Form No. 3442-533 Rev A

TORO®

Count on it.

Kullanıcı Kılavuzu

# 53 cm Ağır Hizmet Tipi Recycler®/Arkadan Torbalı Çim Biçme Makinesi

**Model Numarası 22291—Seri Numarası 402100000 ve Üstü**

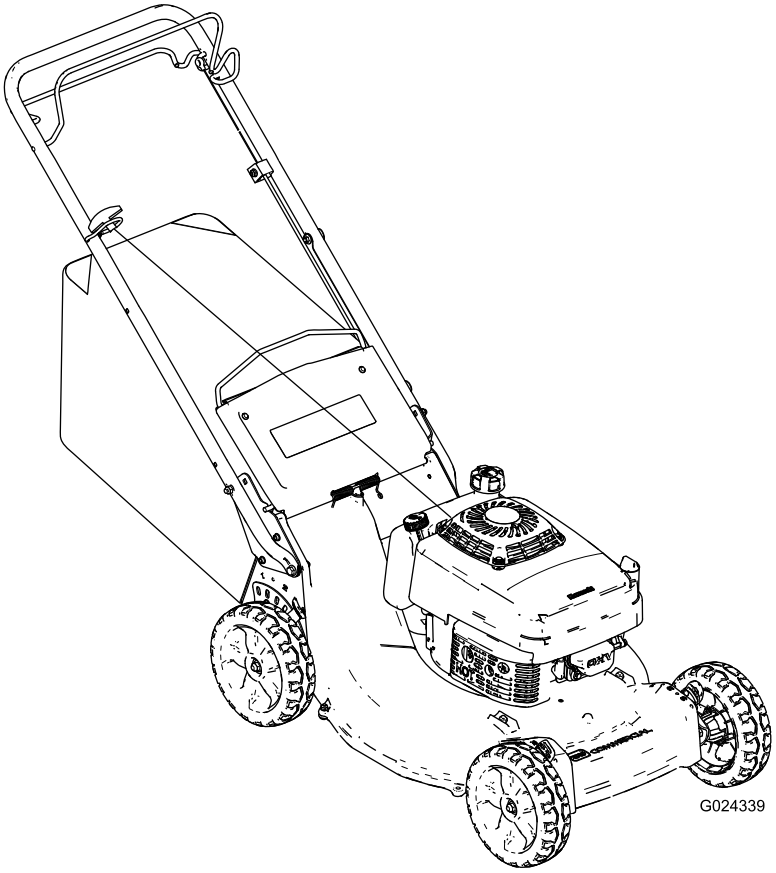


Kayıt adresi: www.Toro.com.
Özgün Belgenin Çevirisi (TR)

CE

*3442-533*

Bu ürün, ilgili tüm Avrupa direktiflerine uygundur; detaylar için lütfen ürüne özel ayrı Uygunluk Beyannamesi (DOC) sayfasına bakın.

g000502

**Şekil 2**

Güvenlik uyarısı sembolü

# Giriş

Bu döner bıçaklı arkasından yürünen çim biçme makinesi, ev kullanıcıları veya görevlendirilmiş profesyonel operatörler tarafından kullanılmak için tasarlanmıştır. Özellikle, yerleşim amaçlı veya ticari mülklerde bulunan iyi bakımlı çim alanlardaki çimleri kesmek için tasarlanmıştır. Çalı kesmek veya tarımsal kullanım için tasarlanmamıştır.

Ürününüzü nasıl düzgün şekilde çalıştırıp koruyacağınızı ve yaralanmaları ve ürüne hasar gelmesini nasıl önleyebileceğinizi öğrenmek için bu bilgileri dikkatlice okuyun. Ürünü düzgün ve güvenli bir şekilde çalıştırmak sizin sorumluluğunuzdur.

Ürün ve aksesuar bilgileri, bir satıcı bulmak veya ürününüzü kayıt altına almak için Toro ile doğrudan www.Toro.com üzerinden irtibata geçebilirsiniz.

Servis, orijinal Toro parçaları veya ilave bilgilere ihtiyaç duyduğunuzda, bir Yetkili Servis Satıcısı veya Toro Müşteri Hizmetleriyle irtibata geçin ve ürününüzün model ve seri numaralarını hazır bulundurun. Şekil 1 ürünün model ve seri numaralarının yerini tanımlar. Numaraları ilgili yere yazın.

***Önemli:*** **Garanti, yedek parça ve diğer ürün bilgilerine erişmek için, seri numarası etiketindeki QR kodunu cep telefonu veya tabletinizle taratabilirsiniz.**

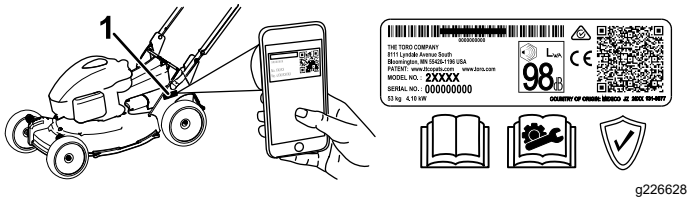


g226628

**Şekil 1**

1. Model ve seri numarası plakası

| |
|---|
| **Model Numarası** _____ |
| **Seri Numarası** _____ |

Bu kılavuz potansiyel tehlikeleri tanımlar ve (Şekil 2) güvenlik uyarısı sembolüyle tanımlanan güvenlik mesajları içerir. Bu mesajlar tavsiye edilen önlemlere uymamanız halinde ciddi yaralanma veya ölümle sonuçlanabilecek bir tehlike hakkında uyarı verir.

Bu kılavuzda bilgileri vurgulamak için 2 kelime kullanılır. **Önemli** kelimesi özel mekanik bilgilere dikkat çekerken, **Not** kelimesi ise özel dikkat gerektiren genel bilgileri vurgular.

**Brüt veya Net Tork:** Bu motorun brüt veya net torku, motor üreticisi tarafından Otomotiv Mühendisleri Derneği (SAE) J1940 veya J2723 testi uygulanarak laboratuvarda saptanmıştır. Güvenlik, emisyon ve çalıştırma gereksinimlerini karşılamak amacıyla ayarlama yapıldığı için, bu sınıftaki çim biçme makinelerinde motorun gerçek torku önemli ölçüde daha düşük olacaktır. Lütfen, motor üreticisinin makineyle birlikte verdiği bilgilere başvurun.

Makinedeki emniyet tertibatlarını kurcalamayın, devre dışı bırakmayın ve sorunsuz çalıştıklarını düzenli olarak kontrol edin. Motor devri kontrolünü ayarlamaya çalışmayın veya kurcalamayın; bunu yapmak emniyetsiz çalışmaya ve bedensel yaralanmaya yol açabilir.

**© 2018—The Toro® Company**
**8111 Lyndale Avenue South**
**Bloomington, MN 55420**



**İrtibat adresi www.Toro.com.**
**ABD'de basılmıştır**
**Tüm Hakları Saklıdır**

# İçindekiler


Güvenlik ..... 3
Genel Güvenlik ..... 3
Güvenlik ve Talimat Etiketi ..... 4
Kurulum ..... 6
1 Kolun Takılması ..... 6
2 Geri Tepmeli Marş İpinin İp Kılavuzuna Takılması ..... 8
3 Kartere Yağ Doldurulması ..... 8
4 Kendinden Tahrik Sisteminin Ayarlanması ..... 9
5 Çim Torbasının Monte Edilmesi ..... 9
Ürüne genel bakış ..... 10
Özellikler ..... 10
Çalışmadan Önce ..... 11
Çalıştırma Öncesi Güvenlik ..... 11
Yakıt Tankını Doldurma ..... 11
Motor Yağı Seviyesinin Kontrolü ..... 12
Kesim Yüksekliğini Ayarlama ..... 12
Çalışma Sırasında ..... 12
Çalıştırma Sırasında Güvenlik ..... 12
Motoru Çalıştırma ..... 13
Motorun Durdurulması ..... 14
Kendinden Tahrik Sisteminin Çalıştırılması ..... 14
Biçilen Çim Kalıntılarının Geri Dönüştürülmesi ..... 14
Biçilen Çim Kalıntılarının Torbaya Alınması ..... 15
Çalıştırma İpuçları ..... 15
Çalışmadan Sonra ..... 16
Çalıştırma Sonrası Güvenlik ..... 16
Makinenin Altının Temizlenmesi ..... 17
Bakım ..... 18
Önerilen Bakım Çizelgesi ..... 18
Bakım Güvenliği ..... 18
Hava Filtresi Servis İşlemleri ..... 19
Motorun Yağını Değiştirme ..... 19
Bujinin Bakımı ..... 20
Kendinden Tahrik Sisteminin Ayarlanması ..... 20
Bıçağa Bakım Yapılması ..... 21
Depolama ..... 24
Yakıt Sisteminin Hazırlanması ..... 24
Motorun Hazırlanması ..... 24
Genel Bilgiler ..... 24
Makinenin Depodan Çıkarılması ..... 24
Sorun giderme ..... 25


# Güvenlik

Bu makine EN ISO 5395:2013'e uygun tasarlanmıştır.

**Bu makinenin uygunsuz bir şekilde kullanılması veya uygun bakım işlemlerinin yapılmaması yaralanmaya yol açabilir. Yaralanma olasılığını azaltmak için bu güvenlik talimatlarına uyun.**

**Maksimum emniyet ve en iyi performansı sağlamak ve ürün hakkında bilgi edinmek için, hem sizin hem de çim biçme makinesinin diğer tüm operatörlerinin motoru çalıştırmadan önce bu kılavuzun içeriğini okumanız ve anlamanız çok önemlidir. Özellikle emniyet uyarısı simgesine (Şekil 2) dikkat edin. Bu simge, Dikkat, Uyarı veya Tehlike anlamına gelir. Güvenlikle ilgili olduğundan, söz konusu talimatı okumalı ve anlamalısınız. Talimata uyulmaması bedensel yaralanmalara yol açabilir.**

## Genel Güvenlik

Bu ürün elleri ve ayakları koparabilir ve cisimler fırlatabilir. Ciddi bedensel yaralanmaları önlemek için daima tüm güvenlik talimatlarına uyun.

Bu ürünün kullanım amacı dışındaki amaçlar için kullanılması, siz ve çevrenizdeki kişileri için tehlikeli sonuçlar doğurabilir.

- Motoru çalıştırmadan önce, bu *Kullanma Kılavuzunda* ve makine ile ataşmanlarda bulunan talimat ve uyarıları okuyun, anlayın ve bunlara uyun.
- Ellerinizi veya ayaklarınızı, makinenin hareketli bileşenlerinin yakınına veya makinenin altına koymayın. Boşaltma açıklıklarından uzak durun.
- Tüm koruyucular ve diğer emniyet tertibatları mevcut ve işler halde olmadıkça makineyi çalıştırmayın.
- Etraftaki kişi ve çocuklarla makine arasında güvenli bir mesafe bırakın. Çocukların makineyi çalıştırmasına izin vermeyin. Sadece sorumlu, eğitimli, talimatları bilen ve fiziksel olarak makineyi kullanmaya yeterli kişilere izin verin.
- Makinede herhangi bir servis, yakıt dolumu veya tıkanıklık açma işlemi yapmadan önce motoru durdurun ve tüm hareketli parçaların durmasını bekleyin.

Bu makinenin uygunsuz bir şekilde kullanılması veya uygun bakım işlemlerinin yapılmaması yaralanmaya yol açabilir. Yaralanma olasılığını azaltmak için bu güvenlik talimatlarına uyun ve Dikkat, Uyarı veya Tehlike (kişisel güvenlik talimatı) anlamına gelen emniyet uyarısı simgesine her zaman dikkat edin. Talimatlara uyulmaması bedensel yaralanmalara veya ölüme yol açabilir.

Bu kılavuzda, gerekli durumlarda ek güvenlik bilgilerine yer verilmiştir.

# Güvenlik ve Talimat Etiketi

***Önemli:*** **Güvenlik ve talimat etiketleri, potansiyel tehlike içeren alanların yakınında bulunur. Hasarlı etiketleri değiştirin.**

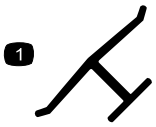


decaloemmarkt

**Üreticinin İşareti**

1. Bu işaret, bıçağın orijinal makine üreticisine ait bir parça olarak tanımlandığını belirtir.

---

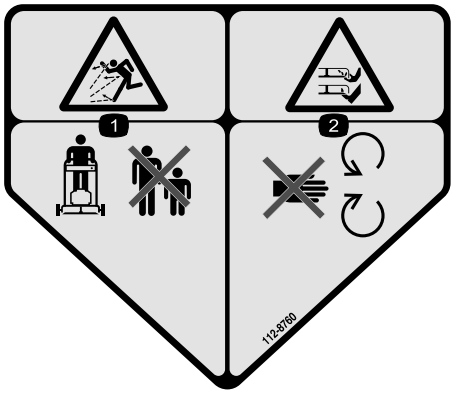


decal112-8760

**112-8760**

1. Fırlatılan cisim tehlikesi - etraftakileri, makineden yeterince uzakta tutun.
2. El veya ayağın kesilme/kopma tehlikesi - hareketli parçalardan uzak durun.

---

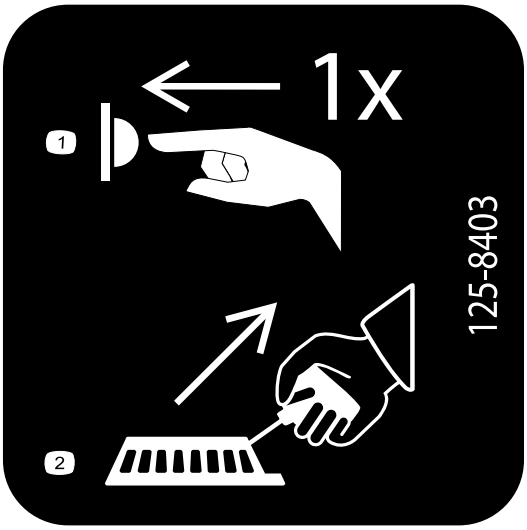


decal125-8403

**125-8403**

Bıçak Freni Kavraması Olmayan Kawasaki Üniteler

1. Ateşleme düğmesine bir kez basın.
2. Geri tepmeli marş kolunu çekin.

---

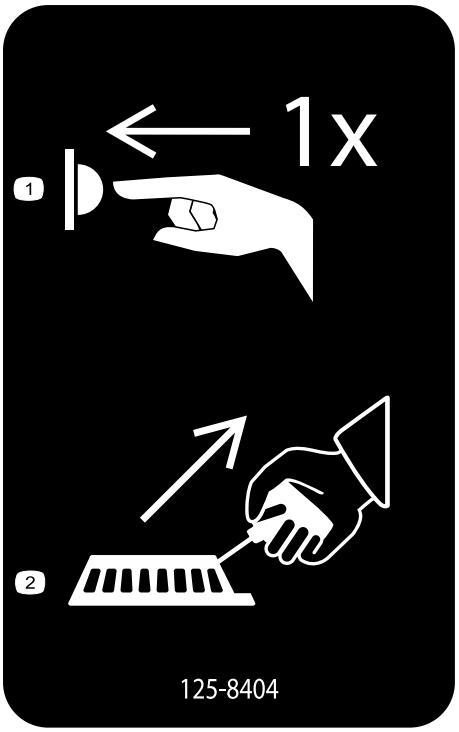


decal125-8404

**125-8404**

1. Ateşleme düğmesine bir kez basın.
2. Geri tepmeli marş kolunu çekin.

---

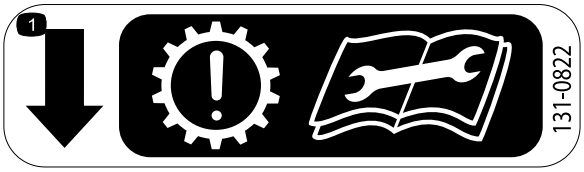


decal131-0822

**131-0822**

1. Kendinden tahrik sistemi - Dikkat: Kayış aşırı gerilirse şanzımanda erken aşınma meydana gelebilir. Servis veya bakım işlerinden önce *Kullanma Kılavuzunu* okuyun.

---

decal116-7583

**116-7583**

1. Uyarı - *Kullanma Kılavuzunu* okuyun. Eğitimli değilseniz bu makineyi kullanmayın.
2. Fırlatılan cisim tehlikesi - etraftakileri, makineden yeterince uzakta tutun.
3. Fırlatılan cisim tehlikesi - makineyi, arkadan boşaltma tapası veya torbası yerinde değilken çalıştırmayın.
4. El veya ayağın kesilme/kopma tehlikesi, çim biçme bıçağı - hareketli parçalardan uzak durun, hiçbir koruyucuyu yerinden çıkarmayın.
5. Uyarı - Kulak koruyucu takın.
6. El veya ayağın kesilme/kopma tehlikesi, çim biçme bıçağı - yukarı veya aşağı eğimlerde kullanmayın; eğimlerde yanlamasına kullanın; çalışma konumundan ayrılmadan önce motoru durdurun; bıçağın fırlatabileceği cisimleri yerden toplayın; geri giderken arkanıza bakın.

# Kurulum

## Sökülü Parçalar

Bütün parçaların gönderildiğini doğrulamak için aşağıdaki tabloyu kullanın.

| Prosedür | Açıklama | Adet | Kullanım |
|---|---|---|---|
| 1 | Kol<br>Altıgen başlı, flanşlı cıvata (5/16 x 1½ inç)<br>Taşıyıcı cıvata (5/16 x 1½ inç)<br>Flanşlı somun (5/16 inç) | 1<br>2<br>2<br>4 | Kolu takın. |
| 2 | Hiçbir parça gerekmiyor | – | Geri tepmeli marş ipini ip kılavuzuna takın. |
| 3 | Hiçbir parça gerekmiyor | – | Kartere yağ doldurun. |
| 4 | Hiçbir parça gerekmiyor | – | Kendinden tahrik sistemini ayarlayın. |
| 5 | Hiçbir parça gerekmiyor | – | Çim torbasını monte edin. |

***Önemli:*** **Motoru saran koruyucu plastik levhayı ve makinedeki diğer plastikleri veya sargıları çıkarıp atın.**

**Not:** Normal çalıştırma konumundan makinenin sol ve sağ tarafını belirleyin.

# 1

# Kolun Takılması

**Bu prosedür için gerekli parçalar:**

| | |
|---|---|
| 1 | Kol |
| 2 | Altıgen başlı, flanşlı cıvata (5/16 x 1½ inç) |
| 2 | Taşıyıcı cıvata (5/16 x 1½ inç) |
| 4 | Flanşlı somun (5/16 inç) |

## Prosedür

1. Kablo koruyucuyu kola sabitleyen 2 taşıyıcı cıvatayı ve 2 kilit somununu sökerek kablo koruyucuyu koldan (Şekil 3) çıkarın.

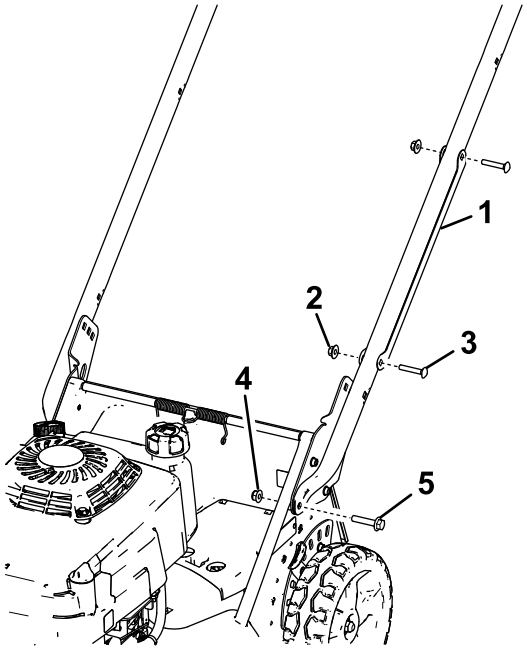


g024341

g024341

**Şekil 3**

1. Kablo koruyucu
2. Kilit somunu (2)
3. Taşıyıcı cıvata - ¼ x 1½ inç (2)
4. Flanşlı somun - 5/16 inç (2)
5. Altıgen başlı, flanşlı cıvata - 5/16 x 1½ inç (2)

**Not:** Bu işlemin sonraki adımlarında tekrar kola takabilmek için koruyucuyu, taşıyıcı cıvataları ve kilit somunlarını saklayın.

2. 2 adet altıgen başlı flanşlı cıvatayı (5/16 x 1½ inç) ve 2 adet flanşlı somunu (5/16 inç) kullanarak, kol uçlarını Şekil Şekil 3'te gösterildiği gibi çim biçme makinesi muhafazasına takın.
3. Makineyi istenen kesme yüksekliğine ayarlayın; bkz. Kesim Yüksekliğini Ayarlama (sayfa 12).
4. Kabloların hasar görmesini önlemek için, kontrol kablolarını gövde ile kol arasından geçirin (Şekil 4).

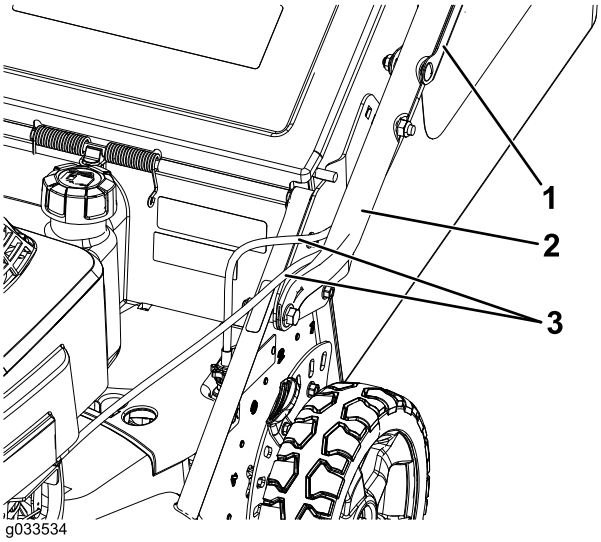


g033534

**Şekil 4**

1. Kablo koruyucu
2. Kol
3. Kablo(lar)

5. Sizin için en konforlu kol yüksekliğini belirlemek için, çalışma konumunda ayakta durun (Şekil 5).

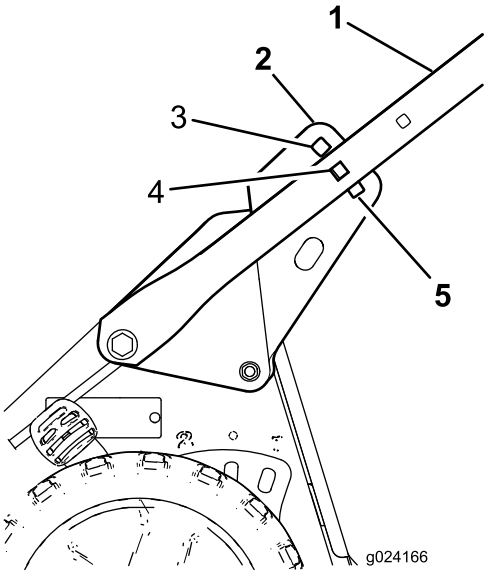


g024166

**Şekil 5**

1. Kol
2. Kol braketi (2)
3. En yüksek kol yüksekliği
4. Orta kol yüksekliği
5. En alçak kol yüksekliği

6. 2 adet taşıyıcı cıvatayı (5/16 x 1½ inç) ve 2 adet flanşlı somunu (5/16 inç) kullanarak, kolu, istediğiniz kol yüksekliğindeyken, Şekil Şekil 6'da gösterildiği gibi kol braketlerine takın.

   ***Önemli:*** **Cıvata başlarının kolun iç kısmında, somunların ise kolun dış kısmında olduğunu kontrol edin.**

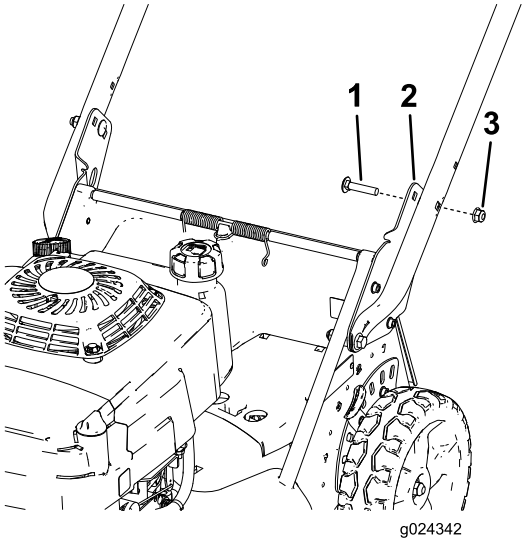


g024342

**Şekil 6**

1. Taşıyıcı cıvata - 5/16 x 1½ inç (2)
2. Kol braketi (2)
3. Flanşlı somun - 5/16 inç (2)

7. Kablo koruyucuyu, **kablo(lar) koruyucunun içine gelecek biçimde** kolun üzerine yerleştirin ve daha önce çıkardığınız 2 taşıyıcı cıvata

ile 2 kilit somunu kullanarak koruyucuyu kola sabitleyin (Şekil 3).

***Önemli:*** **Kablo koruyucuları kola takarken kabloların kola sıkışmamasına dikkat edin.**

# 2

# Geri Tepmeli Marş İpinin İp Kılavuzuna Takılması

**Hiçbir Parça Gerekmiyor**

## Prosedür

***Önemli:*** **Makineyi her kullanacağınız zaman motoru emniyetli ve kolay bir şekilde çalıştırmak için, geri tepmeli marş ipini ip kılavuzuna takın.**

Üst kola giden bıçak kontrol çubuğunu tutun ve geri tepmeli marş ipini çekerek koldaki ip kılavuzundan geçirin (Şekil 7).

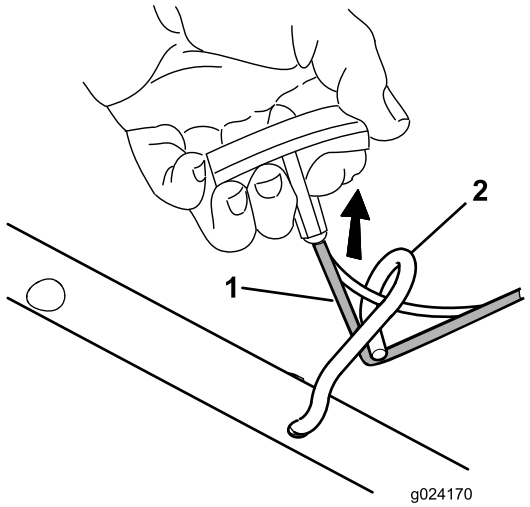


g024170

**Şekil 7**

1. Geri tepmeli marş ipi
2. İp kılavuzu

# 3

# Kartere Yağ Doldurulması

**Hiçbir Parça Gerekmiyor**

## Prosedür

***Önemli:*** **Makineniz motorda yağla birlikte gönderilmez. Motoru çalıştırmadan önce, motora yağ doldurun.**

### Motor Yağı Teknik Özellikleri

| | |
|---|---|
| **Motor yağı kapasitesi** | 0,65 l (22 fl oz) |
| **Yağ viskozitesi** | SAE 30 veya SAE 10W-30 temizleyici yağ |
| **API servis sınıflandırması** | SJ veya üzeri |

1. Makineyi düz bir yüzeye alın.
2. Kapağı saat yönünün tersine döndürüp çekerek yağ çubuğunu çıkarın (Şekil 8).

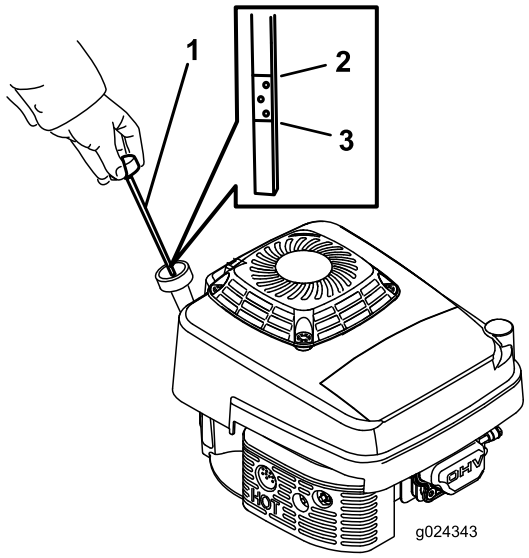


g024343

**Şekil 8**

1. Yağ çubuğu
2. Dolu
3. Ekleyin

3. Yağ doldurma borusundan, motor yağ kapasitesinin yaklaşık dörtte üçü kadar yağı dikkatlice dökün.
4. Yağın motorda yerleşmesi için 3 dakika kadar bekleyin.
5. Yağ çubuğunu temiz bir bezle silerek temizleyin.
6. Yağ çubuğunu yağ doldurma borusuna sokun, ardından çıkarın.

7. Yağ çubuğunun üzerinden yağ seviyesine bakın (Şekil 8).
   - Yağ çubuğundaki yağ seviyesi çok düşükse, yağ doldurma borusundan az miktarda yağ ekleyin, 3 dakika bekleyin ve yağ çubuğundaki yağ seviyesi doğru seviyeye gelene kadar 5 ile 7 arası adımları tekrarlayın.
   - Yağ çubuğundaki yağ seviyesi çok yüksekse, yağ çubuğunda doğru seviyeyi görene kadar fazla yağı boşaltın; bkz. Motorun Yağını Değiştirme (sayfa 19).

   ***Önemli:*** **Motordaki yağ seviyesi çok düşük veya çok yüksekken motoru çalıştırmanız durumunda motora zarar verebilirsiniz.**
8. Yağ çubuğunu yağ dolum borusuna güvenli bir şekilde takın.

# 4

# Kendinden Tahrik Sisteminin Ayarlanması

**Hiçbir Parça Gerekmiyor**

## Prosedür

***Önemli:*** **Makineyi ilk kez çalıştırmadan önce, kendinden tahrik sistemi kablosunu ayarlamalısınız. Bkz. 4 Kendinden Tahrik Sisteminin Ayarlanması (sayfa 9).**

# 5

# Çim Torbasının Monte Edilmesi

**Hiçbir Parça Gerekmiyor**

## Prosedür

1. Çim torbasını, Şekil Şekil 9'da gösterildiği gibi şasinin üzerine kaydırın.

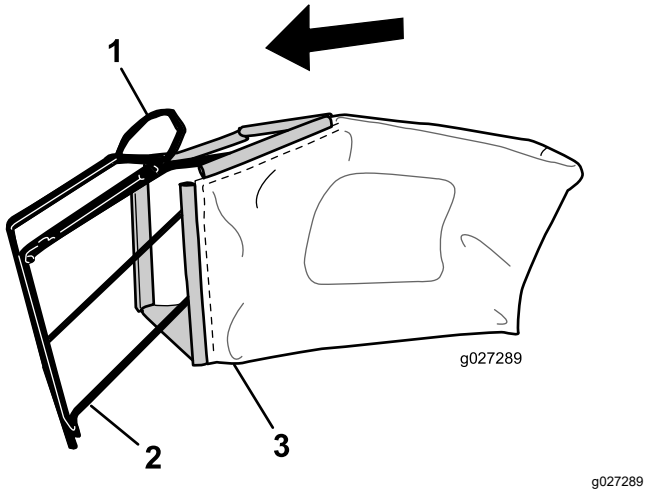


**Şekil 9**

1. Kol
2. Şasi
3. Çim torbası

**Not:** Torbayı, kolun üzerinden kaydırmayın (Şekil 9).

2. Torbanın alt kanalını şasinin tabanına takın (Şekil 10).

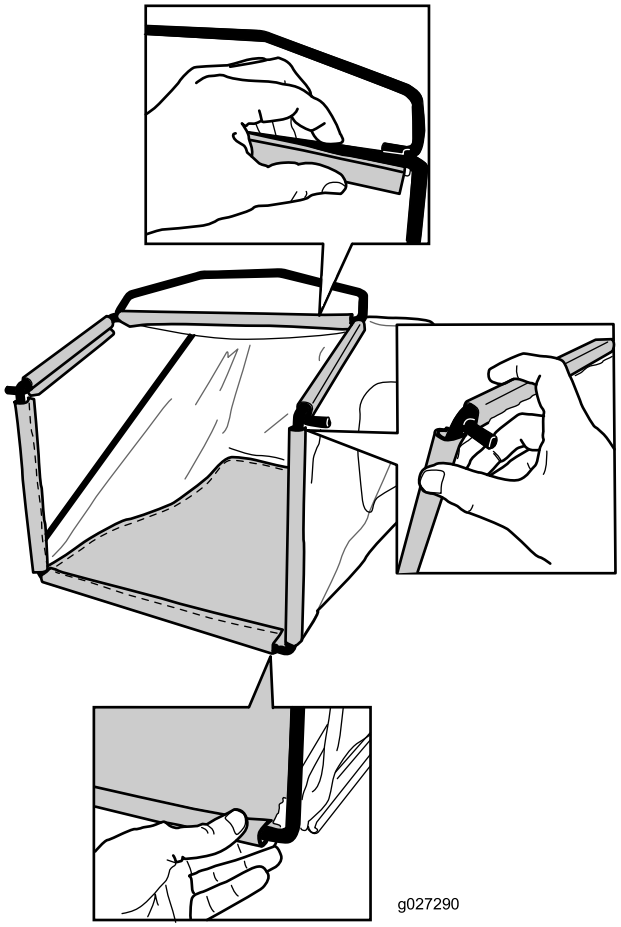


g027290

**Şekil 10**

3. Torbanın üst ve yan kanallarını, sırasıyla şasinin üst ve yan taraflarına takın (Şekil 10).

# Ürüne genel bakış

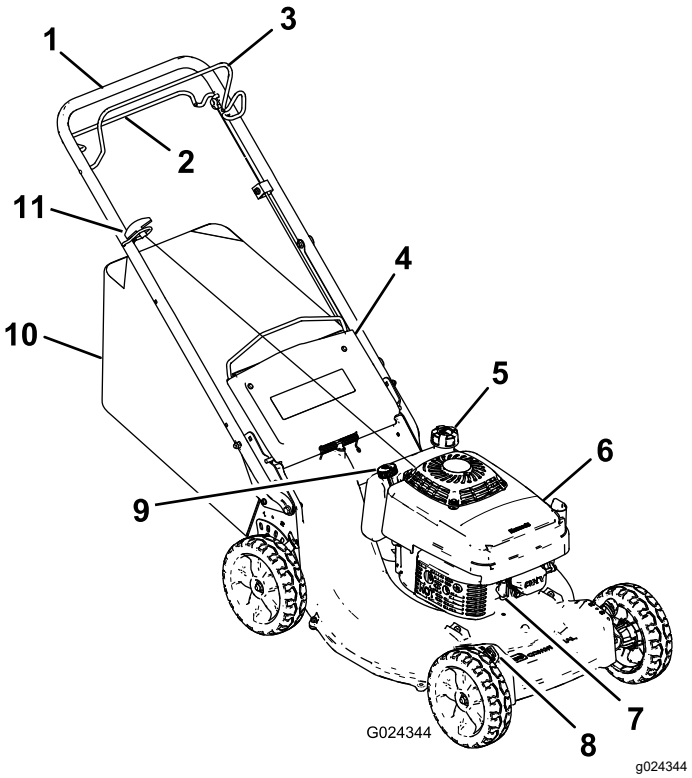


**Şekil 11**

1. Kol
2. Kendinden tahrik sistemi çubuğu
3. Bıçak kontrol çubuğu
4. Arka kapı
5. Yakıt deposu kapağı
6. Hava temizleyici
7. Buji
8. Kesme yüksekliği kolu (4)
9. Yağ doldurma/seviye çubuğu
10. Çim torbası
11. Geri tepmeli marş kolu

# Özellikler

| Model | Ağırlık | Uzunluk | Genişlik | Yükseklik |
|---|---|---|---|---|
| 22291 | 56 kg | 161 cm | 55 cm | 88 cm |

# Çalıştırma

## *Çalışmadan Önce*

## Çalıştırma Öncesi Güvenlik

### Genel Güvenlik

- Ekipmanın güvenli şekilde çalıştırılması, operatör kontrolleri ve güvenlik işaretlerini öğrenin.
- Deflektörler ve/veya çim yakalayıcı gibi tüm koruyucuların ve emniyet tertibatlarının yerinde ve düzgün çalışır durumda olduğundan emin olun.
- Bıçakların, bıçak cıvatalarının ve kesme tertibatının aşınmadığından veya hasar görmediğinden emin olmak için makineyi düzenli olarak kontrol edin.
- Makineyi kullanacağınız alanı inceleyin ve makinenin çalışmasını engelleyebilecek ya da makinenin fırlatabileceği her türlü nesneyi ortadan kaldırın.
- Kesim yüksekliğini ayarlamak, hareketli bıçakla temas etmenize ve ciddi şekilde yaralanmanıza neden olabilir.
  - Motoru durdurun, kontak anahtarını çıkartın (sadece elektrik marşlı modelde) ve tüm hareketli parçaların durmasını bekleyin.
  - Kesim yüksekliğini ayarlarken parmaklarınızı muhafazanın altına sokmayın.

### Yakıt Güvenliği

- Yakıt son derece yanıcı ve son derece de patlayıcıdır. Yakıttan kaynaklanan bir ateş veya patlama sizi ve başkalarını yakabilir ve maddi zarara yol açabilir.
  - Yakıt ateşlenirken statik yük oluşumunu önlemek için, kabı ve/veya makineyi dolum öncesi bir aracın içine veya cismin üstüne değil, doğrudan yere koyun.
  - Yakıt deposunu dış mekanda, açık havada, motor soğukken doldurun. Yakıt dökülürse silin.
  - Yakıtı sigara içerken veya bir açık alev veya kıvılcım yakınında taşımayın.
  - Motor çalışır durumdayken ya da sıcakken yakıt kapağını çıkarmayın ya da depoya yakıt eklemeyin.
  - Yakıtı dökmeniz durumunda kesinlikle motoru çalıştırmaya kalkışmayın. Yakıt buharı tamamen dağılana kadar herhangi bir ateşleme kaynağı oluşturmaktan kaçının.
  - Yakıtı onaylanmış bir kapta ve çocukların erişemeyeceği bir yerde saklayın.
- Yakıt, yutulması halinde zararlı veya öldürücüdür. Buharlara uzun süre maruz kalmak ciddi yaralanma ve hastalıklara neden olabilir.
  - Buharları uzun süre solumaktan kaçının.
  - Ellerinizi ve yüzünüzü memeden ve yakıt deposu açıklığından uzak tutun.
  - Yakıtı gözlerinizden ve cildinizden uzak tutun.

## Yakıt Tankını Doldurma

**⚠ TEHLİKE**

**Benzin son derece yanıcı ve patlayıcıdır. Benzinin yanması veya patlaması sizi ve diğerlerini yakabilir.**

- **Benzini ateşlerken statik yük oluşumunu önlemek için, dolum öncesinde kabı ve/veya makineyi bir aracın içine veya cismin üstüne değil, doğrudan yere koyun.**
- **Depoyu dış mekanda, motor soğukken doldurun. Dökülen benzini silin.**
- **Benzini sigara içerken veya bir açık alev veya kıvılcım yakınında kullanmayın.**
- **Benzini onaylanmış bir yakıt kabında, çocukların erişemeyeceği yerde saklayın.**

- En iyi sonuçları elde etmek için yalnızca temiz, taze (en fazla 30 günlük), 87 veya üstü oktan değerine sahip ((R+M)/2 derecelendirme yöntemi) kurşunsuz benzin kullanın.
- Hacmen %10'a kadar etanol veya %15 oranında MTBE içeren oksijenli yakıtlar kabul edilebilir.
- **Etanol:** Hacminin 10%'a kadarı etanol (gazohol) veya %15'e kadarı MTBE (metil tertiari bütil eter) olan benzin kabul edilebilir. Etanol ve MTBE aynı değildir. Hacminin %15'e kadarı etanol (E15) olan benzin kullanım için onaylanmamıştır. **Hacminin %10'undan fazlası etanolden oluşan E15 (%15 etanol içerir), E20 (%20 etanol içerir) veya E85 (maks. %85 etanol içerir) benzinleri** asla kullanmayın. Onaylanmamış benzinlerin kullanılması, garanti kapsamında olmayan sorunlara ve/veya motor arızalarına sebep olabilir.
- Metanol içeren benzinler **kullanmayın**.
- Yakıt stabilizatörü kullanılmadığı sürece, kış boyunca yakıt tankında veya yakıt kaplarında yakıt **bırakmayın**.
- Benzine yağ **eklemeyin**.

***Önemli:*** **Marş sorunlarını azaltmak için, tüm mevsimlerde benzine yakıt stabilizatörü ekleyin.**

**Stabilizatörü, en fazla 30 günlük benzinle karıştırın.**

**Not:** Yakıt deposunun kapasitesi 1,8 litredir.

# Motor Yağı Seviyesinin Kontrolü

1. Makineyi düz bir yüzeye alın.
2. Kapağı saat yönünün tersine döndürüp çekerek yağ çubuğunu çıkarın (Şekil 12).

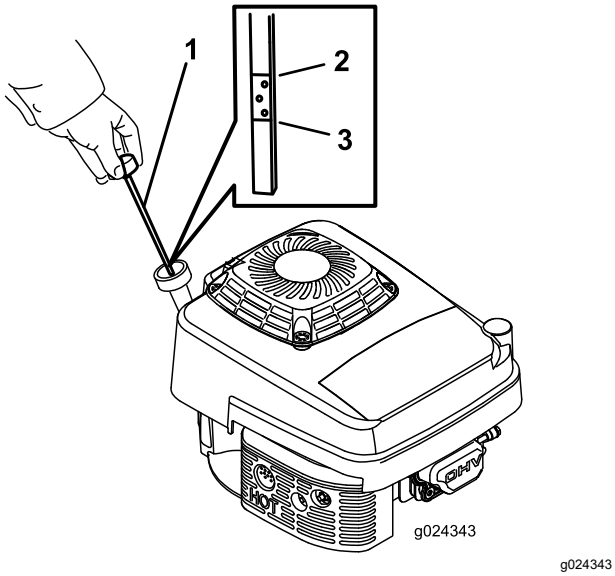


**Şekil 12**

1. Yağ çubuğu
2. Dolu
3. Ekleyin

3. Yağ çubuğunu temiz bir bezle silerek temizleyin.
4. Yağ çubuğunu yağ doldurma borusuna sokun, ama vidalamayın, ardından çıkarın.
5. Yağ çubuğunun üzerinden yağ seviyesine bakın (Şekil 12).
   - Yağ çubuğundaki yağ seviyesi çok düşükse (Şekil 12), yağ doldurma borusundan az miktarda SAE 30 veya SAE 10W-30 temizleyici yağ ekleyin, 3 dakika bekleyin ve yağ çubuğundaki yağ seviyesi doğru seviyeye gelene kadar 3 ile 5 arası adımları tekrarlayın.
   - Yağ çubuğundaki yağ seviyesi çok yüksekse (Şekil 12), yağ çubuğunda doğru seviyeyi görene kadar fazla yağı boşaltın; bkz. Motorun Yağını Değiştirme (sayfa 19).

   ***Önemli:*** **Motordaki yağ seviyesi çok düşük veya çok yüksekken motoru çalıştırmanız durumunda motora zarar verebilirsiniz.**
6. Yağ çubuğunu yağ dolum borusuna güvenli bir şekilde takın.

# Kesim Yüksekliğini Ayarlama

Bir kesme yüksekliği kolunu ayarlayarak, kesme yüksekliğini her bir tekerlekte değiştirebilirsiniz. Kesim yükseklikleri, 25 mm, 38 mm, 51 mm, 64 mm, 76 mm, 89 mm, 102 mm ve 114 mm'dir.

**⚠ TEHLİKE**

**Kesim yüksekliği kollarını ayarlarken elleriniz hareketli bir bıçağa temas edebilir ve ağır şekilde yaralanabilirsiniz.**

- **Kesim yüksekliğini ayarlamadan önce motoru durdurun ve tüm hareketli parçaların durmasını bekleyin.**
- **Kesim yüksekliğini ayarlarken parmaklarınızı muhafazanın altına sokmayın.**

1. Kesim yüksekliği kolunu tekerleğe doğru çekin (Şekil 13) ve kolu istediğiniz yüksekliğe getirin.

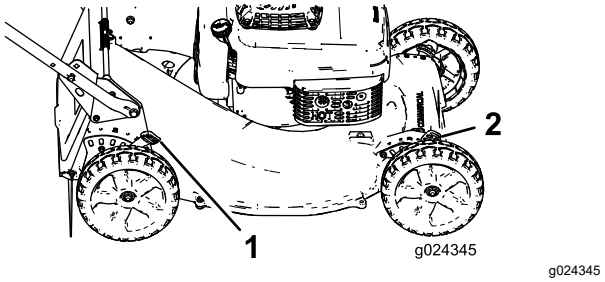


**Şekil 13**

1. Arka kesim yüksekliği kolu (2)
2. Ön kesim yüksekliği kolu (2)

2. Kesim yüksekliği kolunu serbest bırakın ve emniyetli bir şekilde yarığa oturtun.
3. Tüm tekerlekleri aynı kesim yüksekliği ayarına ayarlayın.

# *Çalışma Sırasında*

# Çalıştırma Sırasında Güvenlik

## Genel Güvenlik

- Göz koruyucusu, uzun pantolon, dayanıklı kaymaz ayakkabılar ve kulak tıkacı dahil olmak üzere uygun giysiler giyin. Uzun saçları arkada bağlayın, bol kıyafetleri dar bir şekilde sabitleyin ve takı takmayın.

- Hasta, yorgun veya alkol / uyuşturucu etkisi altındayken makineyi çalıştırmayın.
- Bıçak keskindir; bıçağa temas etmek ciddi bedensel yaralanmalara neden olabilir. Çalışma konumundan ayrılmadan önce motoru durdurun, kontak anahtarını çıkartın (sadece elektrik marşlı modelde) ve tüm hareketli parçaların durmasını bekleyin.
- Bıçak kontrol çubuğunu bıraktığınızda, motor ve bıçak 3 saniye içinde durmalıdır. Durmazlarsa, makinenizi kullanmayı derhal bırakın ve bir Yetkili Servis Satıcısıyla irtibata geçin.
- Başta çocuklar olmak üzere, çevredekileri çalışma alanından uzak tutun. Biri alana girerse makineyi durdurun.
- Makineyi geriye doğru hareket ettirmeden önce daima aşağı ve geri bakın.
- Makineyi yalnızca iyi görüş koşullarında ve uygun hava şartları altında çalıştırın. Yıldırım düşme riski bulunduğu zamanlarda makineyi çalıştırmayın.
- Islak çim ve yapraklar, kayıp bıçakla temas etmeniz durumunda ciddi yaralanmaya yol açabilir. Islak koşullarda hareket etmekten kaçının.
- Görünmeyen köşelere, çalılara, ağaçlara veya görüşünüzü engelleyebilecek diğer cisimlere yaklaşırken son derece dikkatli olun.
- Delikler, palet izleri, tümsekler, taşlar veya diğer gizli cisimlere dikkat edin. Düzgün olmayan zemin, makinenin devrilmesine, dengenizi kaybetmenize veya ayağınızın kaymasına neden olabilir.
- Makine bir cisme vurur veya titremeye başlarsa, derhal motoru durdurun, anahtarı çıkartın (varsa) tüm hareketli parçaların durmasını bekleyin ve makinede hasar kontrolü yapmadan önce bujinin telini sökün. Çalışmaya devam etmeden önce gerekli tüm onarımları yapın.
- Çalışma konumundan ayrılmadan önce, motoru durdurun, kontak anahtarını çıkartın (sadece elektrik marşlı modelde) ve tüm hareketli parçaların durmasını bekleyin.
- Eğer motor çalışıyorsa kıvılcım tutucu sıcak olacaktır ve sizi ciddi şekilde yakabilir. Sıcak kıvılcım tutucudan uzak durun.
- Çim yakalayıcı bileşenlerini ve boşaltma kanalını aşınma ve bozulmaya karşı sık sık kontrol edin, gerekiyorsa bunları üreticinin tavsiye ettiği parçalarla değiştirin.
- Yalnızca Toro® Şirketi tarafından onaylanmış aksesuarlar ve ek parçalar kullanın.

## Eğimli Yüzeylerde Güvenlik

- Yokuşların yüzeyinde yatay şekilde biçme işlemi yapın; asla yukarı veya aşağı gitmeyin. Yokuşların üzerinde yön değiştirirken çok dikkatli olun.
- Aşırı dik eğimli yokuşlarda kesim yapmayın. Adımlara dikkat edilmemesi bir kayma ve düşme kazasına yol açabilir.
- Düşük banketler, hendekler veya yapay setlerin yakınında biçme işlemi yaparken dikkatli olun.

# Motoru Çalıştırma

1. Buji telini bujiye bağlayın.
2. Ateşleme düğmesine sıkıca basın (Şekil 14) ve ateşleme pompasını 1 saniye sıkılı tutun.

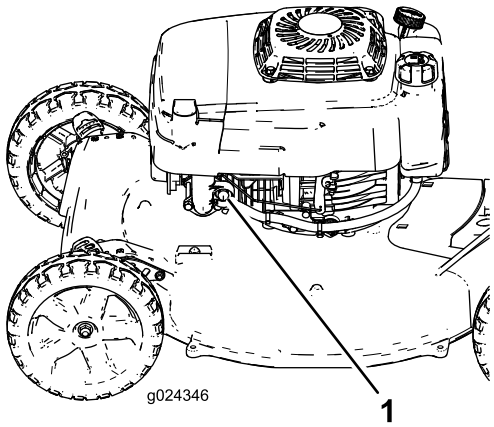


g024346

**Şekil 14**

1. Ateşleme düğmesi

3. Bıçak kontrol çubuğunu üst kola doğru çekin ve tutun (Şekil 15).

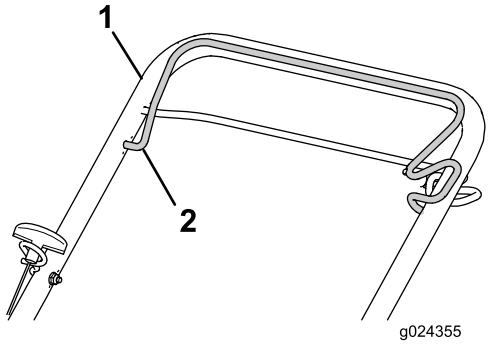


g024355

**Şekil 15**

1. Üst kol
2. Bıçak kontrol çubuğu

4. Geri tepmeli marş kolunu bir direnç hissedene kadar hafifçe çekin, ardından sertçe çekin ve kolun üzerindeki ip kılavuzuna geri dönmesini bekleyin.

   **Not:** Motor çalışmazsa, 2 - 4 arası adımları tekrarlayın.

# Motorun Durdurulması

**Servis Aralığı:** Her kullanımdan önce veya günlük—Bıçak kontrol çubuğunu bıraktıktan sonra 3 saniye içinde motorun durduğundan emin olun.

Motoru durdurmak için bıçak kontrol çubuğunu bırakın.

***Önemli:*** **Bıçak kontrol çubuğunu bıraktığınız zaman, hem motor hem de bıçak 3 saniye içinde durmalıdır. Düzgün şekilde durmuyorlarsa, makinenizi kullanmayı derhal bırakın ve bir Yetkili Servis Satıcısıyla irtibata geçin.**

# Kendinden Tahrik Sisteminin Çalıştırılması

- **Kendinden tahrik sistemini etkinleştirmek için:** Kendinden tahrik sistemi çubuğunu kola doğru çekin ve tutun (Şekil 16).

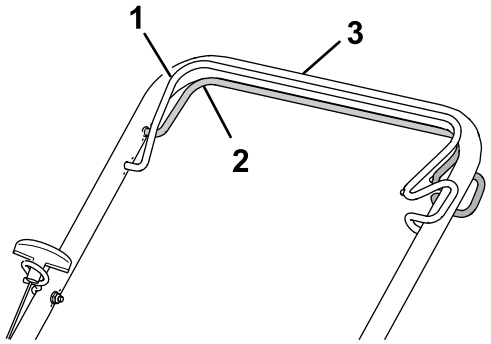


g024356

**Şekil 16**

1. Bıçak kontrol çubuğu (etkin halde gösterilmiştir)
2. Kendinden tahrik sistemi çubuğu
3. Üst kol

**Not:** Maksimum kendinden tahrik sistemi hızı sabittir. Hızı düşürmek için, kendinden tahrik sistemi çubuğu ile kol arasındaki mesafeyi artırın.

- **Kendinden tahrik sistemini devre dışı bırakmak için:** Kendinden tahrik sistemi çubuğunu bırakın.

**Not:** Makine, makinenin geriye doğru çekilmesini kolaylaştıran tek yönlü kavrama tertibatı ile donatılmıştır. Bu kavramaları etkinleştirmek için, kendinden tahrik sistemi çubuğunu bıraktıktan sonra makineyi 2,5 cm veya daha fazla ileri itmeniz gerekebilir.

# Biçilen Çim Kalıntılarının Geri Dönüştürülmesi

Bu makine, biçilen çim ve yaprak kalıntılarını çim alana geri göndererek geri dönüştürmeye hazır halde sunulur. Makineyi geri dönüştürmeye hazırlamak için:

- Çim torbası makinedeyse, yerinden çıkarın; bkz. Çim Torbasının Çıkarılması (sayfa 15).
- Arkadan boşaltma tapası takılı değilse, koldan tutun, arka deflektörü yukarı kaldırın ve kilit mandalı yerine geçene kadar arkadan boşaltma kanalının içine yerleştirin (Şekil 17).

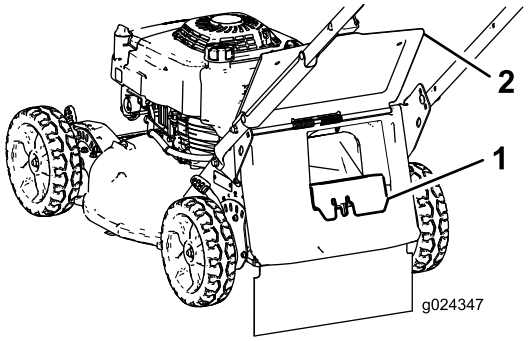


g024347

**Şekil 17**

1. Arkadan boşaltma tapası.
2. Arka deflektör

**⚠ UYARI**

**Makinenin çim kalıntılarını geri dönüştürmek için tapa yerinde değilken çalıştırılması, size veya etraftakilere yabancı maddeler fırlamasına yol açar. Ayrıca, bıçaklarla temas edebilirsiniz. Bıçaklarla temas etmek veya fırlayan yabancı maddeler ağır yaralanma veya ölüme yol açabilir.**

**Kalıntıları geri dönüştürmeden önce arkadan boşaltma tapasının yerinde olduğunu kontrol edin. Arkadan boşaltma tapası veya çim torbası makineye takılı değilken bıçakları asla etkinleştirmeyin.**

# Biçilen Çim Kalıntılarının Torbaya Alınması

Çimenlikte kalan çim veya yaprak kalıntılarını toplamak istediğinizde çim torbasını kullanın.

**⚠ UYARI**

**Aşınmış bir çim torbası, fırlayan küçük taşların veya başka cisimlerin size veya çevredekilere isabet etmesine ve dolayısıyla ağır yaralanma veya ölüme yol açabilir.**

**Çim torbasını sık sık kontrol edin. Hasarlıysa, yeni bir Toro yedek torba takın.**

**⚠ UYARI**

**Bıçaklar keskindir; bıçaklara temas etmek ağır yaralanmalara neden olabilir.**

**Çalıştırma konumundan ayrılmadan önce motoru durdurun ve tüm hareketli parçaların durmasını bekleyin.**

## Çim Torbasının Takılması

1. Motoru durdurun ve tüm hareketli parçaların durmasını bekleyin.
2. Arka deflektörü yukarı kaldırıp o konumda tutun (Şekil 18).

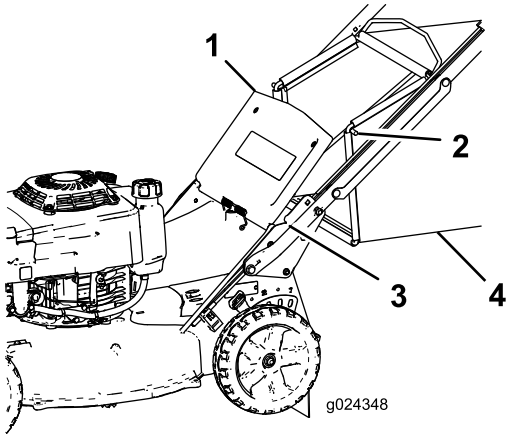


g024348

**Şekil 18**

1. Arka deflektör
2. Torba çubuğu ucu (2)
3. Yarık (2)
4. Çim torbası

3. Kilit mandalını baş parmağınızla iterek ve tapayı makineden dışarı çekerek arkadan boşaltma tapasını çıkarın (Şekil 17).
4. Torba çubuğu uçlarını kolun tabanındaki yarıklara takın ve torbayı ileri geri sallayarak torba çubuğu uçlarının her iki yarığın da tabanına düzgün oturduğunu kontrol edin (Şekil 18).
5. Arka deflektörü, çim torbasına oturana kadar aşağı indirin.

## Çim Torbasının Çıkarılması

**⚠ TEHLİKE**

**Makine, makine muhafazasındaki bir açıklıktan çim kalıntıları ve başka cisimler fırlatabilir. Yeterli kuvvetle fırlatılan cisimler sizin veya çevredekilerin ağır yaralanmasına ya da ölmesine yol açabilir.**

- **Boşaltma tapası makineye takılı değilken asla çim torbasını çıkarıp ardından motoru çalıştırmayın.**
- **Motor çalışıyorken makinedeki arka deflektörü asla açmayın.**

1. Motoru durdurun ve tüm hareketli parçaların durmasını bekleyin.
2. Arka deflektörü yukarı kaldırın.
3. Çim torbasındaki torba çubuğunu, kolun tabanındaki yarıklardan çıkarın (Şekil 18).
4. Boşaltma tapasını takın; bkz. Biçilen Çim Kalıntılarının Geri Dönüştürülmesi (sayfa 14).
5. Arka deflektörü aşağı indirin.

# Çalıştırma İpuçları

## Genel İpuçları

- Makineyi çalıştırmadan önce, emniyet talimatlarını inceleyin ve bu kullanma kılavuzunu dikkatle okuyun.
- Alanı, bıçağın çarpabileceği ve fırlatabileceği sopa, taş, tel, dal ve diğer kalıntılardan arındırın.
- Başta çocuklar ve hayvanlar olmak üzere herkesi çalışma alanından uzak tutun.
- Ağaçlara, duvarlara, kaldırım kenarlarına veya diğer katı cisimlere çarpmamaya dikkat edin. Herhangi bir cismin üzerinde asla kasıtlı olarak biçme işlemi yapmayın.
- Makine bir cisme vurur veya titremeye başlarsa, derhal motoru kapatın, bujinin telini sökün ve makinede hasar kontrolü yapın.
- Kesim sezonu boyunca **keskin bir bıçak** bulundurun. Bıçaktaki çentikleri düzenli olarak törpüleyin.

- Gerektiğinde, bıçağı orijinal bir Toro yedek bıçakla değiştirin.
- Sadece kuru çim veya yaprakları biçin. Islak çim ve yapraklar, makine haznesinde kolayca yığınlaşabilir ve makinenin tıkanmasına veya motorun istop etmesine neden olabilir.

**⚠ UYARI**

**Islak çim ve yapraklar, kayıp bıçakla temas etmeniz durumunda ciddi yaralanmaya yol açabilir.**

**Sadece kuru koşullarda biçme işlemi yapın.**

- Her çim biçme işleminden sonra makinenin altını temizleyin; bkz. Makinenin Altının Temizlenmesi (sayfa 17).
- Motoru her zaman iyi çalışır durumda tutun.
- Hava filtresini sık sık temizleyin. Malçlama (toprağı kuru otla örtme) işleri sırasında daha fazla kalıntı ve toz ortaya çıkar, bu da hava filtresini tıkayıp motor performansını düşürür.
- En iyi kesim sonuçları için, motor devrini en hızlı konuma ayarlayın.

**⚠ UYARI**

**Motor fabrika ayarından daha yüksek bir hızla çalışıyorken makinenin çalıştırılması makinenin size veya çevredekilere bıçak ya da motor parçası fırlatmasına ve bu da ağır yaralanma veya ölüme yol açabilir.**

- **Motor devri ayarını değiştirmeyin.**
- **Motor devrinin normalden yüksek olduğundan şüphelenirseniz, Yetkili Servise başvurun.**

## Çimleri Kesme

- Çim, yılın farklı dönemlerinde farklı hızlarda büyür. Yaz sıcaklarında, ideal kesim yüksekliği ayarları 64 mm, 76 mm veya 89 mm'dir. Çimlerin tek seferde sadece yaklaşık üçte birini kesin. Çimlerin seyrek olduğu durumlarda veya çim büyüme hızının yavaşladığı sonbaharın son aylarında 64 mm ayarının altında kesmeyin.
- 15 cm'den uzun çimleri keserken ilk önce en yüksek kesim yüksekliği ayarıyla kesin ve daha yavaş yürüyün, ardından da en iyi çimen görünümü için daha düşük bir yükseklik ayarıyla tekrar kesin. Çim çok uzunsa ve çimenin en üst kısmında yapraklar yığılıyorsa, makine tıkanabilir ve motor tekleyebilir.
- Biçme yönünü değiştirin. Bu şekilde eşit gübreleme için kırpıntılar bahçeye dağıtılır.

Eğer tamamlanan bahçenin görünümü tatmin edici değilse, aşağıdakilerden birini veya daha fazlasını deneyin:

- Bıçağı bileyin.
- Biçme işlemi esnasında daha yavaş yürüyün.
- Makinenizin kesim yüksekliğini arttırın.
- Çimleri daha sık biçin.
- Her bir geçişte tam bir biçme alanını kesmek yerine biçme alanlarını örtüştürün.

## Yaprakları Biçme

- Bahçeyi biçtikten sonra, bahçenin en az yarısının kesilmiş yaprak örtüsünün altından görülebildiğinden emin olun. Yaprakların üzerinden bir defadan fazla geçmeniz gerekebilir.
- Az bir yaprak birikintisi varsa, tüm tekerlekleri aynı kesim yüksekliği ayarına ayarlayın.
- Eğer makineniz yaprakları yeterince iyi kesmiyorsa, biçme hızınızı düşürün.

# *Çalışmadan Sonra*

# Çalıştırma Sonrası Güvenlik

## Genel Güvenlik

- Yangınları önlemek için makinedeki çim ve artıkları temizleyin. Dökülen yağ veya yakıtı temizleyin.
- Makineyi herhangi bir kapalı mekanda depolamadan önce motorun soğumasını bekleyin.
- Makineyi veya yakıt kabını asla bir su ısıtıcısı veya diğer cihazlarda bulunan tipte açık alev, kıvılcım veya tutuşturma alevlerinin bulunduğu yerlerde depolamayın.

## Taşıma Güvenliği

- Makineyi taşımak için yüklemeden önce kontak anahtarını (varsa) çıkarın.
- Makineyi yüklerken veya indirirken dikkatli olun.
- Makineyi kaymaya karşı sabitleyin.

# Makinenin Altının Temizlenmesi

En iyi performans için, makinenin alt kısmını temiz tutun. Diyaframlarda kalıntı bulunmamasına dikkat edin (Şekil 19).

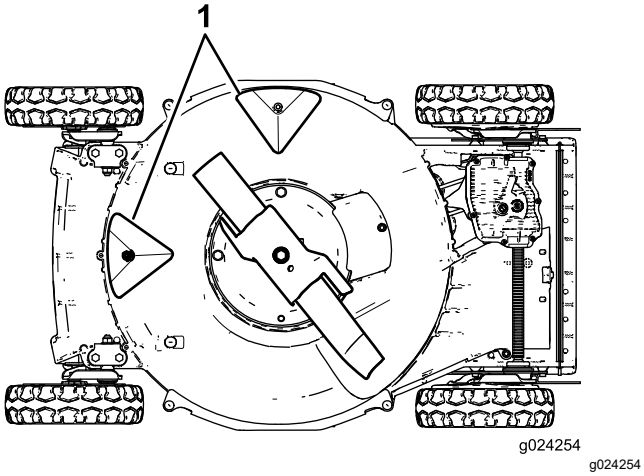


**Şekil 19**

1. Diyaframlar

## Yıkama Yöntemi

**Servis Aralığı:** Her kullanımdan önce veya günlük

**⚠ UYARI**

**Makinenin altından malzemeler dökülebilir.**

- **Koruyucu gözlük takın.**
- **Bıçağın yakınında çalışırken mutlaka eldiven takın.**
- **Motor çalışıyorken çalışma konumunda (kolun arkasında) durun.**
- **Alanda izleyenler olmasına izin vermeyin.**

1. Makineyi, bahçe hortumuna yakın düz bir beton zemine alın.
2. Motoru çalıştırın.
3. Çalışır durumdaki bahçe hortumunu kol seviyesinde tutun ve suyu, sağ arka tekerleğin tam ön kısmından yere akacak biçimde yönlendirin (Şekil 20).

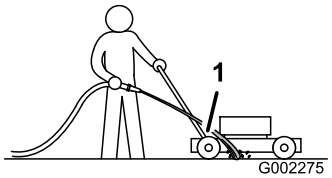


**Şekil 20**

1. Sağ arka tekerlek

**Not:** Bıçak su çekecek ve kalıntıları temizleyip atacaktır. Makinenin alt kısmından kalıntı atılmamaya başladığını görene kadar suyu akıtmaya devam edin.

4. Motoru durdurun ve tüm hareketli parçaların durmasını bekleyin.
5. Suyu kapatın.
6. Makineyi çalıştırın ve makinenin alt kısmının kuruması için birkaç dakika çalışmasını bekleyin.

## Kazıyarak Temizleme Yöntemi

Yıkama işlemi makinenin altındaki tüm pislikleri gideremiyorsa, kazıyarak temizleyin.

1. Bujinin telini sökün.
2. Yakıt deposundaki yakıtı boşaltın.

**⚠ UYARI**

**Makineyi yana devirmek karbüratörden veya yakıt deposundan yakıt sızmasına neden olabilir. Yakıt son derece yanıcı ve patlayıcı olup, bazı durumlarda bedensel yaralanma ve maddi hasara yol açabilir.**

**Motoru kuru çalıştırarak veya yakıtı bir el pompasıyla boşaltarak yakıt dökülmelerini önleyin, asla sifonla yakıt çekmeyin.**

3. Makineyi, hava filtresi yukarı bakacak şekilde **sağa** yatırın.
4. Ahşap bir kazıyıcı kullanarak kir ve çim kalıntılarını giderin. Çentiklerden ve keskin köşelerden kaçının.
5. Makineyi çalıştırma konumuna geri getirin.
6. Teli bujiye bağlayın.

# Bakım

## Önerilen Bakım Çizelgesi

| Bakım Servisi Aralıkları | Bakım Prosedürü |
|---|---|
| İlk 8 saatten sonra | • Motorun yağını değiştirin. |
| İlk 25 saatten sonra | • Varsa, gevşemiş sabitleme elemanlarını sıkın. |
| Her kullanımdan önce veya günlük | • Bıçak kontrol çubuğunu bıraktıktan sonra 3 saniye içinde motorun durduğundan emin olun.<br>• Makinenin altındaki çim kalıntılarını ve kiri giderin.<br>• Çim biçme makinesi bıçaklarını aşınma veya hasara karşı kontrol edin.<br>• Gaz pedalını aşınma veya hasara karşı kontrol edin.<br>• Bıçak freninin durdurma süresini kontrol edin. Bıçak kontrol çubuğu bırakıldıktan sonraki 3 saniye içinde bıçak durmalıdır; durmuyorsa, onarım için Yetkili Servise başvurun.<br>• Motorda gevşemiş veya eksik sabitleme elemanları olup olmadığını kontrol edin.<br>• Yakıt veya yağ kaçaklarını kontrol edin.<br>• Geri tepmeli marşı ve hava emme filtresini kontrol edin veya temizleyin. |
| Her 25 saatte | • Sünger ön filtreyi temizleyin (tozlu koşullarda daha sık). |
| Her 40 saatte | • Tekerlekleri ve dişlileri temizleyin. |
| Her 50 saatte | • Motor yağını değiştirin (tozlu koşullarda daha sık).<br>• Bıçağı bileyin veya yenisiyle değiştirin. Bıçağın kenarı sert veya kumlu ortamlarda hızla körleşiyorsa bıçağa daha sık bakım yapın.<br>• Kayış kapağının altındaki çim kalıntılarını ve kiri giderin. |
| Her 100 saatte | • Buji boşluğunu kontrol edin, temizleyin ve ayarlayın; gerekiyorsa bujiyi yenisiyle değiştirin.<br>• Varsa, gevşemiş sabitleme elemanlarını sıkın.<br>• Geri tepmeli marşı ve hava emme filtresini kontrol edin veya temizleyin. |
| Her 200 saatte | • Yakıt sisteminde sızıntı ve/veya bozulmuş bir yakıt hortumu olup olmadığını yetkili bir motor servisine kontrol ettirin. Gerekiyorsa parçaları yenisiyle değiştirin. |
| Her 300 saatte | • Kağıt ön filtreyi temizleyin (tozlu koşullarda daha sık).<br>• Silindiri ve silindir kapağı kanatçıklarını temizleyin.<br>• Motor rölanti devrini yetkili bir motor servisine kontrol ettirin ve ayarlatın.<br>• Yanma odasını, yetkili bir motor servisine temizlettirin.<br>• Supap boşluğunu, yetkili bir motor servisine kontrol ettirin ve ayarlatın.<br>• Supap yatağı yüzeyini, yetkili bir motor servisine temizletin ve perdahlatın. |

## Bakım Güvenliği

- Herhangi bir bakım işlemi yapmadan önce, bujiden buji telini sökün.
- Makineye bakım yaparken eldiven ve koruyucu gözlük takın.
- Bıçak keskindir; bıçağa temas etmek ciddi bedensel yaralanmalara neden olabilir. Bıçağın bakımını yaparken eldiven giyin. Bıçakları onarmayın veya üzerinde değişiklik yapmayın.
- Emniyet tertibatlarının ayarlarıyla asla oynamayın. Düzgün şekilde çalıştıklarını düzenli olarak kontrol edin.
- Makineyi yana devirmek yakıt sızıntısına neden olabilir. Yakıt yanıcı ve patlayıcıdır; bedensel yaralanmaya yol açabilir. Motoru kuru çalıştırın veya yakıtı bir el pompasıyla boşaltın; yakıtı asla sifonla çekmeyin.
- Makinenin optimum performans sergilemesi ve güvenlik sertifikasyonuna sürekli uymasını sağlamak için sadece orijinal Toro yedek parçalarını ve aksesuarlarını kullanın. Başka üreticilere ait yedek parçalar ve aksesuarlar tehlikeli olabilir ve bu tür kullanımlar ürün garantisini geçersiz kılabilir.

# Hava Filtresi Servis İşlemleri

**Servis Aralığı:** Her 25 saatte—Sünger ön filtreyi temizleyin (tozlu koşullarda daha sık).

Her 300 saatte—Kağıt ön filtreyi temizleyin (tozlu koşullarda daha sık).

***Önemli:*** **Hava filtresi grubu takılı değilken motoru çalıştırmayın, aksi takdirde motor ağır hasar görebilir.**

1. Motoru durdurun ve tüm hareketli parçaların durmasını bekleyin.
2. Bujinin telini sökün.
3. Hava filtresi kapağındaki vidayı gevşetin (Şekil 21).

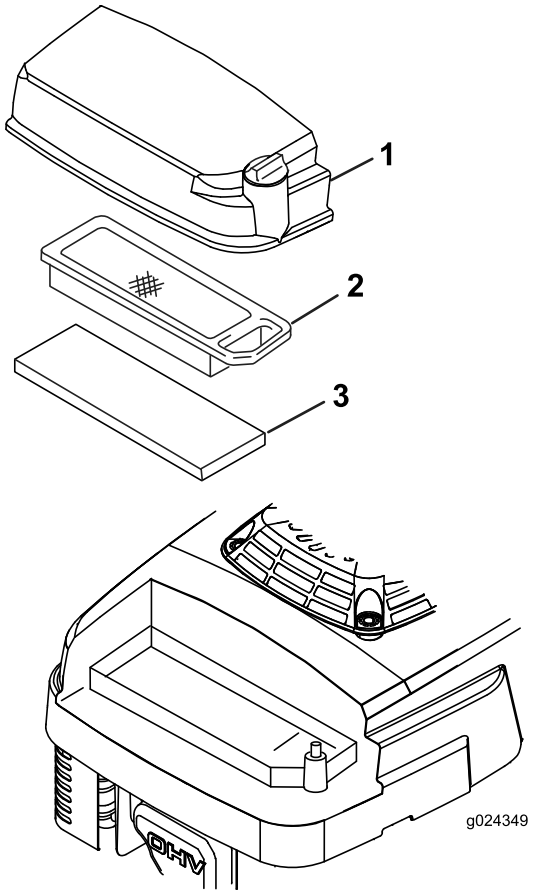


g024349

**Şekil 21**

1. Hava filtresi kapağı
2. Kağıt hava filtresi
3. Sünger hava filtresi

4. Kapağı çıkarın ve iyice temizleyin.
5. Kağıt hava filtresini çıkarıp inceleyin (Şekil 21), aşırı derecede kirliyse yenisiyle değiştirin.

   ***Önemli:*** **Kağıt bir filtreyi temizlemeye çalışmayın.**

6. Sünger hava filtresini çıkarın (Şekil 21), yumuşak bir deterjan ve suyla yıkayın ve kurumaya bırakın.
7. Sünger hava filtresini takın.
8. Kağıt hava filtresini takın.
9. Kapağı takın ve vidayla sabitleyin.

# Motorun Yağını Değiştirme

**Servis Aralığı:** İlk 8 saatten sonra

Her 50 saatte

Yağı değiştirmeden önce ısıtmak için motoru birkaç dakika çalıştırın. Ilık yağ daha iyi akar ve daha fazla kontaminant taşır.

## Motor Yağı Teknik Özellikleri

| | |
|---|---|
| **Motor yağı kapasitesi** | 0,65 l (22 fl oz) |
| **Yağ viskozitesi** | SAE 30 veya SAE 10W-30 temizleyici yağ |
| **API servis sınıflandırması** | SJ veya üzeri |

1. Motoru durdurun ve tüm hareketli parçaların durmasını bekleyin.
2. Bujinin telini sökün.
3. Yakıt deposundaki yakıtı boşaltın.
4. Yağ çubuğunun/tahliye deliğinin altına uygun bir boşaltma kabı yerleştirin.
5. Yağ çubuğunun etrafını temizleyin.
6. Kapağı saat yönünün tersine döndürüp çekerek yağ çubuğunu çıkarın.
7. Makineyi **sağa** yatırarak (hava filtresi yukarı gelecek biçimde) yağı boşaltma kabının içine boşaltın.
8. Yağı boşalttıktan sonra makineyi tekrar çalışma pozisyonuna alın.
9. Karteri, yağ çubuğundaki doğru seviyeye kadar temiz yağla doldurun; bkz. 3 Kartere Yağ Doldurulması (sayfa 8).
10. Yağ çubuğunu doldurma ağzına sokun ve kapağı, sıkıca oturana kadar saat yönünde döndürün.
11. Dökülen sıvıları silerek giderin.
12. Kullanılmış yağı, yerel yönetmeliklere göre geri dönüştürün.

# Bujinin Bakımı

**Servis Aralığı:** Her 100 saatte—Buji boşluğunu kontrol edin, temizleyin ve ayarlayın; gerekiyorsa bujiyi yenisiyle değiştirin.

Bir **NGK BPR5ES** buji veya muadilini kullanın.

1. Motoru durdurun ve tüm hareketli parçaların durmasını bekleyin.
2. Bujinin telini sökün.
3. Bujinin etrafını temizleyin.
4. Bujiyi silindir kapağından sökün.

   ***Önemli:*** **Buji çatlamış, bozulmuş veya kirliyse değiştirin. Elektrotları temizlemeyin, çünkü silindire giren tanecikler motora hasar verebilir.**

5. Buji boşluğunu 0,76 mm olarak ayarlayın; bkz. Şekil 22.

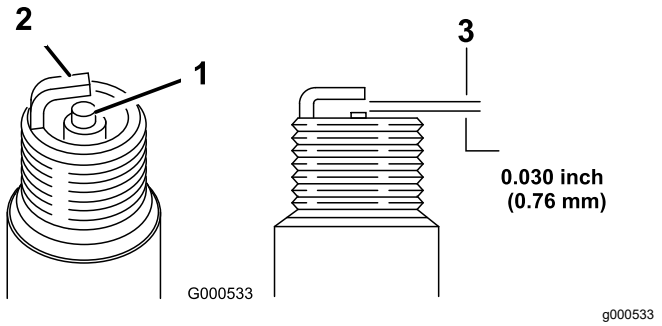


**Şekil 22**

1. Merkez elektrot yalıtkanı
2. Yan elektrot
3. Hava boşluğu (ölçeksizdir)

6. Bujiyi, elle sıkma noktasının sonuna gelene kadar elinizle dikkatle takın (diş sarmasını önlemek için).
7. Bujiyi 23 Nm'ye kadar sıkın.

   ***Önemli:*** **Gevşeyen bir buji çok ısınabilir ve motora hasar verebilir, bujinin aşırı sıkılması ise silindir kapağındaki dişlere hasar verebilir.**

8. Teli bujiye bağlayın.

# Kendinden Tahrik Sisteminin Ayarlanması

Makine yeniyse, kendi kendine tahrik alamıyorsa veya ileri doğru sürüklenmeye meylediyorsa, tahrik kablosunu ayarlayın.

1. Makineyi açık havaya çıkarın ve motor çalışıyorken makinenin ileri doğru ilerlemesini önlemek için sağlam bir duvarın yakınındaki beton bir zemine yerleştirin.
2. Makineyi, ön lastikleri duvara karşı gelecek biçimde yerleştirin.

   **Not:** Alanın iyi havalandırıldığını ve makinenin fırlatabileceği hiçbir kalıntı bulunmadığını kontrol edin.

3. Vitesi üçe alın.
4. Motoru çalıştırın; bkz. Motoru Çalıştırma (sayfa 13).
5. Kendinden tahrik sistemi çubuğunu kola doğru çekin.

   **Not:** Kendinden tahrik sistemi çubuğu kola dokunur dokunmaz tekerlekler dönmeye başlamalıdır.

6. Motoru durdurun.
7. Makineyi ayarlamanız gerekiyorsa şunları yapın:
   - Kendinden tahrik sistemi çubuğunu etkinleştirdiğinizde tekerlekler dönmüyorsa, çekiş kayışı çok gevşektir. Tekerlek tahriki kontrol düğmesini (Şekil 23) saat yönünde 1 tur döndürün ve 4 ila 6 arası adımları tekrarlayın.

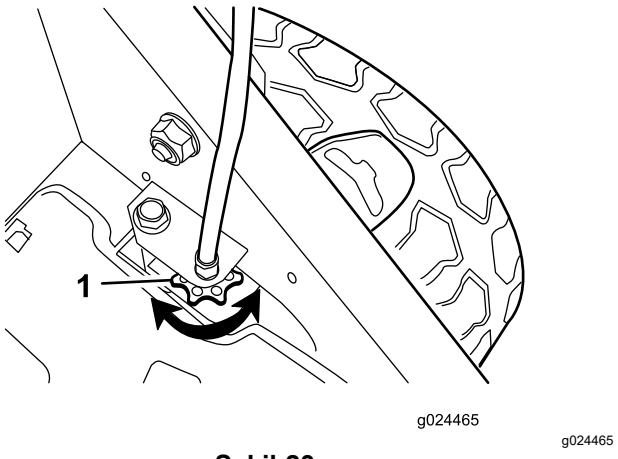


**Şekil 23**

1. Tekerlek tahriki kontrol düğmesi

   - Kendinden tahrik sistemi çubuğunu tam olarak etkinleştirmenizden önce tekerlekler dönerse, çekiş kayışı çok gergindir. Tekerlek tahriki kontrol düğmesini (Şekil 23) saatin aksi yönünde 1 tur döndürün ve 4 ila 6 arası adımları tekrarlayın.

8. Yeni bir çekiş kayısı varsa, rodaj döneminde kayışın normal bir şekilde gerilmesini sağlamak için tahrik kablosu ayarlama düğmesini saat yönünde 1 tur daha döndürün.

   **Not:** Kullanılmış bir kayışı ayarlıyorsanız bu adımı atlayabilirsiniz.

# Bıçağa Bakım Yapılması

Her zaman keskin bir bıçakla çim biçin. Keskin bir bıçak, temiz bir şekilde ve çim saplarını parçalamadan veya doğramadan keser.

## Makinenin Hazırlanması

1. Motoru durdurun ve tüm hareketli parçaların durmasını bekleyin.
2. Bujinin telini sökün.
3. Yakıt deposundaki yakıtı boşaltın.
4. Makineyi, hava filtresi yukarı bakacak şekilde **sağa** yatırın (Şekil Şekil 24'te gösterildiği gibi).

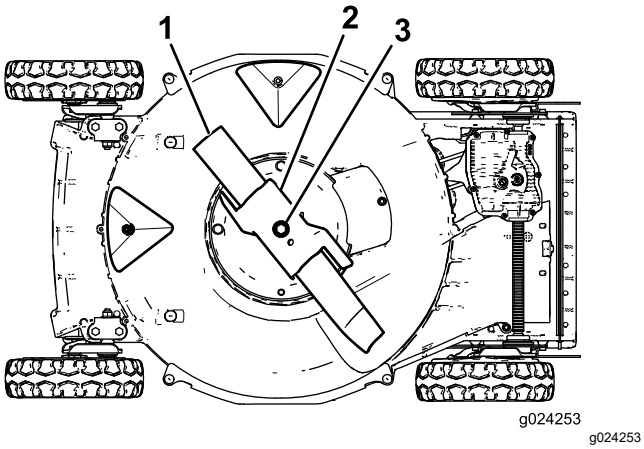


**Şekil 24**

1. Bıçak
2. Gaz pedalı
3. Bıçak cıvatası ve kilit pulu

## Bıçağın Kontrol Edilmesi

**Servis Aralığı:** Her kullanımdan önce veya günlük—Çim biçme makinesi bıçaklarını aşınma veya hasara karşı kontrol edin.

Bıçağı, özellikle düz ve kavisli parçaların buluştuğu noktalarda keskinlik ve aşınma bakımından kontrol edin (Şekil 25A). Kum ve aşındırıcı malzemeler bıçağın düz ve kavisli parçalarını bağlayan metali aşındırabileceğinden, makineyi kullanmadan önce bıçağı kontrol edin. Bir yarılma veya aşınma (Şekil 25B ve Şekil 25C) fark ederseniz bıçağı değiştirin; bkz. Bıçağın Çıkarılması (sayfa 22).

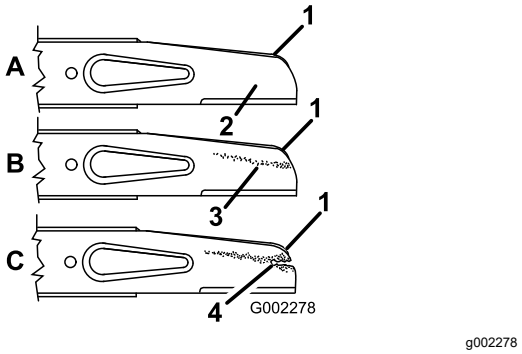


**Şekil 25**

1. Kanat
2. Bıçağın düz kısmı
3. Aşınma
4. Yarılma oluşumu

**Not:** En iyi performans için, çim biçme sezonu başlamadan önce yeni bir bıçak takın. Yıl boyunca, kesici kenarı korumak için her tür küçük çentiği törpüleyin.

**⚠ TEHLIKE**

**Aşınmış veya hasar görmüş bir bıçak kırılabilir, fırlayan bıçak parçaları size veya çevredekilere isabet edebilir ve ağır yaralanma veya ölüme yol açabilir.**

- **Bıçağı aşınma veya hasara karşı düzenli olarak kontrol edin.**
- **Aşınmış veya hasar görmüş bir bıçağı yenisiyle değiştirin.**

## Gaz Pedalının Kontrol Edilmesi

**Servis Aralığı:** Her kullanımdan önce veya günlük—Gaz pedalını aşınma veya hasara karşı kontrol edin.

Gaz pedalını aşırı aşınmaya karşı dikkatle kontrol edin (Şekil 26). Kum ve aşındırıcı malzemeler metali aşındırabileceğinden (özellikle Şekil 26şeklindeki 2 no'lu maddede gösterilen alandaki gibi), makineyi kullanmadan önce gaz pedalını kontrol edin. Gaz pedalındaki bir tırnağın keskin bir kenar nedeniyle aşındığını veya bir çatlak olduğunu fark ederseniz, gaz pedalını değiştirin; bkz. Bıçağın Çıkarılması (sayfa 22).

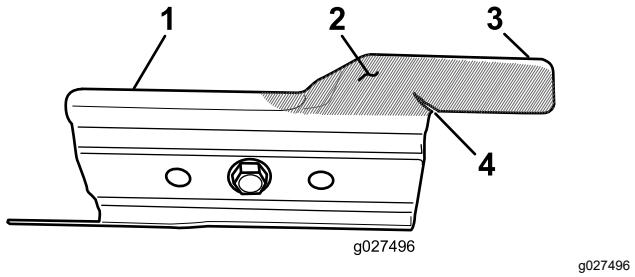


**Şekil 26**

1. Gaz pedalı
2. Aşınma alanı
3. Tırnak
4. Çatlak oluşumu

**⚠ UYARI**

**Aşınmış veya hasar görmüş bir gaz pedalı kırılabilir, fırlayan gaz pedalı parçaları size veya çevredekilere isabet edebilir ve ağır yaralanma veya ölüme yol açabilir.**

- **Gaz pedalını aşınma veya hasara karşı düzenli olarak kontrol edin.**
- **Aşınmış veya hasar görmüş bir gaz pedalını yenisiyle değiştirin.**

## Bıçağın Çıkarılması

1. Bıçağın ucunu sert bir bez veya sert dolgulu bir eldivenle tutun.
2. Bıçak somunlarını, gaz pedalını ve bıçağı yerinden çıkarın (Şekil 25).

## Bıçağın Bilenmesi

**Servis Aralığı:** Her 50 saatte—Bıçağı bileyin veya yenisiyle değiştirin. Bıçağın kenarı sert veya kumlu ortamlarda hızla körleşiyorsa bıçağa daha sık bakım yapın.

Orijinal kesim açısını (Şekil 27A) ve iç kesici kenar yarıçapını (Şekil 27B) korumak için bıçağın en üst kısmını törpüleyin. Her iki kesici kenardan da aynı miktarda malzeme giderirseniz bıçak dengeli kalacaktır.

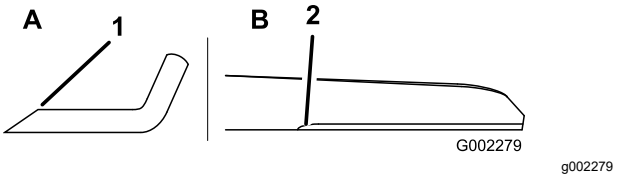


**Şekil 27**

1. Bıçağı sadece bu açıda bileyin.
2. Buradaki orijinal yarıçapı koruyun.

## Bıçağın Dengelenmesi

1. Bıçağın orta deliğini, bir mengeneye yatay olarak sıkıştırılmış bir çivi veya tornavida ucunun üzerine yerleştirerek bıçağın dengesini kontrol edin (Şekil 28).

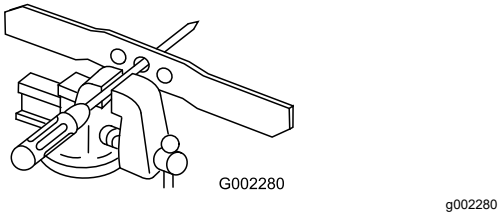


**Şekil 28**

**Not:** Ayrıca, piyasadan temin edebileceğiniz bir bıçak dengeleyici kullanarak da dengeyi kontrol edebilirsiniz.

2. Bıçağın herhangi bir ucu aşağı doğru dönerse, bıçağın hiçbir ucu düşmeyene kadar o ucu (kesici kenarı veya kesici kenarın yakınındaki ucu değil) törpüleyin.

## Bıçağın Takılması

1. Keskin, dengelenmiş bir Toro bıçağı; gaz pedalını ve bıçak somunlarını takın. Bıçağın düzgün takılması için, bıçak kanadı, çim biçme makinesi muhafazasının üst kısmına doğru bakmalıdır.

   **Not:** Bıçak somunlarını 20 ila 37 Nm torkla sıkın.

   **⚠ UYARI**

   **Makinenin gaz pedalı takılı değilken çalıştırılması bıçağın esnemesine, bükülmesine veya kırılmasına, bu da sizin veya çevredekilerin ağır yaralanmasına veya ölmesine yol açabilir.**

   **Makineyi, gaz pedalı takılı değilken çalıştırmayın.**

2. Makineyi çalıştırma konumuna geri getirin.

# Kayış Kapağının Altının Temizlenmesi

**Servis Aralığı:** Her 50 saatte—Kayış kapağının altındaki çim kalıntılarını ve kiri giderin.

1. Motoru durdurun ve tüm hareketli parçaların durmasını bekleyin.
2. Bujinin telini sökün.
3. Kayış kapağını (Şekil 29), çim biçme makinesi muhafazasından çıkarın.

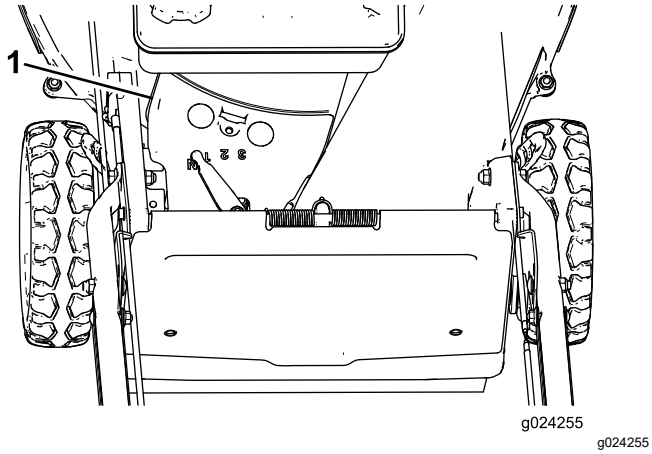


**Şekil 29**

1. Kayış kapağı

4. Kapağı kaldırıp çıkarın ve kayış alanının çevresindeki tüm kiri giderin.
5. Kayış kapağını takın.
6. Teli bujiye bağlayın.

# Tekerleklerin Temizlenmesi

**Servis Aralığı:** Her 40 saatte

***Önemli:*** **Yatak contalarının hasar görmemesi için, yataklara yüksek basınçlı su püskürtmeyin.**

**Not:** Makineyi olağanüstü koşullarda kullanıyorsanız, dişli ömrünü uzatmak için tekerlekleri tavsiye edilenden daha sık temizleyin.

1. Flanşlı kilit somunu ve tekerlek grubunu aks cıvatasından (Şekil 30) çıkarın.
2. Tekerlek-dişli alanındaki kiri temizleyin (Şekil 30).

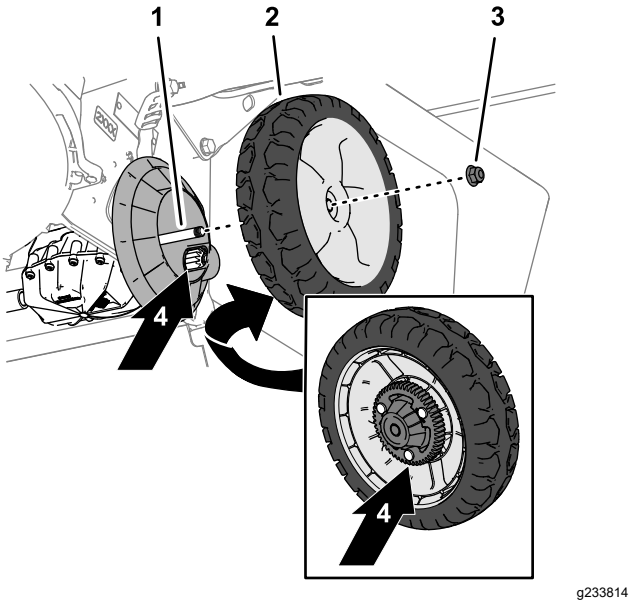


**Şekil 30**

1. Aks cıvatası
2. Tekerlek grubu
3. Flaşlı kilit somunu
4. Dişliler

3. Temizledikten sonra, dişlilere az miktarda yağlayıcı madde sürün (Şekil 30).
4. Flanşlı kilit somununu kullanarak, tekerlek grubunu aks cıvatasına monte edin (Şekil 30).

# Depolama

Makineyi sezon dışı depolamaya hazırlamak için, tavsiye edilen bakım prosedürlerini uygulayın; bkz. Depolama (sayfa 24).

Makineyi serin, temiz, kuru bir yerde saklayın. Makineyi korumak ve temiz tutmak için üzerini örtün.

## Yakıt Sisteminin Hazırlanması

Makineyi depolamadan önce son kez çim biçeceğiniz zaman, yakıt deposundaki yakıtı boşaltın.

1. Motoru, yakıtı bitip durana kadar çalıştırın.
2. Motora yakıt basın ve tekrar çalıştırın.
3. Kapanana kadar motoru çalışmaya bırakın. Motoru artık çalıştıramadığınız zaman, yeteri kadar kurumuş demektir.

## Motorun Hazırlanması

1. Motor hâlâ sıcakken, karterdeki yağı değiştirin; bkz. Motorun Yağını Değiştirme (sayfa 19).
2. Bujiyi sökün.
3. Bir yağ kabı kullanarak, buji deliğinden motor karterine yaklaşık 30 ml motor yağı ekleyin.
4. Yağı motor karterinin tamamına dağıtmak için, geri tepmeli marş kolunu çekerek motoru birkaç kez yavaş devirde çalıştırın.
5. Bujiyi takın, fakat teli bujiye **bağlamayın**.

## Genel Bilgiler

1. Makinenin altını temizleyin; bkz. Makinenin Altının Temizlenmesi (sayfa 17).
2. Silindirde, silindir kapağı kanatçıklarında ve fan muhafazasında kalmış olabilecek tüm kiri ve yabancı maddeleri giderin.
3. Motorun dış kısımlarında, ızgaralarda ve çim biçme makinesi muhafazasının üst kısmında kalmış olabilecek çim kalıntılarını, kirleri ve yabancı maddeleri giderin.
4. Bıçağın durumunu kontrol edin; bkz. Bıçağın Kontrol Edilmesi (sayfa 21).
5. Gaz pedalının durumunu kontrol edin; bkz. Gaz Pedalının Kontrol Edilmesi (sayfa 21).
6. Hava filtresine bakım yapın; bkz. Hava Filtresi Servis İşlemleri (sayfa 19).
7. Tüm somun, cıvata ve vidaları sıkın.
8. Paslanmış veya oyulmuş tüm boyalı yüzeyleri, Yetkili Servis Merkezinden satın alabileceğiniz boyayla boyayın.

## Makinenin Depodan Çıkarılması

1. Tüm sabitleme elemanlarını kontrol edin ve sıkın.
2. Silindirdeki fazla yağı atmak için bujiyi yerinden çıkarın ve marş motorunu kullanarak motoru hızla döndürün.
3. Bujiyi temizleyin veya çatlamış, kırılmış ya da elektrotları aşınmışsa yenisiyle değiştirin.
4. Bujiyi takın; bkz. Bujinin Bakımı (sayfa 20).
5. Varsa, gereken bakım prosedürlerini yerine getirin; bkz. Bakım (sayfa 18).
6. Yakıt deposuna taze yakıt doldurun.
7. Motor yağı seviyesini kontrol edin.
8. Teli bujiye bağlayın.

# Sorun giderme

| Sorun | Olası Neden | Düzeltici Tedbir |
|---|---|---|
| Motor çalışmıyor. | 1. Yakıt deposu boştur veya yakıt sisteminde bayat yakıt vardır.<br>2. Gaz kolu, JIGLE konumunda değildir.<br>3. Tel bujiye bağlı değildir.<br>4. Buji çukurlaşmıştır, bozulmuştur veya boşluk yanlıştır. | 1. Yakıt deposunu boşaltın ve/veya taze yakıtla doldurun. Sorun devam ederse, Yetkili Servisle irtibata geçin.<br>2. Gaz kolunu JIGLE konumuna getirin.<br>3. Teli bujiye bağlayın.<br>4. Bujiyi kontrol edin ve gerekirse boşluğu ayarlayın. Buji çukurlaşmış, bozulmuş veya çatlamışsa değiştirin. |
| Motor zor çalışıyor veya güç kaybediyor. | 1. Yakıt deposunda bayat yakıt vardır.<br>2. Hava filtresi elemanı kirlidir ve hava akımını kısıtlıyordur.<br>3. Makinenin alt kısmında kalıntılar ve pislik vardır.<br>4. Buji çukurlaşmıştır, bozulmuştur veya boşluk yanlıştır.<br>5. Motor yağı seviyesi düşüktür veya yağ kirlidir. | 1. Yakıt deposunu boşaltın ve taze yakıtla doldurun.<br>2. Hava filtresinin ön temizleyicisini temizleyin ve/veya kağıt hava filtresini değiştirin.<br>3. Makinenin alt kısmını temizleyin.<br>4. Bujiyi kontrol edin ve gerekirse boşluğu ayarlayın. Buji çukurlaşmış, bozulmuş veya çatlamışsa değiştirin.<br>5. Motor yağını kontrol edin. Kirliyse yağı değiştirin, yetersizse yağ ekleyin. |
| Motor düzensiz çalışıyor. | 1. Tel bujiye bağlı değildir.<br>2. Buji çukurlaşmıştır, bozulmuştur veya boşluk yanlıştır.<br>3. Gaz kolu, HIZLI konumunda değildir.<br>4. Hava filtresi elemanı kirlidir ve hava akımını kısıtlıyordur. | 1. Teli bujiye bağlayın.<br>2. Bujiyi kontrol edin ve gerekirse boşluğu ayarlayın. Buji çukurlaşmış, bozulmuş veya çatlamışsa değiştirin.<br>3. Gaz kolunu HIZLI konumuna getirin.<br>4. Hava filtresinin ön temizleyicisini temizleyin ve/veya kağıt hava filtresini değiştirin. |
| Makine veya motor aşırı miktarda titriyor. | 1. Bıçak bükülmüştür veya dengesizdir.<br>2. Bıçak montaj somunları gevşektir.<br>3. Makinenin alt kısmında kalıntılar ve pislik vardır.<br>4. Motorun montaj cıvataları gevşektir | 1. Bıçağı dengeleyin. Bıçak bükülmüşse, değiştirin.<br>2. Bıçak montaj somunlarını sıkın.<br>3. Makinenin alt kısmını temizleyin.<br>4. Motorun montaj cıvatalarını sıkın. |
| Kesme şekli eşit değil. | 1. 4 tekerlek de aynı yükseklikte değildir.<br>2. Bıçak körlenmiştir.<br>3. Aynı güzergahta tekrar tekrar biçme işlemi yapıyorsunuzdur.<br>4. Makinenin alt kısmında kalıntılar ve pislik vardır. | 1. 4 tekerleği de aynı yüksekliğe ayarlayın.<br>2. Bıçağı bileyin ve dengeleyin.<br>3. Biçme güzergahını değiştirin.<br>4. Makinenin alt kısmını temizleyin. |
| Boşaltma kanalı tıkanıyor. | 1. Gaz kolu, HIZLI konumunda değildir.<br>2. Kesim yüksekliği çok alçaktır.<br>3. Çok hızlı kesim yapıyorsunuzdur.<br>4. Çim ıslaktır.<br>5. Makinenin alt kısmında kalıntılar ve pislik vardır. | 1. Gaz kolunu HIZLI konumuna getirin.<br>2. Kesim yüksekliğini artırın.<br>3. Yavaşlayın.<br>4. Çimleri biçmeye başlamadan önce çimin kurumasını bekleyin.<br>5. Makinenin alt kısmını temizleyin. |
| Makine kendinden tahrik alamıyor. | 1. Kendinden tahrik sistemi kablosu ayarsızdır veya hasarlıdır.<br>2. Kayış kapağının altında kalıntı vardır. | 1. Kendinden tahrik sistemi kablosunu ayarlayın. Gerekiyorsa kabloyu yenisiyle değiştirin.<br>2. Kayış kapağının altındaki kalıntıları giderin. |

# Notlar:

# Notlar:

## Avrupa Gizlilik Bildirimi

Toro'nun Topladığı Bilgiler
Toro Warranty Company (Toro) gizliliğinize saygı göstermektedir. Garanti talebinizi işleme koymak ve bir ürünün geri çağrılması durumunda sizinle irtibata geçebilmek için, doğrudan veya yerel Toro şirketi ya da satıcısı aracılığıyla belirli kişisel bilgilerinizi bizimle paylaşmanızı talep ederiz.

Toro garanti sistemi, Amerika Birleşik Devletleri dahilindeki sunucularda saklanır, burada gizlilik kanunu sizin ülkenizde geçerli olan kanunlarla aynı korumayı sağlayamayabilir.

BİZİMLE KİŞİSEL BİLGİLERİNİZİ PAYLAŞARAK, BU GİZLİLİK BİLDİRİMİNDE AÇIKLANAN ŞEKİLDE KİŞİSEL BİLGİLERİNİN İŞLENMESİNİ ONAYLIYORSUNUZ.

Toro'nun Bilgileri Kullanma Yöntemi
Toro, garanti talebinizi işleme koymak ve bir ürünün geri çağrılması durumunda sizinle irtibata geçebilmek için ve ayrıca nedenini açıkladığımız diğer amaçlar doğrultusunda kişisel bilgilerinizi kullanabilir. Toro, bu faaliyetlerin herhangi birine bağlı olarak, bilgilerinizi Toro'nun bağlı kuruluşları, satıcılar veya diğer iş ortaklarıyla paylaşabilir. Kişisel bilgilerinizi herhangi başka bir şirkete satmayız. Geçerli kanunlara uygunluk ve ilgili makamlardan gelen talepleri karşılamak, sistemlerimizi düzgün işletebilmek veya kendi güvenliğimizi ya da diğer kullanıcıların güvenliğini sağlamak için kişisel bilgileri ifşa etme hakkımızı saklı tutarız.

Kişisel Bilgilerinizin Saklanması
Kişisel bilgilerinizi, özgün toplanma amacı veya diğer yasal amaçlar (yasaya uygunluk gibi) veya geçerli kanunun şart koştuğu şekilde ihtiyaç duyduğumuz süre boyunca saklarız.

Toro'nun Kişisel Bilgilerinizin Güvenliği hakkındaki Yükümlülüğü
Kişisel bilgilerinizin güvenliğini korumak için makul önlemler alırız. Ayrıca, kişisel bilgilerinizin doğruluğunu ve güncelliğini korumak için de gerekli adımları atarız.

Kişisel Bilgilerinize Erişim ve Düzeltme
Kişisel bilgilerinizi düzenlemek veya düzeltmek istiyorsanız, lütfen legal@toro.com adresine e-posta yazarak bizimle irtibata geçin.

## Avustralya Tüketici Kanunu

Avustralyalı müşterilerimiz, Avustralya Tüketici Kanunu ile ilgili bilgileri kutunun içinde veya yerel Toro Satıcısında bulabilirler.