Form No. 3442-560 Rev A

TORO®

Count on it.

Ръководство за оператора

Косачка за трева Flex-Force Power System™ 60 V MAX 55 см Recycler®

Номер на модела 21864—Сериен номер 400000000 и следващ
Номер на модела 21864T—Сериен номер 400000000 и следващ

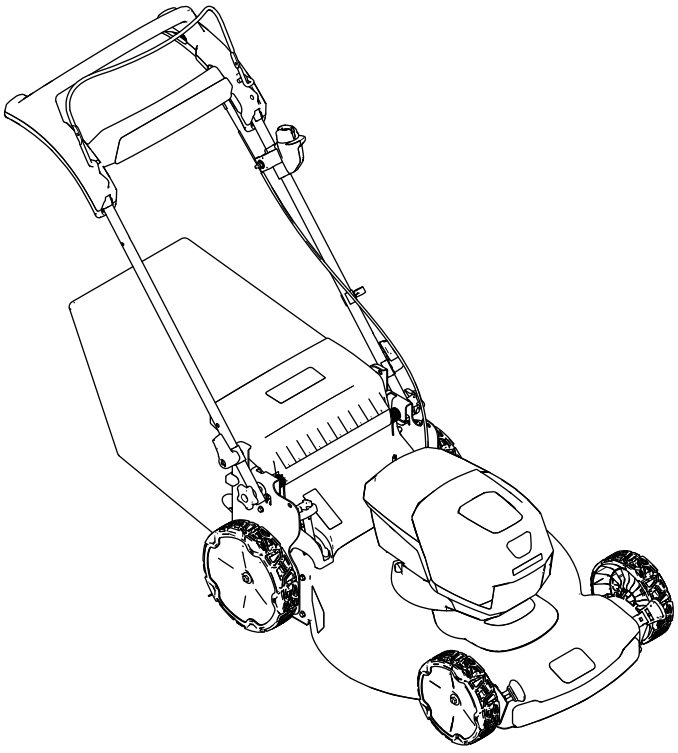

Регистрирайте се на www.Toro.com.
Оригинални указания (БГ)

CE

3442-560

Настоящият продукт отговаря на всички действащи европейски директиви. За подробна информация, моля, вижте Декларацията за съответствие (ДЗС) на конкретния продукт.

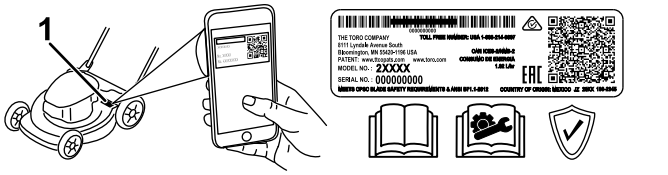

g275230

Фигура 1

1. Място на табелката с модела и серийния номер

Въведение

Тази роторна косачка за тревни площи, управлявана от ходещ оператор, е предназначена за употреба от собственици на имоти. Косачката е предназначена основно за косене на добре поддържани тревни площи в жилищни райони. Тя не е предназначена за рязане на храсти или за употреба в селското стопанство. Конструирана е за работа с литиево-йонен акумулатор модели 81860 (доставя се с модел 21864), или модел 81875; може също така да използва акумулатор модел 81825 или модел 81860. Тези акумулатори са конструирани за зареждане само с помощта на зарядно устройство модели 81802 (доставя се с модел 21864) или модел 81805. Използването на тези продукти за цели, различни от предназначението им, може да бъде опасно за Вас и за околните.

Моделът 21864T не се доставя с акумулатор или със зарядно устройство.

Прочетете внимателно представената тук информация, за да научите как да работите и да поддържате правилно изделието и да избягвате наранявания и повреди. Отговорността за правилната и безопасна работа с изделието е изцяло Ваша.

Посетете www.Toro.com за допълнителна информация, включително съвети за безопасна работа, учебни материали, информация за аксесоари, помощ при намиране на дилър, или за регистриране на продукта.

Във всички случаи, когато се нуждаете от сервизно обслужване, от оригинални резервни части от производителя, или от допълнителна информация, свържете се с упълномощен за сервизно обслужване дилър или с отдела за обслужване на клиентите на производителя, като не забравите да укажете модела и серийните номера на Вашия продукт. Фигура 1 идентифицира мястото на данните за модела и серийните номера на продукта. Запишете номерата в предвиденото за целта място.

Важно: **За достъп до данни за гаранцията, резервни части и друга информация за продукта можете да сканирате с Вашето мобилно устройство QR кода (ако има) върху стикера със серийния номер.**

© 2020—The Toro® Company

Всички права запазени

Безопасност
ВАЖНИ ИНСТРУКЦИИ ЗА БЕЗОПАСНОСТ

ПРЕДУПРЕЖДЕНИЕ – При използване на електрически уред винаги трябва да прочетете и да спазвате основните предпазни мерки и указания за безопасност, за да намалите риска от пожар, токов удар или нараняване, включително следното:

I. Обучение

1. Операторът на машината е отговорен за инциденти или опасности за други хора или имуществото им.
2. Не разрешавайте на деца да работят или да си играят с машината, акумулатора или зарядното устройство; местни правила може да ограничават възрастта на оператора.
3. Не позволявайте на хора с намалени физически, сензорни или умствени способности, или без нужния опит и познания да използват машината, акумулатора или зарядното устройство, ако не са получили инструкции за безопасната работа, и разбират опасностите, свързани с използването ѝ.
4. Преди да използвате машината, акумулатора или зарядното устройство, прочетете всички инструкции и предупредителните обозначения върху тези продукти.
5. Запознайте се с органите за управление и правилното използване на машината, акумулатора и зарядното устройство.

II. Подготовка

1. Дръжте околните, особено малките деца и домашните любимци, далече от работния участък.
2. Не работете с машината, без да са поставени на място и да функционират правилно всички предпазители и устройства за безопасност като дефлектори или кошове за трева в машината.
3. Проверете участъка, в който ще използвате машината, и отстранете всички обекти, които може да пречат на работата на машината или да бъдат изхвърлени от нея.
4. Преди да използвате машината, се уверете че ножът, болтът на ножа и монтажният възел на режещия апарат не са износени или повредени. Сменете етикети, ако се повредени или не е възможно да се четат.
5. Използвайте само акумулатора, който е специфициран от Toro. Ако се използват други принадлежности и приставки, може да се увеличи рискът от нараняване или пожар.
6. Включването на зарядното устройство в контакт, който не е от 100 до 240 V, може да причини пожар или електрически удар. Не включвайте зарядното устройство в контакт, който не е от 100 до 240 V. Ако свързването изисква друг щепсел, използвайте допълнителен адаптер с правилната конфигурация за контакта със захранването, ако е нужно.
7. Не използвайте повреден или променян акумулатор или зарядно устройство, които могат да реагират непредсказуемо и да предизвикат пожар, експлозия или риск от нараняване.
8. Ако захранващият кабел за зарядното устройство е повреден, свържете се с упълномощен за сервизно обслужване дилър, за да бъде заменен.
9. Не използвайте акумулатори от тип, който не позволява презареждане.
10. Зареждайте акумулатора само със зарядното устройство, специфицирано от Toro. Зарядно устройство, подходящо за даден вид акумулатори, може да носи риск от пожар, ако се използва с друг тип акумулатор.
11. Зареждайте акумулатора само в зона с добра вентилация.
12. Не излагайте акумулатора или зарядното устройство на влиянието на огън или температури над 68° C.
13. Спазвайте всички инструкции за зареждане и не зареждайте акумулатора при температури извън диапазона, посочен в инструкциите. В противен случай можете да повредите акумулатора и да увеличите риска от пожар.
14. Обличайте се правилно – Носете подходящо облекло, включително защитни очила, дълги панталони, стабилни, устойчиви на хлъзгане обувки (не на бос крак или със сандали), и защита за слуха. Вържете дългата коса отзад и не носете висящи бижута, които могат да бъдат захванати от движещи се части. Носете маска против прах, ако работите в запрашени условия. Препоръчва се да се използват гумени ръкавици.

III. Работа с машината

1. Контакт с движещ се режещ нож причинява тежко нараняване. Дръжте ръцете и краката си далече от зоната за косене и от всички движещи се части на машината. Стойте далеч от всеки отвор за разтоварване.

2. Използването на машината за цели, различни от нейното предназначение, може да бъде опасно за вас и за околните.
3. Изключвайте самоходното придвижване (ако има), преди да стартирате машината.
4. Предотвратете случайно стартиране – Уверете се, че бутонът за електрическото стартиране е изваден от гнездото за запалването, преди да свържете акумулатора и да работите с машината.
5. Заостряйте вниманието си, когато работите с машината. Не се ангажирайте с дейности, които ще Ви разсейват, в противен случай може да възникне телесно нараняване или имуществени щети.
6. Спрете машината, извадете бутона за електрическото стартиране, свалете акумулатора от машината и изчакайте всички движения да се прекратят, преди да регулирате, обслужвате, почиствате или съхраните машината.
7. Изваждайте акумулатора и бутона за електрическото стартиране от машината винаги когато я оставяте без надзор или преди смяна на принадлежности.
8. Не форсирайте машината – Оставете я да работи по-добре и по-безопасно в режима, за който е конструирана.
9. Внимавайте – Наблюдавайте действията си и бъдете разумни, когато работите с машината. Не работете с машината, когато сте болни, уморени или под въздействието на алкохол или лекарства/опиати.
10. Работете с машината само при добра видимост и при добри климатични условия. Не работете с машината, когато има риск от светкавици.
11. При обръщане на посоката на движението или при дърпане на косачката внимавайте изключително много.
12. Поддържайте стабилен стоеж и равновесие през цялото време, особено по време на работа на склон. Косете по дължината на склоновете, никога надолу или нагоре. Бъдете много внимателни, когато променяте посоката по време на работа на склон. Не косете по много стръмни склонове. Никога не тичайте с машината, а вървете.
13. Не насочвайте изхвърляния материал срещу хора. Избягвайте да насочвате изхвърляния материал срещу стена или препятствия; той може да рикошира към Вас. Спирайте режещия нож(ове), когато пресичате повърхности с чакъл.
14. Внимавайте за дупки, коловози, издатини, камъни или други скрити опасности. При работа по неравен терен може да загубите равновесие или да политнете.
15. Ако се подхлъзнете по мокри трева и листа и се докоснете до ножа, това може да доведе до сериозни телесни наранявания. Избягвайте да косите трева при мокри условия или при дъжд.
16. Ако машината се удари в някакъв обект или започне да вибрира, незабавно изключете машината, извадете бутона за електрическото стартиране, извадете акумулатора и изчакайте спирането на всички движещи се части, преди да проверите машината за повреди. Преди да възобновите работа, извършете необходимите ремонти.
17. Спрете машината и извадете бутона за електрическото стартиране, преди да натоварите машината за превозване.
18. При неблагоприятни условия акумулаторът може да изпуска течност, избягвайте контакт с нея. Ако случайно осъществите контакт с течността, промийте с вода. Ако течността попадне в очите Ви, потърсете медицинска помощ. Течност, изтичаща от акумулатора, може да причини дразнене или изгаряния.

IV. Поддръжка и съхранение

1. Спрете машината, извадете бутона за електрическото стартиране, свалете акумулатора от машината и изчакайте всички движения да се прекратят, преди да регулирате, обслужвате, почиствате или съхраните машината.
2. Не опитвайте да ремонтирате машината, освен както е посочено в инструкциите. За извършване на обслужване се свържете с упълномощен сервизен дилър на Toro, като се използват оригинални резервни части.
3. Носете ръкавици и защита за очите при обслужването на машината.
4. За да поддържате баланс, заточвайте затъпен нож и от двата края. Почиствайте ножа и го поддържайте балансиран.
5. Ако ножът е изкривен, износен или напукан, сменете го. Ако ножът не е балансиран, това води до вибрации, които могат да повредят мотора или да причинят нараняване.
6. Когато обслужвате ножа, имайте предвид, че той още продължава да се върти и след изключването на захранването.
7. Проверявайте често коша за трева за влошаване на състоянието му или износване,

ЗАПАЗЕТЕ ТЕЗИ ИНСТРУКЦИИ

и ако е износен, го заменете с [резервен] от Toro.

8. За постигане на най-добра производителност, използвайте само оригинални резервни части и принадлежности от Toro. Неоригинални резервни части и принадлежности от други производители, могат да бъдат опасни, а тяхната употреба може да анулира гаранцията на продукта.
9. Обслужвайте машината – Поддържайте режещите ръбове остри и чисти, за да постигнете най-добра производителност и безопасност. Поддържайте ръкохватките сухи, чисти и без масло или грес по тях. Дръжте предпазителите в нужните места и в добро работно състояние. Поддържайте ножовете остри. Използвайте само идентични резервни ножове.
10. Проверявайте машината за повредени части – Ако има повредени предпазители или други части, определяйте дали машината може да работи нормално. Проверявайте движещи се части, които се нуждаят от регулиране или са огънати, счупени или в друго състояние, което може да повлияе на функционирането им. Освен ако не е посочено нещо в инструкциите, за ремонти или замяна на повредена част се обръщайте към упълномощен за сервизно обслужване дилър.
11. Когато акумулаторът не се използва, дръжте го далече от метални предмети като кламери, монети, ключове, пирони и винтове, които могат да свържат накъсо клемите му. Закъсяването на клемите на акумулатора може да предизвика изгаряния или пожар.
12. Проверявайте често ножа и дали монтажните болтове на мотора са притегнати.
13. Когато машината не се използва, съхранявайте е на закрито в сухо и надеждно място, до което деца нямат достъп.
14. ВНИМАНИЕ – Неправилно отношение към акумулатора може да носи риск от пожар или химическо изгаряне. Не разглобявайте акумулатора. Не нагрявайте акумулатора над 68° C и не го хвърляйте в огън. Заменяйте акумулатора само с оригинален акумулатор от Toro; използването на друг тип акумулатор може да предизвика пожар или експлозия. Дръжте акумулатора извън обсега на деца и в оригиналната опаковка, докато не стане нужно да се използва.
15. Не хвърляйте акумулатора в огън. Клетките му може да експлодират. Проверете местните правила за възможни специални инструкции за изхвърлянето му.

Етикети с указания за безопасност и инструкции

Етикетите с предупреждения и инструкции за безопасност са лесно видими за оператора и са разположени в близост до всеки потенциално опасен участък. Заменяйте повредените или липсващи стикери.

Модел 81860



decal137-9489

137-9489

1. Прочетете *Ръководството за оператора*.
2. Рециклиране
3. Съдържа литиеви йони; да не се изхвърля.
4. Дръжте далече от открит пламък.
5. Да не се подлага на действието на дъжд.

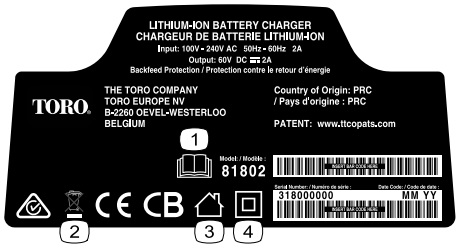

decal137-9495

137-9495

1. Прочетете *Ръководството за оператора*.
2. Да не се изхвърля.
3. За работа в помещение.
4. С двойна изолация



decal137-9496

137-9496

1. Акумулаторът се зарежда.
2. Акумулаторът е напълно зареден.
3. Акумулаторът е с температура над или под допустимия температурен диапазон.
4. Грешка при зареждане на акумулатора

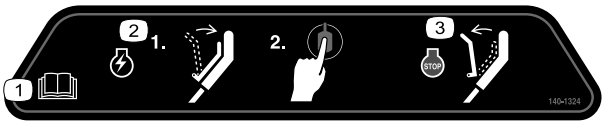

decal140-1324

140-1324

1. Прочетете *Ръководството за оператора*.
2. За да стартирате машината, стиснете лостчето към ръкохватката и натиснете бутона.
3. За да изключите машината, освободете лостчето.

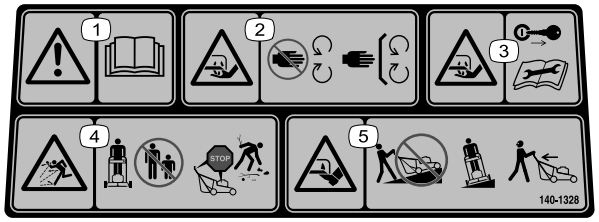

decal140-1328

140-1328

1. Предупреждение – прочетете *„Ръководство за оператора“*.
2. Опасност от порязване/отрязване на ръката, нож на косачката – стойте далече от движещи се части; дръжте поставени всички предпазители и щитове.
3. Опасност от порязване/отрязване на ръка, нож на косачката – Извадете ключа и прочетете *Ръководство за оператора*, преди да пристъпите към сервизно обслужване.
4. Опасност от изхвърлени предмети – дръжте околните на разстояние от машината. Преди да напуснете мястото на оператора, изключете мотора и изчакайте спирането на всички движещи се части; събирайте частиците, преди да косите.
5. Опасност от порязване/отрязване на крака, нож на косачката – не косете нагоре или надолу по склоновете; косете само по дължината на склоновете; гледайте зад себе си, ако работите на заден ход.

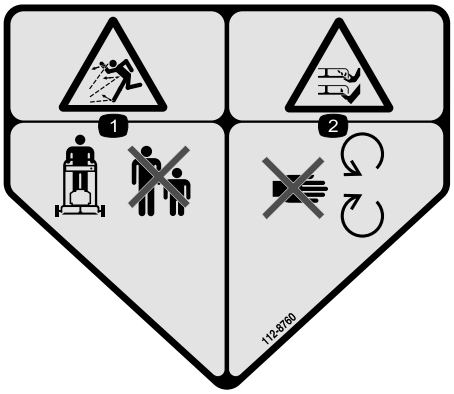

decal112-8760

112-8760

1. Опасност от изхвърлени обекти – дръжте околните на разстояние от машината.
2. Опасност от порязване/отрязване на ръка или крак, нож на косачката – стойте настрани от движещите се части.

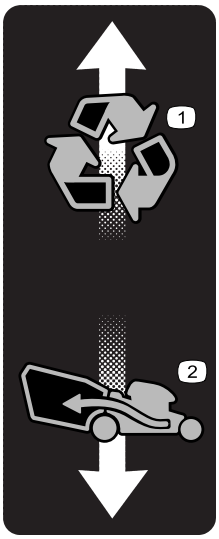

decal139-6557

139-6557

1. Режим на рециклиране
2. Режим за събиране на отрезките в кош

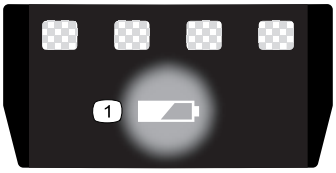

decal137-9461

137-9461

1. Състояние на зареждането на акумулатора

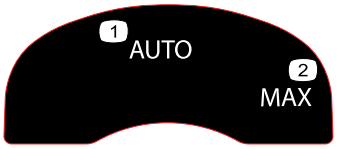

decal134-4691

134-4691

1. Автоматична скорост
2. Максимална скорост

Настройка

Забележка: Акумулаторът не е напълно зареден при покупката. Преди да използвате машината за първи път, вижте Зареждане на акумулатора (Страница 19).

1

Инсталиране на зарядното устройство (опция)

Не са необходими части

Процедура

По желание е възможно зарядното устройство да бъде монтирано здраво върху стена с използване на отворите с формата на ключ за монтиране на зарядното устройство върху стена.

Инсталирайте го в помещение (например гараж или друго сухо място), близо до контакт със захранване и без достъп за деца.

Вижте Фигура 2 за съдействие при монтажа на зарядното устройство.

Разположете зарядното устройство върху правилно позиционираните крепежни части (не са включени в доставката).

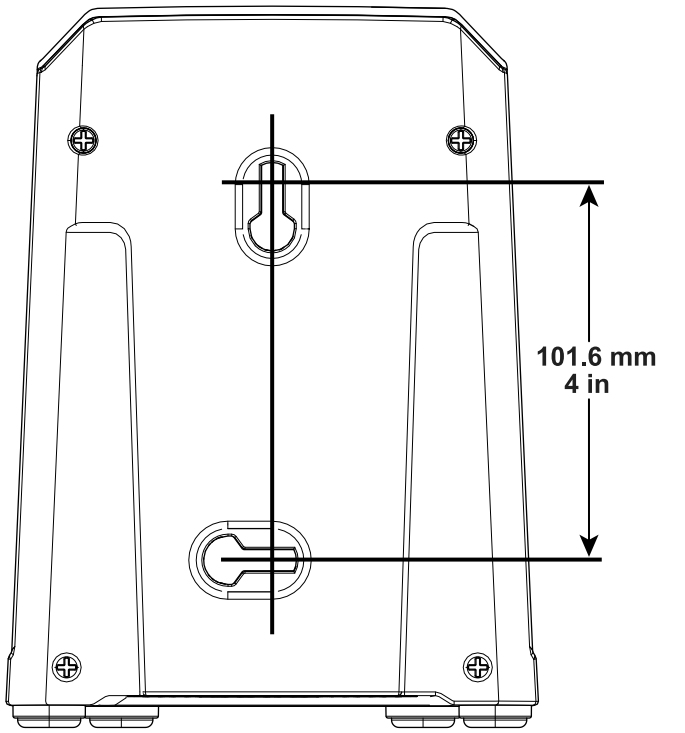

Фигура 2

2

Разгъване на ръкохватката

Не са необходими части

Процедура

⚠ ВНИМАНИЕ

Неправилното разгъване на ръкохватката може да повреди кабелите, което да доведе до възникване на опасни работни условия.

- **При прибиране и разгъване на ръкохватката внимавайте да не повредите кабела(лите).**
- **Уверете се, че кабела(лите) са прокарани извън ръкохватката.**
- **Ако повредите някой кабел, се свържете с упълномощен за сервизна дейност дилър.**

Забележка: Уверете се, че кабелите са прокарани извън ръкохватката и че не са прищипани (D на Фигура 3).

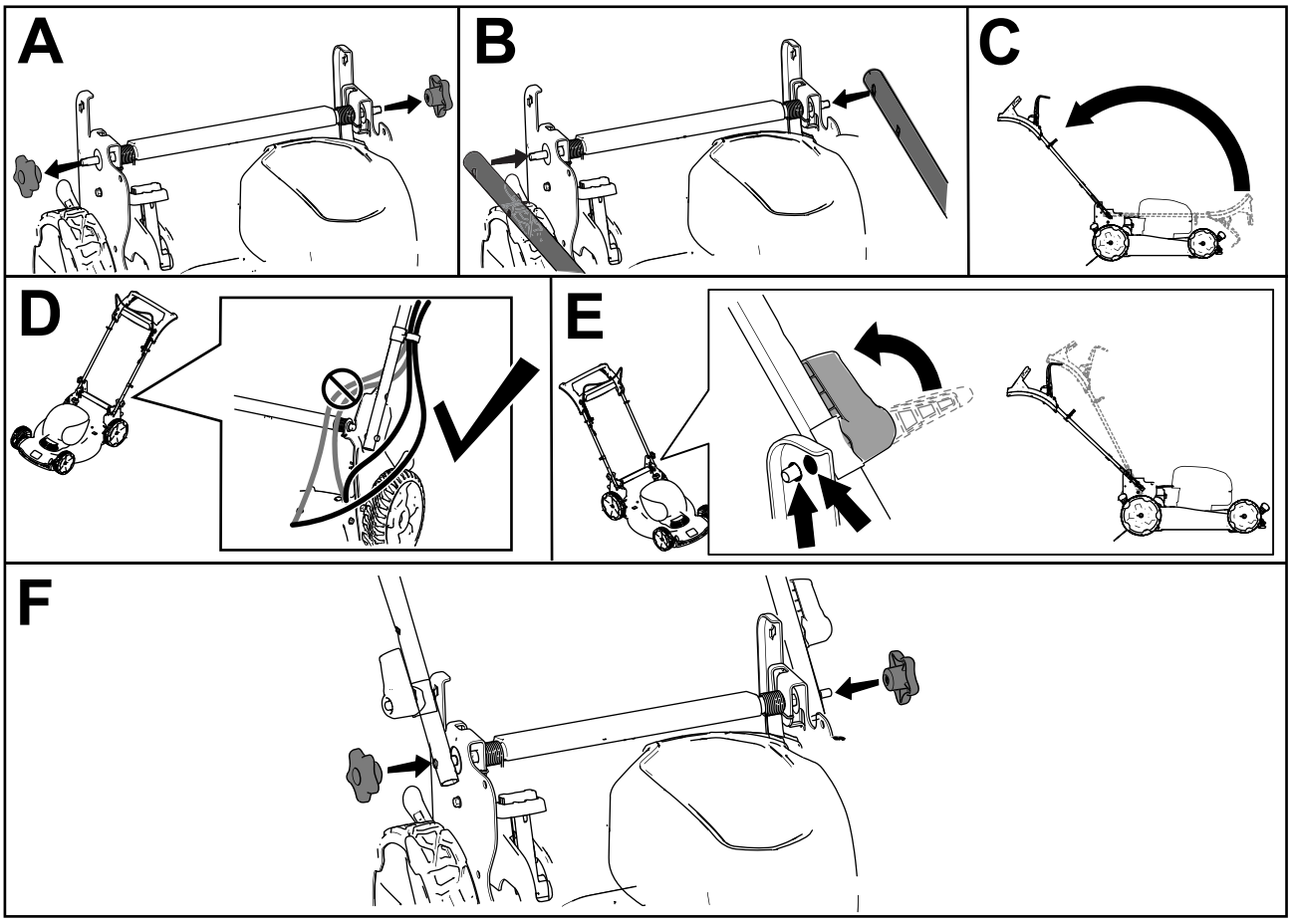

g335466

Фигура 3

3

Сглобяване на коша за трева

Не са необходими части

Процедура

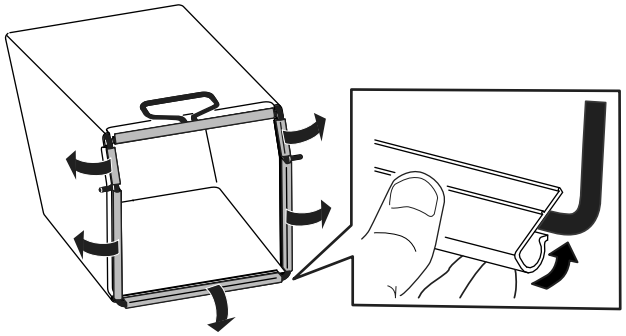

g334351

Фигура 4

Преглед на продукта

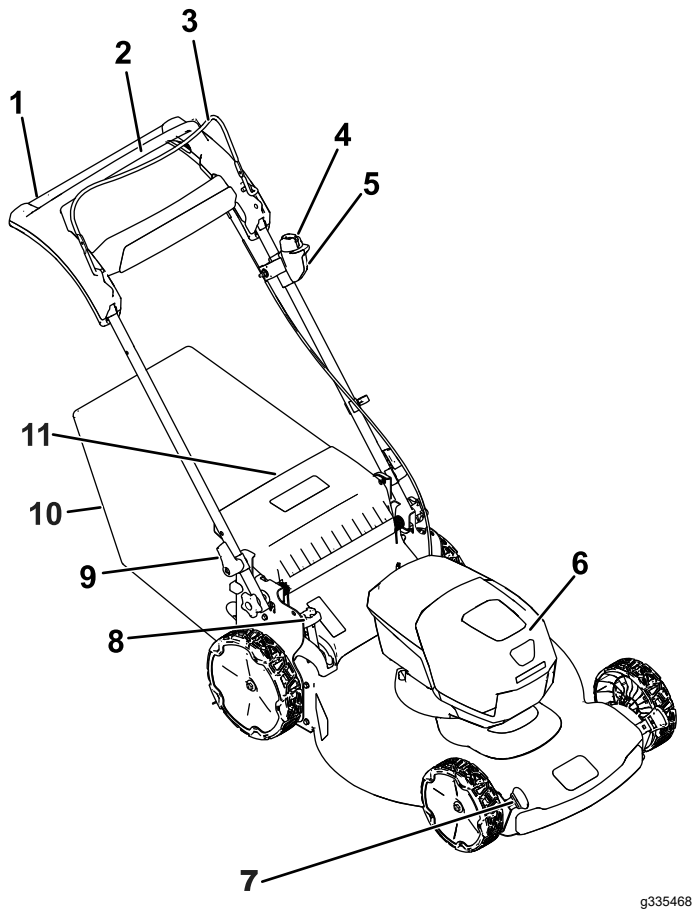

Фигура 5

1. Ръкохватка
2. Лостче за самоходно придвижване на косачката
3. Лостче за управление на ножа
4. Бутон за електрическото стартиране
5. Ключ за електрическото стартиране
6. Отделение на акумулатора
7. Лостче за височината на косене (4)
8. Лостче за коша за трева при поискване
9. Лостче на ръкохватката (2)
10. Кош за отпадна трева
11. Заден дефлектор

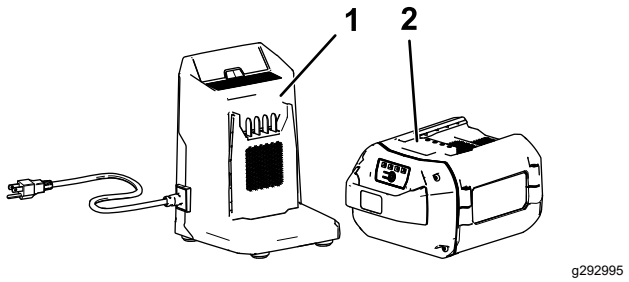

Фигура 6

1. Зарядно устройство модел 81802 (доставя се с модела 21864)
2. Акумулатор модел 81860 (доставя се с модела 21864)

Технически данни

Акумулатор

Модел	**81860**
Капацитет на акумулатора	6,0 амперчаса
	324 Wh
Номинални данни от производителя = 60 V максимално напрежение и номинално напрежение 54 V. Действителното напрежение варира в зависимост от товара.	

Зарядно устройство

Модел	**81802**
Тип	Зарядно устройство за литиево-йонен акумулатор модел 60 V макс.
Входно напрежение	100 до 240 V променлив ток 50/60 Hz макс. 2,0 A
Изходно напрежение	60 V макс. постоянен ток 2,0 A

Подходящи температурни диапазони

Зареждайте/съхранявайте акумулатора при температура	5° C до 40° C*
Използвайте акумулатора при температура	–30° C до 49° C*
Работете с машината при температура	0° C до 49° C*

*Времето за зареждане ще се увеличи, ако не зареждате акумулатора в рамките на този диапазон.

Съхранявайте машината, акумулатора и зарядното устройство в затворена и суха зона.

Действие

Преди започване на работа

Инсталиране на акумулатора

Важно: **Използвайте акумулатора само при температури в рамките на допустимия диапазон; вижте Технически данни (Страница 12).**

1. Проверявайте дали вентилационните отвори на акумулатора са чисти от прах и частици.
2. Вдигнете капака на отделението на акумулатора (A на Фигура 7).
3. Изравнете вдлъбнатия участък в акумулатора с езичето на машината и плъзнете акумулатора в отделението, предвидено за него, докато не се заключи на мястото си (B на Фигура 7).
4. Затворете капака на отделението на акумулатора (C на Фигура 7).

   Забележка: Ако капачето на отсека за акумулатора не е затворено докрай, акумулаторът не е монтиран напълно.

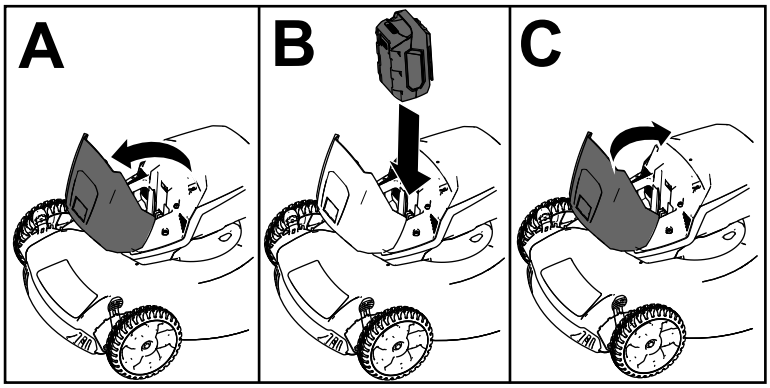

g251221

Фигура 7

Регулиране на височината на косене

⚠ ОПАСНОСТ

По време на регулиране на височината на косене ръцете ви може да се окажат в контакт с движещ се нож, което да доведе до тежко нараняване.

- **Преди да регулирате височината на косене, изключете мотора, извадете бутона за електрическото стартиране (ако има) и изчакайте спирането на всички движещи се части.**
- **При регулиране на височината на косене не пъхайте пръстите си под корпуса на машината.**

Регулирайте височината на косене до постигане на желаната от вас височина. Регулирайте всичките колела на една и съща височина (Фигура 8).

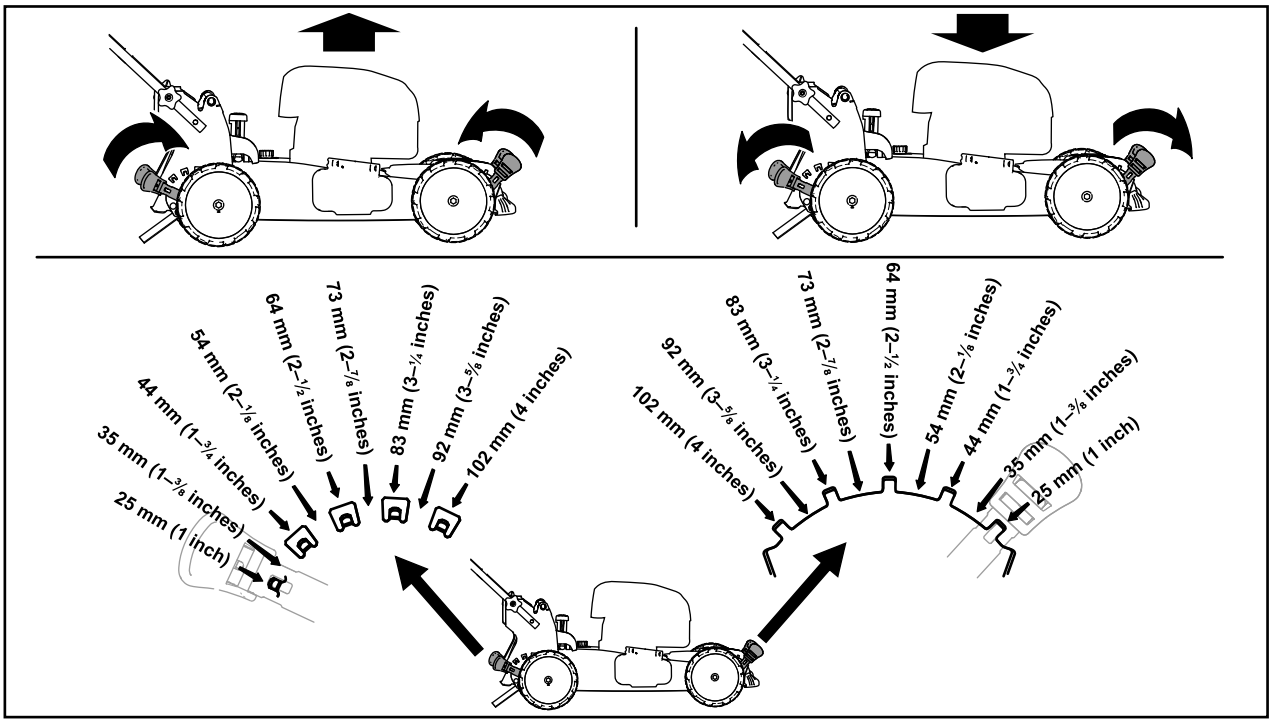

g254131

Фигура 8

По време на работа

Стартиране на машината

1. Уверете се, че в машината е инсталиран акумулаторът, вижте Инсталиране на акумулатора (Страница 13).
2. Вкарайте бутона за електрическото стартиране в гнездото за ключа за електрическия стартер (A на Фигура 9).
3. Стиснете лостчето за управление на ножа и го задръжте към ръкохватката (B на Фигура 9).
4. Натиснете бутона за електрическото стартиране и го задръжте натиснат, докато моторът се стартира (C на Фигура 9).

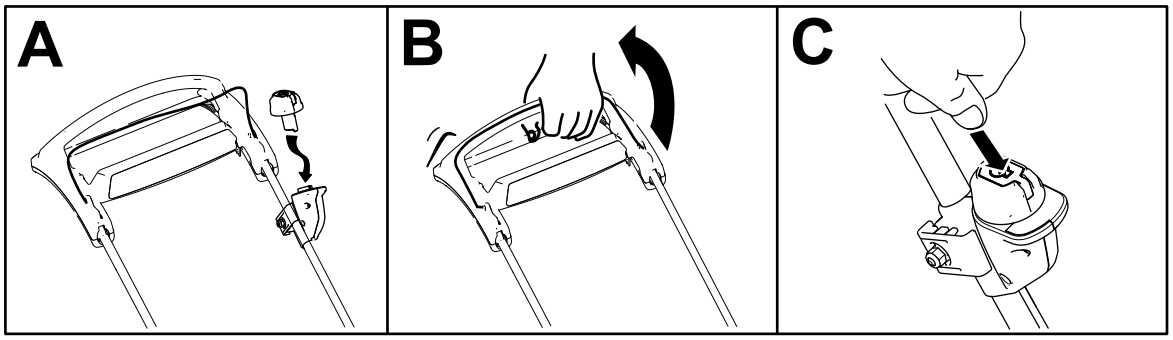

g335467

Фигура 9

Използване на самоходното придвижване

Просто вървете с ръце върху горната ръкохватка и с лакти отстрани на тялото, при което машината ще поддържа автоматично скоростта ви (Фигура 10).

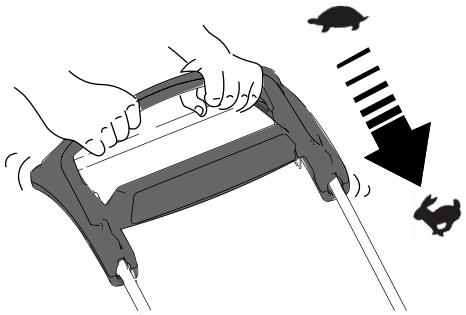

g334136

Фигура 10

Забележка: Ако след привеждане в самоходен режим машината не се движи безпрепятствено назад, спрете да вървите, поставете ръцете си на място и осигурете на машината възможност да се придвижи няколко сантиметра напред, за да изключите колесното задвижване. Можете също така да се опитате да бръкнете под горната ръкохватка към металната ръкохватка и да избутате машината няколко сантиметра напред. Ако машината все още не се движи назад както трябва, свържете се с упълномощен за сервизно обслужване дилър.

Събиране на отрезките в кош

Когато искате да съберете отпадните отрезки от трева и листа от тревната площ, използвайте коша за трева.

Ако лостчето за коша за трева при поискване е в положението за рециклиране, преместете го в положението за събиране на трева; вижте Действие с лостчето за коша за трева при поискване (Страница 17).

Монтаж на коша за трева

1. Вдигнете и задръжте задния дефлектор (A на Фигура 11).
2. Монтирайте коша за трева, като внимавате щифтовете на коша са се намират върху каналите в ръкохватката (B на Фигура 11).
3. Спуснете задния дефлектор.

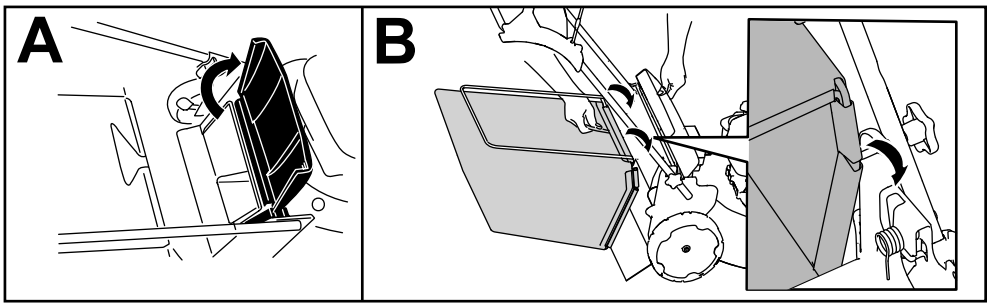

g334207

Фигура 11

Демонтаж на коша за трева

За да изкарате ръкохватката, изпълнете стъпките в/ъв Монтаж на коша за трева (Страница 16) в обратна последователност.

Рециклиране на отпадните отрезки

Вашата машина се доставя от завода, готова за рециклиране на отпадните отрезки от трева и листа обратно в тревната площ.

Ако кошът за трева е в машината и лостчето за коша за трева при поискване е в положението за събиране на трева, преместете го в положението за рециклиране, вижте Действие с лостчето за коша за трева при поискване (Страница 17).

Действие с лостчето за коша за трева при поискване

Функцията за използване на коша за трева при поискване Ви дава възможност или да събирате, или да рециклирате трева и отпадни отрезки, когато кошът за трева е закрепен към машината.

- **За да събирате трева и отпадни отрезки**, натиснете бутона върху лостчето за коша за трева при поискване и местете лостчето напред, докато бутонът върху лостчето изскочи нагоре (Фигура 12).

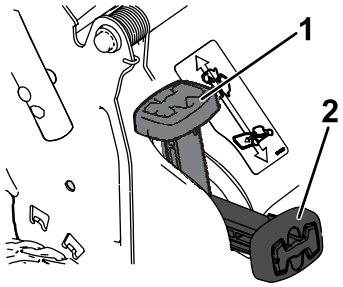

g251583

Фигура 12

1. Лостче за коша за трева при поискване (в положението за рециклиране)
2. Лостче за коша за трева при поискване (в положението за събиране на трева)

- **За да рециклирате трева и отпадни отрезки**, натиснете бутона върху лостчето и местете лостчето назад, докато бутонът върху лостчето изскочи нагоре.

  Важно: **За правилна работа, отстранявайте тревата и отпадните отрезки от вратичката за трева при поискване и околния отвор (Фигура 13), преди да местите лостчето за коша за трева при поискване от 1 положение в друго.**

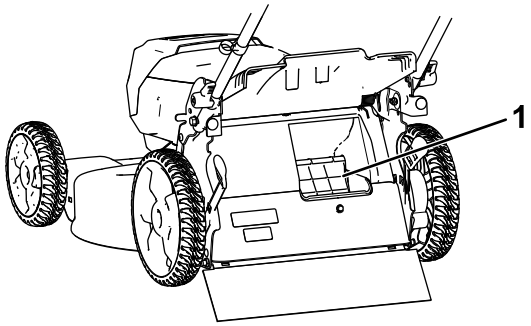

g251584

Фигура 13

1. Почиствайте тук

Регулиране на скоростта на ножа

Тази машина има 2 настройки за скоростта на ножа: AUTO (АВТОМАТИЧНО) и MAX (МАКСИМАЛНА).

- В положението AUTO (АВТОМАТИЧНО) оборотите на ножа се настройват автоматично за постигане на по-добра ефективност, промените в условията за косене се откриват и оборотите на ножа се увеличават, когато е нужно, за да се поддържа качествено косене.
- В положението MAX (МАКСИМАЛНА) оборотите на ножа остават винаги максимални.

Завъртате ключа в гнездото за ключа на стартера в от положенията, за да настроите оборотите на ножа (Фигура 14).

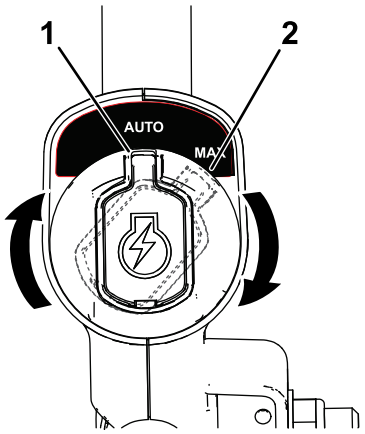

g337279

Фигура 14

1. Положение AUTO (АВТОМАТИЧНО)
2. Положение MAX (МАКСИМАЛНА)

Изключване на машината

1. Освободете лостчето за управление на ножа (A на Фигура 15).
2. Извадете бутона за електрическото стартиране от гнездото за ключа за електрическия стартер (B на Фигура 15).
3. Свалете акумулатора, вижте Изваждане на акумулатора от машината (Страница 18).

   Забележка: Винаги когато не използвате машината, изваждайте акумулатора.

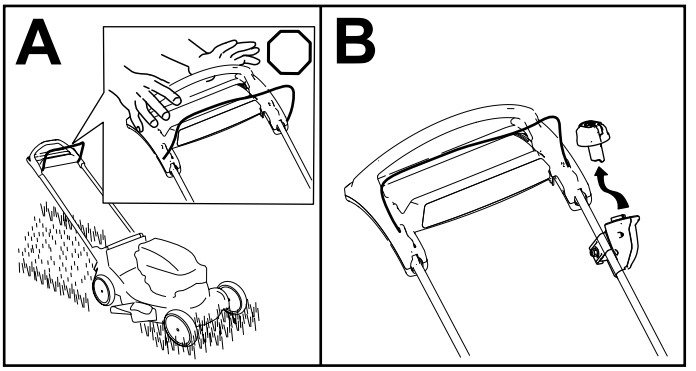

g335480

Фигура 15

Изваждане на акумулатора от машината

1. Вдигнете капака на отделението на акумулатора.
2. Натиснете блокировката на акумулатора, за да го освободите и извадите.
3. Затворете капака на отделението на акумулатора.

Съвети за ползване

Общи съвети за косене

- Избягвайте удрянето на ножа по твърди обекти. Никога не косете умишлено над какъвто и да е обект.
- За получаване на възможно най-добри резултати, преди началото на сезона за косене монтирайте нов нож от Toro.

Косене на трева

- Косете само до една трета от ножа за трева. За ускоряване на работата, косете тревата при по-голяма височина на косене.
- Не косете под настройка от 51 мм, освен ако тревата е рядка или през късна есен, когато растежът на тревата е забавен.
- За да постигнете най-добър външен вид на тревната си площ, при косене на трева с височина над 15 см, косете при настройка за най-голяма височина на косене и ходете бавно; след това косете отново на по-ниска степен на настройка. Ако тревата е много дълга, машината може да се задръсти и моторът да спре.
- Мокрите треви и листа имат склонност да се струпват на места из двора и могат да задръстят машината или да предизвикат спиране на мотора. Избягвайте да косите трева при мокри условия.
- Бъдете нащрек за потенциална опасност при много сухи условия, следвайте всички местни предупреждения за пожар и пазете машината от суха трева и листна маса.
- Сменяйте посоката на косене. Това помага за разпръскването на отпадните отрезки по тревната площ за равномерното наторяване.
- Ако външният вид на окосената тревна площ е незадоволителен, опитайте някой от следните подходи:
  - Сменете ножа или го занесете да ви го наточат.
  - При косене ходете бавно.
  - Повдигнете височината на косене на машината си.
  - Косете тревата по-често.
  - Припокривайте полосите на тревните откоси, вместо да окосявате една пълна полоса на всеки ход.

Косене на листа

- След като окосите тревната площ, се убедете, че половината от нея се показва през капака за косене на листа. Може да се наложи да направите още един преход по листата.
- Ако по тревната площ има над 13 см листа, косете с по-голяма височина на косене, и след това с желаната височина на косене.
- Забавете скоростта си на косене, ако машината не коси достатъчно прецизно листата.

След приключване на работа

Зареждане на акумулатора

Важно: **Акумулаторът не е напълно зареден при покупката. Преди да използвате уреда за първи път, поставете акумулатора в зарядното устройство и го зареждайте, докато светодиодният индикатор не покаже, че акумулаторът е напълно зареден. Прочетете всички предпазни мерки във връзка с безопасността.**

Важно: **Зареждайте акумулатора само при температури в рамките на допустимия диапазон; вижте Технически данни (Страница 12).**

Забележка: За да видите текущото ниво на зареждане, по всяко време можете да натиснете бутона на светодиодния индикатор (светодиодните индикатори).

1. Проверявайте дали вентилационните отвори на акумулатора и зарядното устройство са чисти от прах и частици.

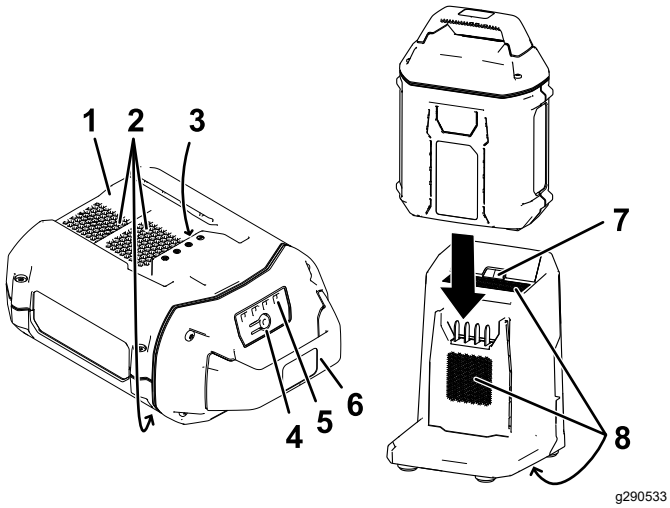

Фигура 16

1. Вдлъбнат участък в акумулатора
2. Вентилационни зони на акумулатора
3. Клеми на акумулатора
4. Бутон на индикатора за зареждане на акумулатора
5. Светодиодни индикатори (за текущото ниво на зареждане)
6. Ръкохватка
7. Светодиоден индикатор на зарядното устройство
8. Вентилационни зони на зарядното устройство

2. Изравнете вдлъбнатия участък в акумулатора (Фигура 16) с езичето в зарядното устройство.
3. Плъзнете акумулатора в зарядното устройство, докато влезе докрай (Фигура 16).
4. За да извадите акумулатора, издърпайте го назад от зарядното устройство.
5. Вижте следната таблица, където е обяснено значението на задействаните светодиодни индикатори на зарядното устройство.

Светодиоден индикатор	**Състояние**
Изкл.	Не е сложен акумулатор
Зелен, мигащ	Акумулаторът се зарежда
Зелен	Акумулаторът е зареден
Червен	Акумулаторът и/или зарядното устройство са с температура над или под допустимия температурен диапазон
Червен, мигащ	Грешка при зареждане на акумулатора*

*Вижте Отстраняване на неизправности (Страница 25) за допълнителна информация.

Важно: **Акумулаторът може да остава в зарядното устройство кратковременно между периодите на използване.**

Ако акумулаторът няма да бъде използван дълъг период от време, извадете го от зарядното устройство, вижте Съхранение (Страница 24).

Почистване на машината отдолу

Интервал на сервизното обслужване: След всяка употреба

За най-добри резултати, почиствайте машината веднага след като свършите да косите.

1. Преместете машината на равна повърхност с настилка.
2. Преди да напуснете мястото на оператора, изключете мотора и изчакайте спирането на всички движещи се части.
3. Измийте зоната под задната вратичка, където отпадните отрезки преминават от долната страна на машината към коша за тревата.

   Забележка: Измийте зоната с коша за трева при поискване (ако има) както в положението докрай напред, така и в положението докрай назад.
4. Стартирайте мотора и го оставете да работи няколко минути, за да изсуши пространството под машината и да предотврати появата на ръжда.
5. Преди да съхранявате машината в затворено пространство, изключете мотора, извадете бутона за електрическото стартиране (ако има) и оставете машината да изстине.

Почистване под машината във вертикално прибрано положение

1. Поставете машината във вертикално прибрано положение; вижте Съхраняване на машината във вертикално прибрано положение (Страница 21).
2. Отмийте отпадните отрезки под машината.

Прибиране на ръкохватката

⚠ ВНИМАНИЕ

Неправилното разгъване и прибиране на ръкохватката може да повреди кабелите, което да доведе до възникване на опасни работни условия.

- **При прибиране и разгъване на ръкохватката не повреждайте кабелите.**
- **Ако повредите някой кабел, се свържете с упълномощен за сервизна дейност дилър.**

1. Придържайте ръкохватката, когато освобождавате блокировките ѝ, за да не си прищипете ръцете.
2. Освобождавайте блокировките на ръкохватката, докато горната ръкохватка започне да се движи свободно (A на Фигура 17)
3. Сгънете ръкохватката напред в крайното ѝ предно положение (B на Фигура 17).

   Важно: **Докато сгъвате ръкохватката, прекарайте кабелите от външната страна на блокировките ѝ.**

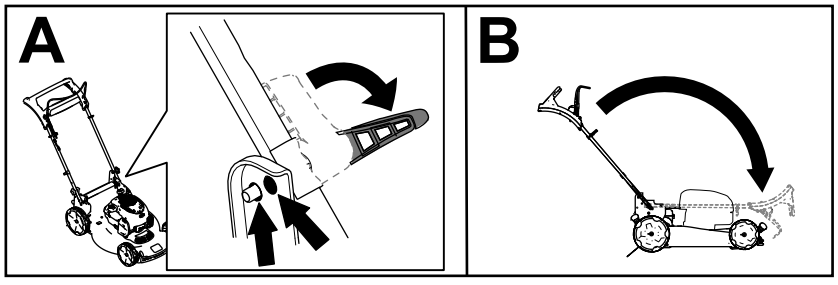

g334367

Фигура 17

4. За да изкарате ръкохватката, вижте 2 Разгъване на ръкохватката (Страница 10).

Съхраняване на машината във вертикално прибрано положение

Можете да съхранявате машината във вертикално прибрано положение, за да заема по-малко място.

⚠ ВНИМАНИЕ

Неправилното разгъване и прибиране на ръкохватката може да повреди кабелите, което да доведе до възникване на опасни работни условия.

- **При прибиране и разгъване на ръкохватката не повреждайте кабелите.**
- **Ако повредите някой кабел, се свържете с упълномощен за сервизна дейност дилър.**

1. Извадете бутона за електрическото стартиране и акумулатора от машината.
2. Уверете се, че настройката за височината на косене на машината е 92 мм или по-малко; в противния случай я намалете, вижте Регулиране на височината на косене (Страница 14).
3. Освободете блокировките на ръкохватката (Фигура 18).

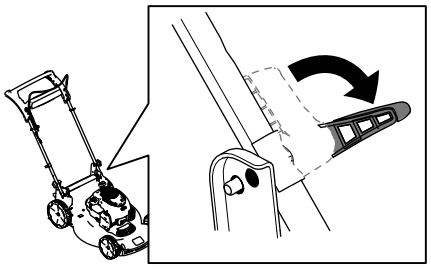

g335482

Фигура 18

4. Сгънете ръкохватката докрай напред.

   Важно: **Докато сгъвате ръкохватката, прекарайте кабелите от външната страна на главите ѝ.**

5. Задействайте блокировките на ръкохватката.
6. Вдигнете предната част на машината за ръкохватката и я преместете в мястото за съхранение (Фигура 19).

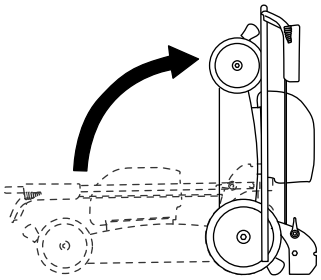

g251586

Фигура 19

Поддръжка

Извадете бутона за електрическото стартиране и акумулатора от машината, преди да я обслужвате или почиствате.

Използвайте само препоръчани от производителя резервни части и принадлежности.

Проверявайте и обслужвайте машината редовно. Уредете машината да бъде проверявана и обслужвана от упълномощен за сервизно обслужване дилър.

Смазване на машината

Не е нужно да смазвате машината; всички лагери за смазани фабрично за целия експлоатационен живот на машината.

Смяна на нож

Интервал на сервизното обслужване: Годишно

***Важно:* За правилния монтаж на ножа ще се нуждаете от динамометричен ключ. Ако нямате такъв ключ или не се чувствате подготвени за изпълнението на подобна процедура, свържете се с упълномощен за сервизно обслужване дилър.**

Ако той е повреден или по него има пукнатини, сменете го веднага. Ако ръбът на ножа е затъпен или нащърбен, уредете да бъде заточен, или го сменете.

⚠ ВНИМАНИЕ

Когато обслужвате ножа, имайте предвид, че той още продължава да се върти и след изключването на захранването. Ножът е остър; контактът с него може да доведе до тежки телесни наранявания.

При сервизното обслужване на ножа носете ръкавици.

1. Извадете бутона за електрическото стартиране и акумулатора от машината.
2. За стабилното фиксиране на ножа използвайте дървено трупче (Фигура 20).
3. Свалете ножа и съхранете всички монтажни елементи (Фигура 20).

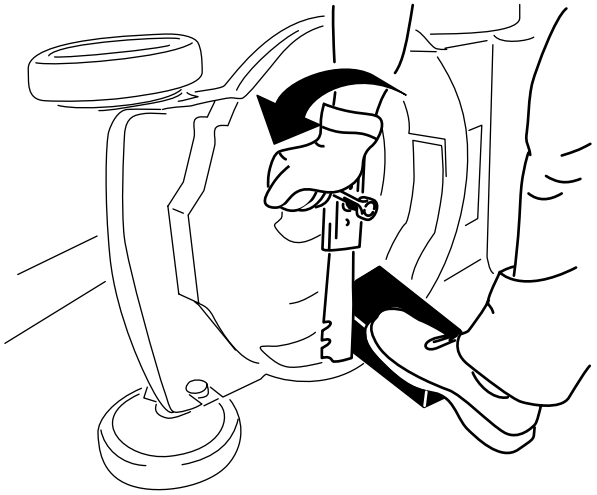

g231389

Фигура 20

4. Поставете новия нож и всички монтажни елементи (Фигура 21).

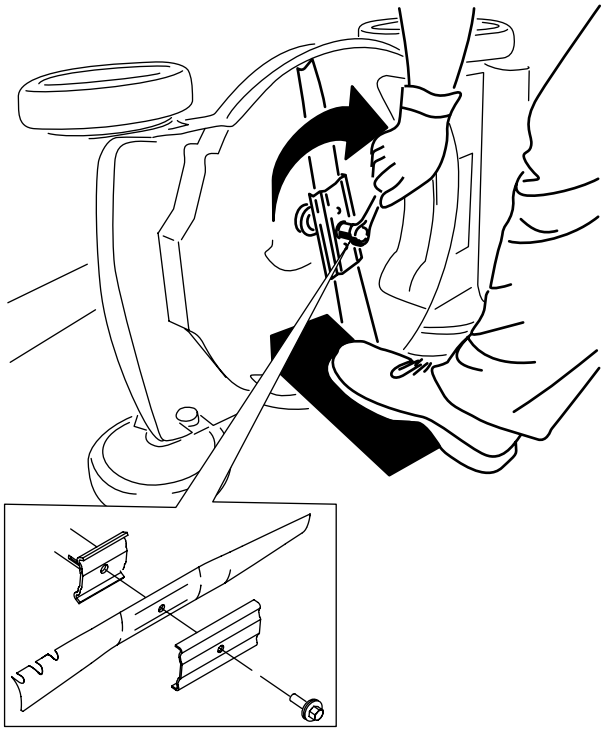

g231390

Фигура 21

***Важно:* Позиционирайте закривените краища на ножа така, че да сочат нагоре към корпуса на машината.**

5. **За затягането на болта на ножа до 68 N·m използвайте динамометричен ключ.**

Регулиране на самоходното придвижване

Само за моделите със самоходно придвижване

Във всеки случай на монтаж на ново жило за самоходно придвижване или ако самоходното придвижване се нуждае от пренастройване, регулирайте самоходното придвижване.

1. Въртете гайката за регулиране обратно на часовниковата стрелка, за да разхлабите и да може да се настройва жилото (Фигура 22).

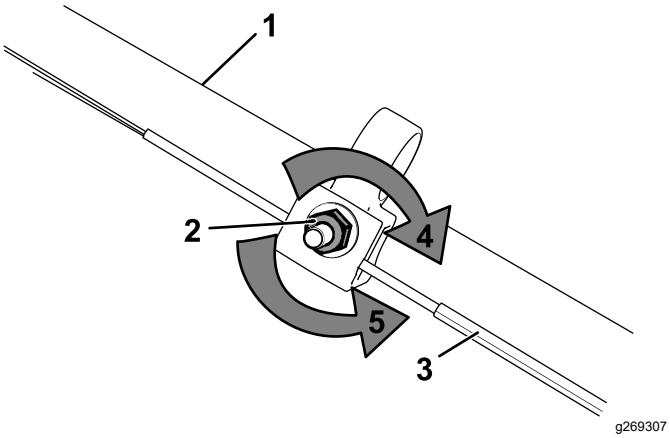

Фигура 22

1. Ръкохватката (лявата страна)
2. Гайка за регулиране
3. Жило за самоходно придвижване
4. Затегнете гайката по часовниковата стрелка, за да фиксирате направената регулировка.
5. Въртете гайката обратно на часовниковата стрелка, за да разхлабите и да може да се извършва настройка.

2. Регулирайте обтягането на жилото (Фигура 22) като го издърпате назад или го избутате напред и зафиксирате това положение.

   Забележка: Избутайте жилото напред към мотора, за да увеличите сцеплението, издърпайте жилото от мотора, за да намалите сцеплението.

3. Въртете гайката за регулиране по часовниковата стрелка, за да фиксирате направената регулировка.

   Забележка: Затегнете здраво гайката с глух или отворен ключ.

Подготовка на акумулатора за рециклиране

Важно: **След изваждане, покрийте клемите на акумулатора със здрава лепеща лента. Не се опитвайте да унищожавате или разглобявате акумулатора, или да вадите някакви части от него.**

Обърнете се към местните власти или към вашия упълномощен дилър на Toro за допълнителна информация за рециклирането на акумулатора.

Съхранение

Важно: **Съхранявайте машината, акумулатора и зарядното устройство само при температури в рамките на допустимия диапазон; вижте** **Технически данни (Страница 12)****.**

Важно: **Ако ще съхранявате акумулатора в края на сезона, заредете го докато 2 или 3 от светодиодните индикатори на акумулатора светнат в зелен цвят. Не съхранявайте напълно зареден или напълно разреден акумулатор. Когато решите да използвате машината отново, заредете акумулатора, докато левият светодиоден индикатор на зарядното светне в зелен цвят, или и четирите светодиодни индикатора на акумулатора светнат в зелен цвят.**

- Изключете изделието от захранването (т.е., извадете акумулатора) и я проверете за повреди, след като е била използвана.
- Не съхранявайте машината с инсталиран акумулатор.
- Почиствайте всички чужди частици от изделието.
- Когато не се използва, съхранявайте машината, бутона за електрическото стартиране, акумулатора и зарядното устройство в място, до което деца нямат достъп.
- Дръжте машината, акумулатора и зарядното устройство далече от разяждащи препарати от типа на градинските химикали и сол за премахване на лед.
- За да се намали рискът от сериозно нараняване, не съхранявайте акумулатора на открито или в превозни средства.
- Съхранявайте машината, акумулатора и зарядното устройство в затворена и суха зона.

Отстраняване на неизправности

Изпълнете само стъпките, описани в тези инструкции. Всякакви допълнителни инспекции, както и дейности за обслужване и ремонт, трябва да се извършват в упълномощен сервизен център или от специалист с нужната квалификация, ако не можете сами да решите проблема.

Проблем	Възможна причина	Внасяне на корекции
Машината не се стартира.	1. Акумулаторът не е напълно инсталиран в машината.	1. Извадете и след това върнете акумулатора в машината като се уверите, че е напълно инсталиран и захванат.
	2. Акумулаторът не е зареден.	2. Свалете акумулатора от машината и го заредете.
	3. Акумулаторът е повреден.	3. Заменете акумулатора.
	4. Има друг електрически проблем с машината.	4. Обърнете се към упълномощен за сервизно обслужване дилър.
Машината не се движи постоянно на самоход.	1. Върху кабелите на акумулатора има влага.	1. Оставете акумулаторът да изсъхне, или го избършете.
	2. Акумулаторът не е напълно инсталиран в изделието.	2. Извадете и след това върнете акумулатора в инструмента, като се уверите, че е напълно инсталиран и захванат.
Машината не достига пълната си мощност.	1. Зарядният капацитет на акумулатора е прекалено нисък.	1. Свалете акумулатора от машината и го заредете напълно.
	2. Отворите за вентилация са запушени.	2. Почистете отворите за вентилация.
Акумулаторът се разрежда бързо.	1. Акумулаторът е с температура над или под допустимия температурен диапазон.	1. Преместете акумулатора на сухо място с температура между 5° C и 40° C.
Зарядното устройство не функционира.	1. Зарядното устройство е с температура над или под допустимия температурен диапазон.	1. Разкачете и преместете зарядното устройство в сухо място с температура между 5° C и 40° C.
	2. В контакта, към който е свързано зарядното устройство, няма ток.	2. Свържете се с Вашия лицензиран електротехник, за да поправи контакта.
Светодиоден индикатор на зарядното устройство свети в червен цвят.	1. Зарядното устройство и/или акумулаторът са с температура над или под допустимия температурен диапазон.	1. Разкачете зарядното устройство и преместете зарядното устройство и акумулатора на сухо място с температура между 5° C и 40° C.
Светодиодният индикатор на зарядното устройство мига в червен цвят.	1. Има грешка в комуникацията между акумулатора и зарядното устройство.	1. Извадете акумулатора от зарядното устройство, изключете зарядното устройство от контакта със захранването и изчакайте 10 секунди. Включете отново зарядното устройство в контакта и поставете акумулатора в зарядното устройство. Ако светодиодният индикатор на зарядното устройство все още мига в червен цвят, повторете процедурата. Ако светодиодният индикатор на зарядното устройство все още мига след 2 опита, изхвърлете правилно акумулатора в обект за рециклиране на акумулатори.
	2. Акумулаторът е слаб.	2. Бракувайте правилно акумулатора като го предадете в обект за рециклиране на акумулатори.

Проблем	Възможна причина	Внасяне на корекции
Машината издава прекъсващ звуков сигнал.	1. Акумулаторът не е зареден. 2. Машината не е в безопасно положение за работа. 3. Машината е претоварена. 4. Има друг електрически проблем с машината.	1. Свалете акумулатора от машината и го заредете. 2. Уверете се, че машината не е под екстремален ъгъл по време на работа. 3. Косете тревата при по-висока височина на косене, или по време на косене вървете по-бавно. 4. Опитайте другите мерки за отстраняване на неизправности, ако алармата продължава да звучи, свържете се с упълномощен за сервизно обслужване дилър.
Качеството на косенето е влошено или незадоволително.	1. Ножът се е затъпил. 2. Натрупани са частици върху платформата за косене.	1. Наточете или сменете ножа. 2. Почистете машината отдолу.
Машината коси неравномерно.	1. Ножът се е затъпил. 2. Платформата за косене е повредена.	1. Наточете или сменете ножа. 2. Обърнете се към упълномощен за сервизно обслужване дилър.
Машината вибрира.	1. Ножът е огънат или е повреден.	1. Проверете ножа и го сменете, ако е нужно.

EEA/UK Уведомление относно поверителността

Как Toro използва личната Ви информация

The Toro Company („Toro“) уважава Вашата поверителност. Когато закупувате наши продукти, може да събираме определена лична информация за Вас или директно от Вас или чрез местното дружество Toro, или дилър. Toro използва тази информация, за да изпълни договорни задължения, като регистриране на Вашата гаранция, обработка на Ваши гаранционни искове или за да се свърже с Вас в случай на оттегляне на продукти, както и за законни бизнес цели, като измерване на удовлетвореността на клиентите, подобряване на нашите продукти или предоставянето на информация за продукти, които може да Ви интересуват. Toro може да споделя информация със свои подразделения, филиали, дилъри или с други бизнес партньори във връзка с тези дейности. Може също да разкрием лична информация, когато това се изисква от закона или във връзка с продажба, покупка или сливане на бизнеси. Никога няма да продадем личната Ви информация на друго дружество с маркетингови цели.

Съхраняване на личната Ви информация

Toro ще запази личната Ви информация, докато тя е приложима за гореспоменатите цели и в съответствие с изискванията на закона. За повече информация относно приложимите периоди за задържане на информация се свържете с legal@toro.com.

Обвързаност на Toro със сигурността

Личната Ви информация може да се обработва в САЩ или друга страна, която може да има не толкова стриктни закони за защита на данните колкото Вашата страна на пребиваване. Когато прехвърляме личната Ви информация извън Вашата страна на пребиваване, ще предприемаме изискваните от закона стъпки, за да се уверим, че необходимите предпазни мерки функционират, за да се защити информацията и да се уверим, че се обработва безопасно.

Достъп и коригиране

Може да имате право да коригирате или преглеждате личните си данни или да възразявате срещу или да ограничавате обработката на вашите данни. За целта се свържете с нас на имейл legal@toro.com. Ако имате притеснения относно начина, по който Toro обработва Вашата информация, насърчаваме Ви да повдигнете въпроса директно пред нас. Имайте предвид, че европейските граждани имат правото да се оплачат пред органите за защита на личните данни.



Count on it.