Form No. 3442-575 Rev A

TORO®

Count on it.

Manual do Operador

Cortador de relva Flex-Force Power System™ 60 V MAX 55 cm Recycler®

Modelo nº 21864—Nº de série 400000000 e superiores
Modelo nº 21864T—Nº de série 400000000 e superiores

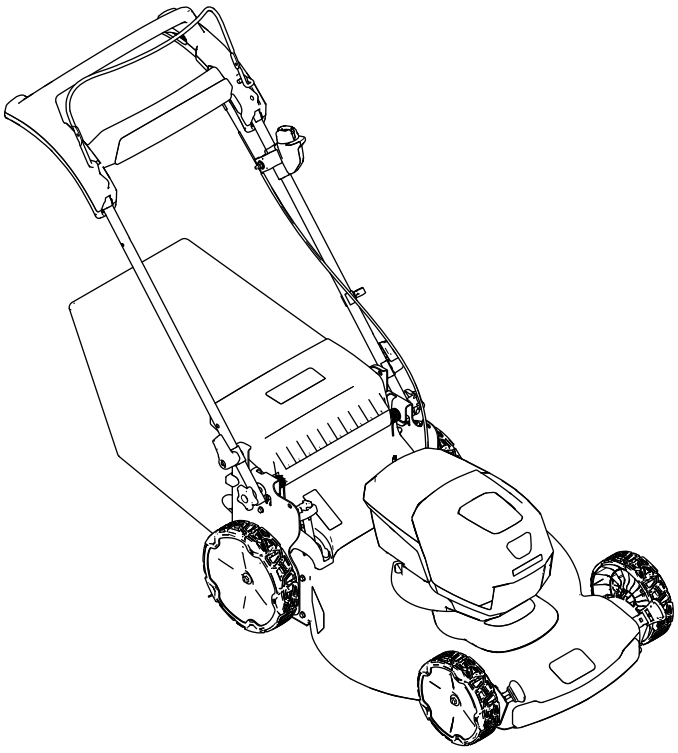

Registe o seu produto em www.Toro.com.
Tradução do original (PT)

CE

3442-575

Este produto cumpre todas as diretivas europeias relevantes. Para mais informações, consulte a folha de Declaração de conformidade (DOC) em separado, específica do produto.

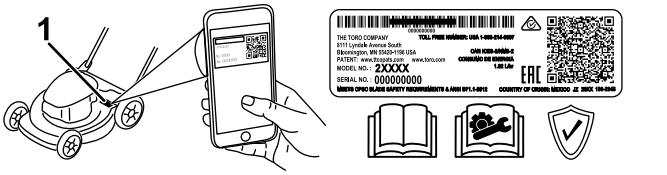

g275230

Figura 1

1. Localização dos números de modelo e de série

Introdução

Este cortador de relva com operador apeado com lâmina rotativa destina-se a utilizadores domésticos. Foi, principalmente, concebido para cortar a relva em parques bem mantidos em propriedades residenciais. Não foi concebido para cortar arbustos ou para fins agrícolas. Foi concebido para utilizar a bateria de iões de lítio modelo 81860 (fornecida com o modelo 21864) ou modelo 81825; também pode utilizar a bateria modelo 81825 ou o modelo 81860. Estas baterias foram concebidas para ser carregadas apenas com o carregador de baterias modelo 81802 (fornecido com o modelo 21864) ou modelo 81805. Se estas máquinas forem utilizadas para um fim diferente da sua utilização prevista, poderá pôr em perigo o utilizador e outras pessoas.

O modelo 21864T não inclui bateria nem carregador.

Leia estas informações cuidadosamente para saber como utilizar e efetuar a manutenção do produto de forma adequada, bem como evitar ferimentos e danos no produto. A utilização correta e segura do produto é da exclusiva responsabilidade do utilizador.

Vá a www.Toro.com para obter mais informações, incluindo dicas de segurança, materiais de formação, informações sobre acessórios, ajuda a encontrar um representante ou a registar o seu produto.

Sempre que necessitar de assistência, peças genuínas do fabricante ou informações adicionais, entre em contacto com um representante de assistência autorizado ou com o serviço de assistência do fabricante, indicando os números de modelo e de série do produto. Figura 1 identifica a localização dos números de série e de modelo do produto. Escreva os números no espaço disponível.

Importante: **Com o seu dispositivo móvel, pode ler o código QR no autocolante com o número de série (se existente) para aceder a informações sobre garantia, peças e outros produtos.**

© 2020—The Toro® Company

Todos os direitos reservados

Segurança

INSTRUÇÕES IMPORTANTE

SOBRE SEGURANÇA

AVISO – ao utilizar uma máquina elétrica, deve sempre ler e seguir as precauções e instruções de segurança básicas para reduzir o risco de incêndio, choque elétrico ou ferimentos, incluindo o seguinte:

I. Formação

1. O operador da máquina é responsável por quaisquer acidentes ou riscos que ocorram aos outros ou à sua propriedade.
2. Não permita que crianças utilizem ou brinquem com a máquina, bateria ou carregador da bateria; os regulamentos locais podem restringir a idade do operador.
3. Não permita que pessoas com capacidades físicas, sensoriais ou mentais reduzidas ou sem experiência e conhecimento utilizem a máquina, bateria ou carregador da bateria, a não ser que recebam instruções ou supervisão sobre como a utilizar em segurança e que conheçam os riscos envolvidos durante a sua utilização.
4. Antes da utilização da máquina, bateria e carregador da bateria, leia todas as instruções e marcas de cuidado sobre estes produtos.
5. Familiarize-se com os comandos e utilização adequada da máquina, bateria e carregador da bateria.

II. Preparação

1. Mantenha as pessoas, especialmente as crianças, e animais de estimação afastados da área de operação.
2. Não opere a máquina sem que todos os resguardos e dispositivos de segurança como, por exemplo, defletores e recetores de relva, estejam instalados e a funcionar corretamente na máquina.
3. Inspecione a área em que vai utilizar a máquina e remova todos os objetos que podem interferir no funcionamento da máquina ou que a máquina possa projetar.
4. Antes de utilizar a máquina, verifique se a lâmina, o parafuso da lâmina e a estrutura de corte estão gastos ou danificados. Substitua qualquer autocolante danificado ou ilegível.
5. Utilize apenas a bateria indicada pela Toro. Utilizar outros acessórios pode aumentar o risco de ferimentos e incêndio.
6. Ligar o carregador de bateria a uma tomada que não seja de 100 a 240 V pode causar um incêndio ou choque elétrico. Não ligue o carregador da bateria a uma tomada que não seja de 100 a 240 V. Para uma ligação diferente, utilize um adaptador de tomada com a configuração correta da tomada, se necessário.
7. Não utilize uma bateria ou carregador danificado ou alterado, o que pode apresentar um comportamento imprevisível dando origem a incêndio, explosão ou risco de ferimento.
8. Se o cabo de alimentação do carregador de bateria estiver danificado, contacte um representante de assistência autorizado para o substituir.
9. Não utilize baterias não recarregáveis.
10. Carregue a bateria apenas no carregador indicado pela Toro. Um carregador adequado a um tipo de bateria pode criar um risco de incêndio quando usado com outra bateria.
11. Carregue a bateria apenas numa área bem ventilada.
12. Não exponha uma bateria ou carregador de bateria ao fogo ou a temperaturas superiores a 68°C.
13. Siga todas as instruções de carregamento e não carregue a bateria fora do intervalo de temperaturas indicado nas instruções. Caso contrário, pode danificar a bateria e aumentar o risco de incêndio.
14. Vista-se corretamente – utilize vestuário adequado, incluindo proteção ocular, calças compridas, calçado resistente antiderrapante (não ande descalço nem de chinelos) e proteção para os ouvidos. Prenda cabelo comprido e não utilize joias soltas que possam ficar presas nas peças em movimento. Utilize uma máscara antipoeira em condições de funcionamento com pó. Recomenda-se a utilização de luvas de borracha.

III. Funcionamento

1. O contacto com uma lâmina em movimento pode provocar ferimentos graves. Mantenha as mãos e os pés longe de qualquer área de corte e de todas as peças em movimento da máquina. Mantenha-se afastado de qualquer abertura de descarga.
2. Se esta máquina for utilizada para um fim diferente da sua utilização prevista, poderá pôr em perigo o utilizador e outras pessoas.
3. Desengate a transmissão autopropulsora (se instalada) antes de ligar a máquina.
4. Evite o arranque acidental – certifique-se de que o botão de arranque elétrico é removido

da ignição antes de ligar a bateria e manusear a máquina.

5. Tenha total atenção durante a utilização da máquina. Não exerça qualquer atividade que provoque distração; caso contrário podem ocorrer ferimentos ou danos materiais.
6. Pare a máquina, remova o botão de arranque elétrico, remova a bateria da máquina e aguarde que todas as peças em movimento parem antes de ajustar, prestar assistência, limpar ou guardar a máquina.
7. Remova a bateria e o botão de arranque elétrico da máquina sempre que se afastar dela ou antes de substituir acessórios.
8. Não force a máquina – deixe que a máquina faça o trabalho melhor e com maior segurança à taxa para a qual foi concebida.
9. Fique atento – observe o que está a fazer e utilize o bom senso ao operar a máquina. Não utilize a máquina quando estiver doente, cansado ou se encontrar sob o efeito de álcool ou drogas.
10. Opere a máquina apenas em condições de boa visibilidade e condições atmosféricas adequadas. Nunca opere a máquina quando existir a possibilidade de trovoadas.
11. Tenha muito cuidado ao fazer marcha-atrás ou empurrar a máquina na sua direção.
12. Mantenha sempre o equilíbrio e a estabilidade, especialmente em declives. Corte na transversal, nunca para cima e para baixo. Tome todas as precauções necessárias quando alterar a direção ou se encontrar numa inclinação. Não corte a relva em inclinações demasiado pronunciadas. Com a máquina, ande, nunca corra.
13. Não direcione o material de descarga para ninguém. Evite descarregar o material contra uma parede ou obstrução, uma vez que o material pode fazer ricochete em direção do operador. Pare a(s) lâmina(s) quando atravessar superfícies de gravilha.
14. Esteja atento a buracos, carreiras, elevações, pedras ou outros objetos ocultos. O terreno desnivelado pode fazer com que perca o equilíbrio ou a posição.
15. A relva e as folhas molhadas podem provocar ferimentos graves se escorregar e tocar na lâmina. Evite cortar em condições de humidade ou quando estiver a chover.
16. Se a máquina atingir um objeto ou começar a vibrar, pare imediatamente a máquina, retire o botão de arranque elétrico, retire a bateria, espere que todas as peças móveis parem antes de inspecionar a máquina para ver se está danificada. Efetue todas as reparações necessárias antes de retomar o funcionamento.
17. Pare a máquina e remova o botão de arranque elétrico antes de carregar a máquina para transporte.
18. Em condições abusivas, a bateria pode ejetar líquido; evite o contacto. Se acidentalmente entrar em contacto com o líquido, lave com água. Se o líquido entrar em contacto com os olhos, procure ajuda médica. O líquido ejetado da bateria pode causar irritação ou queimaduras.

IV. Manutenção e armazenamento

1. Pare a máquina, remova o botão de arranque elétrico, remova a bateria da máquina e aguarde que todas as peças em movimento parem antes de ajustar, prestar assistência, limpar ou guardar a máquina.
2. Não tente reparar a máquina, excepto se indicado nas instruções. Peça a um representante de assistência autorizado para realizar a assistência na máquina utilizando peças de substituição idênticas.
3. Use luvas e proteção visual durante a manutenção da máquina.
4. Afie uma lâmina romba em ambos os lados para manter o equilíbrio. Limpe a lâmina e certifique-se de que está equilibrada.
5. Substitua a junta, se estiver dobrada, gasta ou rachada. Uma lâmina desequilibrada pode causar vibração, o que poderia causar danos ao motor e causar ferimentos.
6. Ao prestar assistência à lâmina, tenha cuidado que a lâmina se pode mover mesmo com a alimentação desligada.
7. Verifique frequentemente se existe deterioração ou danos no saco de recolha de relva e substitua um saco gasto por um saco (de substituição) Toro.
8. Para o desempenho ideal, utilize apenas peças de substituição e acessórios genuínos Toro. As peças de substituição e acessórios de outros fabricantes podem ser perigosos e essa utilização anula a garantia.
9. Mantenha a máquina – mantenha as extremidades de corte afiadas e limpas para um desempenho melhor e mais seguro. Mantenha as pegas secas, limpas e sem óleo ou lubrificante. Mantenha os resguardos instalados e em correto funcionamento. Mantenha as lâminas afiadas. Utilize apenas lâminas de substituição idênticas.

10. Verifique se existem peças danificadas na máquina – se existirem proteções ou outras peças danificadas, determine se a máquina opera devidamente. Verifique se há peças móveis desalinhadas ou encravadas, peças partidas, montagens e outras condições que possam afetar o funcionamento. Exceto se indicado nas instruções, peça a um representante de assistência autorizado para reparar ou substituir um resguardo ou peça danificado.
11. Quando a bateria não estiver a ser utilizada, mantenha-a afastada de objetos de metal como, por exemplo, clipes de papel, moedas, chaves, pregos e parafusos que possam fazer uma ligação entre um terminal e o outro. O curto circuito dos terminais da bateria pode causar queimaduras ou incêndio.
12. Verifique frequentemente o aperto dos parafusos de montagem da lâmina e do motor.
13. Quando não estiver a utilizar a máquina, guarde-a no interior num local seco e seguro, afastado do alcance de crianças.
14. CUIDADO – uma bateria tratada indevidamente pode apresentar um risco de incêndio ou queimadura química. Não desmonte a bateria. Não aqueça a bateria a mais de 68°C nem a queime. Substitua a bateria apenas por uma bateria Toro genuína; utilizar outro tipo de bateria pode causar um incêndio ou uma explosão. Mantenha as baterias fora do alcance das crianças e na embalagem original até que esteja pronto para as utilizar.
15. Não deite fora a bateria para um fogo. A célula pode explodir. Consulte os códigos locais acerca de possíveis instruções especiais de eliminação.

GUARDE ESTAS INSTRUÇÕES

Autocolantes de segurança e de instruções

Os autocolantes de segurança e de instruções são facilmente visíveis e situam-se próximo das zonas de potencial perigo. Substitua todos os autocolantes danificados ou perdidos.

Modelo 81860



decal137-9489

137-9489

1. Leia o *Manual do utilizador*.
2. Reciclar
3. Contém iões de lítio; não eliminar.
4. Mantenha afastado de chamas vivas.
5. Não exponha à chuva.

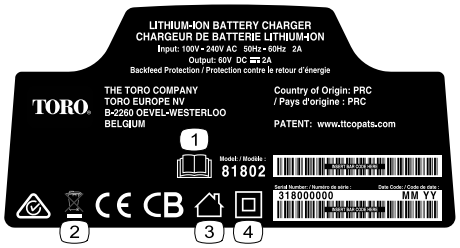

decal137-9495

137-9495

1. Leia o *Manual do utilizador*.
2. Não deite fora.
3. Para utilização interior.
4. Isolamento duplo



decal137-9496

137-9496

1. A bateria está a carregar.
2. A bateria está totalmente carregada.
3. A bateria está acima ou abaixo do intervalo de temperatura adequado.
4. Falha de carga da bateria

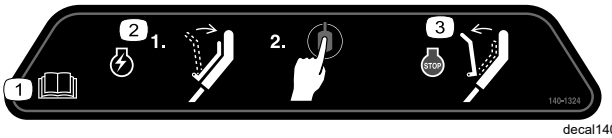

decal140-1324

140-1324

1. Leia o *Manual do utilizador*.
2. Para ligar a máquina, aperte a barra para a pega e prima o botão de ignição.
3. Para desligar a máquina, liberte a barra.

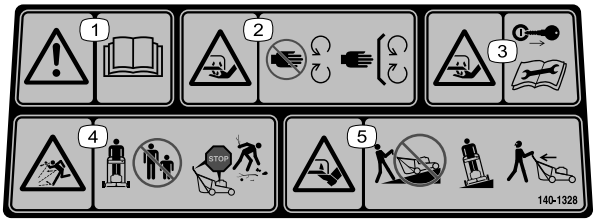

decal140-1328

140-1328

1. Aviso – leia o *Manual do utilizador*.
2. Perigo de corte ou desmembramento das mãos, lâminas do cortador – mantenha-se afastado de peças móveis e mantenha todos os resguardos e proteções no sítio.
3. Perigo de corte/desmembramento da mão, lâmina do cortador – retire a chave e leia o *Manual do utilizador* antes de realizar a manutenção.
4. Perigo de projeção de objetos – mantenha as pessoas afastadas; desligue o motor e aguarde que todas as partes em movimento parem antes de sair da máquina; recolha os detritos antes de cortar.
5. Perigo de corte ou desmembramento dos pés, lâminas de corte – não corte a subir e descer declives; opere em declives de um lado para o outro; olhe para trás quando cortar em marcha-atrás.

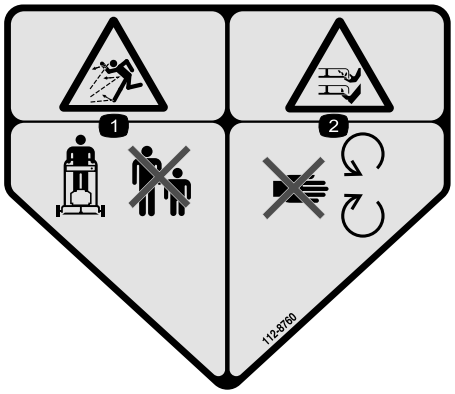

decal112-8760

112-8760

1. Perigo de projeção de objetos – mantenha as pessoas afastadas.
2. Perigo de corte/desmembramento das mãos ou pés, lâmina do cortador – mantenha-se afastado de peças móveis.

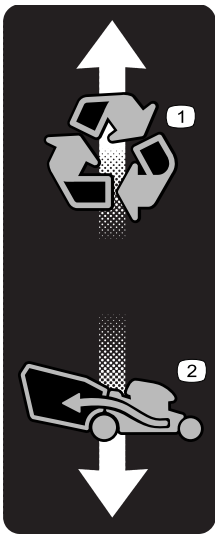

decal139-6557

139-6557

1. Modo de reciclagem
2. Modo de recolha

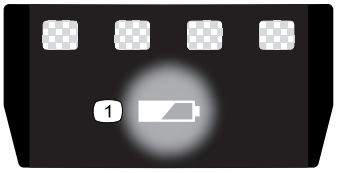

decal137-9461

137-9461

1. Estado de carga da bateria

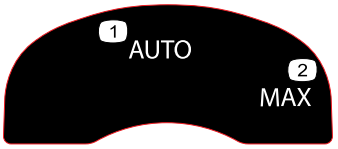

decal134-4691

134-4691

1. Velocidade automática
2. Velocidade máxima

Instalação

Nota: A bateria não está totalmente carregada quando a adquire. Antes de utilizar a máquina pela primeira vez, consulte Carregamento da bateria (página 17).

1

Montagem do carregador da bateria (opcional)

Nenhuma peça necessária

Procedimento

Se desejar, monte o carregador de forma segura numa parede utilizando os orifícios de montagem na parede na parte posterior do carregador.

Monte-o no interior (como, por exemplo, uma garagem ou outro local seco), perto de uma tomada elétrica e fora do alcance das crianças.

Consulte Figura 2 para obter ajuda para a montagem do carregador.

Deslize o carregador sobre as ferragens devidamente posicionadas para prender o carregador no sítio (ferragens não incluídas).

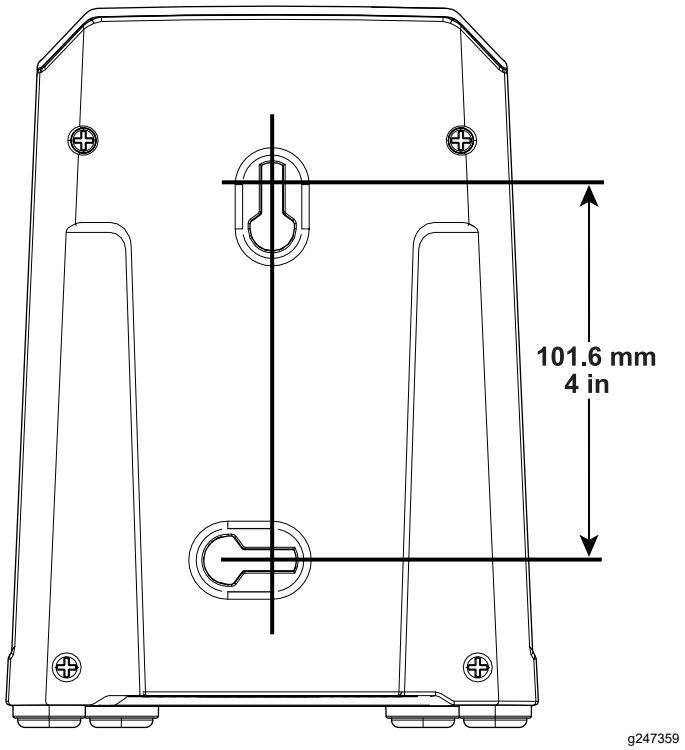

Figura 2

2

Desdobramento da pega

Nenhuma peça necessária

Procedimento

⚠ AVISO

Desdobrar a pega inadequadamente pode danificar os cabos criando uma condição de funcionamento insegura.

- **Não danifique o(s) cabo(s) quando estiver a dobrar ou a desdobrar a pega.**
- **Certifique-se de que o(s) cabo(s) está(ão) encaminhado(s) para o exterior da pega.**
- **Se um cabo estiver danificado, contacte um distribuidor autorizado.**

Nota: Certifique-se de que os cabos estão encaminhados para o exterior da pega e não estão entalados (D da Figura 3).

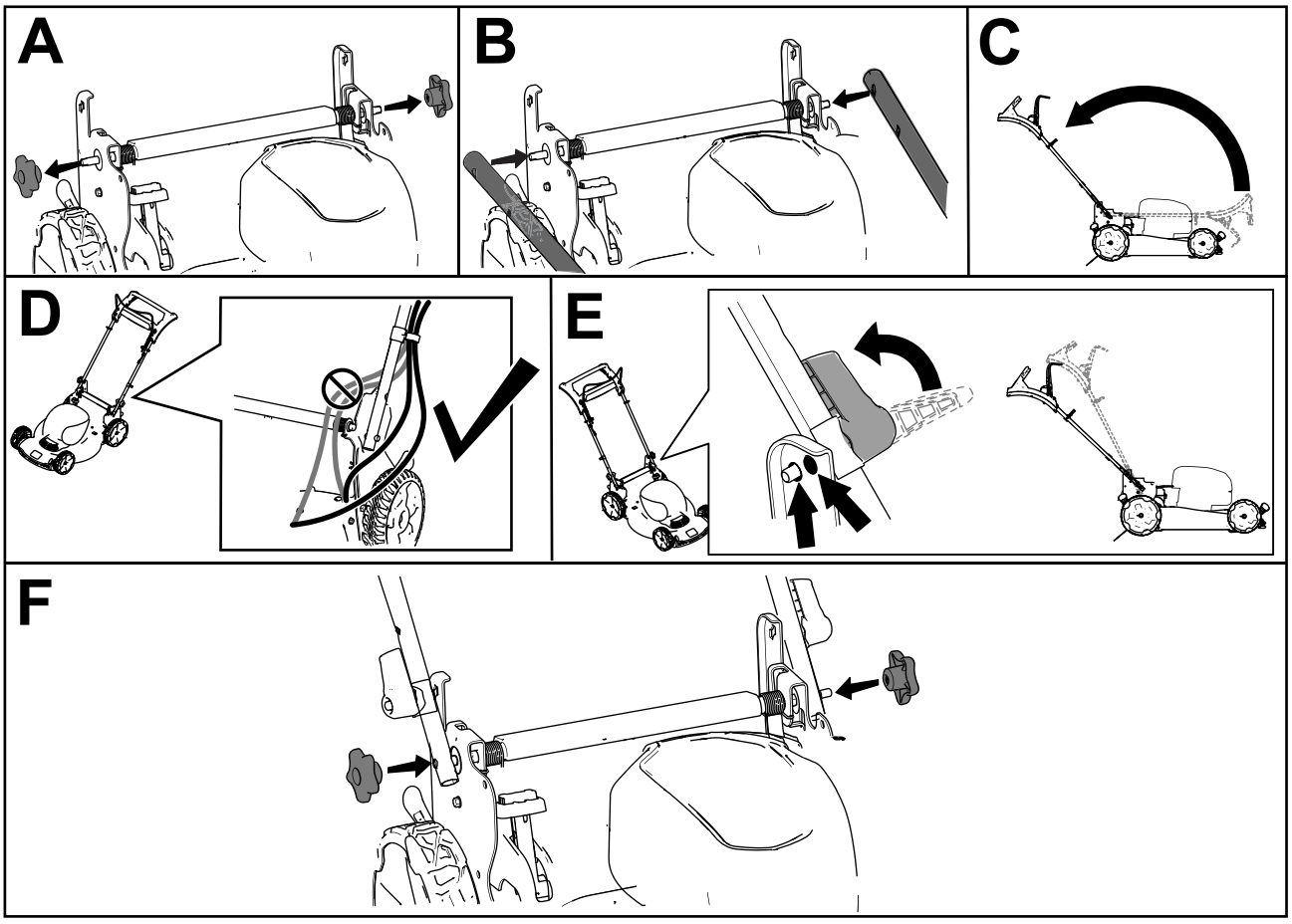

g335466

Figura 3

3

Montagem do saco de relva

Nenhuma peça necessária

Procedimento

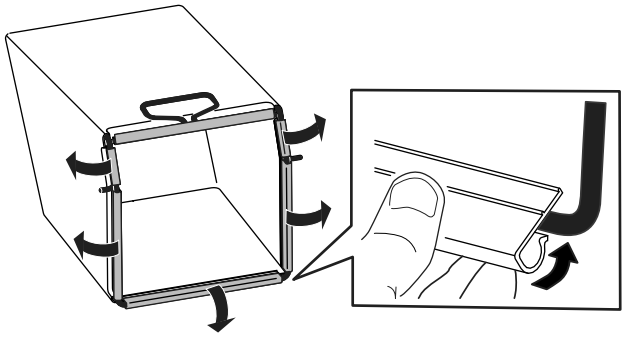

g334351

Figura 4

Descrição geral do produto

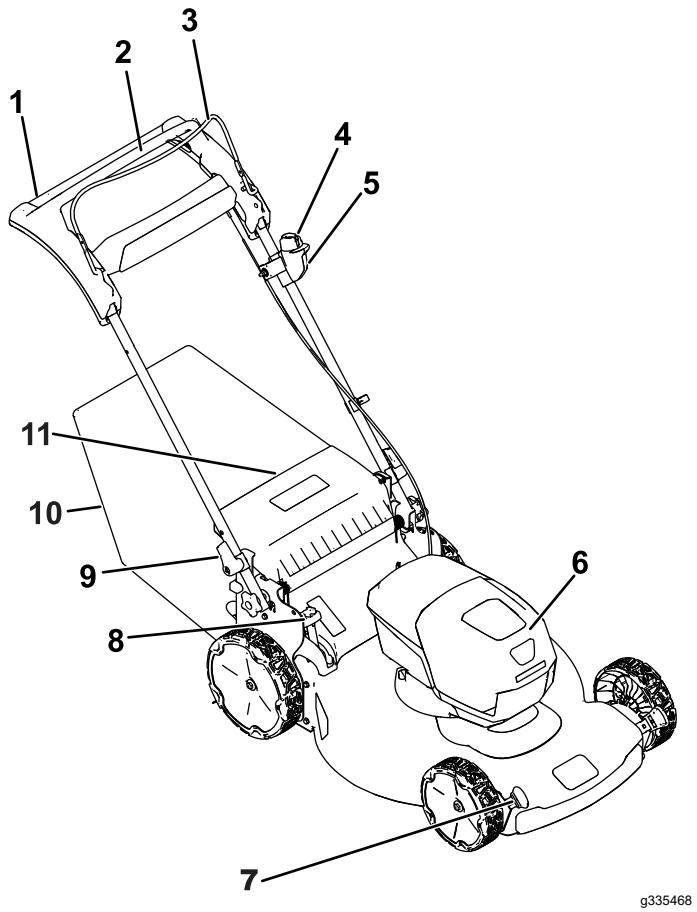

Figura 5

1. Pega
2. Barra de transmissão autopropulsora
3. Barra de controlo da lâmina
4. Botão de arranque elétrico
5. Interruptor de arranque elétrico
6. Compartimento da bateria
7. Alavanca da altura de corte (4)
8. Alavanca da funcionalidade de uso do saco a pedido
9. Alavanca da pega (2)
10. Saco de relva
11. Defletor traseiro

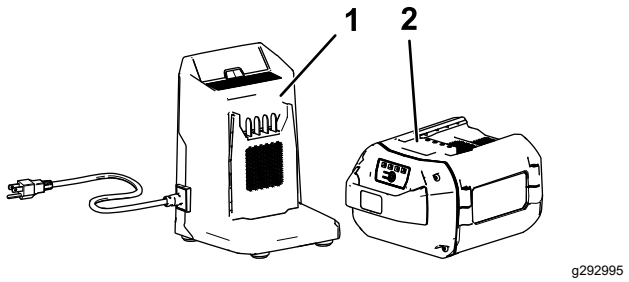

Figura 6

1. Carregador de bateria modelo 81802 (incluído com o modelo 21864)
2. Carregador de bateria modelo 81860 (incluído com o modelo 21864)

Especificações

Bateria

Modelo	**81860**
Capacidade da bateria	6,0 Ah
	324 Wh
Classificação do fabricante da bateria = 60 V máximo e 54 V nominal. A tensão real varia com a carga.	

Carregador da bateria

Modelo	**81802**
Tipo	Carregador de bateria de iões de lítio 60 V MAX
Entrada	100 a 240 V CA 50/60 Hz Max 2,0 A
Saída	60 V MAX CC 2,0 A

Intervalos de temperatura adequados

Carregue/guarde a bateria a	5°C a 40°C*
Utilize a bateria a	-30°C a 49°C*
Utilize a máquina a	0°C a 49°C*

*Os tempos de carregamento aumentam se não carregar a bateria dentro deste intervalo.

Guarde a máquina, bateria e carregador da bateria numa área limpa e seca.

Funcionamento

Antes da operação

Instalação da bateria

Importante: **Utilize a bateria apenas em temperaturas que estejam dentro do intervalo adequado; consulte Especificações (página 11).**

1. Certifique-se de que as ventilações da bateria estão sem qualquer sujidade ou detrito.
2. Eleve a tampa do compartimento da bateria (A de Figura 7).
3. Alinhe a cavidade da bateria com o ressalto na máquina e deslize a bateria para o compartimento até que encaixe no sítio (B de Figura 7).
4. Feche a tampa do compartimento da bateria (C de Figura 7).

   Nota: Se a tampa do compartimento da bateria não fechar completamente, a bateria não está totalmente instalada.

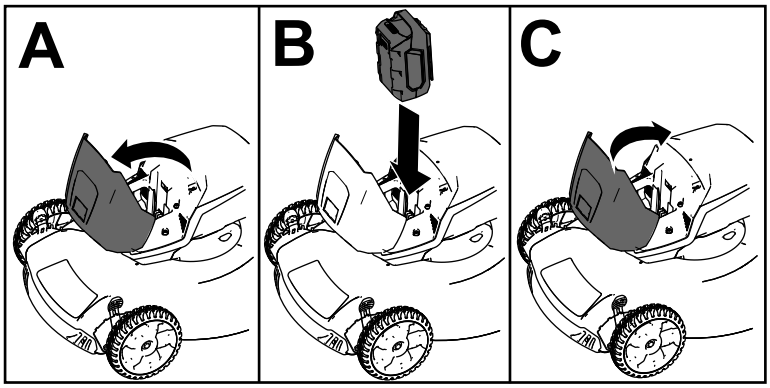

g251221

Figura 7

Ajuste da altura de corte

⚠ PERIGO

Ajustar as alavancas da altura de corte pode fazer com que as mãos toquem na lâmina em movimento, provocando ferimentos graves.

- **Desligue o motor, retire o botão de arranque elétrico (se equipado) e espere que todas as peças em movimento parem antes de ajustar a altura de corte.**
- **Não coloque os dedos por baixo da caixa quando está a ajustar a altura de corte.**

Ajuste a altura de corte conforme desejado. Coloque as rodas à mesma altura de corte (Figura 8).

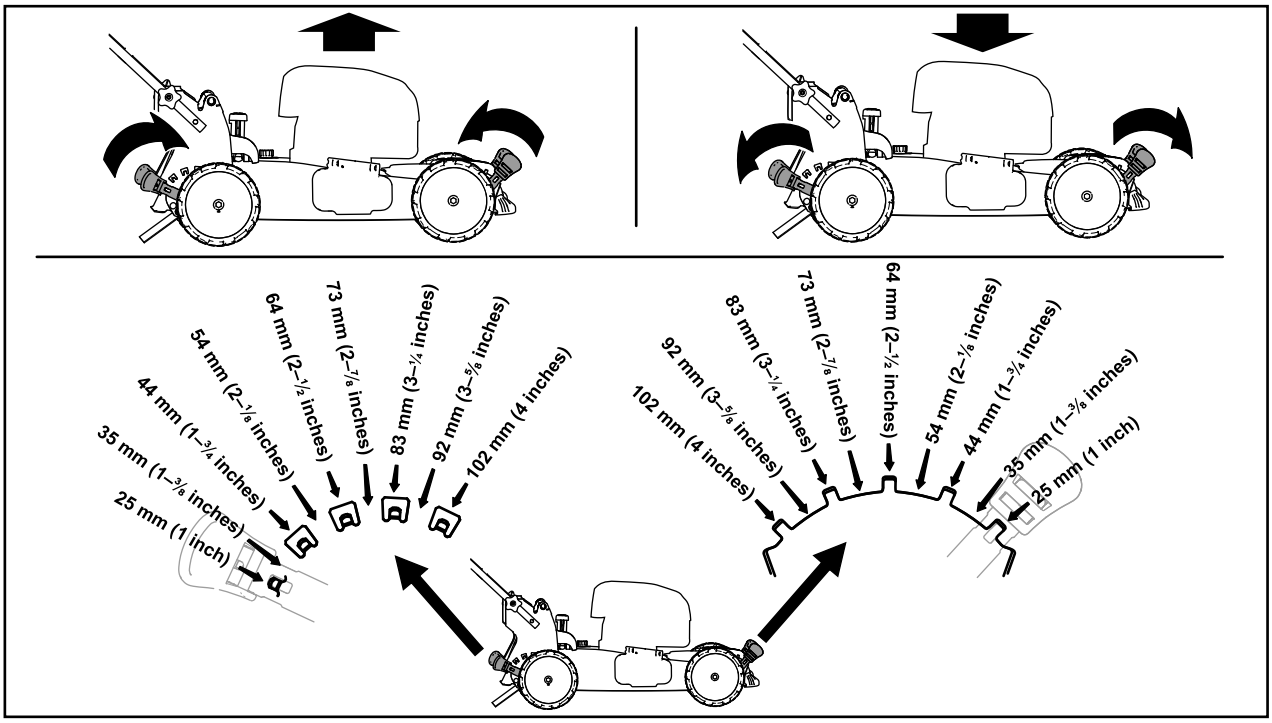

g254131

Figura 8

Durante a operação

Ligação da máquina

1. Certifique-se de que a bateria está instalada na máquina; consulte Instalação da bateria (página 12).
2. Insira o botão de arranque elétrico no interruptor do arrancador elétrico (A de Figura 9).
3. Insira a barra de controlo da lâmina e segure-a contra a pega (B de Figura 9).
4. Pressione o botão de arranque elétrico e mantenha-o pressionado até que o motor arranque (C de Figura 9).

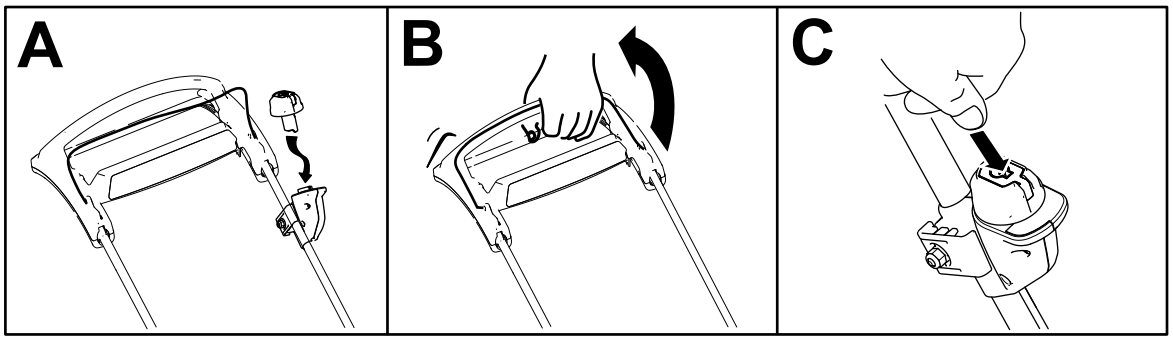

g335467

Figura 9

Utilização da transmissão autopropulsora.

Basta caminhar com as mãos na pega superior e os cotovelos de lado e o cortador começará automaticamente a andar à sua velocidade (Figura 10).

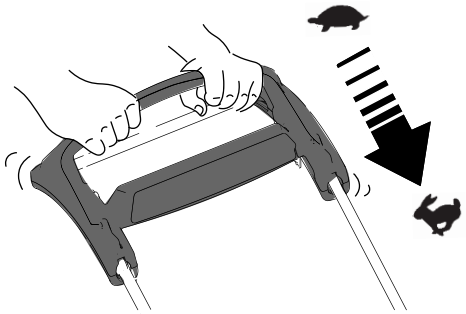

g334136

Figura 10

Nota: Se a máquina não se deslocar livremente para trás depois da autopropulsão, pare de caminhar, mantenha as mãos imóveis e permita que a máquina se desloque alguns centímetros para a frente para desengatar a transmissão das rodas. Também pode utilizar a pega metálica debaixo da pega superior para empurrar a máquina alguns centímetros para a frente. Se a máquina continuar sem deslocar-se facilmente para trás, contacte um representante de assistência autorizado.

Recolha das aparas de relva no saco

Utilize o saco de relva quando quiser recolher as aparas de relva e de folhas do relvado.

Se a alavanca de uso do saco a pedido estiver na posição de reciclagem, desloque-a para a posição de recolha; consulte Utilização da alavanca de uso do saco a pedido (página 16).

Instalação do saco da relva

1. Faça subir e mantenha elevado o defletor traseiro (A da Figura 11).
2. Coloque o saco da relva. Garanta que os pinos no saco encaixam nos entalhes na pega (B da Figura 11).
3. Baixe o defletor traseiro.

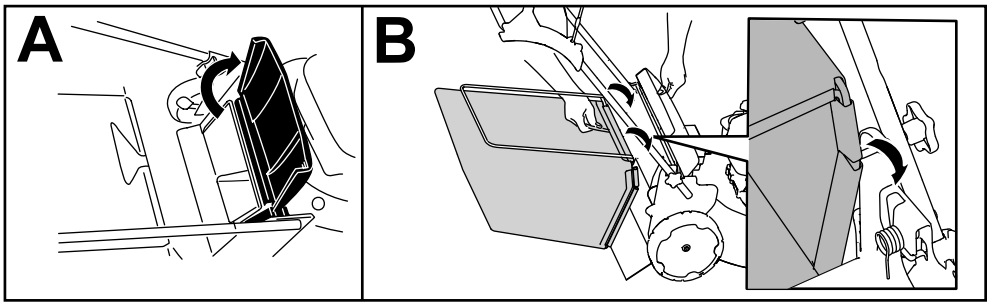

g334207

Figura 11

Remoção do saco de relva

Para retirar o saco, inverta os passos em Instalação do saco da relva (página 15).

Reciclagem das aparas de relva

O seu cortador é entregue de fábrica pronto para reciclar a relva e as aparas de relva de forma a serem novamente colocadas no relvado.

Se o saco da relva se encontrar na máquina e a alavanca de uso do saco a pedido se encontrar na posição de recolha, desloque-a para a posição de reciclagem; consulte Utilização da alavanca de uso do saco a pedido (página 16).

Utilização da alavanca de uso do saco a pedido

A funcionalidade de uso do saco a pedido permite recolher ou reciclar relva e aparas com o saco instalado na máquina.

- **Se desejar recolher relva e aparas**, prima o botão na alavanca de uso do saco a pedido e desloque a alavanca para a frente até que o botão saia (Figura 12).

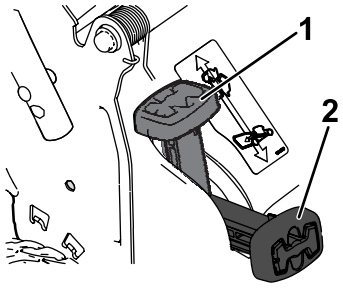

g251583

Figura 12

1. Alavanca de uso do saco a pedido (posição de reciclagem)
2. Alavanca de uso do saco a pedido (posição de recolha)

- **Para reciclar a relva e aparas**, prima o botão na alavanca e desloque a alavanca para trás até que o botão saia.

  Importante: **Para garantir o funcionamento correto, retire aparas e detritos da cobertura e abertura de uso do saco a pedido (Figura 13) antes de deslocar a alavanca de uma posição para a outra.**

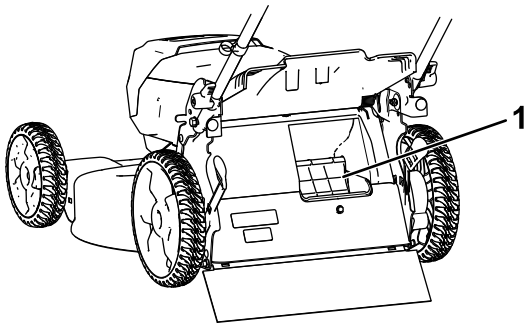

g251584

Figura 13

1. Limpar aqui

Ajuste da velocidade da lâmina

Esta máquina possui duas configurações de velocidade da lâmina: AUTO e MAX.

- Quando configurada para a posição AUTO, a velocidade da lâmina é ajustada automaticamente para maior eficácia; são detetadas alterações nas condições de corte e a velocidade da lâmina aumenta quando necessário para manter a qualidade do corte.
- Quando configurada para a posição MAX, a velocidade da lâmina permanece sempre na velocidade mais elevada.

Rode a chave na ignição para qualquer posição para ajustar a configuração de velocidade da lâmina (Figura 14).

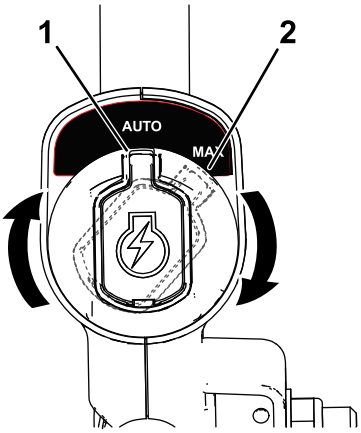

g337279

Figura 14

1. Posição AUTO
2. Posição MAX

Desligação da máquina

1. Liberte a barra de controlo da lâmina (A de Figura 15).
2. Remova o botão de arranque elétrico do interruptor do arrancador elétrico (B de Figura 15).
3. Retire a bateria, consulte Remoção da bateria da máquina (página 17).

   Nota: Sempre que não utilizar a máquina, retire a bateria.

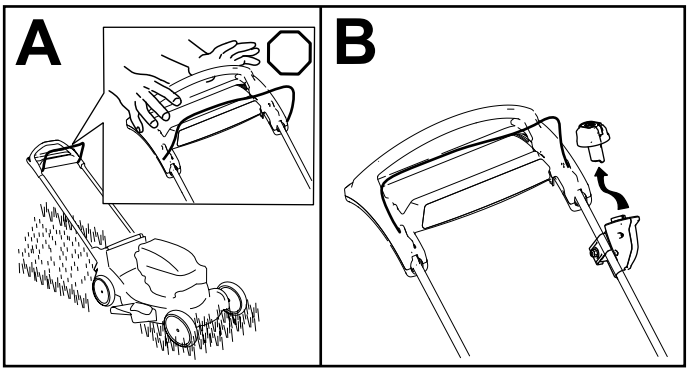

Figura 15

Remoção da bateria da máquina

1. Eleve a tampa do compartimento da bateria.
2. Pressione o trinco da bateria para libertar a bateria e remover a bateria.
3. Feche a tampa do compartimento da bateria.

Sugestões de utilização

Dicas gerais de segurança

- Evite atingir objetos sólidos com a lâmina. Nunca corte a relva deliberadamente por cima de um objeto.
- Para um melhor desempenho, instale uma lâmina Toro nova antes de começar a estação de corte ou quando necessário.

Corte da relva

- Corte apenas cerca de um terço da lâmina de relva de cada vez. Para tempos de funcionamento melhorados, corte a relva a uma altura de corte superior.
- Não corte abaixo da regulação de 51 mm, a menos que a relva seja escassa ou quando se está no fim do outono e a relva começa a crescer mais devagar.
- Quanto estiver a cortar relva com mais de 15 cm de altura, corte com a regulação de corte mais alta e caminhe devagar; em seguida volte a cortar com a regulação mais baixa para que o relvado fique com um aspeto óptimo. Se a relva estiver demasiado comprida, a máquina pode encravar e fazer com que o motor vá abaixo.
- A relva e as folhas molhadas tendem a acumular-se no jardim e podem fazer com a máquina encrave e o motor vá abaixo. Evite cortar em condições de humidade.
- Tenha em atenção o perigo de incêndio em condições muito secas, siga todos os avisos locais de incêndio e mantenha a máquina sem relva seca e detritos.
- Alterne a direção de corte. Isto ajuda a dispersar as aparas pelo relvado para uma fertilização uniforme.
- Se, depois de cortar, o aspeto do relvado não for satisfatório, tente fazer o seguinte:
  - Substitua a lâmina ou mande afiá-la.
  - Caminhe mais devagar quando estiver a cortar.
  - Aumente a altura de corte na máquina.
  - Corte a relva com mais frequência.
  - Sobreponha as filas de corte em vez de cortar uma fila inteira em cada passagem.

Corte das folhas

- Depois de cortar o relvado certifique-se de que metade do relvado se vê através da cobertura de folhas cortadas. Pode ter que passar mais de que uma vez por cima das folhas.
- Se houver mais de 13 cm de folhas no relvado, corte a uma altura de corte superior e, em seguida, na altura de corte desejada.
- Reduza a velocidade de corte se a máquina não cortar as folhas suficientemente finas.

Depois da operação

Carregamento da bateria

Importante: **A bateria não está totalmente carregada quando a adquire. Antes de utilizar a ferramenta pela primeira vez, coloque a bateria no carregador e carregue-a até que o indicador LED indique que a bateria está totalmente carregada. Leia todas as precauções de segurança.**

Importante: **Carregue a bateria apenas em temperaturas que estejam dentro do intervalo adequado; consulte Especificações (página 11).**

Nota: A qualquer altura, pressione o botão do indicador de carga da bateria na bateria para visualizar a carga atual (indicadores LED).

1. Certifique-se de que as ventilações da bateria e carregador estão sem qualquer sujidade ou detrito.

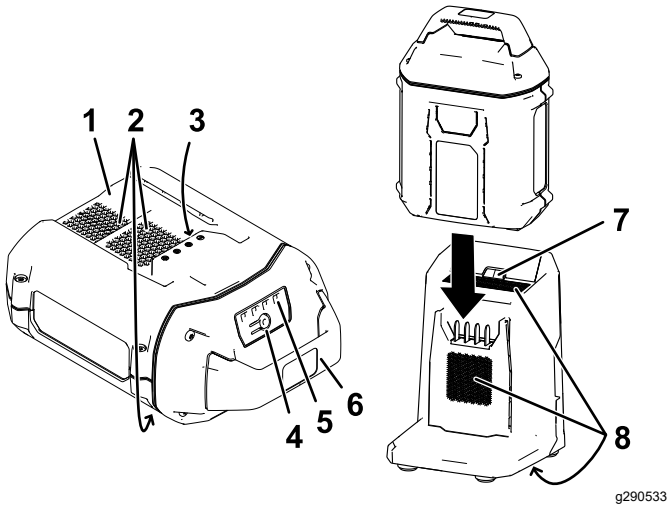

Figura 16

1. Cavidade da bateria
2. Áreas de ventilação da bateria
3. Terminais da cavidade da bateria
4. Botão indicador de carregamento da bateria
5. Indicadores LED (carga atual)
6. Pega
7. Luz indicadora LED do carregador
8. Áreas de ventilação do carregador

2. Alinhe a cavidade na bateria (Figura 16) com o ressalto no carregador.
3. Deslize a bateria para o carregador até que fique totalmente encaixada (Figura 16).
4. Para remover a bateria, deslize a bateria para trás e para fora do carregador.
5. Consulte a tabela seguinte para interpretar a luz indicadora LED no carregador da bateria.

Luz indicadora	Indica
Desligar	Nenhuma bateria inserida
Verde a piscar	A bateria está a carregar
Verde	A bateria está carregada
Vermelho	A bateria e/ou carregador está acima ou abaixo do intervalo de temperatura indicado
Vermelho a piscar	Falha de carga da bateria*

*Consulte Resolução de problemas (página 24) para mais informações.

Importante: **A bateria pode ser deixada no carregador por curtos períodos entre utilizações.**

Se não for utilizar a bateria durante longos períodos, retire a bateria do carregador; consulte Armazenamento (página 23).

Limpeza debaixo da máquina

Intervalo de assistência: Após cada utilização

Para obter melhores resultados, limpe o cortador logo após ter concluído o corte.

1. Desloque a máquina para uma superfície plana e pavimentada.
2. Desligue o motor e espere até que todas as peças em movimento parem antes de sair da posição de operação.
3. Lave a área sob a porta traseira onde as aparas passam da parte de baixo da máquina para o saco de relva.

   Nota: Lave a área da funcionalidade de uso do saco a pedido (se equipado) nas posições totalmente para a frente e totalmente para trás.
4. Ligue e deixe o motor a funcionar durante alguns minutos para secar a parte de baixo da máquina e evitar que enferruje.
5. Desligue o motor, remova o botão de arranque elétrico (se equipado) e deixe a máquina arrefecer antes de a armazenar numa área fechada.

Limpar sob a máquina na posição de armazenamento vertical

1. Regule a máquina para a posição de armazenamento vertical; consulte Armazenar a máquina na posição de armazenamento vertical (página 20).
2. Lave todas as aparas debaixo da máquina.

Dobramento da pega

⚠ AVISO

Dobrar ou desdobrar a pega inadequadamente pode danificar os cabos criando uma condição de funcionamento insegura.

- **Não danifique os cabos quando estiver a dobrar ou a desdobrar a pega.**
- **Se um cabo estiver danificado, contacte um distribuidor autorizado.**

1. Segure na pega enquanto desengata os bloqueios da pega para evitar entalar as mãos.
2. Desengate os bloqueios da pega até conseguir mover livremente a pega superior (A de Figura 17)
3. Dobre a pega para a frente para a posição totalmente para a frente (B de Figura 17).

   Importante: **Encaminhe os cabos para o exterior dos bloqueios da pega ao dobrar a pega.**

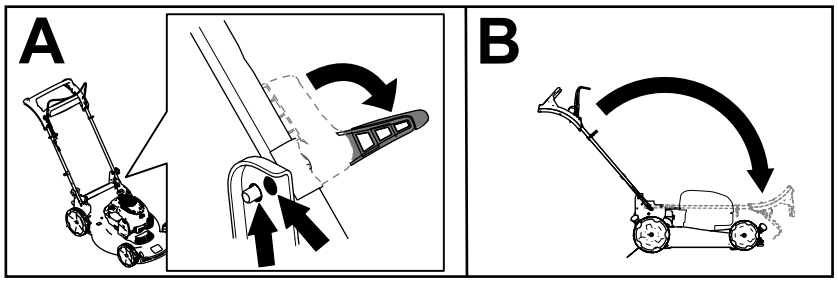

g334367

Figura 17

4. Desdobrar a pega; consulte 2 Desdobramento da pega (página 9).

Armazenar a máquina na posição de armazenamento vertical

Pode guardar a máquina na posição vertical para minimizar o espaço de armazenamento.

⚠ AVISO

Dobrar ou desdobrar a pega inadequadamente pode danificar os cabos criando uma condição de funcionamento insegura.

- **Não danifique os cabos quando estiver a dobrar ou a desdobrar a pega.**
- **Se um cabo estiver danificado, contacte um distribuidor autorizado.**

1. Remova o botão de arranque elétrico e a bateria da máquina.
2. Certifique-se de que a definição da altura de corte na máquina é de 92 mm ou inferior; caso contrário, baixe-a; consulte Ajuste da altura de corte (página 13).
3. Desengate os bloqueios da pega (Figura 18).

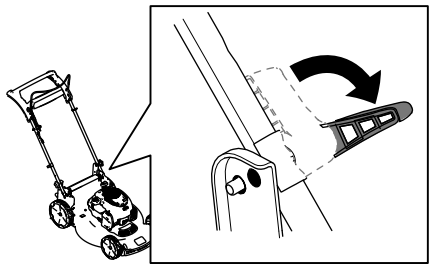

g335482

Figura 18

4. Dobre a pega totalmente para a frente.

   Importante: **Encaminhe os cabos para o lado exterior dos botões da pega ao dobrar a pega.**
5. Engate os bloqueios da pega.
6. Eleve a frente da máquina pela pega e mova-a para o local de armazenamento (Figura 19).

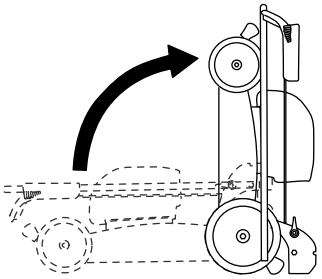

g251586

Figura 19

Manutenção

Remova o botão de arranque elétrico e a bateria da máquina antes de fazer a manutenção ou limpar a máquina.

Utilize apenas peças de substituição e acessórios recomendados pelo fabricante.

Inspecione e faça a manutenção da máquina com regularidade. Deve mandar reparar a máquina apenas num representante de assistência autorizado.

Lubrificação da máquina

Não necessita de lubrificar a máquina; todos os rolamentos foram lubrificados na fábrica para toda a vida da máquina.

Substituição da lâmina

Intervalo de assistência: Anualmente

***Importante:* *Precisará de uma chave de aperto para instalar a lâmina de forma adequada*. Se não tiver uma chave de aperto ou se não se sentir à vontade para executar este procedimento, contacte um revendedor autorizado.**

Se a lâmina estiver danificada ou rachada, substitua-a imediatamente. Se a extremidade da lâmina estiver embotada ou com falhas, mande-a afiar ou equilibrar ou substitua-a.

⚠ AVISO

Ao prestar assistência à lâmina, tenha em atenção que a lâmina se pode mover mesmo com a alimentação desligada. A lâmina é afiada; tocar na lâmina pode ter como resultado ferimentos pessoais graves.

Use luvas quando efetuar a manutenção da lâmina.

1. Remova o botão de arranque elétrico e a bateria da máquina.
2. Utilize um bloco de madeira para manter a lâmina segura (Figura 20).
3. Retire a lâmina guardando todo o equipamento de montagem (Figura 20).

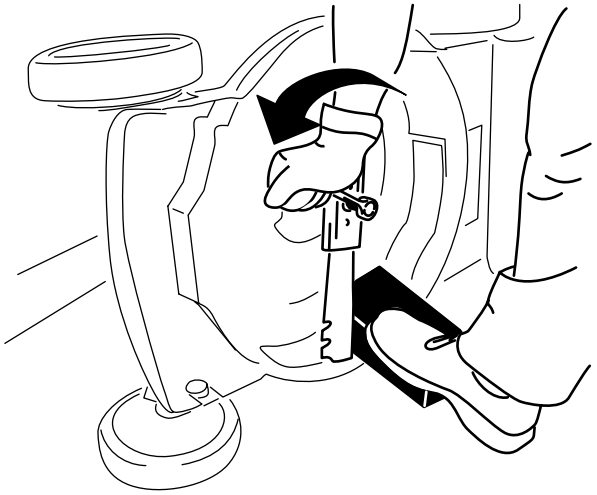

g231389

Figura 20

4. Instale lâmina nova e todo o equipamento de montagem (Figura 21).

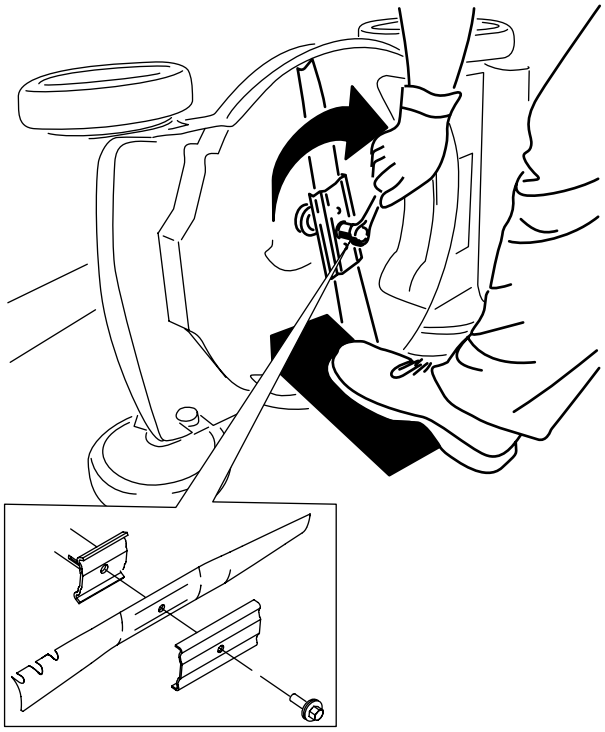

g231390

Figura 21

***Importante:* Coloque as extremidades em curva da lâmina viradas para cima de forma a apontarem em direção à caixa do cortador.**

5. **Utilize uma chave de aperto para apertar o parafuso da lâmina com 68 N·m.**

Ajuste da transmissão autopropulsora

Apenas para modelos com transmissão autopropulsora

Sempre que instalar um novo cabo autopropulsor ou se a transmissão autopropulsora estiver desajustada, ajuste a transmissão autopropulsora.

1. Rode a porca de ajuste no sentido contrário ao dos ponteiros do relógio para folgar o ajuste do cabo (Figura 22).

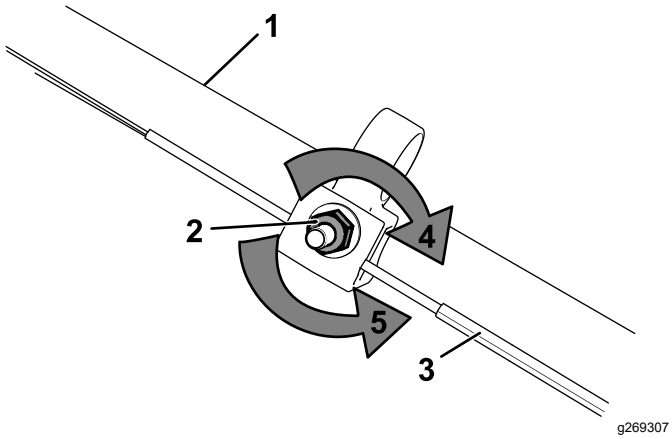

Figura 22

1. Pega (lado esquerdo)
2. Porca de ajuste
3. Cabo da transmissão autopropulsora
4. Rode a porca no sentido dos ponteiros do relógio para apertar o ajuste.
5. Rode a porca no sentido contrário ao dos ponteiros do relógio para folgar o ajuste.

2. Ajuste a tensão do cabo (Figura 22) puxando-o para trás ou empurrando-o para a frente e mantendo a posição.

   Nota: Empurre o cabo em direção ao motor para aumentar a tração. Puxe o cabo para longe do motor para diminuir a tração.

3. Rode a porca de ajuste no sentido dos ponteiros do relógio para apertar o ajuste do cabo.

   Nota: Aperte a porca firmemente com uma chave.

Preparação da bateria para reciclagem

Importante: **Na remoção, cubra os terminais da bateria com fita adesiva forte Não tente destruir nem desmontar a bateria nem remover qualquer dos seus componentes.**

Contacte o município local ou o distribuidor Toro autorizado para mais informações sobre como reciclar de forma responsável a bateria.

Armazenamento

Importante: **Guarde a máquina, bateria e carregador apenas em temperaturas que estejam dentro do intervalo adequado; consulte** **Especificações (página 11)****.**

Importante: **Se estiver a guardar a bateria para a época de inatividade, carregue-a até 2 ou 3 indicadores LED ficarem acesos a verde na bateria. Não guarde uma bateria totalmente carregada ou totalmente descarregada. Quando estiver pronto para utilizar novamente a máquina, carregue a bateria até que o indicador restante acenda a verde no carregador ou todos os quatro indicadores LED acendam a verde na bateria.**

- Desligue o produto da fonte de alimentação (ou seja, retire a bateria) e verifique se existem danos após a utilização.
- Não guarde a máquina com a bateria instalada.
- Limpe todos os materiais estranhos do produto.
- Quando não estiver a ser utilizada, guarde a máquina, botão de arranque elétrico, bateria e carregador da bateria fora do alcance das crianças.
- Mantenha a máquina, bateria e carregador da bateria afastados de agentes corrosivos, por exemplo, produtos químicos de jardim e sais para derreter gelo.
- Para reduzir o risco de ferimentos pessoais graves, não guarde a bateria no exterior ou dentro de veículos.
- Guarde a máquina, bateria e carregador da bateria numa área limpa e seca.

Resolução de problemas

Realize apenas os passos descritos nestas instruções. Todas os trabalhos de inspeção, manutenção e reparação têm de ser realizados por um centro de assistência autorizado ou um especialista igualmente qualificado se não conseguir resolver o problema.

Problema	Causa possível	Acção correctiva
A máquina não carrega.	1. A bateria não está totalmente instalada na máquina. 2. A bateria não está carregada. 3. A bateria está danificada. 4. Existe outro problema elétrico com a máquina.	1. Retire e, em seguida, instale a bateria na máquina, certificando-se que está totalmente instalada e com os trincos. 2. Remova a bateria da máquina e carregue-a. 3. Substitua a bateria. 4. Contacte um representante de assistência autorizado.
A máquina não funciona de forma contínua.	1. Existe humidade nos fios da bateria. 2. A bateria não está totalmente instalada na ferramenta.	1. Permita que a bateria seque ou seque-a. 2. Retire e, em seguida, instale a bateria na ferramenta, certificando-se de que está totalmente instalada e com os trincos.
A máquina não atinge a potência máxima.	1. A capacidade de carregamento da bateria é demasiado baixa. 2. As ventilações estão bloqueadas.	1. Remova a bateria da máquina e carregue totalmente a bateria. 2. Limpe as ventilações.
A bateria perde a carga muito rapidamente.	1. A bateria está acima ou abaixo do intervalo de temperatura adequado.	1. Mova a bateria para um local que seja seco e cuja temperatura seja entre 5°C e 40°C.
O carregador da bateria não está a funcionar.	1. O carregador da bateria está acima ou abaixo do intervalo de temperatura adequado. 2. A tomada em que o carregador da bateria está ligado não tem potência.	1. Desligue o carregador da bateria para um local que seja seco e cuja temperatura seja entre 5°C e 40°C. 2. Contacte o eletricista licenciado para reparar a tomada.
A luz indicadora LED no carregador da bateria está vermelha.	1. A bateria e/ou carregador está acima ou abaixo do intervalo de temperatura indicado.	1. Desligue o carregador da bateria e mova-o e à bateria para um local que seja seco e cuja temperatura seja entre 5°C e 40°C.
A luz indicadora LED no carregador da bateria está a piscar a vermelho.	1. Existe um erro na comunicação entre a bateria e o carregador. 2. A bateria está fraca.	1. Remova a bateria do carregador, desligue o carregador da bateria da tomada e aguarde 10 segundos. Ligue o carregador da bateria novamente na tomada e coloque a bateria no carregador da bateria. Se a luz indicadora LED no carregador da bateria continuar a piscar a vermelho, repita este procedimento novamente. Se a luz indicadora LED no carregador da bateria ainda continuar a piscar a vermelho após duas tentativas, elimine devidamente a bateria numa instalação de reciclagem de baterias. 2. Elimine adequadamente a bateria numas instalações de reciclagem de baterias.

Problema	Causa possível	Acção correctiva
A máquina produz apitos.	1. A bateria não está carregada. 2. A máquina está numa posição insegura para funcionamento. 3. A máquina está sobrecarregada. 4. Existe outro problema elétrico com a máquina.	1. Remova a bateria da máquina e carregue-a. 2. Certifique-se de que a máquina não está num ângulo extremo durante o funcionamento. 3. Corte a relva a uma altura superior ou desloque-se a uma velocidade inferior durante o corte. 4. Tente realizar as outras ações de resolução de problemas; se o alarme ainda soar, contacte o representante de assistência autorizado.
A qualidade de corte diminuiu ou não é satisfatória.	1. A lâmina está empenada. 2. A plataforma de corte tem detritos acumulados.	1. Mande afiar ou substituir a lâmina. 2. Limpeza debaixo da máquina.
A máquina corta de forma irregular.	1. A lâmina está empenada. 2. A plataforma de corte está danificada.	1. Mande afiar ou substituir a lâmina. 2. Contacte um representante de assistência autorizado.
A máquina vibra.	1. A lâmina está dobrada ou danificada.	1. Verifique a lâmina e substitua-a se necessário

Notas:

Aviso de privacidade EEE/Reino Unido

Como a Toro utiliza os seus dados pessoais

A The Toro Company (“Toro”) respeita a sua privacidade. Quando adquire os nossos produtos, podemos recolher determinados dados pessoais sobre si, seja diretamente ou através do seu revendedor ou empresa local Toro. A Toro utiliza estas informações para cumprir obrigações contratuais – como registar a sua garantia, processar a sua garantia ou contactá-lo em caso de recolha de um produto – e para fins comerciais legítimos – como avaliar a satisfação do cliente, melhorar os nossos produtos ou disponibilizar-lhe informações sobre produtos que possam ser do seu interesse. A Toro pode partilhar as suas informações com as nossas subsidiárias, afiliadas, representantes ou outros parceiros de negócios relativamente a qualquer uma destas atividades. Também podemos revelar dados pessoais quando for exigido por lei ou em relação a vendas, aquisições ou fusões comerciais. Não vendemos as suas informações pessoais a qualquer outra empresa para fins de marketing.

Conservação dos seus dados pessoais

A Toro conservará os seus dados pessoais enquanto tal for relevante para os fins acima e em conformidade com os requisitos legais. Para mais informações sobre os períodos de conservação aplicáveis, contacte legal@toro.com.

Compromisso da Toro com a segurança

Os seus dados pessoais podem ser tratados nos EUA ou em outro país que possa ter leis de proteção de dados menos rigorosas do que as do seu país de residência. Sempre que transferimos os seus dados para fora do seu país de residência, tomamos as medidas legais necessárias para assegurar que as garantias adequadas estão em vigor para proteger os seus dados e assegurar que são tratados com segurança.

Acesso e correção

Poderá ter o direito de corrigir ou rever os seus dados pessoais ou opor-se a ou limitar o processamento dos mesmos. Para tal, contacte-nos por email através de legal@toro.com. Se tiver dúvidas relativamente à forma como a Toro trata os seus dados, aborde a questão diretamente connosco. Note-se que os residentes europeus têm o direito de se queixar à sua Autoridade de Proteção de Dados.



Count on it.