Form No. 3442-576 Rev A

TORO®

Count on it.

Manualul utilizatorului

Maşină de tuns iarba Recycler® 55cm Flex-Force Power System™ 60 V MAX

Nr. model 21864—Nr. serie 400000000 şi Sus
Nr. model 21864T—Nr. serie 400000000 şi Sus

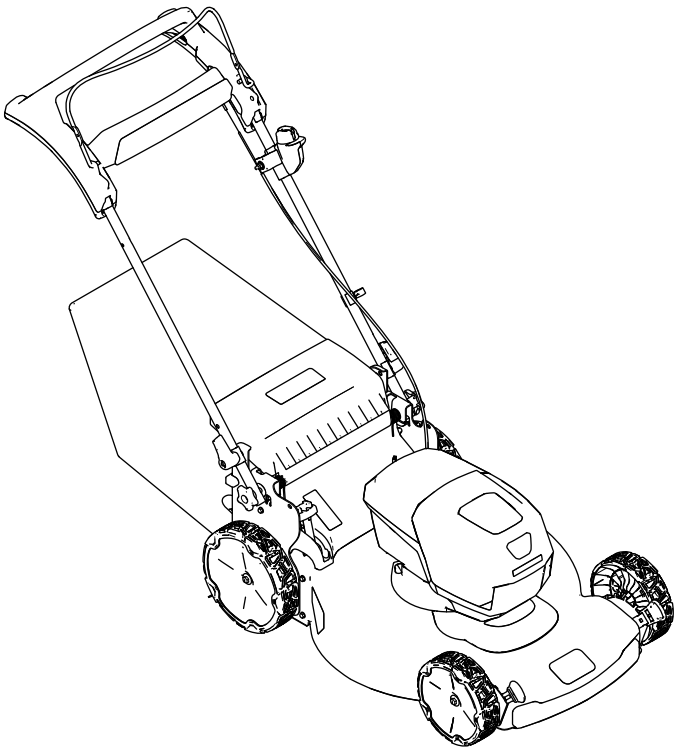

Înregistraţi-vă la www.Toro.com.
Instrucţiuni originale (RO)

CE

3442-576

Produsul respectă toate directivele europene relevante; pentru detalii, consultaţi Declaraţia de conformitate (DOC) separată specifică produsului.

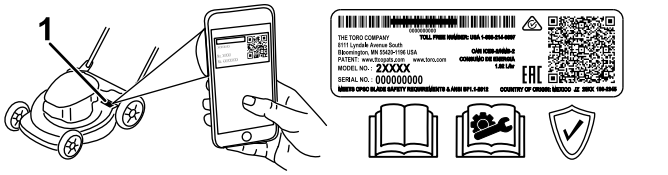

g275230

Figura 1

1. Locaţia numerelor de model şi de serie

Introducere

Această maşină de tuns iarba cu lamă rotativă este proiectată pentru a fi utilizată de proprietarii de reşedinţe. Maina a fost proiectată în primul rând pentru tăierea ierbii de pe gazoane bine întreinute ale proprietăilor rezideniale. Nu este concepută pentru peria de tăiere sau pentru utilizări agricole. Maina a fost proiectată să utilizeze acumulatori litiu-ion modelele 81860 (furnizate împreună cu Modelul 21864) sau Modelul 81875; poate folosi i acumulatorul Modelului 81825 sau Modelului 81860. Aceti acumulatori sunt proiectai pentru a fi încărcai folosind doar încărcătoarele Modele 81802 (furnizat împreună cu Modelul 21864) sau Modelul 81805. Utilizarea acestor produse în alte scopuri decât cele intenionate poate fi periculoasă pentru dumneavoastră i pentru alte persoane.

Modelul 21864T nu include un acumulator sau un încărcător.

Citiţi cu atenţie aceste informaţii pentru a învăţa despre modul corespunzător de utilizare şi întreţinere a produsului şi pentru a evita rănirea personală şi deteriorarea produsului. Aveţi responsabilitatea de a utiliza produsul în mod corespunzător şi sigur.

Vizitai site-ul www.Toro.com pentru mai multe informaii, inclusiv informaii privind sigurana produsului i materiale de instruire , informaii privind accesoriile, ajutor la căutarea unui distribuitor sau pentru înregistrarea produsului.

De fiecare dată când aveţi nevoie de service, piese originale sau informaţii suplimentare, contactaţi un centru de service autorizat sau departamentul Servicii Clienţi al producătorului şi pregătiţi numărul de model sau de serie al produsului. Figura 1 indică locaţia numărului de model sau de serie pe produs. Scrieţi numerele în spaţiul furnizat.

Important: **Putei scana codul QR de pe autocolantul cu numărul de serie (dacă este disponibil) cu ajutorul unui dispozitiv mobil pentru a accesa date despre garanie, piese i alte informaii despre produs.**

© 2020—The Toro® Company

Siguranţă în funcţionare

INSTRUCIUNI IMPORTANTE DE SIGURANĂ

AVERTISMENT – Când utilizai un dispozitiv electric, pentru a reduce riscul incendiului, electrocutării sau rănirii, trebuie citite i respectate întotdeauna avertismentele i instruciunile de protecie de bază, inclusiv următoarele:

I. Instruire

1. Operatorul mainii este responsabil pentru orice accidente suferite sau pericole la care au fost expuse alte persoane i bunurile acestora.
2. Nu permitei copiilor să utilizeze sau să se joace cu maina, acumulatorul sau încărcătorul; reglementările locale pot impune o limită de vârstă pentru operator.
3. Nu permitei persoanelor cu capacităi fizice, senzoriale sau mentale reduse sau fără experienă i cunotine să utilizeze maina, acumulatorul sau încărcătorul, cu excepia cazului în care primesc instruciuni sau supraveghere privind utilizarea acesteia în condiii de sigurană i înseleg pericolele implicate în timpul utilizării mainii.
4. Înainte să utilizai maina, acumulatorul i încărcătorul, citii toate instruciunile i marcajele de atenionare de pe aceste produse.
5. Familiarizai-vă cu comenzile i cu utilizarea corespunzătoare a mainii, acumulatorului i a încărcătorului.

II. Pregătirea

1. inei alte persoane, în special copiii i animalele, departe de aria de funcionare a mainii.
2. Nu utilizaţi maşina fără toate proteciile i dispozitivele de sigurană, cum ar fi deflectoarele i dispozitivul de adunat iarbă, montate pe maină i funcionând corespunzător.
3. Inspectai zona în care vei utiliza maina i îndepărtai toate obiectele care ar putea obstruciona utilizarea mainii sau pe care maina le-ar putea proiecta.
4. Înainte de utilizarea mainii, asigurai-vă că lama, uruburile lamei i ansamblul lamei nu sunt uzate sau deteriorate. Înlocuii orice etichete deteriorate sau ilizibile.
5. Folosii doar acumulatorul specificat de Toro. Utilizarea altor accesorii sau dispozitive de ataare poate crete riscul de vătămare sau de incendiu.
6. Conectarea încărcătorului într-o priză care nu are tensiunea cuprinsă între 100 - 240 V poate provoca un incendiu sau electrocutarea. Nu conectai încărcătorul într-o priză care nu are tensiunea cuprinsă între 100 - 240 V. Pentru un mod diferit de conectare, utilizai un adaptor cu configuraia potrivită pentru priza electrică, dacă este necesar.
7. Nu utilizai un acumulator sau încărcător deteriorat sau modificat, care poate avea un comportament imprevizibil care ar putea avea drept urmare un incendiu, o explozie sau poate crea risc de vătămare.
8. În cazul în care cablul de alimentare al încărcătorului este deteriorat, contactai un centru de service autorizat pentru a-l înlocui.
9. Nu utilizai baterii care nu pot fi reîncărcate.
10. Încărcai acumulatorul doar cu încărcătorul specificat de Toro. Un încărcător adecvat pentru un tip de acumulator poate crea risc de incendiu dacă este utilizat cu un alt acumulator.
11. Încărcai acumulatorul doar într-o zonă bine aerisită.
12. Nu expunei acumulatorul sau încărcătorul la foc sau temperaturi mai mari de 68 °C.
13. Urmai toate instruciunile de încărcare i nu încărcai acumulatorul în afara intervalului de temperatură specificat în instruciuni. În caz contrar, putei deteriora acumulatorul i crete riscul de incendiu.
14. Îmbrăcai-vă corespunzător – Purtai îmbrăcăminte adecvată, inclusiv ochelari de protecie, pantaloni lungi, încălăminte solidă, antiderapantă, mănui i căti pentru protecia auzului. Strângei la spate părul lung i nu purtai bijuterii care se pot agăa în piesele mobile. Purtai o mască împotriva prafului, dacă utilizai maina într-un mediu cu mult praf. Se recomandă să folosii mănui de cauciuc.

III. Operare

1. Contactul cu lama în timp ce aceasta se rotete va duce la vătămarea gravă. inei mâinile sau picioarele la distană de zona de tăiere i de toate piesele mobile ale mainii. Staţi la distanţă de orice gură de descărcare.
2. Utilizarea acestei maini în alte scopuri decât cele intenionate poate fi periculoasă pentru dumneavoastră i pentru alte persoane.
3. Înainte de a porni maina, dezactivai propulsia automată (dacă maina este echipată cu această funcie).

4. Prevenii pornirea neintenionată – Asigurai-vă că butonul de pornire electrică este îndepărtat din contact, înainte de a conecta acumulatorul i de a manipula maina.
5. Utilizai maina cu foarte mare atenie. Nu vă angrenai în nicio activitate care vă poate distrage atenia; în caz contrar, se pot înregistra pagube materiale sau vătămări corporale.
6. Oprii maina, îndepărtai butonul de pornire electrică, îndepărtai acumulatorul din mainä i ateptai ca toate micările să se oprească înainte de a regla, efectua lucrări de service, curăa sau depozita maina.
7. Îndepărtai acumulatorul i butonul de pornire electrică de la mainä ori de câte ori lăsai maina nesupravegheată sau înainte de a înlocui accesoriile.
8. Nu forai maina—Permitei mainii să lucreze mai bine i mai sigur la capacitatea pentru care a fost proiectată.
9. Fii vigilent—Acordai atenie activităii i folosii-vă simul practic atunci când operai maina. Nu utilizaţi maşina dacă suntei bolnav, obosit sau sub influena alcoolului sau a drogurilor.
10. Operai maina doar în condiii de vizibilitate bună i în condiii meteo corespunzătoare. Nu utilizaţi maşina dacă există riscul unor descărcări electrice.
11. Acordai foarte mare atenie atunci când vă deplasai cu spatele sau când tragei maina spre dumneavoastră.
12. Meninei-vă stabilitatea i echilibrul în orice moment, mai ales pe pante. Tundei iarba de-a lungul pantelor, niciodată în sus sau în jos. Acordaţi foarte mare atenţie la schimbarea direcţiei pe pante. Nu tundei iarba pe pantele foarte abrupte. Mergei, nu alergaţi niciodată cu maina.
13. Nu direcionai materialul evacuat spre nicio persoană. Evitai evacuarea materialul spre un perete sau obstacol; materialul poate ricoa spre dumneavoastră. Oprii lama (lamele) atunci când vă deplasai pe suprafee acoperite cu pietri.
14. Avei grijă la gropi, anuri, denivelări, pietre sau alte obiecte ascunse. Terenul denivelat vă poate face să vă pierdei echilibrul sau stabilitatea.
15. Iarba udă sau frunzele pot provoca vătămări grave dacă alunecai i intrai în contact cu lama. Evitai să tundei iarba în condiii umede sau atunci când plouă.
16. Dacă maina lovete un obiect sau începe să vibreze, oprii imediat maina, îndepărtai butonul de pornire electrică, îndepărtai acumulatorul i ateptai ca toate micările să înceteze, înainte de a inspecta dacă maina este deteriorată. Efectuai reparaiile necesare înainte de a o utiliza din nou.
17. Oprii maina i îndepărtai butonul de pornire electrică, înainte de încărcarea mainii pentru transport.
18. În condiii de utilizare abuzivă, din acumulator se poate scurge lichid; evitai contactul. Dacă intrai accidental în contact cu lichidul, spălai cu apă zona afectată. Dacă lichidul intră în contact cu ochii, apelai la un medic. Lichidul scurs din acumulator poate cauza iritaii sau arsuri.

IV. Întreinerea i depozitarea

1. Oprii maina, îndepărtai butonul de pornire electrică, îndepărtai acumulatorul din mainä i ateptai ca toate micările să se oprească înainte de a regla, efectua lucrări de service, curăa sau depozita maina.
2. Nu încercai să reparai maina altfel decât este prevăzut în instruciuni. Solicitai unui centru de service autorizat să efectueze lucrări de service asupra mainii, folosind piese de schimb identice.
3. Purtai mănui i protecie pentru ochi atunci când efectuai lucrări de service asupra mainii.
4. Ascuii o lamă tocită pe ambele pări, pentru a păstra echilibrul. Curăai lama i asigurai-vă că este echilibrată.
5. Înlocuiţi lama dacă este îndoită, uzată sau fisurată. O lamă neechilibrată poate provoca vibraii, care ar putea deteriora motorului sau cauza vătămări corporale.
6. Atunci când efectuai lucrări de service asupra lamei, asigurai-vă că lama se poate deplasa, chiar dacă sursa de alimentare a fost oprită.
7. Verificai frecvent sacul pentru colectarea ierbii pentru a vedea dacă este deteriorat sau uzat i înlocuii un sac uzat cu un sac [de schimb] Toro.
8. Pentru a beneficia de cele mai ridicate performane, cumpărai doar piese de schimb i accesorii originale Toro. Piesele de schimb i accesoriile altor producători pot fi periculoase i pot anula garania produsului.
9. Întreinei utilajul—Meninei marginile de tăiere ascuite i curate pentru cele mai bune performane maxime în siguranä. Meninei mânerele uscate, curate i fără urme de ulei i lubrifiant. Lăsai toate proteciile montate i asigurai-vă că funcionează corespunzător. Meninei lamele ascuite. Folosii doar lame de schimb identice.
10. Verificai dacă maina prezintă piese deteriorate—dacă există protecii sau alte piese deteriorate, determinai dacă maina va funciona în mod corespunzător. Verificai dacă piesele mobile nu mai sunt aliniate

corespunzător sau dacă sunt blocate, verificai dacă există piese sau suporturi rupte, precum i orice alte condiii care ar putea afecta operarea mainii. Dacă nu este indicat altfel în instruciuni, solicitai unui centru de service autorizat să repare sau să înlocuiască o protecie sau o piesă defectă.

11. Atunci când nu utilizai acumulatorul, inei-l departe de obiecte metalice precum agrafe pentru hârtie, monede, chei, cuie i uruburi care pot realiza o conexiune între borne. Scurtcircuitarea bornelor acumulatorului poate provoca arsuri sau un incendiu.
12. Verificai frecvent ca lama i uruburile de montare ale motorului să fie strânse corespunzător.
13. Atunci când nu utilizai maina, depozitai-o în interior, într-un loc uscat i sigur, care nu este la îndemâna copiilor.
14. ATENIE—Un acumulator manipulat necorespunzător poate prezenta un risc de incendiu sau de arsuri chimice. Nu dezasamblai acumulatorul. Nu încălzii acumulatorul la temperaturi de peste 68 °C i nu îi dai foc. Înlocuii acumulatorul doar cu un acumulator original Toro; folosirea unui alt tip de acumulator poate provoca un incendiu sau o explozie. Nu lăsai acumulatorii la îndemâna copiilor i păstrai acumulatorii în ambalajele originale, până când suntei gata să îi folosii.
15. Nu eliminai acumulatorii aruncându-i în foc. Celula poate exploda. Verificai reglementările locale pentru eventuale instruciuni speciale de eliminare.

PĂSTRAI ACESTE INSTRUCIUNI

Decal-uri instrucţionale şi de siguranţă

Instrucţiunile şi autocolantele cu informaţii privind siguranţa sunt uşor vizibile pentru operator şi sunt amplasate lângă orice zonă cu potenţial risc. Înlocuiţi orice autocolant care este deteriorat sau lipseşte.

Model 81860



decal137-9489

137-9489

1. Citii *Manualul operatorului*.
2. Reciclare
3. Conine litiu-ion; nu aruncai.
4. A se păstra departe de flăcări deschise.
5. A nu se expune la ploaie.

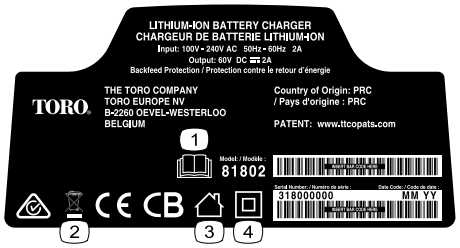

decal137-9495

137-9495

1. Citii *Manualul operatorului*.
2. Nu aruncai.
3. Pentru utilizare la interior.
4. Cu izolaie dublă



decal137-9496

137-9496

1. Acumulatorul se încarcă.
2. Acumulatorul este complet încărcat.
3. Acumulatorul are o temperatură mai mare sau mai mică decât intervalul de temperatură corespunzător.
4. Eroare la încărcarea acumulatorului

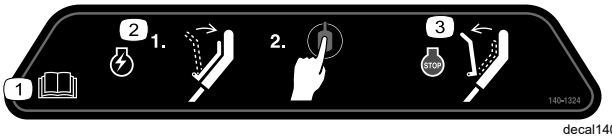

decal140-1324

140-1324

1. Citii *Manualul operatorului*.
2. Pentru a porni maina, strângei bara înspre mâner i apăsai butonul.
3. Pentru a opri maina, eliberai bara.

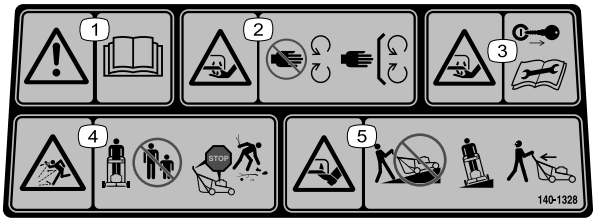

decal140-1328

140-1328

1. Avertisment – citii *Manualul operatorului*.
2. Lama mainii de tuns iarba prezintă pericolul de tăiere/desprindere a mâinilor – păstrai distana faă de piesele mobile; lăsai toate apărătorile i proteciile montate.
3. Lama mainii de tuns iarba prezintă pericolul de tăiere/desprindere a mâinilor – scoateţi cheia din contact şi citiţi *Manualul operatorului* înainte de efectuarea lucrărilor de întreţinere.
4. Pericol de obiecte proiectate – ţineţi trecătorii la distanţă; opriţi motorul i aşteptaţi oprirea tuturor pieselor mobile înainte de a părăsi maina; colectai orice reziduuri înainte de a tunde iarba.
5. Lama mainii de tuns iarba prezintă pericolul de tăiere/desprindere a picioarelor – nu operai maina în sus i în jos pe pante; operai maina doar dintr-o parte în alta a pantei; privii înapoi atunci când vă deplasai cu spatele.

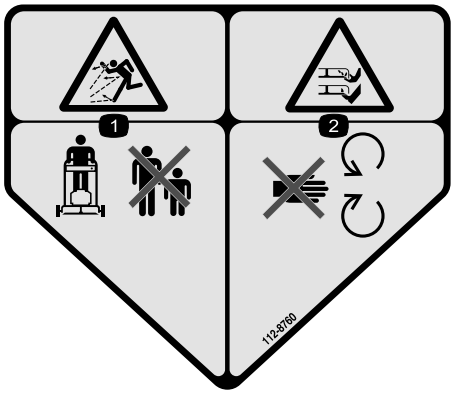

decal112-8760

112-8760

1. Pericol de obiecte proiectate – ţineţi trecătorii la distanţă.
2. Pericol de tăiere/desprindere a mâinilor sau picioarelor, lama mainii de tuns iarba—păstrai distana faă de piesele mobile.

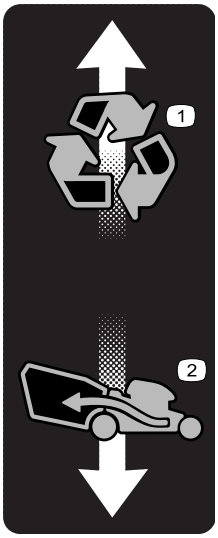

decal139-6557

139-6557

1. Mod reciclare
2. Mod colectare

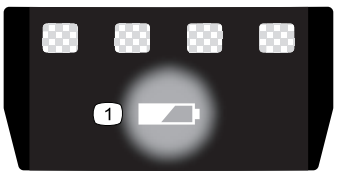

decal137-9461

137-9461

1. Nivel de încărcare acumulator

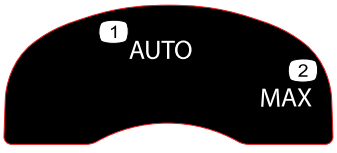

decal134-4691

134-4691

1. Viteza automată
2. Viteza maximă

Reglare

Notă: La momentul achiziiei, acumulatorul nu este încărcat integral. Înainte de a utiliza maina pentru prima dată, consultai Încărcarea acumulatorului (Pagină 17).

1

Montarea încărcătorului (opional)

Nu s-au solicitat piese

Procedură

Dacă dorii, montai încărcătorul în siguranță pe un perete, folosind orificiile pentru montarea pe perete, cu formă de gaură de cheie, amplasate pe spatele încărcătorului.

Montai încărcătorul la interior (cum ar fi într-un garaj sau într-un alt loc uscat), în apropierea unei prize, dar fără a fi la îndemâna copiilor.

Consultai Figura 2 pentru asistenă privind montarea încărcătorului.

Glisai încărcătorul pe elementele de montare amplasate în mod corespunzător, pentru a fixa încărcătorul (elementele de montare nu sunt incluse).

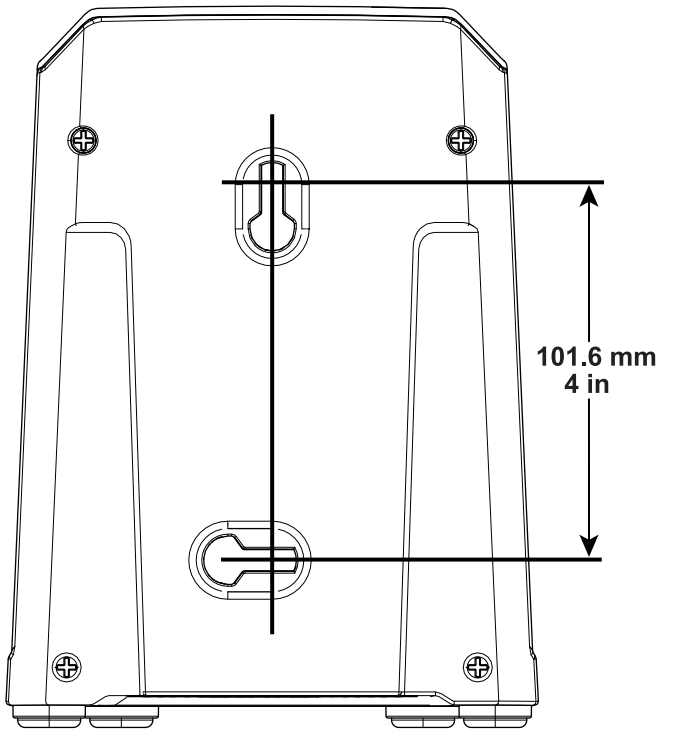

Figura 2

2

Desfăşurarea mânerului

Nu s-au solicitat piese

Procedură

⚠ ATENŢIE

Desfăurarea incorectă a mânerului poate deteriora cablurile, ducând la condiii de utilizare nesigure.

- **Nu deteriorai cablul/cablurile în timpul plierii sau desfăurării mânerului.**
- **Cablul/cablurile trebuie să se afle în afara mânerului.**
- **Dacă un cablu este deteriorat, contactaţi un centru de service autorizat.**

Notă: Avei grijă, cablurile trebuie amplasate la exteriorul mânerului i să nu fie prinse (D din Figura 3).

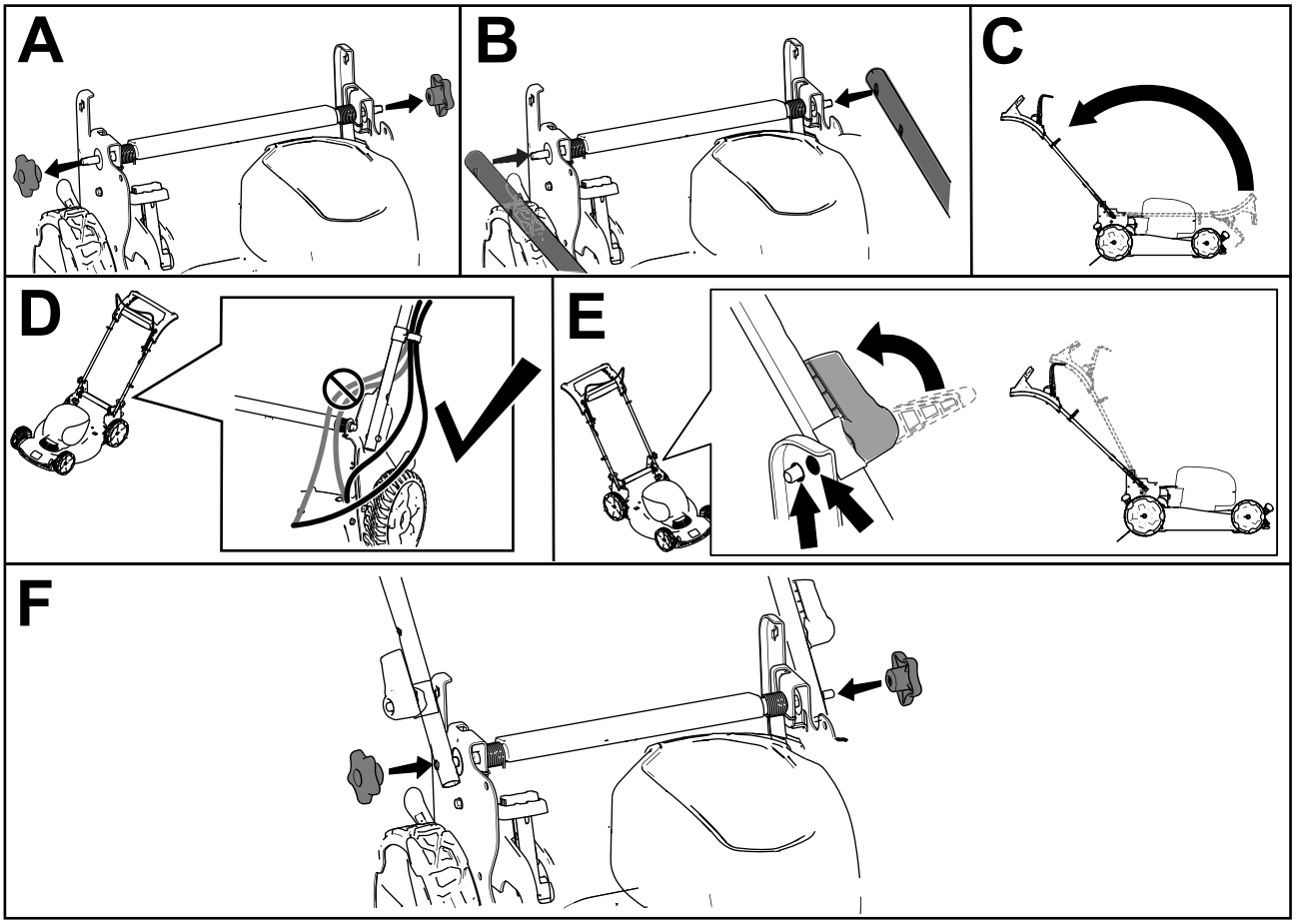

g335466

Figura 3

3

Asamblarea sacului pentru iarbă

Nu s-au solicitat piese

Procedură

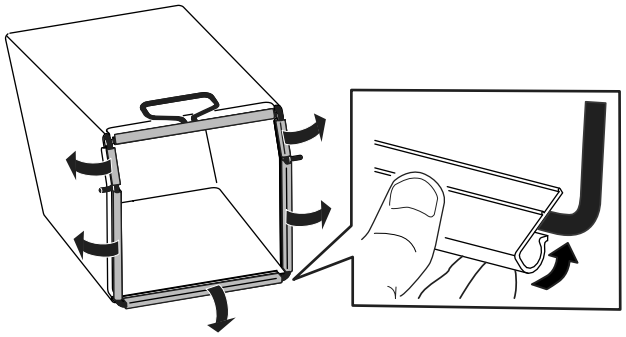

g334351

Figura 4

Rezumat al produsului

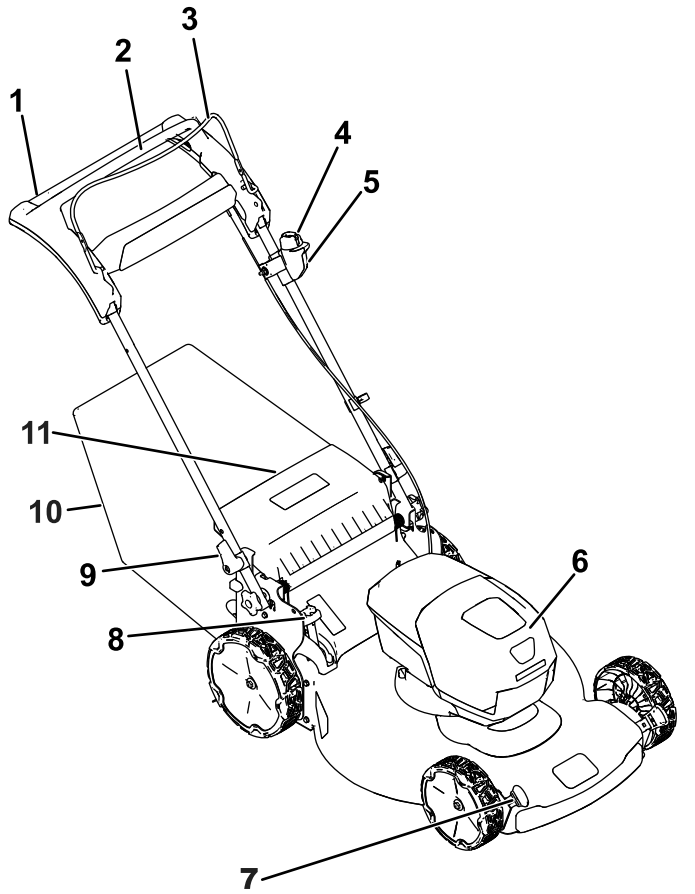

Figura 5

1. Mâner
2. Bară pentru propulsia automată
3. Bară de comandă pentru lamă
4. Buton de pornire electrică
5. Buton demaror electric
6. Compartiment acumulator
7. Manetă înălime de tăiere (4)
8. Manetă sac colectare la cerere
9. Mâner (2)
10. Sac pentru iarbă
11. Deflector spate

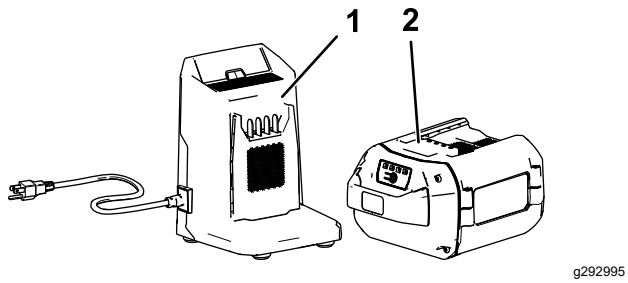

Figura 6

1. Încărcător model 81802 (inclus în cazul modelului 21864)
2. Acumulator model 81860 (inclus în cazul modelului 21864)

Specificaţii

Acumulator

Model	**81860**
Capacitate acumulator	6,0 Ah
	324 Wh
Clasificare producător acumulator = 60 V tensiune maximă i 54 V tensiune nominală. Tensiunea efectivă variază în funcie de sarcină.	

Încărcător de baterie

Model	**81802**
Tip	Încărcător de baterie litiu-ion 60 V MAX
Intrare	100 până la 240 V AC 50/60 Hz Max 2,0 A
Ieire	60 V MAX DC 2,0 A

Interval de temperaturi de funcţionare corespunzătoare

Încărcai/depozitai acumulatorul la temperaturi cuprinse între	5 °C i 40 °C*
Folosii acumulatorul la temperaturi cuprinse între	–30 °C i 49 °C*
Folosii maina la temperaturi cuprinse între	0 °C i 49 °C*

*Timpul de încărcare va crete dacă nu încărcai acumulatorul în acest interval.

Depozitai maina, acumulatorul i încărcătorul într-o zonă curată, uscată i închisă.

Operare

Înainte de utilizare

Montarea acumulatorului

Important: **Utilizai acumulatorul doar la temperaturi care se încadrează în intervalul corespunzător; consultai Specificaţii (Pagină 11).**

1. Asigurai-vă că orificiile acumulatorului nu prezintă praf sau reziduuri.
2. Ridicai capacul compartimentului pentru acumulator (A din Figura 7).
3. Aliniai canalul acumulatorului cu limba de pe mainã i glisai acumulatorul în compartiment până când se fixează prin blocare (B din Figura 7).
4. Închidei capacul compartimentului pentru acumulator (C din Figura 7).

   Notă: În cazul în care compartimentul acumulatorului nu se închide complet, acumulatorul nu este corect instalat.

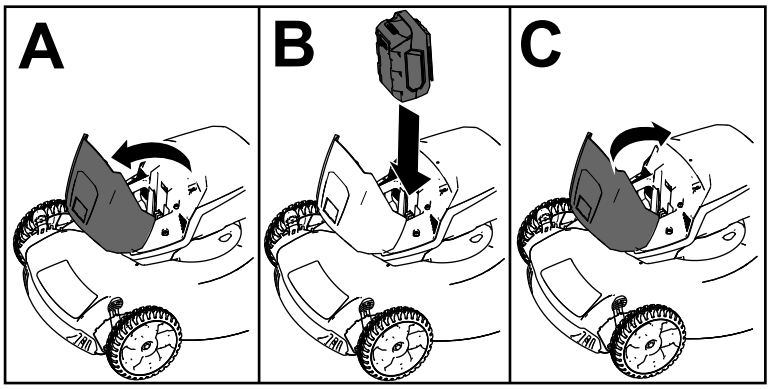

g251221

Figura 7

Reglarea înălţimii de tăiere

⚠ PERICOL

Reglarea manetelor pentru înălimea de tăiere vă poate aduce mâinilor în contact cu o lamă aflată în micare, ceea ce cauza vătămări grave.

- **Înainte de a regla înălimea de tăiere oprii motorul, îndepărtai butonul de pornire electrică (dacă este prezent) i ateptai până ce toate piesele mobile se opresc.**
- **Nu introducei degetele sub carcasă în timp ce reglai înălimea de tăiere.**

Reglai înălimea de tăiere conform preferinelor. Setai toate roile la aceeai înălime de tăiere (Figura 8).

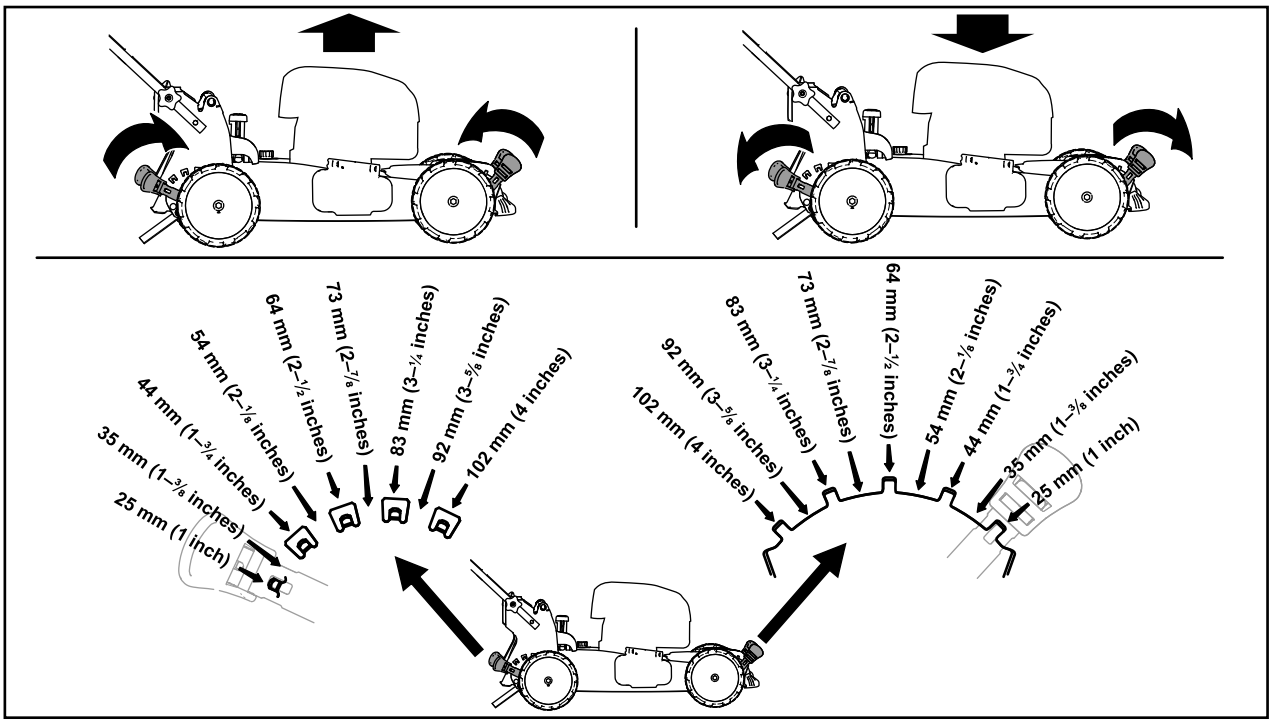

g254131

Figura 8

În timpul utilizării

Pornirea mainii

1. Asigurai-vă că acumulatorul este instalat în mainã; consultai Montarea acumulatorului (Pagină 12).
2. Introducei butonul de pornire electrică în comutatorul demarorului (A din Figura 9).
3. Strângei bara de comandă pentru lamă i inei-o strânsă spre mâner (B din Figura 9).
4. Apăsai butonul de pornire electrică i meninei-l apăsat până când pornete motorul (C din Figura 9).

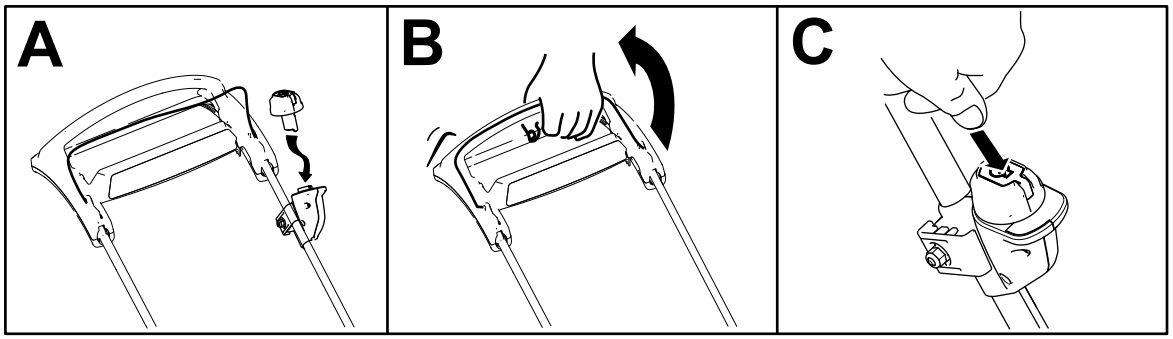

g335467

Figura 9

Utilizarea propulsiei automate

Mergei pur i simplu cu mâinile pe mânerul superior i coatele în lateral, iar aparatul va ine automat pasul cu dumneavoastră (Figura 10).

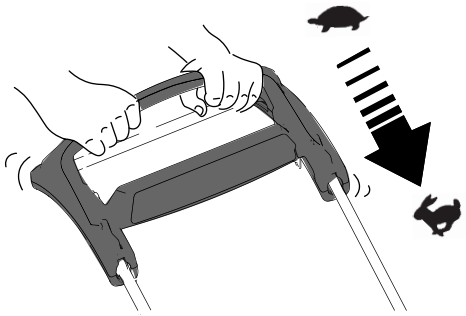

g334136

Figura 10

Notă: Dacă maina nu rulează liber în spate după propulsia automată, oprii deplasarea, inei-vă mâinile în poziie i permitei mainii să ruleze cu câiva centimetri (inch) în faă pentru a decupla traciunea. De asemenea, putei încerca să ajungei chiar sub mânerul superior la mânerul metalic i să împingei maina în faă cu câiva centimetri (inch). Dacă maina continuă să nu ruleze în spate cu uurină, contactai un centru de service autorizat.

Colectarea resturilor

Folosii sacul pentru iarbă atunci când dorii să colectai resturile de iarbă i de frunze de pe gazon.

Dacă maneta sac colectare la cerere este în poziia de reciclare, deplasai-o în poziia de colectare; consultai Utilizarea manetei sac colectare la cerere (Pagină 16).

Montarea sacului pentru iarbă

1. Ridicai i meninei ridicat deflectorul spate (A din Figura 11).
2. Instalai sacul pentru iarbă, având grijă ca tifturile de pe sac să rămână în canelurile de pe mâner (B din Figura 11).
3. Coborâi deflectorul spate.

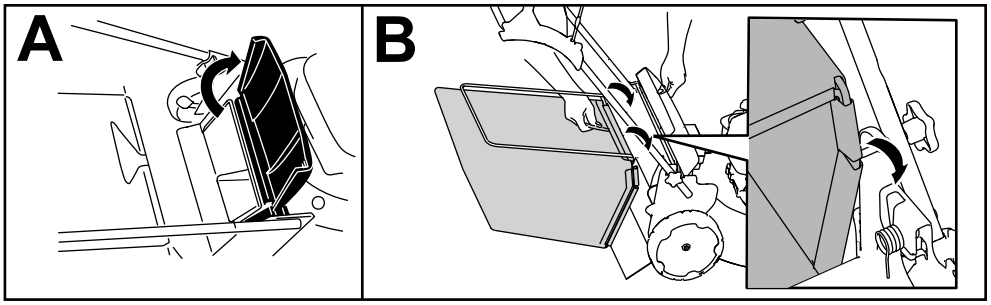

g334207

Figura 11

Îndepărtarea sacului pentru iarbă

Pentru a îndepărta sacul, inversai paii de la Montarea sacului pentru iarbă (Pagină 15).

Reciclarea resturilor

Maina dumneavoastră este pregătită din fabrică să recicleze resturile de iarbă i de frunze înapoi în gazon.

Dacă sacul pentru iarbă se află pe mainăi maneta sac colectare la cerere este în poziia de colectare, deplasai maneta în poziia de reciclare; consultai Utilizarea manetei sac colectare la cerere (Pagină 16).

Utilizarea manetei sac colectare la cerere

Funcia sac colectare la cerere vă permite să colectai sau să reciclai resturile de iarbă i de frunze în timp ce sacul pentru iarbă este ataat la mainã.

- **Pentru a colecta resturile de iarbă i de frunze**, apăsai butonul de pe maneta sac colectare la cerere i deplasai maneta în faă până când se ridică butonul de pe manetă (Figura 12).

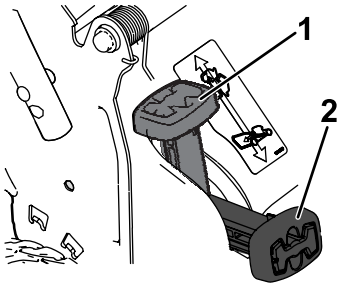

g251583

Figura 12

1. Manetă sac colectare la cerere (în poziie de reciclare)
2. Manetă sac colectare la cerere (în poziie de colectare)

- **Pentru a recicla sau evacua lateral resturile de iarbă i de frunze**, apăsai butonul de pe manetă i deplasai maneta în spate până când se ridică butonul de pe manetă.

  Important: **Pentru o funcionare corectă, îndepărtai toate resturile de iarbă i de frunze de la ua sacului de colectare la cerere i din jurul deschiderii (Figura 13) înainte de a deplasa maneta sacului de colectare la cerere din poziia 1 în altă poziie.**

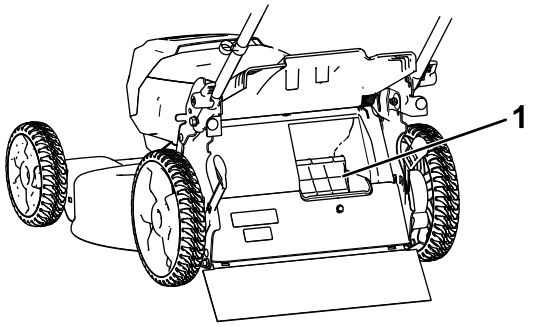

g251584

Figura 13

1. Curăai aici

Reglarea vitezei lamelor

Această mainã are 2 setări pentru viteza lamelor: AUTO i MAX.

- Când este setată poziia AUTO, viteza lamelor se reglează automat pentru o eficienă sporită; se detectează schimbările condiiilor de tăiere, iar viteza lamelor crete atunci când este necesar, pentru a menine calitatea tăierii.
- Când este setată poziia MAX, viteza lamelor rămâne permanent la cea mai mare viteză.

Răsucii cheia în contact până la oricare poziie pentru a stabili setarea pentru viteza lamelor (Figura 14).

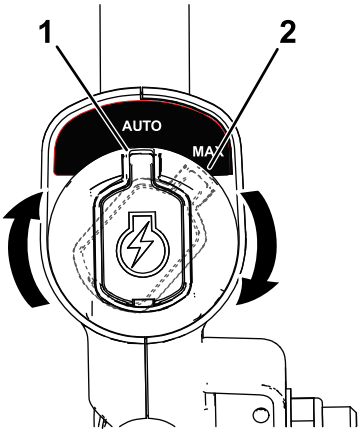

g337279

Figura 14

1. Poziia AUTO
2. Poziia MAX

Oprirea mainii

1. Eliberai bara de comandă pentru lamă (A din Figura 15).
2. Îndepărtai butonul de pornire electrică de la comutatorul demarorului (B din Figura 15).
3. Îndepărtai acumulatorul; consultai Îndepărtarea acumulatorului din mainã (Pagină 17).

   Notă: Oricând nu utilizai maina, îndepărtai acumulatorul.

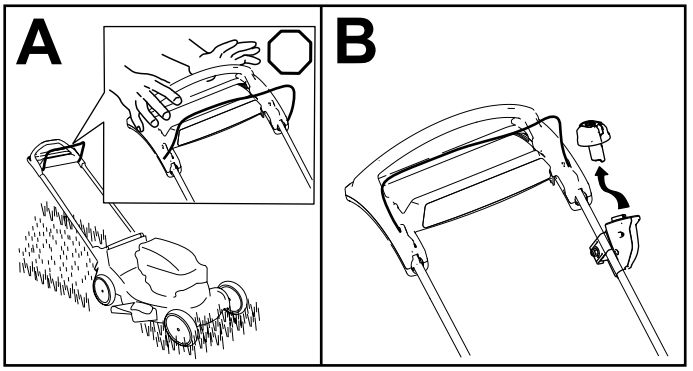

g335480

Figura 15

Îndepărtarea acumulatorului din mainã

1. Ridicai capacul compartimentului pentru acumulator.
2. Apãsai clichetul acumulatorului pentru a elibera acumulatorul i pentru a-l îndepărta.
3. Închidei capacul compartimentului pentru acumulator.

Indicaţii de exploatare

Recomandări generale pentru a tunde iarba

- Evitai lovirea obiectelor solide cu lama. Nu tundei iarba trecând în mod voluntar peste obiecte.
- Pentru cele mai bune performane, instalai o lamă Toro nouă înainte de a începe sezonul de tuns iarba sau atunci când este necesar.

Tăierea ierbii

- Tăiai aproximativ o treime din firul de iarbă. Pentru un timp de funcionare îmbunătăit, tăiai iarba la o înălţime de tăiere mai mare.
- Nu tăiai mai jos de 51 mm, cu excepia cazului în care iarba este mai rară sau este toamnă târzie, când creterea ierbii începe să încetineascã.
- Atunci când tăiai iarba cu o înălime de peste 15 cm, tăiai mai întâi la cea mai ridicată setare a înălimii de tăiere i la o viteză mai mică; apoi tăiai din nou la o înălime de tăiere mai mică pentru ca gazonul să aibă cel mai bun aspect. Dacă iarba este prea lungă, maina se poate bloca, ceea ce poate duce la calarea motorului.
- Iarba i frunzele ude au tendina de a se aduna în curte i pot cauza blocarea mainii sau calarea motorului. Evitai să tundei iarba în condiii umede.
- Fii ateni la potenialul risc de incendiu în condiii foarte uscate, respectai toate avertismentele autoritãilor locale privind incendiile i prevenii pătrunderea ierbii uscate i a resturilor de frunze în mainã.
- Alternai direcia de tăiere. Acest lucru ajută la dispersarea resturilor pe gazon, pentru o fertilizare uniformă.
- Dacă aspectul final al gazonului este nesatisfăcător, încercai una sau mai multe din următoarele recomandări:
  - Înlocuii lama sau ascuii-o.
  - Deplasai-vă mai încet în timp ce tăiai iarba.
  - Ridicai înălimea de tăiere a mainii dumneavoastră.
  - Tăiai iarba mai frecvent.
  - Suprapunei zonele de tăiere în loc să tăiai iarba dintr-o zonă completă cu fiecare trecere.

Tăierea frunzelor

- După tunderea gazonului, asigurai-vă că jumătate din gazon se vede prin stratul de frunze tăiate. Poate fi nevoie să efectuai mai multe treceri peste frunze.
- Dacă pe gazon există un strat de frunze mai mare de 13 cm, tăiai iarba la o înălime de tăiere mai mare i apoi tăiai iarba din nou la înălimea de tăiere dorită.
- Reducei viteza de tăiere dacă maina nu taie frunzele suficient de fin.

După utilizare

Încărcarea acumulatorului

Important: **La momentul achiziiei, acumulatorul nu este încărcat integral. Înainte de a utiliza maina pentru prima dată, amplasai acumulatorul în încărcător i încărcai-l până când afiajul LED indică faptul că acumulatorul este complet încărcat. Citii toate precauiile privind sigurana.**

Important: **Încărcai acumulatorul doar la temperaturi care se încadrează în intervalul corespunzător; consultai** **Specificaţii (Pagină 11)****.**

Notă: În orice moment, apăsai butonul care indică nivelul de încărcare a acumulatorului de pe acumulator, pentru a afia nivelul actual de încărcare (indicatoare LED).

1. Asigurai-vă că orificiile acumulatorului nu prezintă praf sau reziduuri.

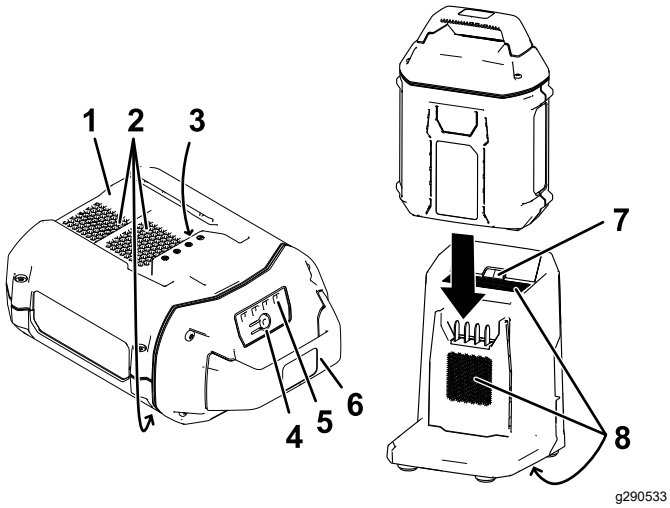

Figura 16

1. Canalul acumulatorului
2. Orificiile de ventilare ale acumulatorului
3. Bornele acumulatorului
4. Buton care indică nivelul de încărcare a acumulatorului
5. Indicatoare LED (nivelul actual de încărcare)
6. Mâner
7. Indicator luminos LED încărcător
8. Orificiile de ventilare ale încărcătorului

2. Aliniai canalul acumulatorului (Figura 16) cu limba încărcătorului.
3. Glisai acumulatorul în încărcător până când este fixat corespunzător (Figura 16).
4. Pentru a îndepărta acumulatorul, glisai acumulatorul înapoi, afară din încărcător.
5. Consultai următorul tabel pentru a interpreta indicatorul luminos LED de pe încărcător.

Indicator luminos	Indică
Oprit	Acumulatorul nu este introdus
Verde intermitent	Acumulatorul se încarcă
Verde	Acumulatorul este încărcat
Rou	Acumulatorul i/sau încărcătorul au o temperatură mai mare sau mai mică decât intervalul de temperatură corespunzător
Rou intermitent	Eroare la încărcarea acumulatorului*

*Consultai Înlăturarea defecţiunilor (Pagină 24) pentru mai multe informaii.

Important: **Acumulatorul poate fi lăsat în încărcător pentru perioade scurte de timp între utilizări.**

Dacă acumulatorul nu va fi utilizat pentru perioade lungi, îndepărtai acumulatorul din încărcător; consultai Depozitare (Pagină 23).

Curăarea sub mainăă

Interval de service: După fiecare folosinţă

Pentru rezultate optime, curăai maina în scurt timp după ce ai terminat de tuns iarba.

1. Deplasai maina pe o suprafaă plană, pavată.
2. Oprii motorul i aşteptaţi oprirea tuturor pieselor mobile înainte de a părăsi poziţia de operare.
3. Spălai zona de sub ua din spate, pe unde este evacuată iarba tăiată, din partea inferioară a mainii până la sacul pentru iarbă.

   Notă: Spălai zona sacului la cerere (dacă este prezent), atât în poziia în faă completă cât i în poziia în spate completă.
4. Lăsai motorul să funcioneze timp de câteva minute pentru a usca partea inferioară a mainii, pentru a preveni ruginirea.
5. Oprii motorul, îndepărtai butonul de pornire electrică (dacă este prezent), i lăsai maina să se răcească înainte de a o depozita într-o zonă închisă.

Curăarea sub mainăă în Poziia pliată verticală

1. Setai maina în poziia pliată verticală; consultai Depozitarea maşinii în Poziia pliată verticală (Pagină 19).
2. Spălai resturile de iarbă de sub mainăă.

Plierea mânerului

⚠ ATENŢIE

Plierea sau desfăurarea incorectă a mânerului poate deteriora cablurile, ducând la condiii de utilizare nesigure.

- **Nu deteriorai cablurile în timpul plierii sau desfăurării mânerului.**
- **Dacă un cablu este deteriorat, contactaţi un centru de service autorizat.**

1. inei mânerul în timp ce decuplai închizătoarele sale pentru a evita prinderea mâinilor.
2. Decuplai închizătoarele mânerului până ce putei mica mânerul superior liber (A din Figura 17)
3. Pliai mânerul în faă, către poziia înainte completă (B din Figura 17).

   Important: **Poziionai cablurile în exteriorul închizătoarelor mânerului, pe măsură ce pliai mânerul.**

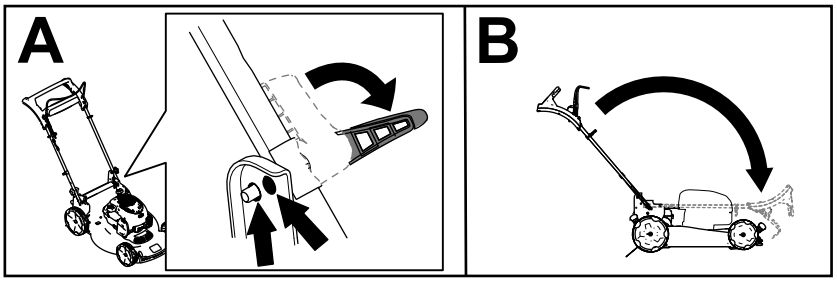

g334367

Figura 17

4. Pentru a desfăura mânerul, consultai 2 Desfăşurarea mânerului (Pagină 9).

Depozitarea maşinii în Poziia pliată verticală

Putei depozita maina în poziie verticală pentru a reduce spaiul de depozitare.

⚠ ATENŢIE

Plierea sau desfăurarea incorectă a mânerului poate deteriora cablurile, ducând la condiii de utilizare nesigure.

- **Nu deteriorai cablurile în timpul plierii sau desfăurării mânerului.**
- **Dacă un cablu este deteriorat, contactaţi un centru de service autorizat.**

1. Îndepărtai butonul de pornire electrică i acumulatorul de pe mină.
2. Asigurai-vă că setarea înălimii de tăiere a mainii este stabilită la maxim 92 mm; în caz contrar, reducei înălimea; consultai Reglarea înălţimii de tăiere (Pagină 13).
3. Decuplai închizătoarele mânerului (Figura 18).

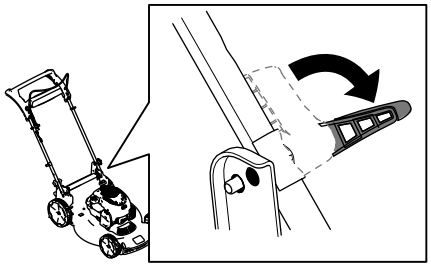

g335482

Figura 18

4. Pliai mânerul înainte complet.

   Important: **Poziionai cablurile în exteriorul butoanelor de mâner pe măsură ce pliai mânerul.**
5. Cuplai închizătoarele mânerului.
6. Ridicai partea frontală a mainii cu ajutorul mânerului i mutai-o într-un spaiu de depozitare (Figura 19).

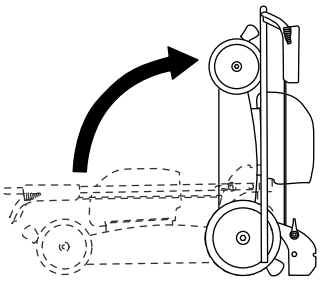

g251586

Figura 19

Întreţinere

Îndepărtai butonul de pornire electrică i acumulatorul de pe mainã înainte de a realiza operaiuni de întreinere sau curãare a mainii.

Folosii numai piesele de schimb i accesoriile recomandate de producător.

Verificai i realizai operaiuni de întreinere a mainii periodic. Reparai maina numai la un centru de service autorizat.

Lubrifierea mainii

Nu este nevoie să lubrifiai maina; toi rulmenii au fost lubrifiai în fabrică pentru întreaga durată de viaă a mainii.

Înlocuirea lamei

Interval de service: Anual

***Important:* *Pentru a instala lama corect vei avea nevoie de o cheie.* Dacă nu deinei o cheie sau considerai că nu putei realiza această procedură, contactaţi un centru de service autorizat.**

Dacă lama este deteriorată sau fisurată, înlocuii-o imediat. Dacă marginea lamei este tocită sau prezintă crestături, ascuii-o i echilibrai-o sau înlocuii-o.

⚠ ATENŢIE

Atunci când efectuai lucrări de service asupra lamei, asigurai-vă că lama se poate deplasa, chiar dacă sursa de alimentare a fost oprită. Lama este ascuită; contactul cu lama poate rezulta în vătămări corporale grave.

Purtai mănui în timpul lucrărilor de service asupra lamei.

1. Îndepărtai butonul de pornire electrică i acumulatorul de pe mainã.
2. Folosii o bucată de lemn pentru a menine lama stabilă (Figura 20).
3. Îndepărtai lama, păstrând toate elementele de montare (Figura 20).

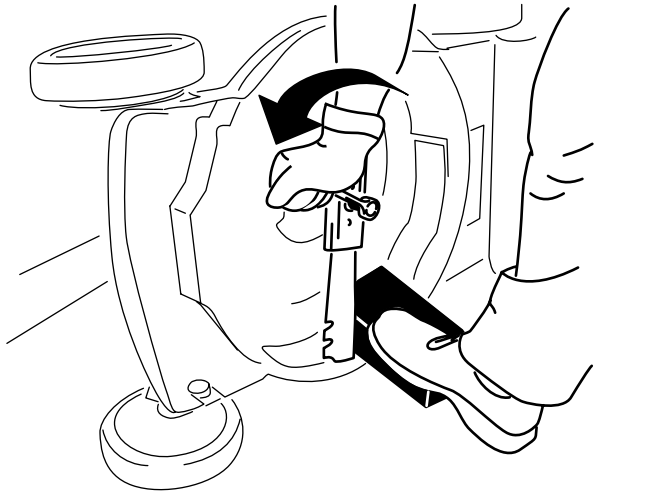

g231389

Figura 20

4. Instalai lama nouă i toate elementele de montare (Figura 21).

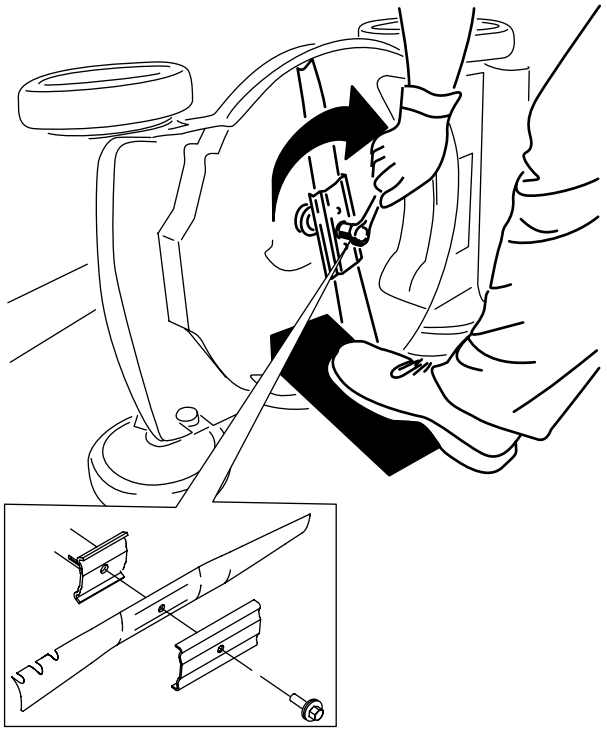

g231390

Figura 21

***Important:* Amplasai capetele curbate ale lamei cu faa în sus, spre carcasa mainii.**

5. **Folosii o cheie pentru a strânge urubul lamei la un cuplu de 68 N·m.**

Reglarea propulsiei automate

Doar pentru modele cu propulsie automată

Oricând instalai un nou cablu al unității de propulsie automată sau dacă unitatea de propulsie automată nu mai este reglată, reglai cablul unității de propulsie automată.

1. Rotii piulia de reglare în sens invers acelor de ceasornic pentru a slăbi cablul (Figura 22).

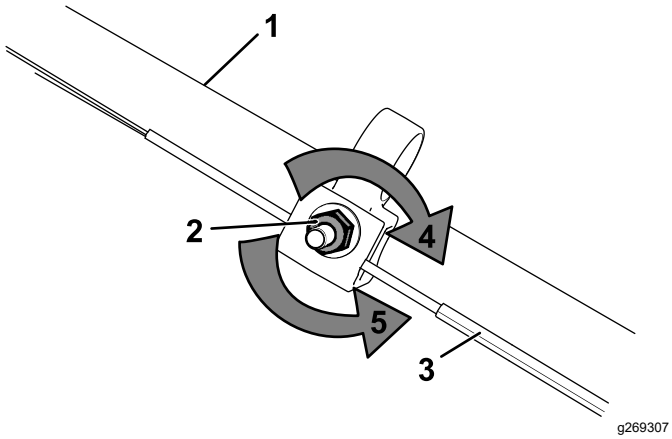

Figura 22

1. Mâner (partea stângă)
2. Piuliă de reglare
3. Cablu pentru propulsia automată
4. Rotii piulia de reglare în sensul acelor de ceasornic pentru a strânge cablul.
5. Rotii piulia de reglare în sens invers acelor de ceasornic pentru a slăbi cablul.

2. Ajustai tensionarea cablului (Figura 22) trăgându-l în spate sau în faă i menințând poziia.

   Notă: Împingei cablul spre motor pentru a mări traciunea; tragei cablul de la motor pentru a reduce traciunea.

3. Rotii piulia de reglare în sensul acelor de ceasornic pentru a strânge.

   Notă: Strângei ferm piulia cu o cheie.

Pregătirea acumulatorului în vederea reciclării

Important: **După îndepărtare, acoperii bornele acumulatorului cu bandă adezivă de mare rezistenă. Nu încercai să distrugei sau să dezasamblai acumulatorul sau să îndepărtai oricare dintre componentele sale.**

Contactai autoritățile locale sau distribuitorul dumneavoastră autorizat Toro pentru mai multe informaii privind reciclarea responsabilă a acumulatorului.

Depozitare

Important: **Depozitai maina, acumulatorul i încărcătorul doar la temperaturi care se încadrează în intervalul corespunzător; consultai Specificaţii (Pagină 11).**

Important: **Dacă depozitai acumulatorul în afara sezonului de tuns iarba, încărcai-l până ce 2-3 indicatoare LED de pe acumulator devin verzi. Nu depozitai un acumulator încărcat sau descărcat complet. Atunci când suntei pregătit să utilizai maina din nou, încărcai acumulatorul până când indicatorul luminos din partea stângă a încărcătorului devine verde sau până când toate cele 4 indicatoare LED de pe acumulator devin verzi.**

- Deconectai maina de la sursa de alimentare (adică îndepărtai acumulatorul) i verificai dacă există defeciuni în urma utilizării.
- Nu depozitai maina cu acumulatorul montat.
- Curăai toate materiile străine de pe produs.
- Când nu sunt utilizate, depozitai maina, butonul de pornire electrică, acumulatorul i încărcătorul în locuri care nu sunt la îndemâna copiilor.
- inei maina, acumulatorul i încărcătorul departe de ageni corozivi, cum ar fi substane chimice folosite în grădină sau săruri pentru dezgheare.
- Pentru a reduce riscul vătămării corporale grave, nu depozitai acumulatorul în aer liber sau în autovehicule.
- Depozitai maina, acumulatorul i încărcătorul într-o zonă curată, uscată i închisă.

Înlăturarea defecţiunilor

Efectuai doar paii descrii în aceste instruciuni. Dacă nu putei soluiona problema pe cont propriu, toate lucrările suplimentare de inspecie, întreinere i reparaii trebuie efectuate de un centru de service autorizat sau de un specialist cu calificări similare.

Problemă	Cauze posibile	Acţiuni corective
Maina nu pornete.	1. Acumulatorul nu este montat corespunzător în mainã.	1. Îndepărtai i apoi înlocuii acumulatorul din mainã, asigurându-vă că este montat i fixat corespunzător.
	2. Acumulatorul nu este încărcat.	2. Îndepărtai acumulatorul din mainã i încărcai-l.
	3. Acumulatorul este deteriorat.	3. Înlocuii acumulatorul.
	4. Maina are o altă problemă electrică.	4. Contactaţi un centru de service autorizat.
Propulsia automată a mainii nu funcionează continuu.	1. Cablurile acumulatorului sunt umede.	1. Lăsai acumulatorul să se usuce sau tergei-l complet.
	2. Acumulatorul nu este montat corespunzător în unealtă.	2. Îndepărtai i apoi înlocuii acumulatorul din unealtă, asigurându-vă că este montat i fixat corespunzător.
Maina nu atinge capacitatea maximă.	1. Nivelul de încărcare a acumulatorului este prea redus.	1. Îndepărtai acumulatorul din mainã i încărcai-l complet.
	2. Gurile de aerisire sunt blocate.	2. Curăai gurile de aerisire.
Acumulatorul îi pierde rapid din nivelul de încărcare.	1. Acumulatorul are o temperatură mai mare sau mai mică decât intervalul de temperatură corespunzător.	1. Mutai acumulatorul într-un loc uscat, cu temperaturi cuprinse între 5 °C i 40 °C.
Încărcătorul nu funcionează.	1. Încărcătorul are o temperatură mai mare sau mai mică decât intervalul de temperatură corespunzător.	1. Mutai încărcătorul într-un loc uscat, cu temperaturi cuprinse între 5 °C i 40 °C.
	2. Priza la care este conectat încărcătorul nu este sub tensiune.	2. Contactai un electrician calificat pentru a repara priza.
Indicatorul luminos LED de pe încărcător este rou.	1. Încărcătorul i/sau acumulatorul au o temperatură mai mare sau mai mică decât intervalul de temperatură corespunzător.	1. Deconectai încărcătorul i mutai încărcătorul i acumulatorul într-un loc uscat, cu temperaturi cuprinse între 5 °C i 40 °C.
Indicatorul luminos LED de pe încărcător se aprinde rou intermitent.	1. Există o eroare de comunicare între acumulator i încărcător.	1. Îndepărtai acumulatorul din încărcător, deconectai încărcătorul de la priză i ateptai 10 secunde. Conectai încărcătorul din nou la priză i introducei acumulatorul în încărcător. Dacă indicatorul luminos LED de pe încărcător se aprinde în continuare rou intermitent, repetai procedura. Dacă indicatorul luminos LED de pe încărcător se aprinde în continuare rou intermitent, după 2 încercări, eliminai în mod corespunzător acumulatorul la un centru de reciclare.
	2. Acumulatorul are o capacitate redusă.	2. Eliminai corect acumulatorul la un centru de reciclare a bateriilor.

Problemă	Cauze posibile	Acţiuni corective
Maina emite un sunet tip bip.	1. Acumulatorul nu este încărcat. 2. Maina este într-o poziie nesigură pentru utilizare. 3. Maina este suprasolicitată. 4. Maina are o altă problemă electrică.	1. Îndepărtai acumulatorul din mainã i încărcai-l. 2. Asigurai-vă că maina nu este într-un unghi extrem în timpul utilizării. 3. Tăiai iarba la o înălţime de tăiere mai mare sau deplasai-vă mai încet în timp ce tăiai iarba. 4. Încercai celelalte aciuni de depanare; dacă alarma continuă să se audă, contactaţi un centru de service autorizat.
Calitatea tăierii este scăzută sau nesatisfăcătoare.	1. Lama este tocită. 2. Puntea de tăiere are o acumulare de reziduuri.	1. Ascuii sau înlocuii lama. 2. Curăai zona de sub mainã.
Maina taie neuniform.	1. Lama este tocită. 2. Puntea de tăiere este deteriorată.	1. Ascuii sau înlocuii lama. 2. Contactaţi un centru de service autorizat.
Maina vibrează.	1. Lama este îndoită sau deteriorată.	1. Inspectai lama i înlocuii-o dacă este cazul.

Menţiuni:

Declaraie de confidenialitate SEE/MB

Utilizarea datelor dumneavoastră cu caracter personal de către Toro

The Toro Company („Toro”) vă respectă intimitatea. Când achiziionai produsele noastre, putem colecta anumite date cu caracter personal care vă aparin direct de la dumneavoastră sau prin intermediul distribuitorului local Toro. Toro utilizează aceste date pentru a-i îndeplini obligaiile contractuale, cum ar fi înregistrarea garaniei dumneavoastră, procesarea revendicării dumneavoastră de garanie sau pentru a vă contacta în cazul rechemării produselor, i în scopul derulării de activităi economice legitime, cum ar fi măsurarea gradului de satisfacie a clienilor, îmbunătăirea produselor noastre sau oferirea de informaii despre produse care v-ar putea interesa. Toro poate partaja informaiile dumneavoastră cu filialele, societăile afiliate, distribuitorii sau alţi parteneri de afaceri în legătură cu aceste activităţi. De asemenea, putem dezvălui datele dumneavoastră cu caracter personal în condiiile prevăzute de lege sau pentru vânzări, achiziii sau fuziuni. Nu vom vinde informaţiile dumneavoastră cu caracter personal niciunei alte companii în scop comercial.

Păstrarea datelor dumneavoastră cu caracter personal

Toro va păstra datele dumneavoastră cu caracter personal atâta timp cât sunt necesare pentru scopurile menionate anterior i în conformitate cu prevederile legale. Pentru mai multe informaii despre perioadele aplicabile pentru păstrarea datelor, contactai-ne la legal@toro.com.

Obligaiile Toro privind securitatea

Datele dumneavoastră caracter personal pot fi procesate în SUA sau într-o altă ară în care legislaia pentru protecia datelor cu caracter personal este mai puin strictă decât în ara dumneavoastră. Ori de câte ori transferăm datele dumneavoastră cu caracter personal în afara ării dumneavoastră, vom lua măsurile prevăzute prin lege pentru a asigura un nivel adecvat de securitate pentru protejarea datelor dumneavoastră i pentru a ne asigura că sunt procesate în siguranā.

Acces i corectare

Avei dreptul să corectai i să revizuii datele dumneavoastră cu caracter personal, să refuzai sau să restricionai procesarea datelor dumneavoastră. Pentru aceasta, contactai-ne la legal@toro.com. Dacă avei nelămuriri cu privire la modul în care Toro procesează informaiile dumneavoastră, vă rugăm să ni le transmitei direct. Reinei că cetăenii ărilor membre UE au dreptul să depună reclamaii la Autoritatea pentru protecia datelor cu caracter personal.



Count on it.