Form No. 3442-729 Rev A

TORO®

Count on it.

Kullanıcı Kılavuzu

İkili Diskli ProPass 200 Serpme Makinesi

Model Numarası 44701—Seri Numarası 403320001 ve Üstü

Model Numarası 44751—Seri Numarası 403320001 ve Üstü

Kayıt adresi: www.Toro.com.
Özgün Belgenin Çevirisi (TR)

CE

3442-729

Bu ürün, ilgili tüm Avrupa direktiflerine uygundur. Detaylı bilgi için, ayrı olarak verilen Ürün Uygunluk Beyanı (DOC) sayfasını inceleyin.

Elektromanyetik Uyumluluk

Evsel Ekipman: Bu cihaz, FCC Kuralları Bölüm 15'e uygundur. Çalıştırılması şu iki koşula tabidir: (1) Bu cihaz, zararlı parazite neden olmamalıdır ve (2) Bu cihaz, istenmeyen çalışmaya yol açabilecek parazitler dahil olmak üzere, alınabilecek her tür paraziti kabul edebilmelidir.

Bu cihaz radyo frekans enerjisi üretir ve kullanır ve üreticinin talimatlarına göre doğru monte edilip kullanılmadığı takdirde radyo ve televizyon sinyallerinin alınmasında parazit yaratabilir. Cihaz test edilmiş ve yukarıda belirtildiği gibi FCC Kuralları Bölüm 15 - Alt Bölüm J'de belirtilen teknik özelliklere göre FCC Sınıf B bilgi işlem cihazı sınırları içinde olduğu belirlenmiştir. Bununla birlikte, belli bir tesisatta hiçbir parazite yol açmayacağı garanti edilemez. Ekipman radyo veya televizyon sinyallerinin alınmasında parazit yaratıyorsa (bunu, ilgili cihazı kapatıp tekrar açarak belirleyebilirsiniz), kullanıcı şu tedbirlerden bir veya birkaçını uygulayarak sorunu gidermelidir:TV anteninin yönünü değiştirin, uzaktan kumanda alıcısını radyo/TV antenine göre uygun bir yere yerleştirin veya kontrolör ile radyo/televizyonunun farklı devrelerde olmasını sağlamak için kontrolörü farklı bir prize takın.Gerekiyorsa, kullanıcı ek tavsiyeler almak için bayiye veya tecrübeli bir radyo/televizyon teknisyenine başvurmalıdır.Kullanıcı, Federal İletişim Komisyonu tarafından hazırlanan şu kitapçığı faydalı bulabilir: "Radyo-Televizyon Parazit Sorunlarının Belirlenmesi ve Giderilmesi". Bu kitapçığı şu adresten temin edebilirsiniz: U.S. Government Printing Office, Washington, DC 20402. Stok No.: 004-000-00345-4.

FCC Kimliği: W7OMRF24J40MDME-Tabanlı, OA3MRF24J40MA-El Tipi

IC: 7693A-24J40MDME-Tabanlı, 7693A-24J40MA-El Tipi

Çalıştırılması şu iki koşula tabidir: (1) Bu cihaz, parazite neden olmamalıdır ve (2) Bu cihaz, istenmeyen çalışmaya yol açabilecek parazitler dahil her tür paraziti kabul edebilmelidir.

Japonya Elektromanyetik Uyumluluk Sertifikasyonu

El Tipi: R 204-520022

RF2CAN: R 204-520297

Meksika Elektromanyetik Uyumluluk Sertifikasyonu

El Tipi: IFETEL : RCPMIMR15-2209

RF2CAN: IFETEL : RCPMIMR15-0142

Kore Elektromanyetik Uyumluluk Sertifikasyonu(Etiket, ayrı bir setin içinde verilir)

El Tipi: MSIP-CRM-TZQ-LGHH
해당 무선설비는 전파혼신 가능성이 있으므로
인명안전과 관련된 서비스는 할 수 없음

RF2CAN: MSIP-CRM-TZQ-MRF-E
MSIP-CRM-TZQ-RF2CAN
해당 무선설비는 전파혼신 가능성이 있으므로
인명안전과 관련된 서비스는 할 수 없음

Singapur Elektromanyetik Uyumluluk Sertifikasyonu

El Tipi: TWM240008_IDA_N4023-15

RF2CAN: TWM-240005_IDA_N4024-15

Fas Elektromanyetik Uyumluluk Sertifikasyonu

AGREE PAR L'ANRT MAROC

NUMERO d'agrement: MR 14078 ANRT 2017

Delivre d'agrement:: 29.05.2017

DOT lastik bilgisi, her bir lastiğin yanında bulunur. Bu bilgi, yük ve hız derecelendirmelerini sunar. Yedek lastikler aynı veya daha iyi derecelendirmelere sahip olmalıdır. Lastiklerin makinenizin ağırlık gerekliliklerini karşıladığından veya aştığından emin olmak için bkz. Özellikler (sayfa 17).

⚠ UYARI

CALIFORNIA
Öneri 65 Uyarısı

Bu ürünün kullanılması, Kaliforniya Eyaleti'nce kansere, doğum kusurlarına ve üreme sorunlarına yol açtığı bilinen kimyasallara maruz kalınmasına neden olabilir.

Giriş

Bu makine, ticari uygulamalarda görevlendirilen profesyonel operatörler tarafından kullanılmak için tasarlanmıştır. Ağırlıklı olarak, nemli koşullarda herhangi bir tıkanma olmadan veya dağıtımı büyük ölçüde etkilemeden malzeme ölçmek ve dağıtmak için kullanılır.

Önemli: **Ürünü kullanmayı ve bakımlarını yapmayı öğrenmek ve olası yaralanmalar ile maddi hasarları önlemek için bu bilgileri dikkatle okuyun. Ürünü doğru ve emniyetli bir şekilde kullanmak sizin sorumluluğunuzdur.**

Servise, orijinal Toro parçalarına veya ek bilgiye ihtiyaç duyduğunuz takdirde bir Yetkili Servis Merkeziyle ya da Toro Müşteri Hizmetleriyle iletişim kurun ve ürünün model ve seri numaralarını hazır bulundurun. Şekil 1, model ve seri numaralarının ürün üzerindeki yerini belirtir. Bu numaraları, ilgili alana yazın.

© 2018—The Toro® Company
8111 Lyndale Avenue South
Bloomington, MN 55420

İrtibat adresi www.Toro.com.
ABD'de basılmıştır
Tüm Hakları Saklıdır

Önemli: **Garanti, yedek parça ve diğer ürün bilgilerine erişmek için, seri numarası plakasındaki QR kodunu (varsa) mobil cihazınızla taratabilirsiniz.**

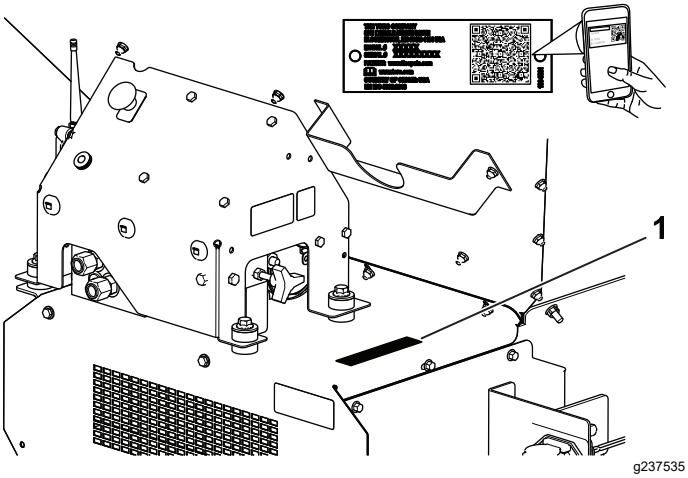

Şekil 1

1. Model ve seri numaralarının yeri

Model Numarası _____

Seri Numarası _____

Bu kılavuz, karşılaşılabilecek tehlikeleri tanımlar ve belirtilen talimatlara uymadığınız takdirde ağır yaralanma veya ölüme yol açabilecek bir tehlikeye işaret eden emniyet uyarısı sembolüyle (Şekil 2) gösterilmiş çeşitli emniyet mesajları verir.

g000502

Şekil 2

1. Emniyet uyarısı sembolü

Bu kılavuzda, bilgileri vurgulamak için 2 farklı sözcük kullanılır. **Önemli** sözcüğü bazı özel mekanik bilgilere dikkat çeker, **Not** sözcüğü ise dikkate alınması gereken genel bilgileri vurgular.

İçindekiler

Güvenlik 4
Genel Emniyet 4
Güvenlik ve Talimat Etiketi 5
Kurulum 8
1 Tabanlı Model Makinenin Kurulması 9
2 Güç Kablosu Demetinin Takılması 10
3 Hazne Uzatma Setinin Takılması 11
4 Haznenin Çekme Şasisine Monte Edilmesi 12
5 Ara Kablo Demetinin Bağlanması 12
6 Açma/Kapatma Sarkıtının Bağlanması 13
7 El Kumandasının Monte Edilmesi 13
8 Kablosuz Uzaktan Kumandanın Monte Edilmesi 14
Ürüne genel bakış 15
Kontroller 15
Özellikler 17
Ek Parçalar/Aksesuarlar 17
Çalışmadan Önce 18
Çalıştırma Öncesi Emniyet Tedbirleri 18
Günlük Kontroller 18
Bir Çekme Aracı Seçme 18
Makinenin bir Çekme Aracına Bağlanması 19
Çalışmaya Hazırlanma 20
Çalışma Sırasında 23
Çalışma Sırasında Emniyet Tedbirleri 23
Çalışma Özellikleri 24
Makine Gücünün Kontrol Edilmesi 25
Makinenin Kullanılması 25
Kablosuz Kontrolör Emniyeti 26
Hidrolik Kontrollerin ve Opsiyonel Donanımların Çalıştırılması 26
El Kumandasının Kullanılması 28
El Kumandası Kullanılarak Tabanın ve Opsiyonel Donanımın Çalıştırılması 30
El Kumandası Ön Ayar Modları 33
Haznenin Doldurulması 33
Haznedeki Malzemenin Boşaltılması 34
Hareket Etme 34
Çalışmadan Sonra 34
Çalışma Sonrası Emniyet Tedbirleri 34
Makinenin Çekme Aracından Ayrılması 34
Makinenin Park Edilmesi 35
Depolama Desteğinin Kullanılması 35
Makinenin Taşınması 37
Bakım 38
Bakım Emniyeti 38
Yağlama 38
Lastik ve Tekerleklerin Kontrol Edilmesi 39
Hidrolik Sistemi Emniyeti 39
Hidrolik Özellikleri 39
Hidrolik Sisteminin Kontrol Edilmesi 40
Kasa ve Hazne Bakımı 40
Konveyör Kayışı Sisteminin Bakımı 40

Makinenin Yıkanması 41
Depolama 42
Sorun giderme 43
Arıza Kodlarının Kontrol Edilmesi 43
El Kumandasındaki Mesajlar 44

Güvenlik

Genel Emniyet

Bu ürün, yaralanmaya yol açabilir. Ağır yaralanmaları önlemek için, tüm emniyet talimatlarına her zaman uyun.

Bu ürünün kullanım amacı dışında kullanılması size ve çevrenizdekilere zarar verebilir.

- Bu makineyi kullanmadan önce, hem bu *Kullanma Kılavuzunu* hem de çekme aracının kullanma kılavuzunu okuyup anlayın. Bu ürünü kullanan herkesin, bu makineyi ve çekme aracını kullanmayı bildiğinden ve uyarıları anladığından emin olun.
- Ellerinizi veya ayaklarınızı, makinenin hareketli parçalarının yakınına koymayın.
- Tüm koruyucular ve emniyet tertibatları makinede ve çalışır durumda değilken makineyi çalıştırmayın.
- Hareket sırasında makineyi çevredekilerden yeterince güvenli bir mesafede tutun.
- Çocukları çalışma alanından uzak tutun. Çocukların makineyi kullanmasına asla izin vermeyin.
- Makineye servis uygulamadan, yakıt doldurmadan veya tıkanmaları gidermeden önce makineyi durdurun, motorunu kapatın, park frenini uygulayın, anahtarı çıkarın ve tüm hareketli parçaların durmasını bekleyin.

Bu makinenin uygunsuz bir şekilde kullanılması veya uygun bakım işlemlerinin yapılmaması yaralanmaya yol açabilir. Yaralanma risklerini azaltmak amacıyla bu emniyet talimatlarına her zaman uyun ve Dikkat, Uyarı veya Tehlike anlamına gelen emniyet uyarısı sembolüne ⚠ çok dikkat edin. Bu talimatlara uyulmaması yaralanma veya ölümle sonuçlanabilir.

Bu kılavuzda, gerekli durumlarda ek güvenlik bilgilerine yer verilmiştir.

Güvenlik ve Talimat Etiketi

Tehlike potansiyeli barındıran tüm noktalara, operatör tarafından kolayca görülebilecek emniyet etiketleri ve talimatları yerleştirilmiştir. Hasar gören veya kaybolan etiketleri yenisiyle değiştirin.

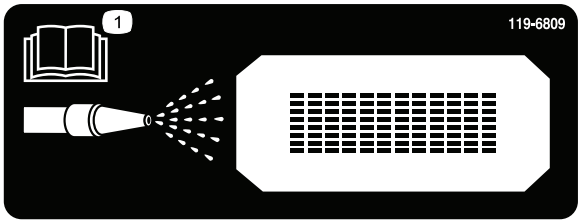

decal119-6809

119-6809

1. Makineyi temizlemekle ilgili talimatlar için *Kullanma Kılavuzunu* okuyun.

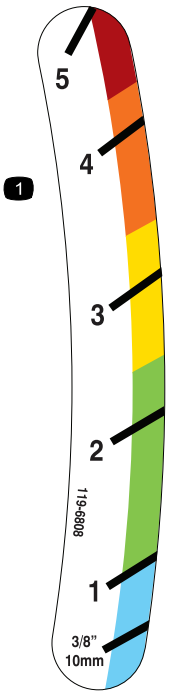

decal119-6808

119-6808

1. Arka kapak yükseklik göstergesi

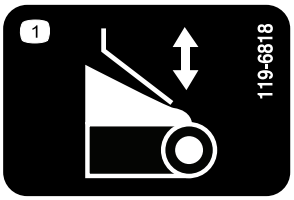

decal119-6818

119-6818

1. Arka kapak ayarı

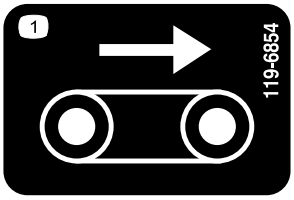

decal119-6854

119-6854

1. Taban hızı

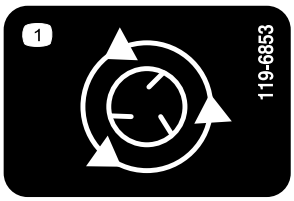

decal119-6853

119-6853

1. Disk hızı

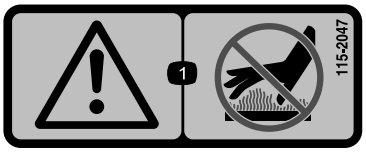

decal115-2047

115-2047

1. Uyarı—sıcak yüzeylere dokunmayın.

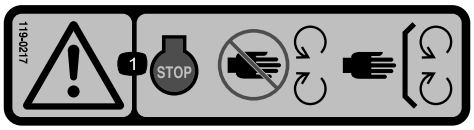

decal119-0217

119-0217

1. Uyarı—Motoru kapatın, hareketli parçalardan uzak durun, tüm koruyucu ve kalkanları yerinde tutun.

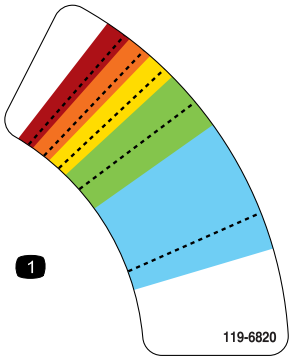

decal119-6820

119-6820

1. Disk hızı ayarı

---

decal119-6855

119-6855

1. Disk hızı

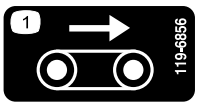

decal119-6856

119-6856

1. Taban hızı

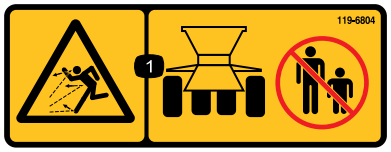

decal119-6804

119-6804

1. Fırlatılan cisim tehlikesi—etraftakileri, makineden yeterince uzakta tutun.

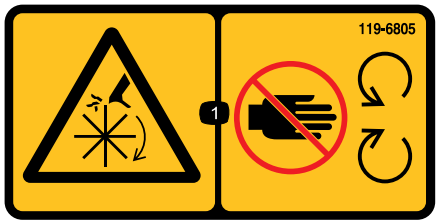

decal119-6805

119-6805

1. Kesilme/Uzuvların kopması tehlikesi, pervane—Hareketli parçalardan uzak durun; tüm koruyucu ve kalkanları yerinde tutun.

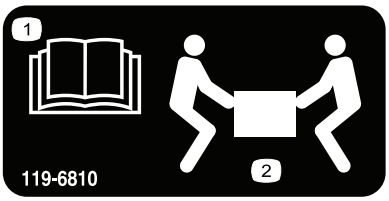

decal119-6810

119-6810

1. *Kullanma Kılavuzunu* okuyun.
2. Kaldırılması için 2 kişi gereklidir

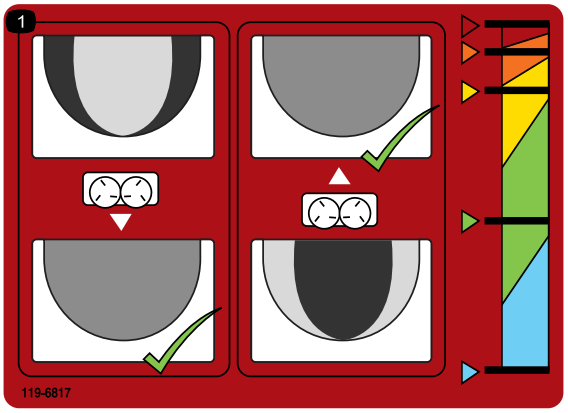

decal119-6817

119-6817

1. Diskler için ince ayar

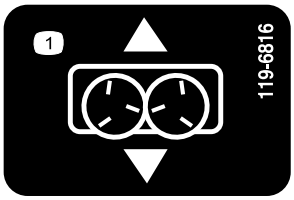

decal119-6816

119-6816

1. Sürgü ayarı

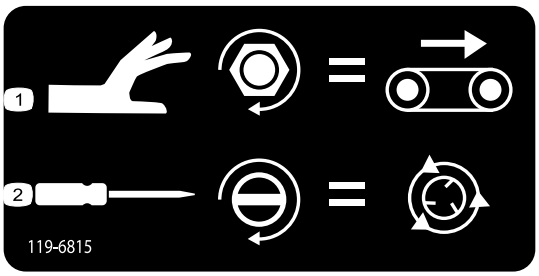

decal119-6815

119-6815

1. Taban hızı ayarı
2. Disk hızı ayarı

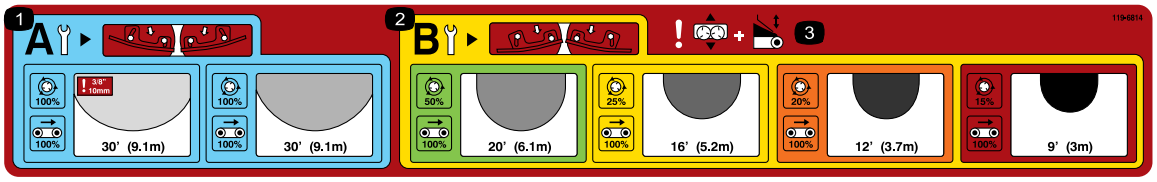

decal119-6814

119-6814

1. Hafif dağıtma diski ayarları (detaylı bilgi için İşletim bölümüne bakın).
2. Ağır dağıtma diski ayarları (detaylı bilgi için İşletim bölümüne bakın).
3. Uyarı—Sürgü ayarı ve arka kapak ayarı.

---

decal119-6806

119-6806

1. Uyarı—*Kullanma Kılavuzunu* okuyun.
2. Uyarı—Gerekli eğitime sahip değilseniz makineyi çalıştırmayın.
3. Fırlatılan cisim tehlikesi—etraftakileri, makineden yeterince uzakta tutun.
4. Uyarı—Makinede bakım yapmadan önce motoru kapatın, kontak anahtarını çıkarın ve *Kullanma Kılavuzunu* okuyun.
5. Uyarı—Makinede kimseyi taşımayın
6. Uyarı—Hareketli parçalardan uzak durun; tüm koruyucu ve kalkanları yerinde tutun.

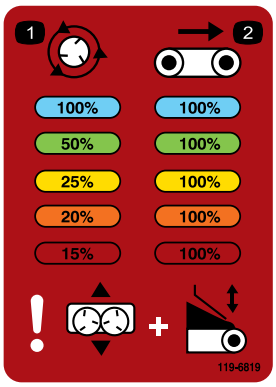

decal119-6819

119-6819

1. Disk hızı oranı
2. Kayış hızı oranı

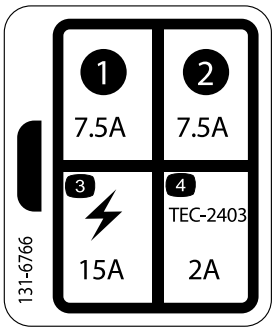

decal131-6766

131-6766

1. 7,5 A
2. 7,5 A
3. Elektrikli aksesuar (15 A)
4. TEC-2403 (2 A)

---

decal133-8061

133-8061

Kurulum

Sökülü Parçalar

Bütün parçaların gönderildiğini doğrulamak için aşağıdaki tabloyu kullanın.

Prosedür	Açıklama	Adet	Kullanım
1	Hazne koruyucusu Yarım yuvarlak başlı cıvata (¼ x ⅝ inç) Kilit somunu	1 3 3	Tabanlı model makineyi kurun.
2	Güç kablosu demeti Soket braketi Soket braketi, ağır Taşıyıcı vida Flanşlı somun Vida Flanşlı somun	1 1 1 2 2 2 2	Güç kablosu demetini takın.
3	Hazne uzatması (ön) Hazne uzatması (arka) Cıvata Flanşlı somun	1 1 9 9	Hazne uzatma setini takın.
4	Cıvata (5/16 x 1 inç) Flanşlı somun (5/16 inç)	6 6	Hazneyi çekme şasisine monte edin.
5	Ara kablo demeti	1	Ara kablo demetini bağlayın.
6	Açma/kapatma sarkıtı	1	Açma/kapatma sarkıtını bağlayın (sadece 44701 Modeli).
7	El kumandası AA piller Manyetik braket Vidalar, küçük	1 4 1 6	El kumandasını monte edin (sadece 44751 Modeli).
8	Kontrolör montaj grubu Kablosuz uzaktan kumanda grubu	1 1	Kablosuz uzaktan kumandayı monte edin (sadece 44751 Modeli).

Ortam ve Ek Parçalar

Açıklama	Adet	Kullanım
Kullanma Kılavuzu	1	Makineyi çalıştırmadan önce okuyun.
Uygunluk Beyanı	1	Düzenleyici ortam uyumunu sağlar.

Not: Makinenin sağ ve sol taraflarını, normal çalışma konumuna göre belirleyin.

1

Tabanlı Model Makinenin Kurulması

Bu prosedür için gerekli parçalar:

1	Hazne koruyucusu
3	Yarım yuvarlak başlı cıvata (¼ x ⅝ inç)
3	Kilit somunu

Prosedür

1. Tabanlı model makineyi sevkiyat kasasından çıkarın.
2. İkili diskin arka kısmında, makine kaldırma tertibatı sevkiyat braketini ikili diske sabitleyen cıvata ve somunu sökün (Şekil 3).

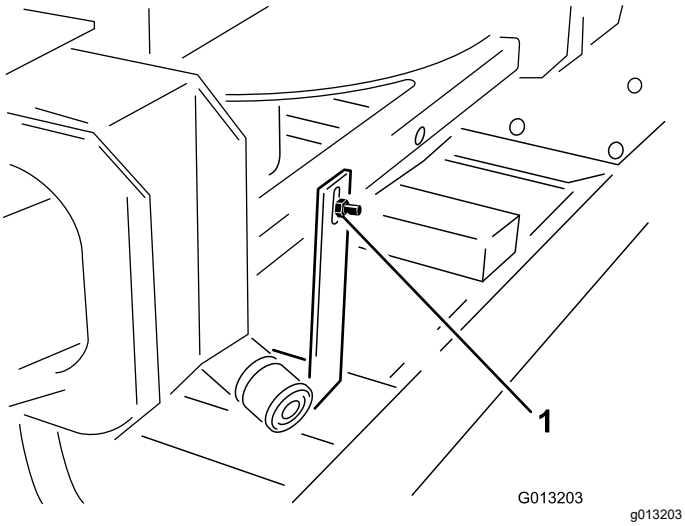

Şekil 3

1. Sevkiyat braketi

3. İkili diskin ön kısmında, makine kaldırma tertibatı sevkiyat braketini ikili diske sabitleyen 2 cıvata ve somunu sökün (Şekil 4).

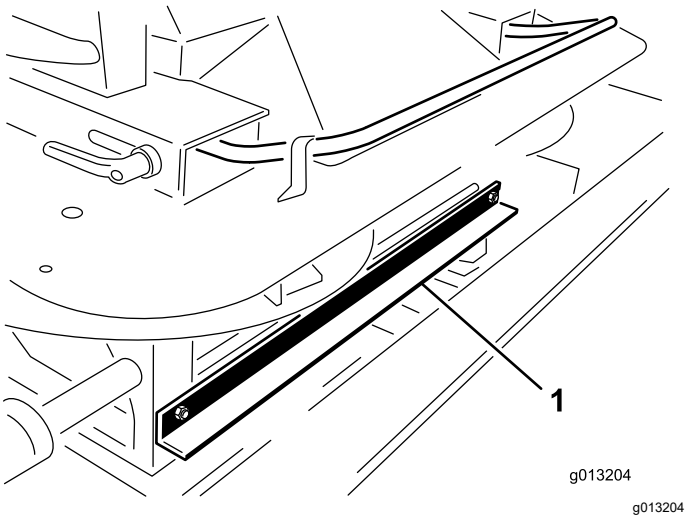

Şekil 4

1. Sevkiyat braketi

4. İkili diskin dış tutma kollarından tutup ikili diski yukarı kaldırarak hazneden çıkarın ve ikili disk ünitesini yere koyun (Şekil 5).

   Not: Bu adımın gerçekleştirilmesi için 2 kişi gerekir.

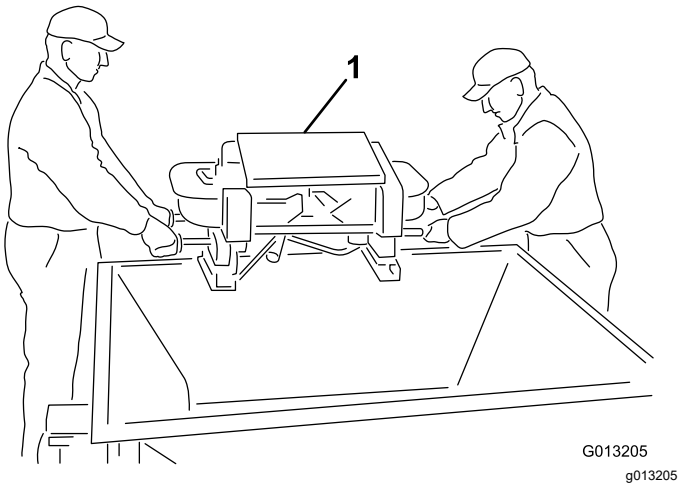

Şekil 5

1. İkili disk

5. İkili diskin ayaklarındaki 4 vidayı sökün. Başka bir kişinin yardımıyla, ikili diski yukarı kaldırın ve ambalaj çivileriyle ambalaj köpüğünü çıkarın (Şekil 6).

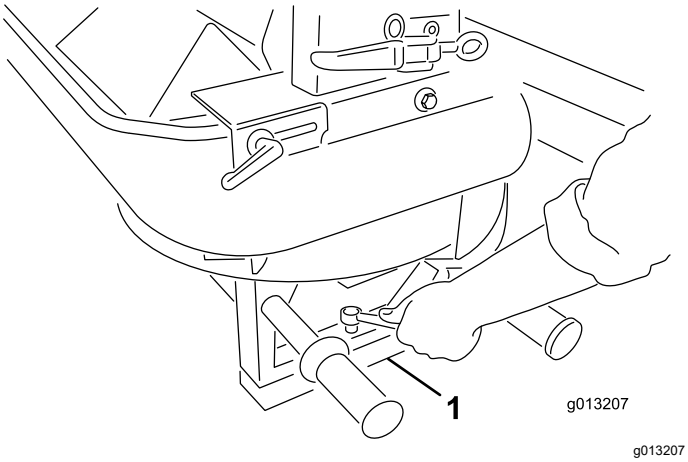

Şekil 6

1. Ambalaj çivileri ve köpüğü

6. Birlikte verilen yarım yuvarlak başlı cıvataları (¼ x ⅝ inç) ve plastik kilit somunlarını kullanarak hazne koruyucusunu takın (Şekil 7).

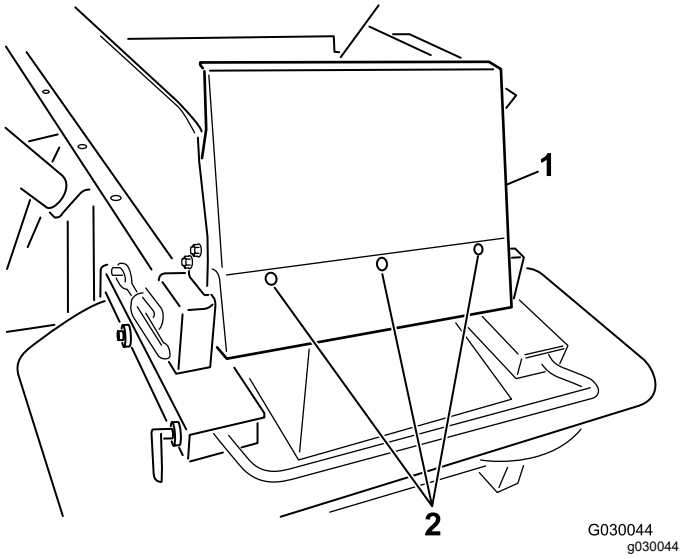

Şekil 7

1. Hazne ön koruyucusu
2. Cıvatalar

2

Güç Kablosu Demetinin Takılması

Bu prosedür için gerekli parçalar:

1	Güç kablosu demeti
1	Soket braketi
1	Soket braketi, ağır
2	Taşıyıcı vida
2	Flanşlı somun
2	Vida
2	Flanşlı somun

Prosedür

Çekme aracının güç kablosu demeti, makinenin kontrol sistemlerinin ihtiyaç duyduğu elektrik gücünü sağlar. Bu kablo demetini, makineyi kullanmayı planladığınız araca takın. Makineyi 1'den fazla araçla kullanacaksanız, Toro distribütörünüzden ek güç kablosu demetleri satın alın.

1. Soket braketini, birlikte verilen montaj braketlerinden 1'ini kullanarak çekme aracının arkasındaki sabit bir noktaya monte edin (Şekil 8).

   Not: Çekme aracı bir damper kasasıyla donatılmışsa, soket braketinin, çekme aracının hiçbir parçasına temas etmediğinden emin olun.

   Önemli: **Hiçbir kablonun gevşek olmadığını veya herhangi bir mekanik bileşenin yolunda olmadığını teyit edin.**

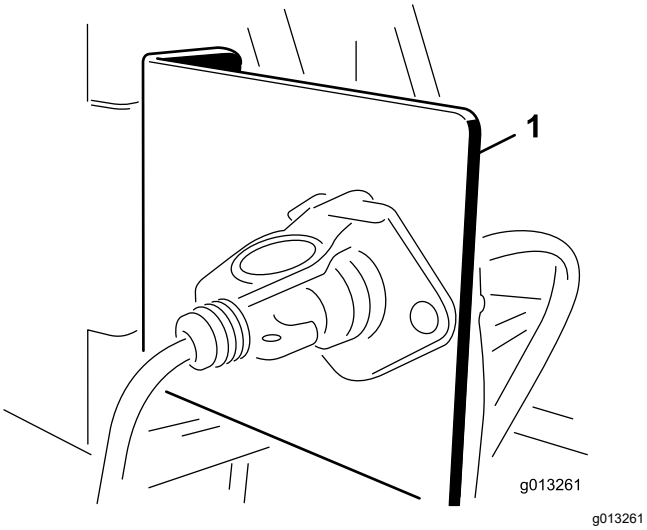

Şekil 8

1. Soket braketi

2. Elektrik kablolarını aküden elektrik fişi braketine doğru döşeyin ve sabitleyin (Şekil 9).

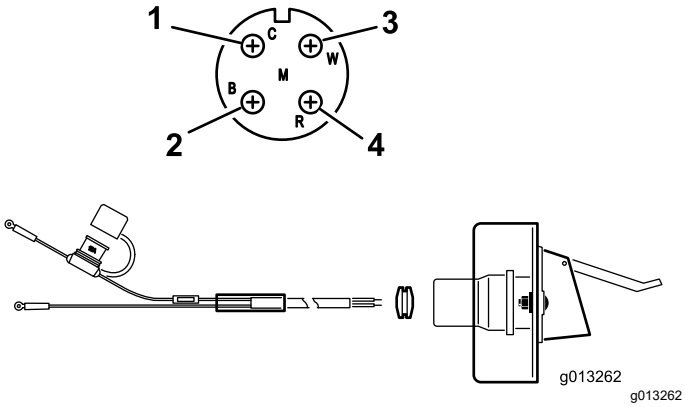

Şekil 9

1. Beyaz kablo (pirinç)
2. Kablo yok (gümüş)
3. Kablo yok (pirinç)
4. Siyah kablo (pirinç)

3. Kabloları soket braketinden geçirin ve siyah kauçuk grometi kabloların üzerine takın (Şekil 9).
4. Cıvataları (¼ inç) kullanarak soketi soket braketine sabitleyin.
5. Önce kırmızı kabloyu (güç kablosu) akünün artı kutup başına, ardından da siyah kabloyu (toprak kablosu) akünün eksi kutup başına bağlayın.

3

Hazne Uzatma Setinin Takılması

Bu prosedür için gerekli parçalar:

1	Hazne uzatması (ön)
1	Hazne uzatması (arka)
9	Cıvata
9	Flanşlı somun

Prosedür

1. Hazne uzatmalarını kutudan çıkarın ve ön ile arka kısımları belirleyin (Şekil 10 ve Şekil 11).

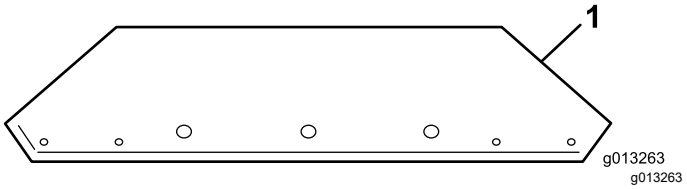

Şekil 10

1. Ön hazne uzatması (delik yönü gösterilmiştir)

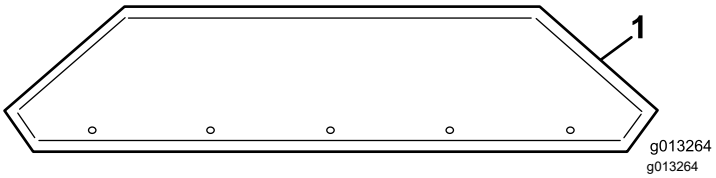

Şekil 11

1. Arka hazne uzatması (delik yönü gösterilmiştir)

2. Birlikte verilen donanımı kullanarak, hazne uzatmalarını hazneye sabitleyin. Somunları haznenin dış kısmına yerleştirin.

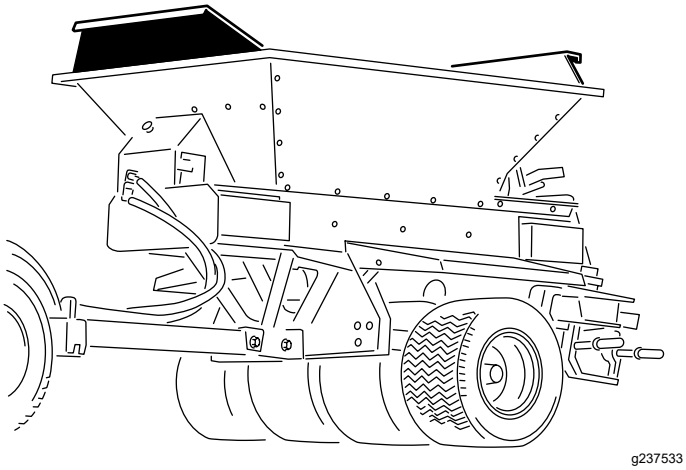

Şekil 12

Hazne uzatma seti takılı

4

Haznenin Çekme Şasisine Monte Edilmesi

Sadece Çekme Şasisi Yapılandırması

Bu prosedür için gerekli parçalar:

6	Cıvata (5/16 x 1 inç)
6	Flanşlı somun (5/16 inç)

Prosedür

⚠ UYARI

Makinenin kasa ve haznesinin bir Arkadan Çekme Şasisine, ProGator'a, Workman'a veya TDC Şasiye monte edilmiş haldeyken yukarı kaldırılması kaldırma braketine hasar verebilir ve sizi veya çevredekileri yaralayabilir.

Kasayı, Arkadan Çekme Şasisinden, ProGator'dan, Workman'dan veya TDC Şasiden ayırın ve sadece kasayla hazneyi yukarı kaldırın.

Not: ProPass serpme makinesini çekme şasisinden başka bir şeyin üzerine monte edecekseniz, uygulamanıza ait montaj talimatlarına bakın.

1. Hazne grubunun içine sabitlenmiş kaldırma braketine bir kaldırma tertibatı bağlayın (Şekil 13).

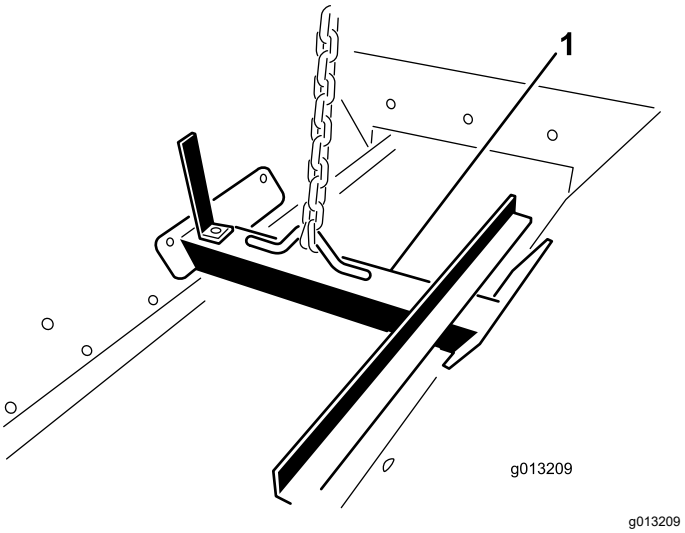

Şekil 13

1. Kaldırma braketi

2. Bir kaldırma mekanizması kullanarak, hazneyi çekme şasisinin üzerine yerleştirin.
3. 6 montaj deliğini (her iki tarafta 3'er adet) aynı hizaya getirin ve cıvatalar (5/16 x 1 inç) ile flanşlı somunları (5/16 inç) takın.

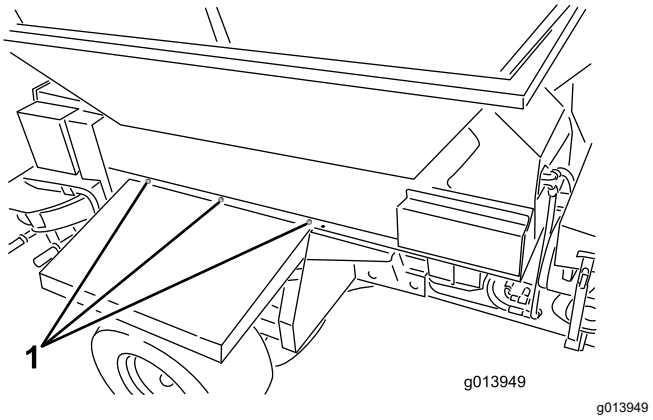

Şekil 14

1. Montaj delikleri (her iki tarafta üçer adet)

4. Kaldırma braketini haznenin yanlarından çıkarın ve cıvataları haznenin yanlarına takın.

   Not: Kaldırma braketini atmayın, gelecekte kullanmak üzere saklayın.

5

Ara Kablo Demetinin Bağlanması

Bu prosedür için gerekli parçalar:

1	Ara kablo demeti

Prosedür

Ara kablo demetini, makinedeki güç kablosu demeti konnektörüne takın (Şekil 15 veya Şekil 16).

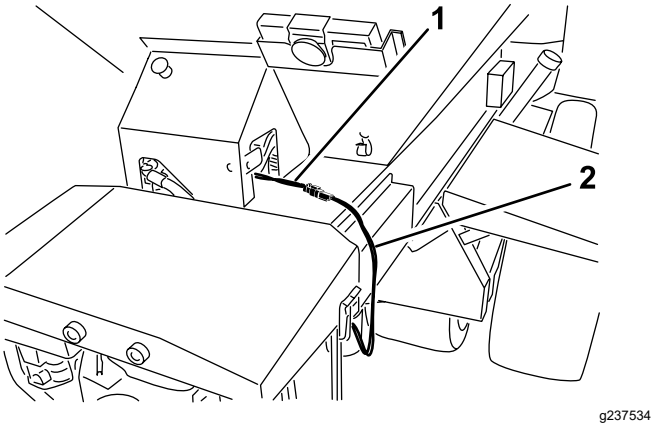

Şekil 15
44751 Modeli

1. Güç kablosu demeti
2. Ara kablo demeti

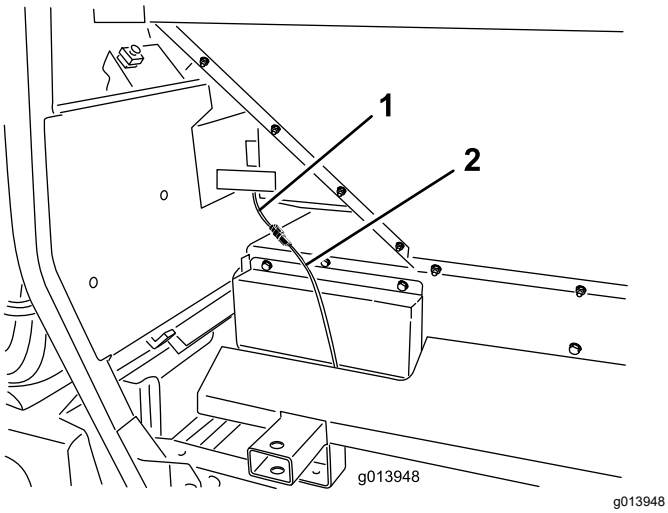

Şekil 16
44701 Modeli

1. Güç kablosu demeti
2. Ara kablo demeti

6

Açma/Kapatma Sarkıtının Bağlanması

44701 Modeli

Bu prosedür için gerekli parçalar:

1	Açma/kapatma sarkıtı

Prosedür

Açma/kapatma sarkıtı konnektörünü, makinedeki konnektöre takın (Şekil 17).

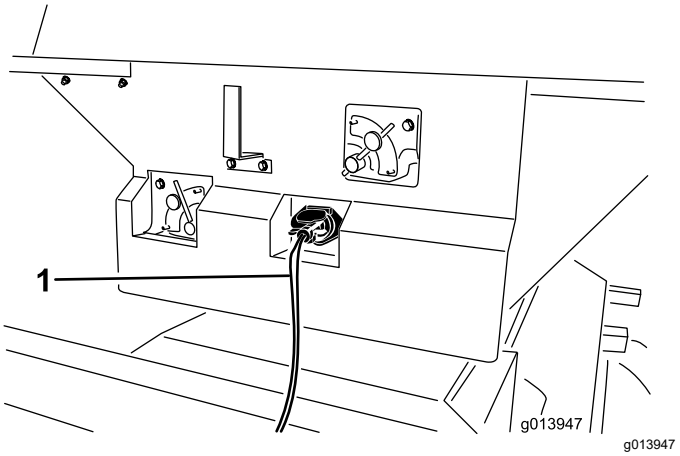

Şekil 17

1. Açma/kapatma sarkıtı

7

El Kumandasının Monte Edilmesi

44751 Modeli

Bu prosedür için gerekli parçalar:

1	El kumandası
4	AA piller
1	Manyetik braket
6	Vidalar, küçük

Prosedür

1. Kumandanın yarım parçalarını birbirine sabitleyen plastik bantları ve ardından da kumandanın arka kapağını çıkarın.
2. Pilleri, kutup başlarına dikkat ederek pil yuvasına takın. Yuvada, her bir pil ucu için kutup başı işaretleri vardır (Şekil 18).

   Not: Pilleri yanlış takarsanız el kumandası çalışmaz.

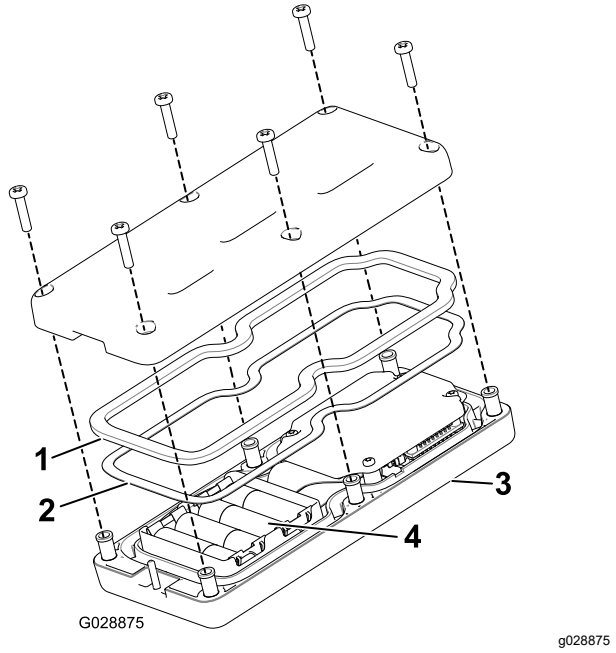

Şekil 18

1. Kauçuk conta
2. Çelik conta
3. El kumandası
4. 4 adet AA pil

3. Çelik conta ile kauçuk contanın el kumandasındaki kanala tam oturduğunu teyit edin ve arka kapağı yerine takın (Şekil 18).
4. Kapağı 6 vidayla (Şekil 18) sabitleyin ve vidaları 1,5 ila 1,7 N·m torkla sıkın.
5. El kumandasını manyetik kumanda braketine yerleştirin, braketin yarımlarını kaydırarak birleştirin ve mıknatısın içindeki cıvatayı sıkın (Şekil 19).

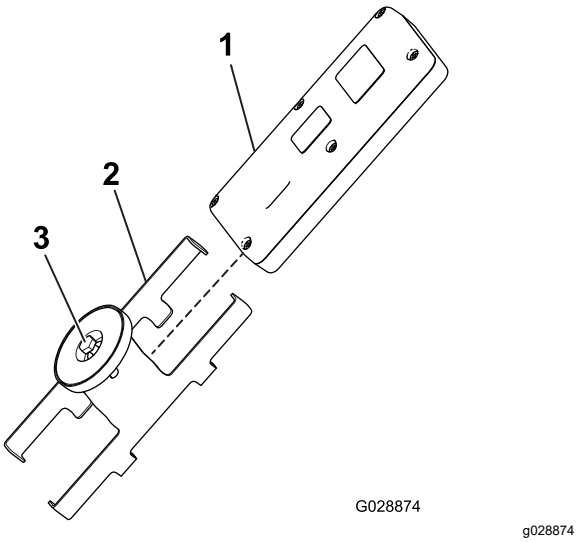

Şekil 19

1. El kumandası
2. Manyetik kumanda braketi
3. Mıknatısın içindeki cıvata

8

Kablosuz Uzaktan Kumandanın Monte Edilmesi

44751 Modeli

Bu prosedür için gerekli parçalar:

1	Kontrolör montaj grubu
1	Kablosuz uzaktan kumanda grubu

Prosedür

Kontrolör montaj grubunu, çekme aracındaki bir bardak tutucuya veya benzer bir açıklığa yerleştirin ve kablosuz uzaktan kumandayı saklamak için bunu kullanın. Ayrıca, kablosuz uzaktan kumanda mıknatısı da her tür çelik yüzeye yapışır.

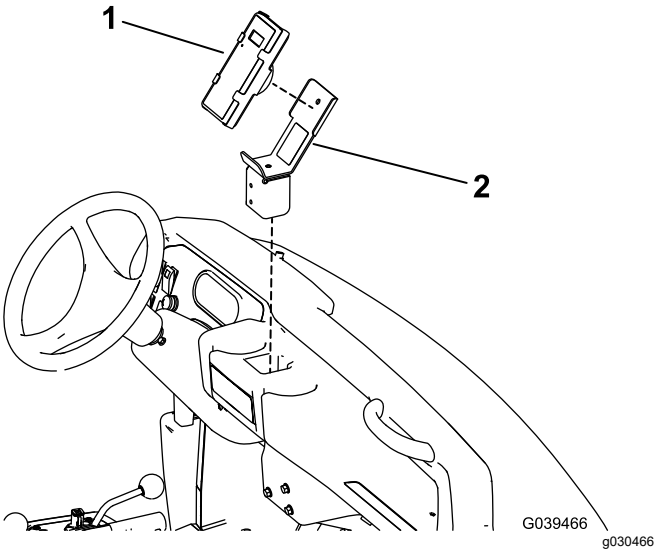

Şekil 20

Workman Ağır Hizmet Tipi Araç Gösterilmiştir

1. El kumandası
2. Kontrolör montaj grubu

Ürüne genel bakış

Kontroller

Taban Hızı için Akış Kontrol Valfi

44701 Modeli

Bir hidrolik akış kontrol valfi, konveyör kayışının hızını kontrol eder.

En yüksek hız ayarı 10 olup, renk kodlu çalışma sistemi etiketlerinde belirtilen pek çok uygulama için ideal ayardır. Çok hafif uygulamalar için daha düşük ayarlar kullanın.

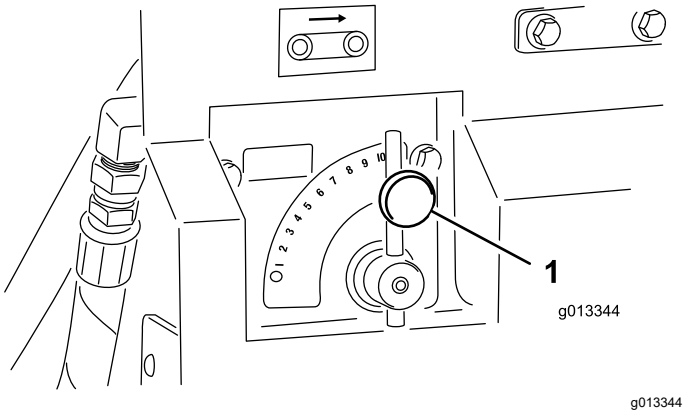

Şekil 21

1. Taban hızı kontrol valfi

Opsiyonel Donanımlar için Akış Kontrol Valfi

44701 Modeli

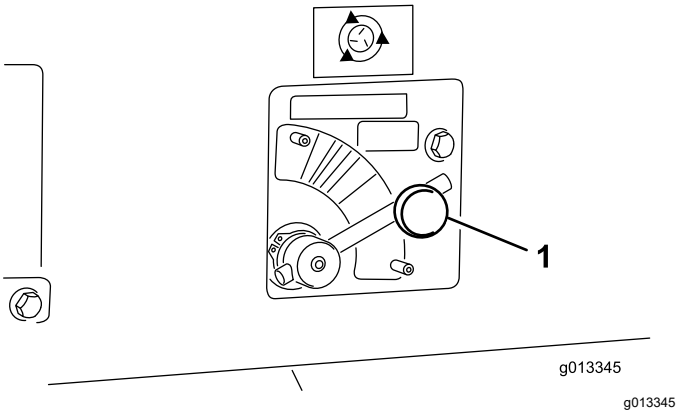

Şekil 22

1. Opsiyonel donanımlar için akış kontrol valfi

Bir hidrolik akış kontrol valfi, opsiyonel donanımın (ikili disk) hızını kontrol eder. Disk simgesi, hız oranını

sadece kablosuz kontrolör için gösterir. Standart hidrolik üniteler için, kontrolörü noktalı çizgiden başlayan ilgili renk alanının içine yerleştirin ve hızı bu renkli bölgenin içinde ihtiyacınıza göre ayarlayın.

Açma/Kapatma Sarkıtı

44701 Modeli

Açma/Kapatma sarkıtındaki 2 anahtarı kullanarak konveyör kayışını veya opsiyonel donanımı çalıştırabilirsiniz (Şekil 23). Açma/Kapatma sarkıtını, operatörün erişebileceği bir yerde tutun.

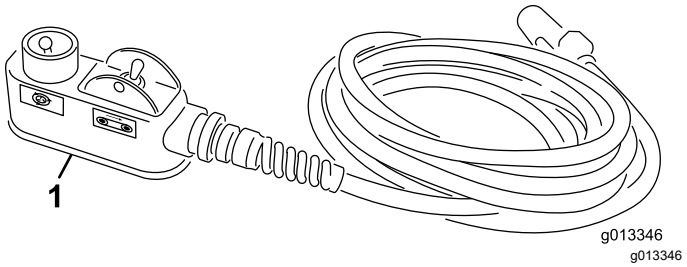

Şekil 23

1. Açma/kapatma sarkıtı

E-Durdurma Düğmesi

44751 Modeli

Makineyle çalışmanız bitince, elektrik sistemini devre dışı bırakmak için mutlaka E-DURDURMA düğmesine (Şekil 24) basın. Makineyle çalışmaya başlarken, el kumandasını çalıştırmadan önce E-DURDURMA düğmesini kendinize doğru çekmeniz gerekir.

Not: Makineyle çalışmanız bitince, çekme aracının aküsünün deşarj olmasını önlemek için E-Durdurma düğmesine basın.

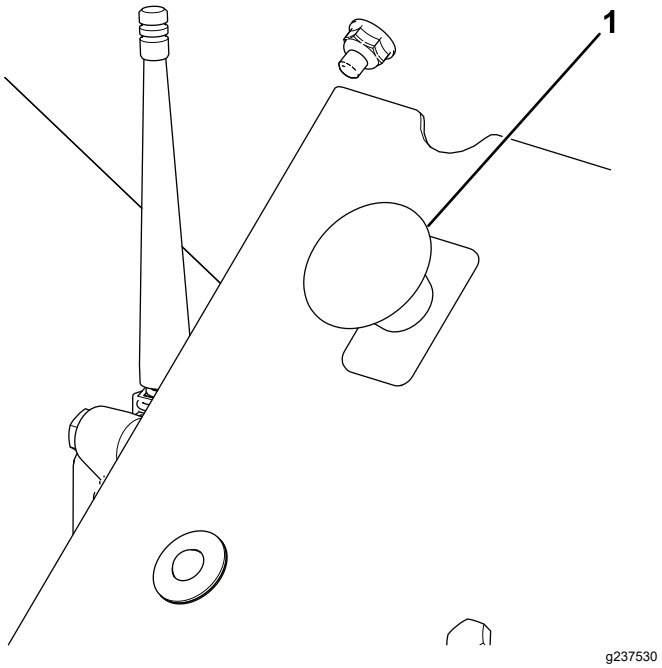

Şekil 24

1. E-DURDURMA Düğmesi

Arıza Tespit LED'inin Çalışması

E-DURDURMA düğmesi çekildikten sonra arıza tespit LED'i (Şekil 25) yanar ve 5 saniye boyunca yandıktan sonra 5 saniye boyunca söner, ardından da siz el kumandasını çalıştırana kadar 3 Hz (saniyede 3 kez yanıp sönme) sıklıkla yanıp sönmeye başlar. Işık 5 saniye boyunca yanar ve ardından 10 Hz (5 saniye bekleyerek veya beklemeden) sıklıkla yanıp sönmeye başlarsa bir makine arızası var demektir; bkz. Arıza Kodlarının Kontrol Edilmesi (sayfa 43).

Not: E-DURDURMA düğmesini çektiğiniz zaman el kumandası açık durumdaysa, ışık 5 saniye boyunca sönük kaldıktan sonra 3 Hz (saniyede 3 kez yanıp sönme) sıklıkla yanıp sönmez.

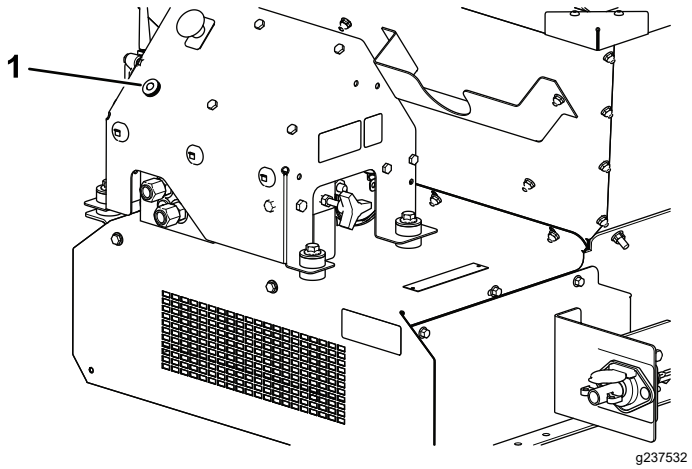

Şekil 25

1. Arıza Tespit LED'i

El Kumandası

44751 Modeli

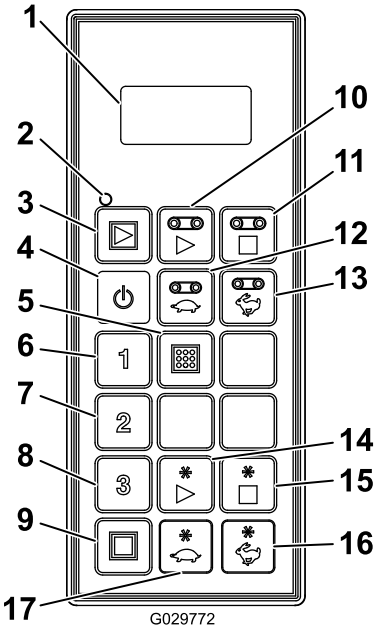

g029772

Şekil 26

1. LCD ekran
2. Uzaktan kumanda durum LED'i
3. Tümünü Başlat: Taban ve Opsiyonel Donanım Başlatılır
4. Açık/Kapalı
5. Kaydet: Ön Ayar Ayarları Kaydedilir
6. Ön Ayar 1
7. Ön Ayar 2
8. Ön Ayar 3
9. Tümünü Durur: Tüm işlevler durdurulur
10. Tabanı Başlat
11. Tabanı Durdur
12. Taban Hızını Düşür
13. Taban Hızını Yükselt
14. Opsiyonel Donanımı Başlat
15. Opsiyonel Donanımı Durdur
16. Opsiyonel Donanımın Hızını Yükselt
17. Opsiyonel Donanımın Hızını Düşür

Özellikler

Ağırlıklar	
Tabanlı Model	248 kg
İkili Disk	68 kg

Telsiz (44751 Modeli)	
Frekans	2,4 GHz
Maks. Çıkış Gücü	19,59 dBm

Ek Parçalar/Aksesuarlar

Makine işlevlerini artırmak amacıyla makineyle birlikte kullanılabilecek çok sayıda Toro onaylı ek parça ve aksesuar vardır. Onaylanmış tüm ek parça ve aksesuarların bir listesi için Yetkili Servisinize veya Distribütörünüze ulaşın ya da www.Toro.com adresine gidin.

Makinenin en yüksek performansı sergilemesi ve emniyet sertifikası geçerliliğinin korunması için sadece orijinal Toro yedek parça ve aksesuarlarını kullanın. Başka üreticilerin ürettiği yedek parça ve aksesuarlar tehlike yaratabilir ve bunların kullanılması ürün garantisini geçersiz kılabilir.

Çalıştırma

Çalışmadan Önce

Çalıştırma Öncesi Emniyet Tedbirleri

- Makine, diğer bazı çekilen ekipman türlerine kıyasla farklı denge, ağırlık ve yol tutuş özelliklerine sahiptir. Makineyi çalıştırmadan önce bu *Kullanma Kılavuzunu* iyice okuyup anlayın. Tüm kontrolleri tanıyın ve bunları hızla durdurmayı öğrenin.
- Çocukların ve eğitimsiz kişilerin makineyi kullanmalarına veya bakım yapmalarına asla izin vermeyin. Yerel yönetmelikler operatör yaşını sınırlandırabilir. Makine sahibi, tüm operatör ve bakım teknisyenlerinin eğitilmesini sağlamakla sorumludur.
- Ekipmanın ve operatör kontrollerinin emniyetli bir şekilde kullanılmasını ve emniyet etiketlerinin anlamlarını öğrenin.
- Makineyi hızla durdurmayı ve motorunu kapatmayı öğrenin.
- Operatör varlığı kontrollerinin, emniyet anahtarlarının ve kalkanların takılı ve sorunsuz çalışır duruma olduğunu kontrol edin. Bunlarda sorunlar varsa makineyi çalıştırmayın.
- Tüm kalkanları ve emniyet tertibatlarını yerinde tutun. Bir kalkan, emniyet tertibatı veya etiket okunmuyorsa veya yerinde değilse, makineyi kullanmadan önce onarın veya yenisiyle değiştirin.
- Makinenin emniyetli çalışmasını sağlamak için, varsa gevşemiş somun, cıvata ve vidaları sıkın. Makine bileşenlerinin yerinde ve sabit olduğunu teyit edin.
- Çekme aracınızın bu ağırlıkta bir uygulama için kullanılmaya uygun olup olmadığını çekme aracınızın satıcı veya üreticisinden öğrenin.
- Makineyi düz bir zemine park edin, park frenini etkinleştirin, motoru kapatın, anahtarı çıkarın ve makinenin başından ayrılmadan önce tüm hareketin durmasını bekleyin.

Günlük Kontroller

Her günün başında, makineyi çalıştırmadan önce bu emniyet kontrollerini yapın. Olası sorunları şefinize bildirin. Detaylar için bu kılavuzdaki Emniyet Talimatları bölümüne bakın.

- Lastik ve Tekerleklerin Kontrol Edilmesi (sayfa 39)
- Hidrolik Sisteminin Kontrol Edilmesi (sayfa 40)
- Arka Kapağın Kontrol Edilmesi (sayfa 40)
- Krikoların Yerleştirilmesi ve Kontrol Edilmesi (sayfa 40)
- Diğer Bileşenlerin Kontrol Edilmesi (sayfa 40)
- Kayış Contasının ve Arka Kapak Contasının Kontrol Edilmesi (sayfa 40)

Bir Çekme Aracı Seçme

⚠ UYARI

Kısa mesafeler için bile olsa, makineyi taşımak için her zaman uygun bir çekme aracı kullanın. Uygun olmayan bir çekme aracı makineye hasar verebilir ya da yaralanma veya ölüme yol açabilir.

Devre dışı bırakma mekanizması, hidrolik sisteminin sürücü tarafındadır; bkz. Manuel İptal Etme (sayfa 28) kısmındaki Şekil 43.

Uygun bir çekme aracı, minimum 1405 kg çekme kapasitesine sahip olmalıdır.

Arkadan çekme şasisi kullanıldığında makine için maksimum yük çekme kapasitesi 907 kg, dolayısıyla da çeki ağırlığı 113 kg olur. Dara ağırlığı (yüksüz ağırlık) 499 kg, dolayısıyla da çeki ağırlığı 23 kg'dir.

11 bg Hidrolik Güç Paketiyle donatılmış bir makinenin tam yüklü haldeki çeki ağırlığı 145 kg'dir. Yüksüz çeki ağırlığı ise 48 kg'dir. Dara ağırlığı (yüksüz) 599 kg'dir.

Truckster doğrudan bağlantılı şasi kullanıldığında makine için maksimum yük taşıma kapasitesi 907 kg olur ve çekme aracına 272 kg ağırlık aktarılır. Dara ağırlığı (yüksüz ağırlık) 544 kg olur ve çekme aracına 52 kg ağırlık aktarılır.

Makinenin bir Çekme Aracına Bağlanması

⚠ UYARI

Bağlama işlemi sırasında makine ile çekme aracı arasında durmak ağır yaralanmaya yol açabilir.

Bağlama işlemi sırasında makine ile çekme aracı arasında durmayın.

1. Makineyi düz tutmak için ayaklı krikonun kolunu döndürerek çeki donanımı yüksekliğini ayarlayın.
2. Makinenin çatal şekilli çekme donanımını, emniyeti onaylanmış 18 mm çapında bir çekme donanımı pimi ve emniyet klipsi (birlikte verilmez) kullanarak çekme aracına bağlayın. Çeki donanımı pimini makinenin çeki donanımı pimi ile arkadan çekme şasisindeki çekme aracı çeki demiri aracılığıyla veya Truckster doğrudan bağlantı sistemindeki çekme donanımını takozu aracılığıyla takın.
3. Ayaklı kriko(lar) kullanarak çekme donanımını indirin.
4. Makinenin tüm ağırlığı ayaklı kriko(lar)dan çekme aracının çeki demirine aktarılınca, krikoyu/krikoları yerinde tutan pimi çekin.
5. Krikoları şöyle saklayın:
   - Arkadan çekme şasisinde, ayaklı krikoyu, krikonun tabanı makinenin arkasına bakana kadar saatin aksi yönünde 90° döndürün. Yürüyüş konumu budur.
   - Truckster doğrudan bağlantılı şaside, krikoları makinenin arkasına getirin ve her iki krikonun tabanı da makinenin tam ortasına bakana kadar 90° döndürün. Yürüyüş konumu budur
6. Basınç hortumu ile geri dönüş hortumunu, çekme aracındaki doğru hidrolik çıkışlara bağlayın. Geri dönüş hortumunda, sıralı bir çek valf vardır. Hortumları ters çevirirseniz bazı makine işlevleri geriye doğru çalışabilir veya hiç çalışmayabilir. Makineyi ilk kez çalıştırmadan önce hidrolik ünitelerini test edin.

   Önemli: **Hidrolik hatlarının, güç kablosunun ve asılı kabloların yere sürtünmesini önleyin. Bunların sıkışabileceği veya kesilebileceği konumlardan kaçının.**
7. Ara kablo demetini, çekme aracının güç konnektörüne takın.
8. Depodaki hidrolik sıvısı seviyesini kontrol edin ve gerekiyorsa hidrolik sıvısı ekleyin; çekme aracının kullanım kılavuzuna bakın.

Çalışmaya Hazırlanma

Makinede, ayarlama işlemleri sırasında tahmin yürütme mecburiyetini ortadan kaldıran özel bir renk kodlu çalışma sistemi vardır. Her seferinde mükemmel bir serpme yapmak için, serpme kapsamını seçin, rengi belirleyin ve her bir ayarı o renkle eşleşecek biçimde ayarlayın.

Ana Çalışma Etiketi

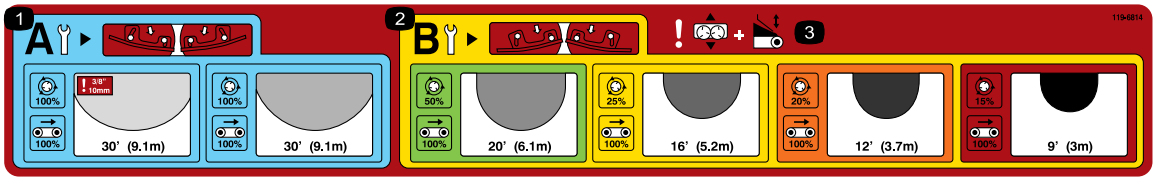

decal119-6814

Şekil 27

1. Hafif serpmeli disk ayarları
2. Yoğun serpmeli disk ayarları
3. Uyarı—Sürgü ayarı ve arka kapak ayarı

Serpme Kapsamını Seçme

Makinenin arka kapağında bulunan ana çalışma etiketini okuyarak istediğiniz serpme kapsamını seçin (Şekil 27).

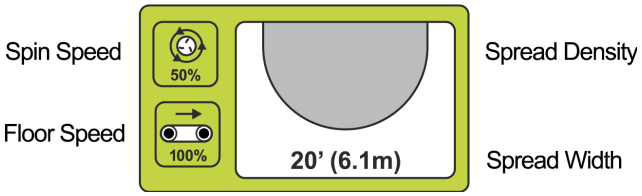

g013715

Şekil 28

Bu etiket, kullanılabilecek serpme kapsamlarını gösterir ve onları renge göre sınıflandırır (Şekil 28). Her bir renk, ultra hafif ila ultra yoğun arası farklı bir uygulama miktarını temsil eder. Serpme yoğunluğu, gölgeli oval şekillerle gösterilir (hafiften yoğuna doğru). Yaklaşık genişlik de gösterilir.

Bıçakların Kontrol Edilmesi

Not: Makine, disk bıçakları B KONUMUNDA teslim edilir.

Daha hafif serpme kapsamları (mavi panel), disk bıçaklarının A KONUMUNDA olması gerektiğini size hatırlatır (Şekil 29).

g013716

Şekil 29

Bıçaklar A KONUMUNDA olduğunda, iç kısımdaki cıvatalar (diskin merkezine en yakın olanlar) bıçak duvarına sıkıca dayanır, dış kısımdaki cıvatalar (diskin kenarına en yakın olanlar) ise bıçak duvarından uzaklaşır.

Bu konum yüksek hızlarda ve düşük kum hacimlerinde optimum serpme kapsamını ve dağıtımını sunacak biçimde geliştirildiğinden, **kritik öneme sahiptir**.

Daha yoğun ayarlar (sarı panel) söz konusuysa, daha yüksek hacimlerde ve daha düşük disk hızlarında en iyi malzeme dağıtımının elde edilebilmesi için bıçaklar B KONUMUNDA olmalıdır (Şekil 30).

g013717

Şekil 30

Bıçaklar B KONUMUNDA olduğunda, iç kısımdaki cıvatalar (diskin merkezine en yakın olanlar) bıçak duvarından uzaklaşır, dış kısımdaki cıvatalar (diskin kenarına en yakın olanlar) ise bıçak duvarına sıkıca dayanır.

Önemli: **Yanlış bıçak konumu, serpme desenlerinin başarısız olmasının en yaygın nedenlerinden biridir.**

Arka Kapak, Disk Hızı, Sürgü ve Taban Hızının Ayarlanması

İstediğiniz serpme kapsamını seçip bıçakların doğru ayarlandığını teyit ettikten sonra diğer makine ayarlarını yapın.

Her bir ayar, ilgili renk etiketleri aracılığıyla makinede gösterilir (Şekil 31).

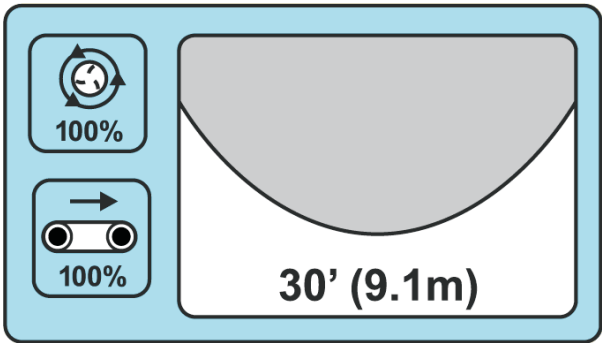

g013718

Şekil 31

Hafif bir tozlanma istiyorsanız, mavi alan, arka kapağınızın, taban hızınızın, disk hızınızın ve taban sürgüsü ayarınızın mavi konumlarında olması gerektiğini gösterir (Şekil 31).

HAFİF

Yaklaşık Genişlik: 9,1 m

Bıçak Konumu: A

Taban Hızı: %100

Disk Hızı: Mavi / %100
Arka Kapak: Mavi

Sürgü Ayarı: Mavi

Havalandırma deliklerini doldurmak için tüm ayarları KIRMIZI alana getirin.

ULTRA YOĞUN

Yaklaşık Genişlik: 2,7 m

Bıçak Konumu: B

Taban Hızı: %100

Disk Hızı: Kırmızı / %15
Arka Kapak: Kırmızı

Sürgü Ayarı: Kırmızı

Arka Kapağın Ayarlanması

Arka kapak, ProPass'ten akan malzeme hacmini kontrol eder (Şekil 32).

g013699

Şekil 32
Arka Kapak Etiket Sembolü

5 inçlik arka kapak, her bir renk bölümünde hedef bir başlangıç çizgisi bulunan çeşitli renklere ayrılmıştır (Şekil 33). İlgili renk bölümü içinde kaldığınız sürece, malzeme miktarını arka kapakla artırabilir veya azaltabilirsiniz.

g013705

Şekil 33

Not: Şekil 33 kısmında gösterilen etiketteki renkler, ana çalışma etiketindeki renklere karşılık gelir (Şekil 27).

Disk Hızının Ayarlanması

Not: Şekil 35 ve Şekil 36 kısmında gösterilen etiketlerdeki renkler, ana çalışma etiketindeki renklere karşılık gelir (Şekil 27).

g013706

Şekil 34
Disk Etiket Sembolü

Standart Hidrolik Üniteleri (44701 Modeli): Hidrolik kontrolünü, ilgili renkli alandaki noktalı başlama çizgisine ayarlayın (Şekil 35). Gerektiğinde, ilgili renk bölgesinin içinde hızları değiştirebilirsiniz.

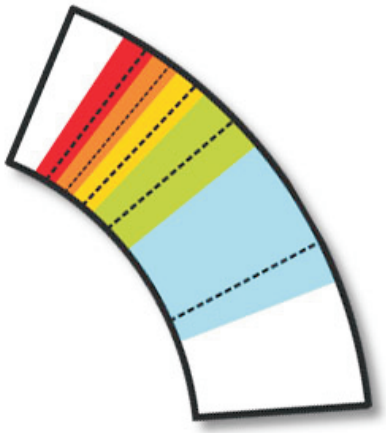

g013707

Şekil 35

Kablosuz Kumanda (44751 Modeli): Etiketin renkli bölgesinde gösterilen yüzdeye ve kablosuz kumandanın arkasındaki tabloya göre ayarlayın (Şekil 36).

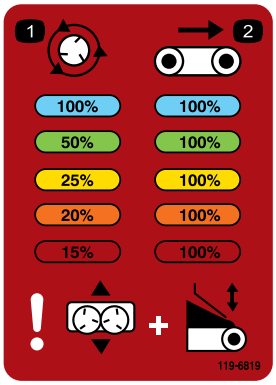

decal119-6819

Şekil 36

Sürgünün Ayarlanması

Sürgü ayarı, kumu, disklerin üzerine düşerken konumlandırır. Etiket hem her bir uygulama için renk kodlu başlama konumunu hem de serpme kapsamınızı ayarlamak için gereken ayarı gösterir; bkz. İnce Ayarlar (sayfa 22).

g013709

Şekil 37
Sürgü Etiket Sembolü

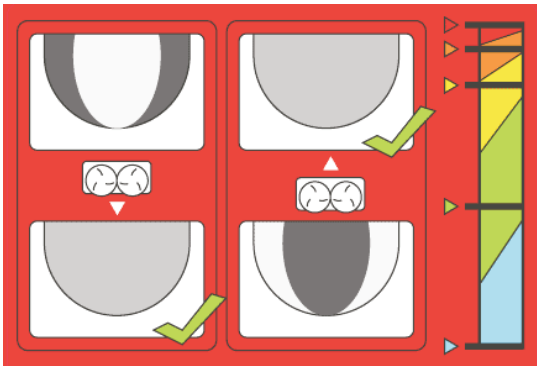

g013710

Şekil 38

Not: Şekil 38 kısmında gösterilen etiketteki renkler, ana çalışma etiketindeki renklere karşılık gelir (Şekil 27).

Taban Hızının Ayarlanması

Her bir ayar için, taban hızı genelde %100'dür; bu, Renk Kodlu Çalışma Sisteminde ayarlanması gereken faktörlerin sayısını 1 adet azaltmak amacıyla geliştirilip test edilmiştir. Normalde, arka kapağı taban hızını düşürmek için değil malzeme hacmini azaltmak için kullanmanız gerekiyorsa da, minimum arka kapak yüksekliğinin malzeme akışını azaltmak için yetersiz kaldığı durumlarda taban hızını düşürün.

g013711

Şekil 39
Taban Hızı Etiket Sembolü

İnce Ayarlar

Renk kodlu çalışma sistemi, mükemmel bir serpme için gereken tahmininin yapılabilmesidir. Bununla birlikte, kum ağırlığı, tanecik büyüklüğü, nem içeriği vb. pek çok değişken nedeniyle eşit serpme yapılmayabilir.

Bu tür bir sorunu düzeltmek için, **taban ayarı bölümünde**, tabanın nasıl yeniden doğru konumlandırılabileceğini gösteren bir çizim vardır (Şekil 40).

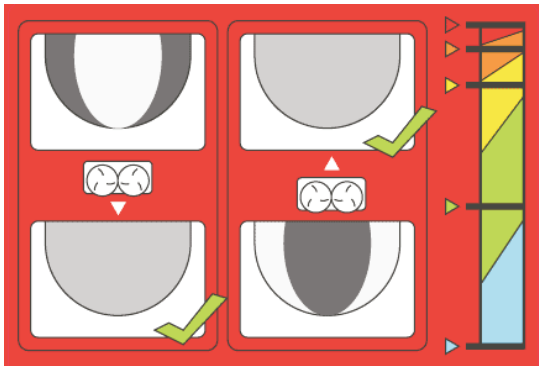

g013710

Şekil 40

Serpme düzeni serpme kapsamının iç kısmında yoğunlaşıyorsa, tabanı içeriye, hazneye doğru kaydırmanız yeterli olacaktır. Serpme düzeni serpme kapsamının dışında yoğunlaşıyorsa, tabanı dışarıya, hazneden uzağa doğru kaydırın.

Not: Şekil 40 kısmında gösterilen etiketteki renkler, ana çalışma etiketindeki renklere karşılık gelir (Şekil 27).

Çalışma Sırasında

Çalışma Sırasında Emniyet Tedbirleri

- Makine sahibi/operatörü, yaralanma veya maddi hasara yol açabilecek kazaları önleyebilir ve önlemekle sorumludur.
- Göz koruyucu, uzun pantolon, kaymaz ayakkabı ve kulak koruyucu gibi uygun kişisel koruyucu donanımlar giyin. Uzun saçları arkada bağlayın, bol kıyafetleri dar bir şekilde sabitleyin ve takı takmayın.
- Makineyi kullanırken tüm dikkatinizi işinize verin. Dikkatinizi dağıtabilecek başka şeylerle ilgilenmeyin, aksi takdirde yaralanma veya maddi hasar meydana gelebilir.
- Yorgun, hasta veya alkol/ilaç etkisi altındayken makineyi çalıştırmayın.
- Makinenin üzerinde asla yolcu taşımayın ve çalışma sırasında hem çevredekileri hem de evcil hayvanları makineden uzak tutun.
- El ve ayaklarınızı haznenin dışında tutun.
- Çekme aracı hareket halindeyken mutlaka oturun.
- Makineyi kullanmak dikkat ister. Çekme aracının emniyetli bir şekilde kullanılmaması kazaya, çekme aracının devrilmesine ve ağır yaralanma veya ölüme yol açabilir. Aracı dikkatle sürün ve devrilmeyi veya hakimiyet kaybını önlemek için şunları yapın:
  - Kumluk, hendek, su tehlikeleri, rampa, tanımadığınız yerler ve diğer tehlikelerin etrafındayken çok dikkatli olun, hızınızı düşürün ve emniyetli bir mesafe bırakın.
  - Makine yüklüyse, makinenin dengesini kaybetmemesi için bozuk zeminlerde makinenin hızını düşürün.
  - Deliklere ve diğer gizli tehlikelere karşı tetikte olun.
  - Dik bir eğimde çalışırken dikkatli olun. Eğimli zeminlerde, düz yukarı ve düz aşağı hareket edin. Keskin dönüşler yaparken veya yamaçlarda dönüş yaparken hızınızı düşürün. Mümkünse, yamaçlarda dönüş yapmaktan kaçının.
  - Islak yüzeylerde, yüksek hızlarda veya tam yükle çalışırken çok daha dikkatli olun. Makine tam yüklüyken durma süresi uzar. Bir tepeye çıkmadan veya tepeden inmeden önce vites düşürün.
  - Ani duruş veya kalkışlardan kaçının. Tamamen durmadan ileri yönden geri yöne veya geri yönden ileri yöne geçiş yapmayın.
  - Hakimiyet kaybına yol açabilecek keskin dönüşler, ani manevralar veya diğer emniyetsiz sürüş hareketleri yapmaktan kaçının.
  - Makineyle dönerken veya geri giderken çevrenize dikkat edin. Etrafınızda hiçbir nesne bulunmadığından ve çevredekilerin yeterli bir mesafede olduğundan emin olun. Yavaş ilerleyin.
  - Yollara yaklaşırken veya yollardan geçerken trafiğe dikkat edin. Yayaların ve diğer araçların yol hakkına her zaman saygı gösterin. Otoyollarda veya otoyolların yakınında tüm trafik kurallarına ve makinenin kullanılmasıyla ilgili yerel yönetmeliklere riayet edin.
  - Ağaç dalları, kapı pervazları, asılı yürüme yolları vb. alçak sarkan cisimlere karşı her zaman dikkatli olun ve bunlardan kaçının. Hem çekme aracı hem de kafanız için yeterli mesafenin bulunduğundan emin olun.
  - Yıldırım riski bulunan durumlarda makineyi çalıştırmayın.
  - Makinenin emniyetli bir şekilde kullanılabileceği konusunda şüpheleriniz olursa çalışmayı durdurun ve amirinize danışın.
  - Makine çalışıyorken yanından ayrılmayın.
- Malzeme yüklemeden veya boşaltmadan önce, makinenin çekme aracına bağlı olduğunu teyit edin.
- Makinenin veya çekme aracının yük sınırlarını aşan yükler taşımayın.

- Yüklerin denge durumu değişebilir; örneğin yüksek yüklerin ağırlık merkezleri daha yüksektir. Gerekiyorsa, dengeyi artırmak için maksimum yük sınırlarını düşürün.
- Makinenin devrilmesini önlemek için şunları yapın:
  - Yükün yükseklik ve ağırlığını dikkatle izleyin. Daha yüksek ve ağır yükler devrilme riskini artırabilir.
  - Yükü, önden arkaya ve yandan yana eşit dağıtın.
  - Dönerken veya tehlikeli manevralar yaparken dikkatli olun.
  - Malzeme yüklemeden önce, makinenin çekme aracına bağlı olduğunu teyit edin.
  - Haznenin içine büyük veya ağır nesneler yerleştirmeyin. Kayış ve silindirler hasar görebilir. Ayrıca, yük içeriğinin eşit bir dağılıma sahip olduğundan emin olun. Makine, kumun içindeki küçük çakılları aniden fırlatabilir.
- Malzeme boşaltırken veya serperken makinenin arkasında durmayın. İkili disk, çapraz konveyör ve işleme ünitesi yüksek bir hızla toz ve parçacıklar fırlatabilir.
- Makineyi, düz bir zemindeyken boşaltın veya çekme aracından ayırın.
- Tamamen yükseltilmiş konumdayken makineyle ilerlemeyin. Bu, makinenin devrilme riskini artırır.
- Dikkat aralığının (sarı/siyah) içindeyken makineyle ilerlemeyin. Makineye hiçbir ek parça takılı değilken, alçaltılmış konumda makineyle ilerleyin.
- İnsanlara, araçlara, araç geçitlerine veya yaya geçitlerine yaklaşırken ek parçayı kapatın.
- Tepelerde ilerlerken, özellikle de dönüş yaparken çok dikkatli olun.
  - Makine tam yüklü haldeyken dik tepeler boyunca ilerlemek makinenin veya çekme aracının devrilmesine ya da çekiş kaybetmesine yol açabilir.
  - Dik tepelerde ilerlerken yük ağırlığını azaltın ve yükleri yüksek bir şekilde istiflemeyin.

Eğimlerde Çalışırken Emniyet Tedbirleri

- Çekme aracının eğimlerde çalışma kapasitelerini aşmamak amacıyla, çekme aracının teknik özelliklerini inceleyin.
- Eğimler makine hakimiyetinin kaybedilmesine ve makinenin devrilmesine, bu da ağır yaralanma veya ölüme yol açabilir. Operatör, eğimlerde emniyetli bir şekilde çalışmakla sorumludur. Makineyi eğimli yüzeylerde kullanırken daha da dikkatli olun.
- Operatör mevcut saha koşullarını analiz ederek eğimin makineyle çalışmak için emniyetli olup olmadığına karar vermelidir. Bu incelemeyi yaparken mantıklı düşünün ve doğru kararlar vermeye dikkat edin.
- Operatör, makineyi eğimlerde çalıştırma konusunda aşağıda belirtilen talimatları gözden geçirmelidir. Makineyi çalışma sahasında kullanıp kullanmamaya karar vermek için o günkü çalışma koşullarını analiz edin. Arazideki değişimler, makinenin eğimde çalışmasıyla ilgili bazı değişiklikler doğurabilir.
- Makineyi eğimlerde çalıştırmayın, durdurmayın veya döndürmeyin. Ani hız veya yön değişiklikleri yapmaktan kaçının. Yavaşça ve kademeli olarak dönüş yapın.
- Makineyi, çekişin, manevranın veya stabilitenin olumsuz etkilenebileceği koşullarda kullanmayın.
- Hendekler, delikler, tekerlek izleri, tümsekler, kayalar veya diğer gizli tehlikeler gibi engelleri ortadan kaldırın veya işaretleyin. Uzun çimler bazı engelleri gizliyor olabilir. Bozuk zemin, makinenin devrilmesine yol açabilir.
- Makineyi ıslak çimde, eğimlerde veya yokuş aşağı kullanmak makinenin çekiş kaybetmesine yol açabilir. Tahrik tekerleklerinde çekiş kaybı yaşanması kaymaya ve manevra ile frenleme kabiliyetinin kaybedilmesine yol açabilir.
- Makineyi, yamaçların, hendeklerin, toprak setlerinin, suyun veya diğer tehlikelerin yakınında çok dikkatli kullanın. Tekerleklerden biri güçsüz bir zeminden geçerse veya zemin çökerse makine aniden devrilebilir. Makine ile olası bir tehlike kaynağı arasında emniyetli bir mesafe bırakın.

Çalışma Özellikleri

Makine, diğer çekilen ekipman türlerinden farklı denge, ağırlık ve yol tutuş özelliklerine sahip olabilir. Bu *Kullanma Kılavuzunu* dikkatle okuyun.

Opsiyonel bir donanım takılı olduğunda, tepelerde ilerlerken yerden yüksekliğe dikkat edin. Arkadan çekme şasisine monte edilmiş bir makine için yerden yükseklik, yüksüz olarak 33 cm'dir. Truckster doğrudan bağlantılı şasiye monte edilmiş bir makine için yerden yükseklik, yüksüz olarak 43 cm'dir.

Makine Gücünün Kontrol Edilmesi

Makine Gücünün Açılması veya Kapatılması

44701 Modeli

Makineyle çalışmanız bitince, açma/kapatma sarkıtını kullanarak makineyi durdurun. Makineyle çalışmaya başlarken, makineyi veya güç paketini çalıştırarak hidrolik sistemini basınçlandırın ve açma/kapatma sarkıtını kullanarak makineyi çalıştırın.

Makine Gücünün Açılması veya Kapatılması

44571 Modeli

Makineyle çalışmanız bitince, elektrik sistemini devre dışı bırakmak için mutlaka E-DURDURMA düğmesine (Şekil 41) basın. Makineyle çalışmaya başlarken, el kumandasını çalıştırmadan önce E-DURDURMA düğmesini kendinize doğru çekmeniz gerekir.

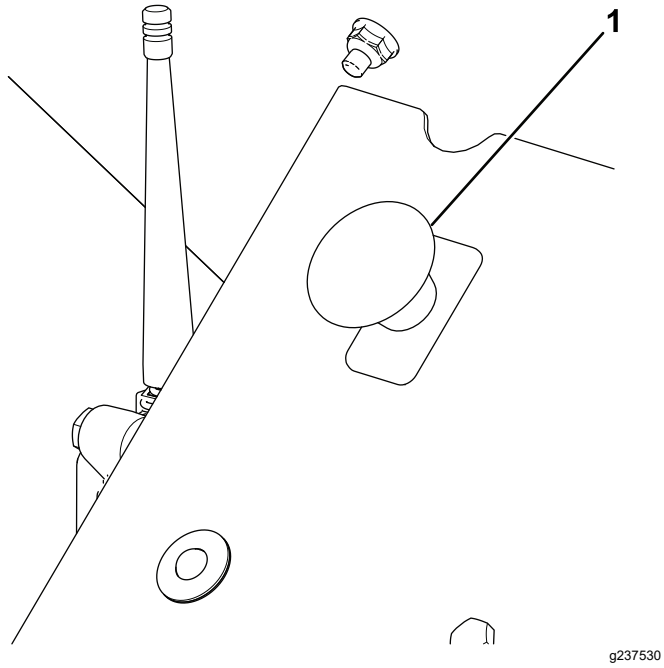

Şekil 41

1. E-DURDURMA Düğmesi

Önemli: **Makineyle çalışmanız bitince, çekme aracı aküsünün deşarj olmasını önlemek için E-DURDURMA düğmesine basın.**

Makinenin Kullanılması

1. Makine haznesini, serpilecek malzemeyle doldurun.
2. İkili disk opsiyonel donanımının takılı olduğundan emin olun.
3. Kapak yüksekliğini istediğiniz seviyeye ayarlayın.
4. Her iki akış kontrol valfini de tercih ettiğiniz ayara getirin. Kayış ve opsiyonel donanım hızlarını tercih ettiğiniz seviyelere ayarlayın (genelde, kayış hızı şöyle olmalıdır: Kablosuz—%100 Standart Hidrolik Üniteleri—#10).
5. Çekme aracını, serpme yapılacak alanın 3 metre önüne park edin.
6. Açma/Kapatma Sarkıtının her iki anahtarının da Kapalı olduğunu teyit edin. Kablosuz modellerde, el kumandası işlevlerinin durdurulduğundan emin olun.
7. Hidrolik ünitelerini etkinleştirin (çekme aracında veya yardımcı hidrolik ünitesi güç paketinde).
8. Çekme aracının devrini yükseltin. Açma/kapatma sarkıtını veya kablosuz modellerde el kumandasını kullanarak opsiyonel donanımı çalıştırın.
9. Çekme aracının devrini optimum çalışma aralığına yükselterek, aracı serpme yapılacak alana sürün.
10. Makine opsiyonel donanımı doğrudan serpme alanının başlangıç noktasındaysa, açma/kapatma sarkıtını veya kablosuz modellerde kumandayı kullanarak konveyör kayışını çalıştırın.

    Not: Kablosuz modellerde, tek işlemle çalıştırma özelliği olarak, OPSIYONEL DONANIMI BAŞLAT ve TABANI BAŞLAT işlevlerinin yerine TÜMÜNÜ BAŞLAT işlevini kullanın. Önce opsiyonel donanım, ardından da kayış çalışmaya başlar.
11. Düz bir çizgide ilerleyin ve serpilen malzeme tüm serpme alanının kenarına ulaşana kadar sabit bir hızla malzemeyi serpin.
12. Konveyör kayışını kapatın, makineyi döndürün ve bir sonraki serpme geçişine yerleştirin.
13. Malzemeyi bir sonraki geçişe serpmeden önce, yerdeki serpme desenini kontrol edin. Gerekiyorsa, makine ayarlarını tekrar ayarlayın.
14. Malzeme serpilmesi gereken tüm alan tamamlanana veya hazne boşalana kadar 10 ile 13 arası adımları tekrarlayın
15. Konveyör kayışını ve opsiyonel donanımı kapatın, çekme aracının devrini düşürün ve hidrolik ünitelerini devre dışı bırakın.

    Not: Her zaman, ilk önce konveyörü kapatın.

Kablosuz Kontrolör Emniyeti

44751 Modeli

Kablosuz kontrolör döner parçaları aniden etkinleştirir ve sıkışma tehlikeleri doğurur. Kablosuz kontrolörü çalıştırırken, ayarlarken veya programlarken ProPass'in görebileceğiniz bir yerde olduğundan emin olun.

Disklerin ve tabanın yanlışlıkla etkinleştirilmesini önlemek için, başlatma düğmelerine iki kez basmanız gerekir: bir kez seçmek, bir kez de etkinleştirmek için. Bu, manuel ayarlar yapılırken makinenin yanlışlıkla çalıştırılmasını önler

Kablosuz kontrolörü programlarken veya çalıştırmaya hazırlanırken 10 saniye boyunca hiçbir düğmeye basmazsanız kontrolör bekleme moduna girer ve en son kaydedilen program veya ayara geri döner.

⚠ DIKKAT

Aniden boşalan basınçlı hidrolik sıvısı cilde nüfuz edebilir ve yaralanmaya yol açabilir.

Bıçaklarda veya tabanda herhangi bir fiziksel ayar yapmadan önce kablosuz kontrolörün ve çalışma aracının gücünü kapatın (hidrolik akışını kesmek için).

Hidrolik Kontrollerin ve Opsiyonel Donanımların Çalıştırılması

44751 Modeli

Uzaktan Kumanda Sistemi

Uzaktan kumanda sistemi, bir adet el kumandasından, bir adet +12 ila +14,4 VDC Taban Ünitesinden ve bir kablo demetinden oluşur.

El Kumandası

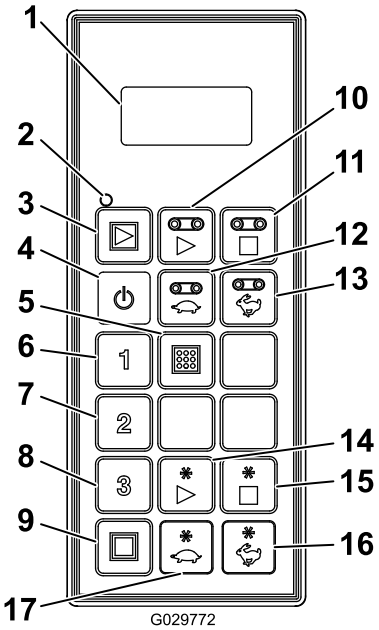

g029772

Şekil 42

1.	LCD ekran	10.	Tabanı Başlat
2.	Uzaktan kumanda durum LED'i	11.	Tabanı Durdur
3.	Tümünü Başlat: Taban ve Opsiyonel Donanım Başlatılır	12.	Taban hızını düşür
4.	Açık/Kapalı	13.	Taban hızını yükselt
5.	Kaydet: ön ayar ayarları kaydedilir	14.	Opsiyonel donanımı başlat
6.	Ön Ayar 1	15.	Opsiyonel donanımı durdur
7.	Ön Ayar 2	16.	Opsiyonel donanımın hızını yükselt
8.	Ön Ayar 3	17.	Opsiyonel donanımın hızını düşür
9.	Tümünü Durur: tüm işlevler durdurulur		

Düğme İşlevleri

Düğme	Adı	İşlev
	AÇIK/ KAPALI	El kumandasını açar veya kapatır.
	TÜMÜNÜ BAŞLAT	Açma/kapatma ve hızı görüntüleme dahil olmak üzere hem taban hem de opsiyonel donanım üzerinde işlevsel kontrol sağlar.
	TABANI BAŞLAT	Açma/kapatma ve taban hızını görüntüleme dahil olmak üzere, hazne konveyör tabanı kayışı üzerinde işlevsel kontrol sağlar.
	TABANI DURDUR	Tabanı durdurur.
	TABAN HIZINI DÜŞÜR	Taban hızını düşürür.
	TABAN HIZINI YÜKSELT	Taban hızını yükseltir.
1	ÖN AYAR 1	Hem taban hem de opsiyonel donanım hızları için saklayabileceğiniz değerleri ön ayar olarak kaydeder.
2	ÖN AYAR 2	
3	ÖN AYAR 3	
	KAYDET	Ön ayar belleği kaydetmek veya oluşturmak için ÖN AYAR düğmesiyle birlikte kullanılır.
	OPSIYONEL DONANIMI BAŞLAT	Açma/kapatma ve opsiyonel donanım hızını görüntüleme dahil olmak üzere arka opsiyonel donanım üzerinde işlevsel kontrol sağlar.
	OPSIYONEL DONANIMI DURDUR	Opsiyonel donanımı durdurur.
	OPSIYONEL DONANIM HIZINI DÜŞÜR	Opsiyonel donanım hızını düşürür.
	OPSIYONEL DONANIM HIZINI YÜKSELT	Opsiyonel donanım hızını yükseltir.
	TÜMÜNÜ DURDUR	Hem tabanı hem de opsiyonel donanımı durdurur.

El Kumandasının Çalıştırılması

Kumandadaki AÇMA/KAPATMA düğmesine basın ve kumandanın tabanı bulmasını bekleyin. Başlatma prosedürünü gerçekleştirirken el kumandasındaki hiçbir düğmenin basılı olmadığından emin olun.

Uzaktan Kumanda Durumu LED'inin Anlaşılması

44751 Modeli

Taban ve opsiyonel donanım düğmeleri aktifken el kumandası sinyal gönderiyorsa fakat hiçbir düğmeye basılmıyorsa, uzaktan kumanda durumu LED'i 2 Hz (saniyede iki kez) sıklıkla yanıp söner. Bir düğmeye bastığınız zaman ışık 10 Hz sıklıkla yanıp söner.

Ana İşlevsel Elemanlar

- El kumandasını çalıştırdığınızda, yaklaşık 5 saniye içinde ekranda **FLR OFF (FLR KAPALI)** ve **OPT OFF (OPSİYONEL DONANIM KAPALI)** ifadeleri gösterilmelidir. Ekranda “Waiting for base (Taban için bekleniyor)” ifadesi gösteriliyorsa, taban ünitesine elektrik beslendiğini ve taban ünitesindeki E-DURDURMA düğmesinin çekili olduğunu kontrol edin.
- Her zaman bir **güncel çalışma belleği** vardır. Güncel çalışma belleği bir ön ayar değildir. El kumandasını çalıştırdığınızda, güncel çalışma belleğinden alınan son kaydedilmiş çalışma ayarlarını kullanır.
- El kumandası başlatma düğmelerinin çalışma sırası:
  1. Başlatma düğmesine (TÜMÜNÜ BAŞLAT, TABANI BAŞLAT veya OPSIYONEL DONANIMI BAŞLAT) bir kez basılınca, el kumandasında kayıtlı güncel çalışma belleği ayarı çağrılır.
  2. Hidrolik üniteleri etkinleştirilmişse, bileşeni çalıştırmak için aynı başlatma düğmesine ikinci kez basın (ekranda artan rakamlar görünür).
  3. Kumandanın çalışma belleğinde oluşturulan yeni ayarı kaydetmek için aynı başlatma düğmesine üçüncü kez basın.

- Çalışma dışı bir moddayken güncel çalışma belleği ayarını görüntülemek için bir başlatma düğmesine bir kez bastıktan sonra, kumanda kapanmadan ayarı veya elemanı kaydetmeye başlamadan önce yaklaşık 10 saniyeniz olur. Bir çalışma modundaysanız, 10 saniye kuralı uygulanmaz.
- Bir programı ön ayara almak için öncelikle ilgili elemanları **etkinleştirmeniz veya kavraştırmanız** gerekir.
- Bir ön ayardan çalışmak için, ekranda, etkinleştirebileceğiniz veya kavraştırabileceğiniz eleman hızı yüzdeleri görürsünüz. Ekranda **OFF (KAPALI)** ifadesini görüyorsanız ön ayarı tekrar çağırmanız gerekir.

Manuel İptal Etme

El kumandası kayıp, hasarlı veya arızalı da olsa, görevlerinizi tamamlamak veya bir serpme işini sürdürmek için makineyi kullanmaya devam edebilirsiniz.

Devre dışı bırakma mekanizması, hidrolik sisteminin sürücü tarafındadır (Şekil 43).

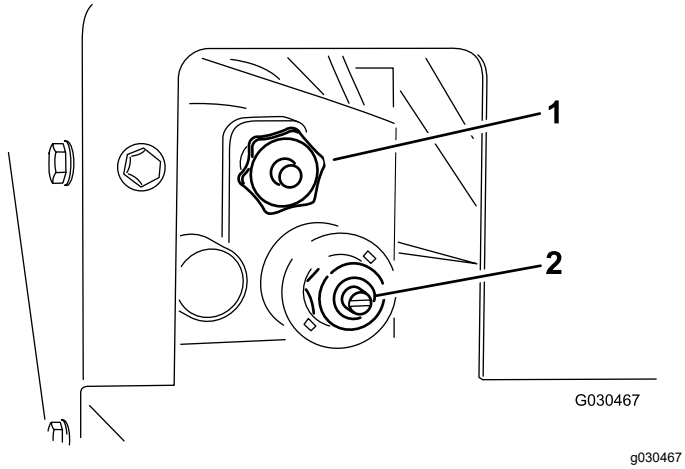

Şekil 43

1. Taban hızı
2. Disk hızı

- Taban hızını (Şekil 44) ayarlamak için düğmeyi saat yönünde döndürün. Hiçbir hidrolik akışı yokken, renk kodlu çalışma sisteminin maksimum taban hızını kullanın. Hazne kumla doluyken bu ayar işe yarayacaktır.

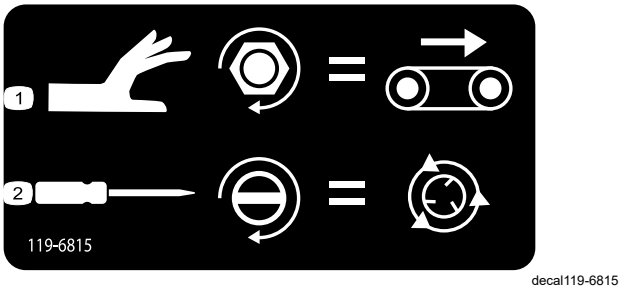

Şekil 44

Manuel İptal Etme Etiketi

1. Taban hızı ayarı
2. Disk hızı ayarı

- Disk hızını (Şekil 44) ayarlamak için, düz uçlu bir tornavidayla vidayı saat yönünde döndürerek disk hızını artırabilir veya saatin aksi yönünde döndürerek disk hızını düşürebilirsiniz.

Not: Hidrolik akışı etkinken makineyi ayarlıyorsanız ve ayar yaparken kum serpilmesini istemiyorsanız, tabanın kapalı olduğundan emin olun.

İstediğiniz ayarları yaptıktan sonra, çalışma sırasında sistemi açıp kapatmak için çekme aracınızdaki hidrolik akış kontrolünü kullanın.

El Kumandasının Kullanılması

44751 Modeli

Sıvı Kristal Ekran (LCD)

Her satırda 8 karakter bulunan 2 satırlı LCD (sıvı kristal) ekran, siz el kumandasının düğmelerine bastıkça mevcut durumu ve aktiviteyi gösterir. Ekranın arka plan aydınlatması ve kontrastı ayarlanabilir. Değişiklikler, kumandanın güncel çalışma belleğine kaydedilir. Ünitenin gücü kapatıldıktan sonra üniteyi tekrar açtığınızda ekran son kontrast ve arka plan aydınlatması ayarlarınızı kullanır.

Arka Plan Aydınlatmasının Ayarlanması

İstediğiniz arka plan aydınlatması elde edilene kadar ekranı gözlemleyerek, TÜMÜNÜ DURDUR ve TABAN HIZINI DÜŞÜR düğmelerini aynı anda basılı tutun.

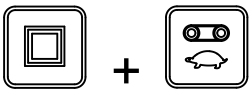

Not: 3 ayar vardır: KAPALI, DÜŞÜK ve YÜKSEK.

Arka plan aydınlatması, tüm el kumandası işlevleri içinde en fazla enerji tüketen işlevdir. Arka plan aydınlatması artırılınca güç tüketimi de artar ve pillerin hizmet ömrü kısalır, arka plan aydınlatması düşürülünce ise pil ömrü uzar.

Kontrastın Artırılması

İstediğiniz kontrast elde edilene kadar ekranı gözlemleyerek, TÜMÜNÜ DURDUR ve OPSIYONEL DONANIM HIZINI ARTIR düğmelerini aynı anda basılı tutun.

Not: 3 ayar vardır: KAPALI, DÜŞÜK ve YÜKSEK.

Kontrastın Azaltılması

İstediğiniz kontrast elde edilene kadar ekranı gözlemleyerek, TÜMÜNÜ DURDUR ve OPSIYONEL DONANIM HIZINI DÜŞÜR düğmelerini aynı anda basılı tutun.

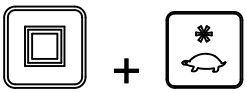

Not: 3 ayar vardır: KAPALI, DÜŞÜK ve YÜKSEK.

Pil Ömrü, Çalışma Sıcaklığı, Taban ve Uzak Kimlik Ekranının Kontrol Edilmesi

Farklı bilgi konularını görüntülemek için TÜMÜNÜ DURDUR ve OPSIYONEL DONANIMI DURDUR düğmelerini aynı anda basılı tutun.

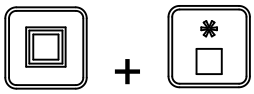

Düğmeleri basılı tuttuğunuz sürece ekran yaklaşık 2 saniyede bir döngüsel olarak değişerek sırasıyla kalan veya o anki pil voltajı yüzdesi cinsinden pilin tahmini kalan ömrünü, ünitelerin iletişim kurduğu çalışma frekansını (kanal), el kumandası kimlik numarasını ve son olarak da ilişkilendirilmiş TABAN Ünitesi Kimliğini gösterir.

El Kumandası Bakımı

El kumandası sağlam olsa da, sert yüzeylere düşürmeyin. El kumandasını, su veya yumuşak bir temizleme çözeltisiyle nemlendirilmiş yumuşak bir bezle silerek temizleyin. LCD ekranı çizmemeye özen gösterin.

El Kumandası Pillerinin Değiştirilmesi

El kumandası 4 adet pille (AA alkali, her biri 1,5 V) ve 2,4 ila 3,2 V arasında çalışır. Pil ömrü yaklaşık 300 saat olmakla birlikte (arka plan aydınlatması kapalı olarak kesintisiz çalışmada), başta arka plan aydınlatma yoğunluğu olmak üzere çeşitli kullanım stillerinden etkilenir; arka plan aydınlatması ne kadar yüksekse o kadar güç tüketilir ve pil ömrü de o kadar kısalır.

Önemli: **El kumandasını kullanırken yanınızda mutlaka yedek yeni piller bulundurun.**

1. Manyetik kumanda braketindeki mıknatısın içinde bulunan cıvatayı gevşetin (Şekil 45).

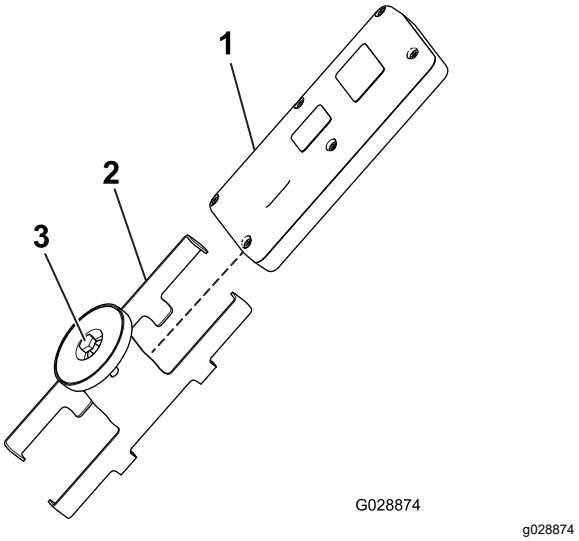

Şekil 45

1. El kumandası
2. Manyetik kumanda braketi
3. Mıknatısın içindeki cıvata

2. Braketin yanlarını ayırarak kumandayı yerinden çıkarın (Şekil 45).
3. Kumandanın arkasındaki 6 vidayı söküp kapağı yerinden çıkarın (Şekil 46).

   Not: Mümkünse, kapağı ve pilleri çıkarırken kauçuk conta ile çelik contayı kanalın içinde tutun.

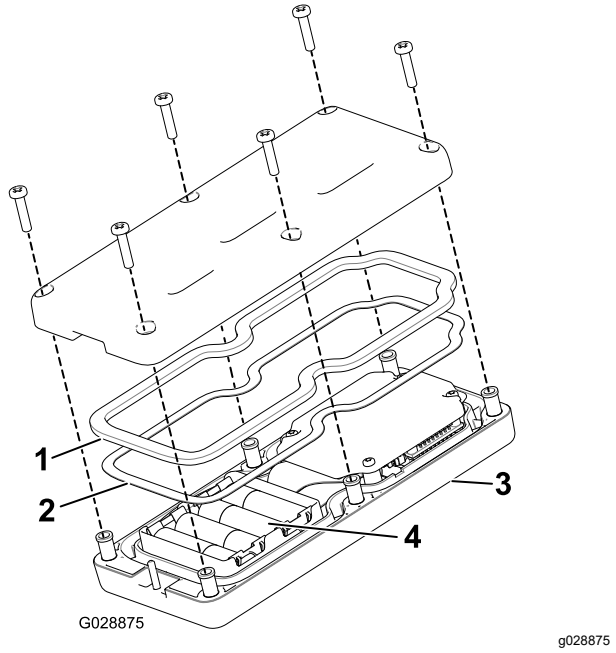

Şekil 46

1. Kauçuk conta
2. Çelik conta
3. El kumandası
4. 4 adet AA pil

4. Biten pilleri çıkarın ve yerel yönetmeliklere uygun bir şekilde bertaraf edin.
5. Pilleri, kutup başlarına dikkat ederek pil yuvasına takın. Yuvada, her bir pil ucu için kutup başı işaretleri vardır (Şekil 46).

   Not: Pilleri yanlış takarsanız el kumandası çalışmaz.
6. Kauçuk contayı ve çelik contayı yanlışlıkla yerinden çıkarırsanız, el kumandasındaki kanala dikkatli bir şekilde tekrar takın (Şekil 46).
7. Kapağı takın, daha önce söktüğünüz 6 vidayla (Şekil 46) sabitleyin ve vidaları 1,5 ila 1,7 N·m torkla sıkın.
8. El kumandasını manyetik kumanda braketine yerleştirin, braketin yarımlarını birbirine doğru kaydırarak el kumandasını sabitleyin ve mıknatısın içindeki cıvatayı sıkın (Şekil 45).

El Kumandasının Tabanla İlişkilendirilmesi

Fabrika, el kumandası ile tabanı birbiriyle ilişkilendirerek bunların iletişim kurmasını sağlamış olsa da sahada kumanda ile taban ünitesini yeniden birbiriyle ilişkilendirmeniz gereken durumlar olabilir.

1. Taban ünitesinin gücünü kesmek için E-Durdurma düğmesine basın ve el kumandasının kapandığını teyit edin.
2. Görüş alanı içinde, taban ünitesinin yakınında durun.
3. AÇMA/KAPATMA ve TÜMÜNÜ DURDUR düğmelerine aynı anda basın ve basılı tutun.

   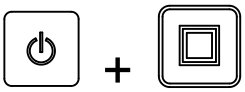

   El kumandası kendi ekranlarını başlatır ve **ASSOC PENDING (İLİŞKİLENDİRME BEKLENİYOR)** ifadesini görüntüler.
4. Her iki düğmeye basmaya devam edin ve **ASSOC ACTIVE (İLİŞKİLENDİRME ETKİN)** ifadesi görüntülenince (yaklaşık 4 saniye boyunca) düğmeleri hızla bırakın.

   Ekranda, **PRESS STORE (KAYDET DÜĞMESİNE BASIN)** ifadesi görüntülenir.
5. KAYDET düğmesine basın ve basılı tutun.

   Ekranda **POW UP BASE (TABANA GÜÇ VER)** ifadesi görüntülenir.
6. KAYDET düğmesini basılı tutmaya devam ederek E-DURDURMA düğmesini çekip taban ünitesine güç verin.

   El kumandası, taban ünitesiyle ilişkilendirilir (bağlanır). İlişkilendirme başarılı olunca **ASSOC PASS (İLİŞKİLENDİRME BAŞARILI)** ifadesi görüntülenir.
7. KAYDET düğmesini bırakın.

Önemli: **Ekranda *ASSOC EXIT (İLİŞKİLENDİR-MEDEN ÇIK)* ifadesi görüntülenirse, ilişkilendirme işlemi başarısız olmuştur.**

Not: TÜMÜNÜ DURDUR ve OPSIYONEL DONANIMI DURDUR düğmelerine aynı anda basarak el kumandası ve taban ünitesi bağlantısını görüntüleyin.

Ekran bir döngü gerçekleştirir ve hem seçilen kanalı hem de Taban Ünitesinin kimliğini gösterir.

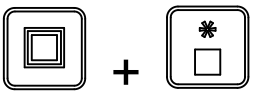

El Kumandası Kullanılarak Tabanın ve Opsiyonel Donanımın Çalıştırılması

44751 Modeli

Makine tabanını ve opsiyonel donanımı (ikili disk veya başka bir ek parça gibi) aşağıdaki gibi ayarlamak ve çalıştırmak için şu prosedürleri uygulayın:

- Sadece tabanın ayarlanması ve çalıştırılması
- Sadece opsiyonel donanımın ayarlanması ve çalıştırılması
- Hem taban hem de opsiyonel donanımın ayarlanması ve çalıştırılması

Sadece Tabanın Ayarlanması ve Çalıştırılması

TABANI BAŞLAT düğmesine ilk kez basıldığında (taban çalışmıyorken), kumanda ekranı kayıtlı ayarı ve FLR ifadesinin sonuna eklenmiş bir S harfini (yani **FLRS**) gösterir; bu, el kumandasının "sadece ayarlama" modunda olduğu anlamına gelir. Bu "sadece ayarlama" modunda ayarı yukarı veya aşağı ayarlayabilirsiniz, ancak taban etkinleşmez ve kapalı kalır. Bu, beklenmedik bir taban hareketi olmaksızın istediğiniz bir taban hızını ayarlayabilmenize veya kayıtlı ayarı kullanabilmenize imkan tanır. Hızı ayarladıktan sonra, TABANI BAŞLAT düğmesine basarak tabanı seçili ayarda etkinleştirin (hidrolik ünitelerini etkinleştirirseniz, taban çalışmaya başlar). Güncel değeri belleğe kaydetmek için TABANI BAŞLAT düğmesine üçüncü kez basın.

Not: Taban çalışıyorken taban ayarlarında yapılan değişiklikler hemen etkin olur, ancak ayarı değiştirdikten sonra TABANI BAŞLAT düğmesine bir kez daha basarak yeni ayarı kaydetmediğiniz takdirde bu değişiklikler geçici olur. Örneğin, ekranda **FLRS** görüntülenirken bir ayar yaptınız, tabanı değiştirilmiş ayarda çalıştırmak için Tabanı Başlat düğmesine bastınız, fakat bu değişikliği kaydetmek için tekrar TABANI BAŞLAT düğmesine basmadan el kumandasını kapattınız. Kumandayı bir sonraki defa kullanmanızda, ayar olarak bir önce kaydedilmiş değer kullanılır.

Not: TABANI BAŞLAT düğmesine bastığınızda 10 saniyelik bir sayaç başlar ve FLRS ("sadece ayarlama" modu) ifadesi görüntülenir. 10 saniye boyunca hiçbir düğmeye basmazsanız ekranda bu kez FLR ifadesi görüntülenir ve önceki durum/değer görüntülenir ve uygulanır. El kumandası "sadece ayarlama" modundayken herhangi bir düğmeye basarsanız sayaç tekrar 10 saniyeye sıfırlanır.

1. TABANI BAŞLAT düğmesine basın.

   Önizleme değeri ve FLRS görüntülenir.

2. TABAN HIZINI YÜKSELT veya TABAN HIZINI DÜŞÜR düğmesine basarak hız ayarını yapın.

   veya

3. Tabanı başlatmak için TABANI BAŞLAT düğmesine basın.

4. Taban hızı değerini kaydetmek için TABANI BAŞLAT düğmesine basın.

   Ekranda, **FLOOR STORE (TABAN HIZINI KAYDET)** ifadesi görüntülenir. Siz ayarı tekrar değiştirene kadar, gelecekte taban her başlatıldığında bu ayarlanmış değer kullanılır.

Sadece Opsiyonel Donanımın Ayarlanması ve Çalıştırılması

OPSIYONEL DONANIMI BAŞLAT düğmesine ilk kez basıldığında (opsiyonel donanım çalışmıyorken), el kumandası ekranı kayıtlı ayarı ve OPT ifadesinin sonuna eklenmiş bir S harfini (yani **OPTS**) gösterir; bu, kumandanın "sadece ayarlama" modunda olduğu anlamına gelir. Bu "sadece ayarlama" modunda ayarı yukarı veya aşağı ayarlayabilirsiniz, ancak opsiyonel donanım etkinleşmez ve kapalı kalır. Bu, beklenmedik bir opsiyonel donanım hareketi olmaksızın istediğiniz bir opsiyonel donanım hızını ayarlayabilmenize veya kayıtlı ayarı kullanabilmenize imkan tanır. Hızı ayarladıktan sonra, OPSIYONEL DONANIMI BAŞLAT düğmesine basarak opsiyonel donanımı seçili ayarda etkinleştirin (hidrolik ünitelerini etkinleştirirseniz, opsiyonel donanım çalışmaya başlar). Güncel değeri belleğe kaydetmek için OPSIYONEL DONANIMI BAŞLAT düğmesine üçüncü kez basın.

Not: Opsiyonel donanım çalışıyorken opsiyonel donanım ayarlarında yapılan değişiklikler hemen etkin olur, ancak ayarı değiştirdikten sonra OPSIYONEL DONANIMI BAŞLAT düğmesine bir kez daha basarak yeni ayarı kaydetmediğiniz takdirde bu değişiklikler geçici olur. Örneğin, ekranda **OPTS** görüntülenirken bir ayar yaptınız, opsiyonel donanımı değiştirilmiş ayarda çalıştırmak için OPSIYONEL DONANIMI BAŞLAT düğmesine bastınız, fakat bu değişikliği kaydetmek için tekrar OPSIYONEL DONANIMI BAŞLAT düğmesine basmadan el kumandasını kapattınız. Kumandayı bir sonraki defa kullanmanızda, ayar olarak bir önce kaydedilmiş değer kullanılır.

Not: OPSIYONEL DONANIMI BAŞLAT düğmesine bastığınızda 10 saniyelik bir sayaç başlar ve FLRS ("sadece ayarlama" modu) ifadesi görüntülenir. 10 saniye boyunca hiçbir düğmeye basmazsanız ekranda bu kez FLR ifadesi görüntülenir ve önceki durum/değer görüntülenir ve uygulanır. El kumandası "sadece ayarlama" modundayken herhangi bir düğmeye basarsanız sayaç tekrar 10 saniyeye sıfırlanır.

1. OPSIYONEL DONANIMI BAŞLAT düğmesine basın.

Önizleme değeri ve FLRS görüntülenir.

2. OPSIYONEL DONANIM HIZINI YÜKSELT veya OPSIYONEL DONANIM HIZINI DÜŞÜR düğmesine basarak hız ayarını yapın.

veya

3. Opsiyonel donanımı başlatmak için OPSIYONEL DONANIMI BAŞLAT düğmesine basın.

4. Opsiyonel donanım hızı değerini kaydetmek için OPSIYONEL DONANIMI BAŞLAT düğmesine basın.

Ekranda, **OPTION STORE (OPSİYONEL DONANIM HIZINI KAYDET)** ifadesi görüntülenir. Siz ayarı tekrar değiştirene kadar, gelecekte opsiyonel donanım her başlatıldığında bu ayarlanmış değer kullanılır.

Hem Taban hem de Opsiyonel Donanımın Ayarlanması ve Çalıştırılması

TÜMÜNÜ BAŞLAT düğmesine ilk kez basıldığında (opsiyonel donanım çalışmıyorken), kumanda ekranı kayıtlı taban ve opsiyonel donanım ayarlarını ve FLR ile OPT ifadelerinin sonuna eklenmiş bir S harfini (yani **FLRS** ve **OPTS**) gösterir; bu, kumandanın "sadece ayarlama" modunda olduğu anlamına gelir. Bu "sadece ayarlama" modunda ayarı yukarı veya aşağı ayarlayabilirsiniz, ancak taban ve opsiyonel donanım etkinleşmez ve kapalı kalır. Bu, beklenmedik bir opsiyonel donanım veya taban hareketi olmaksızın istediğiniz hızları ayarlayabilmenize veya kayıtlı ayarları kullanabilmenize imkan tanır. Hızları ayarladıktan sonra, TÜMÜNÜ BAŞLAT düğmesine basarak tabanı ve opsiyonel donanımı seçili ayarda etkinleştirin (hidrolik üniteleri etkinse, taban ve opsiyonel donanım çalışmaya başlar). Güncel değeri belleğe kaydetmek için TÜMÜNÜ BAŞLAT düğmesine üçüncü kez basın.

Not: Taban ve opsiyonel donanım çalışıyorken ayarlarda yapılan değişiklikler hemen etkin olur, ancak ayarı değiştirdikten sonra TÜMÜNÜ BAŞLAT düğmesine bir kez daha basarak yeni ayarı kaydetmediğiniz takdirde bu değişiklikler geçici olur. Örneğin, ekranda **FLRS** ve **OPTS** görüntülenirken bir ayar yaptınız, tabanı ve opsiyonel donanımı değiştirilmiş ayarda çalıştırmak için TÜMÜNÜ BAŞLAT düğmesine bastınız, fakat bu değişikliği kaydetmek için tekrar TÜMÜNÜ BAŞLAT düğmesine basmadan el kumandasını kapattınız. Kumandayı bir sonraki defa kullanmanızda, ayar olarak bir önce kaydedilmiş değerler kullanılır.

Not: TÜMÜNÜ BAŞLAT düğmesine bastığınızda 10 saniyelik bir sayaç başlar ve "sadece ayarlama" modu görüntülenir. 10 saniye boyunca hiçbir düğmeye basmazsanız ekranda bu kez FLR ve OPT ifadeleri görüntülenir ve önceki durum/değer görüntülenir ve uygulanır. El kumandası "sadece ayarlama" modundayken herhangi bir düğmeye basarsanız sayaç tekrar 10 saniyeye ayarlanır.

1. TÜMÜNÜ BAŞLAT düğmesine basın.

Önizleme değerleri ile FLRS ve OPTS görüntülenir.

2. Hız ayarlarını şöyle ayarlayın:
   - TABAN HIZINI YÜKSELT veya TABAN HIZINI DÜŞÜR düğmesine basarak taban hızı ayarını yapın.

veya

   - OPSIYONEL DONANIM HIZINI YÜKSELT veya OPSIYONEL DONANIM HIZINI DÜŞÜR düğmesine basarak opsiyonel donanım hızı ayarını yapın.

veya

3. Tabanı ve opsiyonel donanımı çalıştırmak için TÜMÜNÜ BAŞLAT düğmesine basın.

4. Değerleri kaydetmek için TÜMÜNÜ BAŞLAT düğmesine basın.

Ekranda, **ALL STORE (TÜMÜNÜ KAYDET)** ifadesi görüntülenir. Siz ayarı tekrar değiştirene kadar, gelecekte opsiyonel donanım her başlatıldığında bu ayarlanmış değer kullanılır.

Not: TÜMÜNÜ BAŞLAT düğmesini kullanarak ayarları kaydetmek için hem tabanı hem de opsiyonel donanımı çalıştırmanız gerekir. Bunların hiçbiri çalışmıyor veya sadece 1 tanesi çalışıyorsa, TÜMÜNÜ BAŞLAT düğmesine basılınca ya her ikisi de ya da sadece çalışmayanı başlatılır. Hiçbir değer kaydedilmez ve önceden kaydedilmiş olan taban ve opsiyonel donanım ayarları görüntülenir.

Taban ve opsiyonel donanım için kaydedilen komutun, biri TABANI BAŞLAT veya OPSIYONEL DONANIMI BAŞLAT düğmesine basılınca bir kez, diğeri de TÜMÜNÜ BAŞLAT düğmesine basılınca ikisi birlikte olmak üzere iki defa kullanıldığı unutulmamalıdır (her iki durumda da aynı sayıda olmak üzere).

El Kumandası Ön Ayar Modları

44751 Modeli

Ön Ayar 1, 2 ve 3 Düğmelerinin Ayarlanması

El kumandasında, taban ve opsiyonel donanım hız ayarlarıyla programlayabileceğiniz 3 ÖN AYAR düğmesi vardır. Her bir ÖN AYAR düğmesi aslında TÜMÜNÜ BAŞLAT düğmesi için bir önizleme modu gibi çalışıyor olsa da, kullanıcı tarafından tanımlanmış farklı referans hız değerleri kullanır.

Bir ÖN AYAR düğmesine bastığınız anda taban ve/veya opsiyonel donanım çalışıyorsa, hem taban hem de opsiyonel donanım ayarlarının bir önizleme değeri görüntülenir; TÜMÜNÜ BAŞLAT düğmesine basarsanız, güncel çalışma değerlerinin yerini ön ayar değerleri alır. 10 saniye içinde TÜMÜNÜ BAŞLAT düğmesine basmazsanız sistem önceden kaydedilmiş değerlere geri döner.

Bir ÖN AYAR düğmesinin değerlerini ayarlamak için şu prosedürü uygulayın:

1. Hem tabanı hem de opsiyonel donanımı, ayrı ayrı veya TÜMÜNÜ BAŞLAT düğmesine basarak birlikte başlatın.

2. Her bir çıktı için ilgili hız YÜKSELTME veya DÜŞÜRME düğmelerini kullanarak taban ve opsiyonel donanım için istediğiniz hızları ayarlayın.
3. KAYDET düğmesini basılı tutun ve ardından istediğiniz ÖN AYAR düğmesine (1, 2 veya 3) basın.

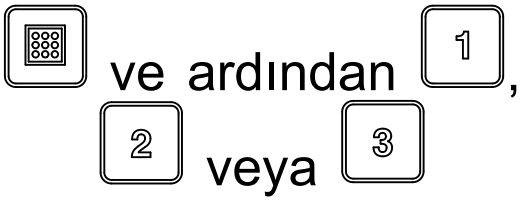

Ekranda PRESET SAVED (Ön Ayar Kaydedildi) ifadesi görüntülenir.

Not: Taban veya opsiyonel donanım kapalıyken KAYDET düğmesini basılı tutar ve bir ÖN AYAR düğmesine basarsanız, taban veya opsiyonel donanım için hiçbir yeni değer kaydedilmez ve ön ayar, daha önce kaydedilmiş değerleri korur.

Bir Ön Ayar Modu Kullanma

1. Taban ve opsiyonel donanım ayarlarını görüntülemek için istediğiniz ÖN AYAR düğmesine (1, 2 veya 3) basın.
2. Tabanı ve opsiyonel donanımı başlatmak için (hidrolik üniteleri etkinse) TÜMÜNÜ BAŞLAT düğmesine basın.
3. Tabanı ve opsiyonel donanımı istediğiniz gibi kontrol etmek için ÇALIŞTIR ve DURDUR düğmelerini kullanın.

Haznenin Doldurulması

Önemli: **Haznenin içinde yolcu taşımayın.**

Önemli: **Makinenin veya çekme aracının yük sınırlarını aşan yükler taşımayın; bkz. Özellikler (sayfa 17).**

Önemli: **Yüklerin denge durumu değişebilir; örneğin yüksek yüklerin ağırlık merkezleri daha**

yüksektir. Gerekiyorsa, dengeyi artırmak için maksimum yük sınırlarını düşürün.

1. Makineyi bir çekme aracına bağlayın.
2. Hazneyi malzemeyle doldurun.

   Önemli: **Haznenin içine büyük veya ağır nesneler yerleştirmeyin. Arka kapı açıklığından büyük malzemeler kayışa ve arka kapı grubuna hasar verebilir. Ayrıca, yük içeriğinin eşit bir dağılıma sahip olduğundan emin olun. Makine, kumun içindeki küçük çakılları aniden fırlatabilir.**

   Makinenin devrilmesini önlemek için (bu kılavuzdaki emniyet etiketlerine bakın):

   - Yükün yükseklik ve ağırlığını dikkatle izleyin. Daha yüksek ve ağır yükler devrilme riskini artırabilir.
   - Yükü, önden arkaya ve yandan yana eşit dağıtın.
   - Dönerken dikkatli olun ve emniyetsiz manevralardan kaçının.

Haznedeki Malzemenin Boşaltılması

⚠ UYARI

Makine, elleri ve ayakları koparabilir.

Makine çalışıyorken veya çekme aracındaki hidrolik güç paketi çalışıyorken el ve ayaklarınızı disk koruyucusundaki ve disk grubundaki hazne koruyucusundan uzak tutun.

Malzeme boşaltırken veya serperken makinenin arkasında durmayın. İkili disk, yüksek hızlarla parçacık ve toz fırlatır.

Makine bir eğimde duruyorken malzeme boşaltmayın.

⚠ UYARI

Makinenin çekme aracına bağlı değilken boşaltılması yükün yer değiştirmesine ve makinenin devrilmesine yol açabilir.

Malzeme boşaltmadan önce, makinenin çekme aracına bağlı olduğunu teyit edin.

Hareket Etme

Makine sadece arazide kullanılmak için tasarlanmıştır. Yüksüz halde maksimum tavsiye edilen hız 24 km/sa'dır.

Makinenin emniyetli bir şekilde hakimiyetini kaybetmeyin. Keskin dönüşlerden, ani manevralardan ve diğer emniyetsiz sürüş davranışlarından kaçının.

Özellikle ıslak, kumlu ve kaygan yüzeylerde, dönüş yapmadan önce yavaşlayın. Makineye monte edilmiş bir opsiyonel donanım varsa dönüş çapları sınırlanır.

⚠ DIKKAT

Makinenin emniyetsiz bir şekilde kullanılması ağır yaralanma veya ölümle sonuçlanabilir.

Makineyle dönerken veya geri giderken çevrenize dikkat edin. Etrafınızda hiçbir nesne bulunmadığından ve çevredekilerin yeterli bir mesafede olduğundan emin olun. Yavaş ilerleyin.

İnsanlara, araçlara, araç geçitlerine veya yaya geçitlerine yaklaşırken opsiyonel donanımı kapatın.

Not: Ağır yükler ve ıslak veya bozuk zeminler makinenin durma süresini uzatır, hızlı ve emniyetli dönme kabiliyetini azaltır.

Çalışmadan Sonra

Çalışma Sonrası Emniyet Tedbirleri

- Makineyi düz ve sağlam bir zemine park edin. Kriko ayağı zemine batabileceği ve makine devrilebileceği için, yumuşak zeminlere park etmeyin.
- Tepelerde veya ön ve arka kriko ayağını etkinleştirmeden makineyi çekme aracından ayırmayın.
- Arka kriko ayağı ile haznenin aşağı konumda olduğundan emin olun. Yerden yükseklik 5 cm'yi aşıyorsa, arka ayağın altına bir ara parça (örneğin ahşap parçası) yerleştirin.
- Makineyi çekme aracından ayırırken, olası hareketleri önlemek için tekerleklere takoz yerleştirin.
- Makinenin tüm parçalarını sorunsuz çalışır ve tüm donanımları sıkılmış durumda tutun.
- Aşınmış, hasar görmüş veya eksik tüm etiketleri yenileriyle değiştirin.

Makinenin Çekme Aracından Ayrılması

1. Makineyi ve çekme aracını kuru ve düz bir zemine park edin.

2. Çekme aracının park frenini etkinleştirin, motorunu kapatın ve anahtarını çıkarın.
3. Makinenin 2 tekerleğinin (ön ve arka) altına takozlar yerleştirin.
4. Hidrolik sisteminin basıncını boşaltın.
5. Hidrolik hortumlarını çıkarın, hortumları bobin haline getirin ve makinenin ön tarafında muhafaza edin.
6. Ara güç kablosunu çekme aracından ayırın.
7. Krikoyu/krikoları şöyle indirin:
   - Arkadan çekme şasisinde, kriko ayağını aşağı doğru (saat yönünde) 90 derece döndürerek makineyi destekleyin
   - Truckster doğrudan bağlantılı şaside, krikoları makinenin önüne getirin ve her iki krikonun tabanı da yere bakana kadar 90° döndürün.
8. Çekme aracının çeki demirinden ağırlık kalkana kadar makineyi krikolarla kaldırın.
9. Çekme donanımı pimini çekerek çıkartın.
10. Makine ile çekme aracı arasında başka bir bağlantı kalmadığından emin olun.

Makinenin Park Edilmesi

Makineyi her zaman düz bir zemine park edin. Makinenin 2 tekerleğinin (makine araca monte konfigürasyonundaysa ön ve arka tekerlekler) altına takozlar yerleştirin.

⚠ UYARI

Makinenin bir eğimdeyken çekme aracından ayrılması makinenin beklenmedik biçimde hareket etmesine yol açabilir.

Bir eğimdeyken makineyi çekme aracından ayırmayın. Ön krikonun destek konumunda olmasını sağlayın.

Kriko ayağını dikey (destek) konumdan yatay (hareket) konumuna döndürmek için, kriko ayağı destek pimini çekerek yerinden çıkarın ve krikoyu döndürün. İşlem sırasında kriko ayağının makineye bağlı ve doğru konumda olduğunu teyit edin. Toro arkadan çekme şasisinde, kriko ayağı, çekme borusunun üzerine yerleştirilir (Şekil 47). Truckster doğrudan bağlantılı şaside 2 kriko ayağı kullanılır (Şekil 48). İşlem sırasında, şasinin arkasındaki kriko depolama askılarını kullanın.

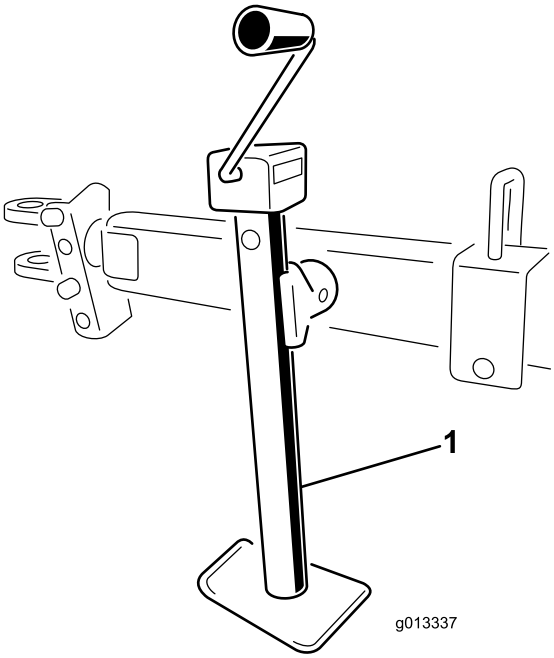

g013337

Şekil 47

1. Arkadan çekme şasisindeki kriko ayağı

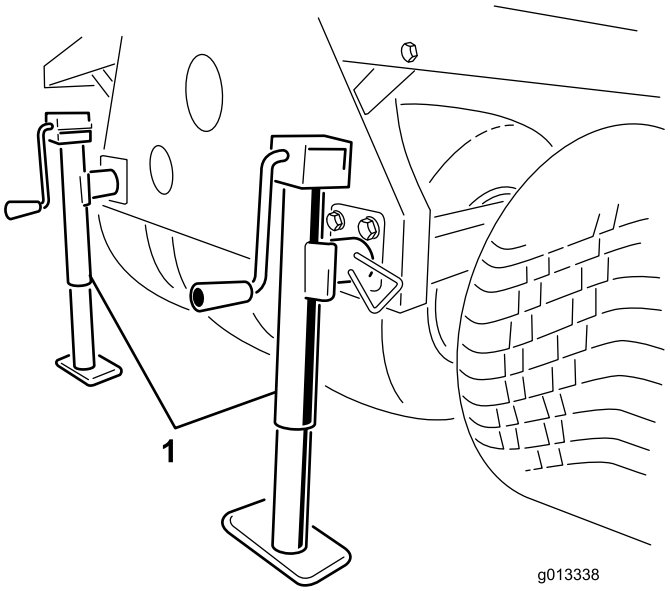

g013338

Şekil 48

1. Truckster Doğrudan Bağlantılı Şasideki kriko ayakları

Depolama Desteğinin Kullanılması

1. Çalışma aracını, makinenin bulunduğu yere park edin.

   Not: Makine sert ve düz bir yüzeyde bulunuyor olmalıdır.
2. Çalışma aracının elektrik bağlantısını kesin.

3. Çalışma aracının hidrolik hatlarının bağlantısını ayırın.
4. Çalışma aracı boş vitesteyken, park frenini etkinleştirin ve motoru çalıştırın.
5. Araç kaldırma silindirini kullanarak makinenin ön kısmını ön depolama desteği ayaklarını takmaya yetecek kadar yükseltin.
6. Motoru kapatın.

⚠ UYARI

Depolama desteğindeyken makine üzerinde çalışmak ağır yaralanma veya ölüme yol açabilir.

Depolama desteğindeyken makinenin altına doğru tırmanmayın veya makinede bir iş yapmayın.

7. Ön depolama desteği ayakları ile arka kriko ayaklarını makinenin borularının içine yerleştirin ve kilitleme pimleriyle sabitleyin (Şekil 49).

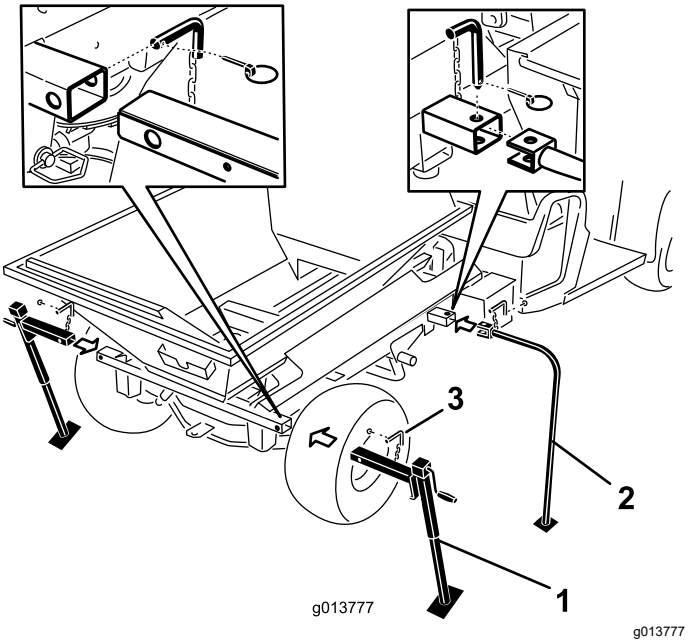

Şekil 49

1. Arka kriko ayakları
2. Ön depolama desteği ayakları
3. Kilitleme pimi

8. Araç kaldırma silindirini kullanarak makinenin ön kısmını ön depolama desteği ayakları zemine temas edene kadar indirin.
9. Makine çapraz borusunu Workman iskeletine sabitleyen montaj pimlerindeki basınç ortadan kalkana kadar 2 arka depolama kriko ayağını yükseltin.
10. Arka sıkıştırma pimlerini, çekme donanımı pimlerini ve rondelaları sökün (Şekil 50).

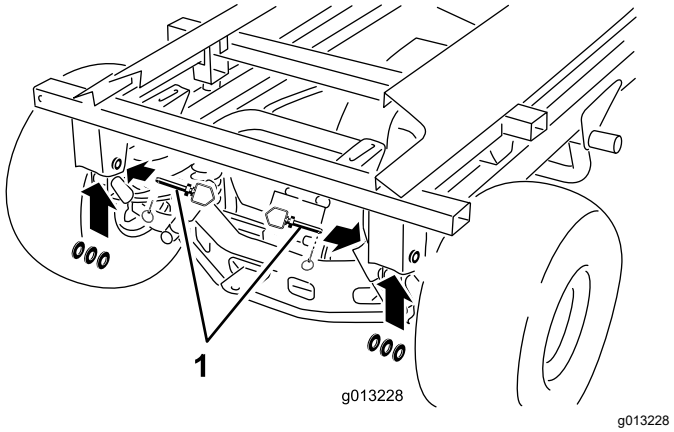

Şekil 50

1. Çekme donanımı pimi, rondelalar ve sıkıştırma pimi

11. Bir elinizle kaldırma silindirini tutun. Diğer elinizle, kaldırma silindirinin kilitleme pimini sökün (Şekil 51).

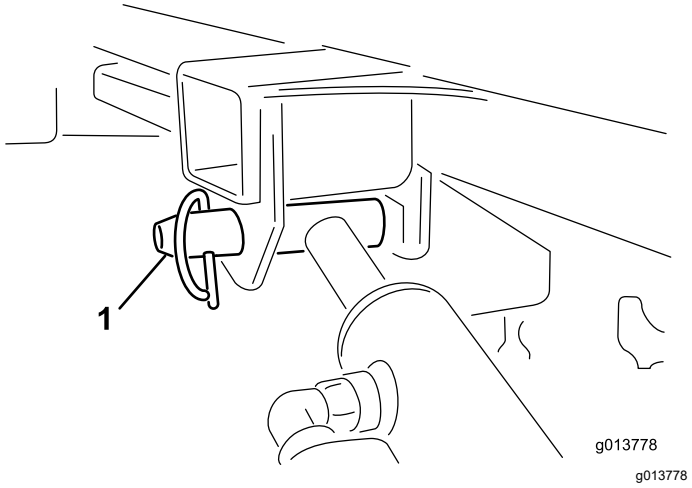

Şekil 51

1. Kaldırma silindiri kilitleme pimi

12. Silindirleri, depolama klipslerinde depolayın. Kaldırma silindirlerinin kazayla açılmasını önlemek için araçtaki hidrolik kaldırma kilidi kolunu etkinleştirin.
13. Arka kriko ayaklarını, aracı makineden uzağa doğru sürmeye yetecek bir mesafe elde edilene kadar yükseltin.
14. Makinenin çevresinde gezinin. Çalışma aracının iskeletinden tamamen ayrıldığını ve makinenin 4 depolama desteği ayağının her birinde sabit olduğunu kontrol edin.
15. Çalışma aracının vitesini boşa alın, park frenini etkinleştirin ve motoru çalıştırın.
16. Park frenini devre dışı bırakın ve çalışma aracını, depolama desteğindeki makine kamyon montajı elemanından uzağa doğru yavaşça sürün.

Makinenin Taşınması

Önemli: **Makineyi römorka yüklerken veya römorktan indirirken, hasar görmesini önlemek için ikili disk grubunu yerinden çıkarın.**

- Makineyi bir römork veya kamyona yüklerken ve indirirken dikkatli olun.
- Makineyi bir römork veya kamyona yüklemek için tam genişlikte bir rampa kullanın.

Makinenin bağlama konumlarını öğrenmek için çekme şasisinin ve çekme aracının *Kullanım Kılavuzuna* bakın.

Not: Bu mümkün değilse, makine kaputunu bir kayışla çerçeveye sabitleyin veya kaputu çıkarıp ayrı olarak taşıyın; aksi takdirde, taşıma sırasında kaput yerinden çıkarak hasar görebilir.

1. Takılıysa, ikili disk grubunu yerinden çıkarın.
2. Çekme aracını sürerek rampaya çıkarın.
3. Motoru kapatın, anahtarı çıkarın ve park frenini etkinleştirin.
4. Makineyi, kayışlarla, zincirlerle veya kablolarla tekerleklerin yakınına bağlayın.

   Not: Bağlama kurallarını öğrenmek için yerel yönetmelikleri inceleyin.
5. Makinenin tekerleklerindeki takozları römorkun veya kamyonun kasasına sabitleyin.

Bakım

Not: www.Toro.com adresine gidip ana sayfadaki Kılavuzlar bağlantısına tıklayarak elektrik veya hidrolik şemasının ücretsiz bir kopyasını indirebilirsiniz.

⚠ UYARI

Tüm güç kaynakları kesilmeden makine üzerinde çalışmak ağır yaralanma veya ölüme yol açabilir.

Bakım işleri yapmadan önce, makineye giden tüm güç kaynaklarını kesin.

Bakım Emniyeti

- Makinede bakım veya ayar yapmadan önce makineyi durdurun, motorunu kapatın, park frenini uygulayın, anahtarı çıkarın ve tüm hareketli parçaların durmasını bekleyin.
- Sadece bu kılavuzda açıklanan bakım talimatlarını uygulayın. Büyük onarımlar gerekiyorsa veya yardıma ihtiyacınız varsa, yetkili bir Toro Distribütörüne danışın.
- Somunların, cıvataların ve vidaların sıkı olduğunu kontrol ederek makinenin emniyetli çalışma durumunda olduğunu teyit edin.
- Mümkünse, motor çalışıyorken bakım işi yapmayın. Hareketli parçalardan uzak durun.
- Çekme aracının motoru çalışıyorken zincir gergisini kontrol etmeyin veya ayarlamayın.
- Enerji depolanmış bileşenlerdeki basıncı dikkatle boşaltın.
- Makinenin altında çalışıyorken makineyi takozlarla veya depolama destekleriyle destekleyin. Makineyi desteklemek için asla çekme aracının hidrolik sistemlerine güvenmeyin.
- Dişli montaj cıvatalarını her gün kontrol ederek belirtilen değerlerde sıkıldıklarını teyit edin.
- Makinede bakım veya ayar yaptıktan sonra kaputun kapatılıp kilitlendiğini ve tüm koruyucuların takıldığını kontrol edin.

Yağlama

Makineyi Gresleyin

Tabanlı Model

Servis Aralığı: İlk 25 saatten sonra

Her 40 saatte Aşırı tozlu veya kirli koşullarda çalışıyorsanız makineyi her gün gresleyin.

- Genel amaçlı bir otomotiv gresi kullanın.
- Tüm yatakları, burçları ve zincirleri yağlayın.

Makinede çeşitli gresörlükler vardır (Şekil 52 ve Şekil 53).

1. Gresörlükleri temizleyin.
2. Yatakların ve burçların içine gres basın.
3. Fazla gelen gresi temizleyin.

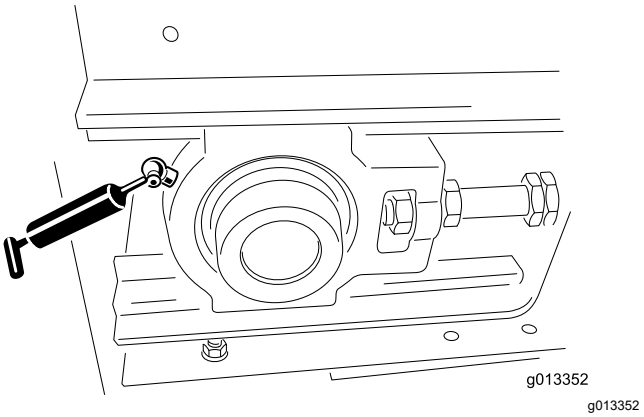

Şekil 52

Gresörlük (1 adet sol önde, 1 adet sağ önde)

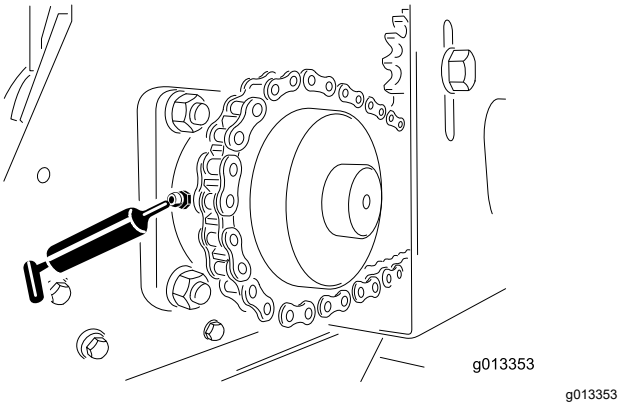

Şekil 53

Gresörlük (1 adet sol arkada, 1 adet sağ arkada)

Arkadan Çekme Şasisinin Greslenmesi

Servis Aralığı: İlk 25 saatten sonra

Yıllık veya depolamadan önce

Genel amaçlı bir otomotiv gresi kullanın.

1. Gresörlükleri temizleyin (Şekil 54).
2. Yatakların ve burçların içine gres basın.
3. Fazla gelen gresi temizleyin.

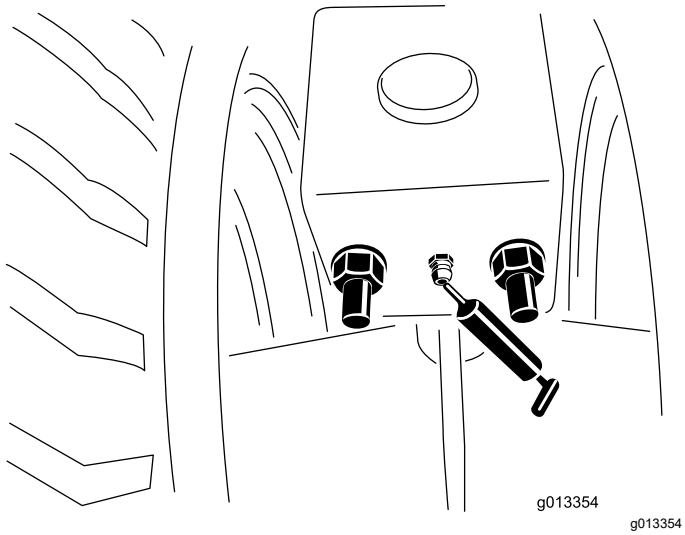

Şekil 54
Gresörlükler (önde ve arkada, sağda ve solda).

Tekerlek Yataklarının Greslenmesi

Opsiyonel Çekme Şasisi

Servis Aralığı: Her 300 saatte/Yıllık (hangisi daha önceyse)

Tekerlek yataklarını temizleyin ve sızdırmazlık malzemesi sürün.

Lastik ve Tekerleklerin Kontrol Edilmesi

Opsiyonel Çekme Şasisi

Servis Aralığı: Her kullanımdan önce veya günlük

- Çekme aracının lastik hava basıncını kontrol edin; bkz. çekme aracının *Kullanım Kılavuzu*.
- Opsiyonel çekme şasisinin lastik hava basıncının 6,9 bar veya lastik üreticisinin önerdiği değerde olduğunu kontrol edin.
- Lastikleri aşırı hasar veya aşınmaya karşı kontrol edin.
- Bijon cıvatalarının sıkı ve tüm cıvataların yerinde olduğunu kontrol edin.

Hidrolik Sistemi Emniyeti

- Hidrolik sistemine basınç uygulamadan önce tüm hidrolik sıvısı hortumlarının ve hatlarının iyi durumda, hidrolik bağlantıları ile bağlantı parçalarının ise yeterince sıkı olduğunu kontrol edin.
- Hidrolik sıvısı cildinize nüfuz ederse derhal tıbbi yardım alın. Nüfuz eden hidrolik sıvısı bir doktor tarafından birkaç saat içinde çıkarılmalıdır.
- Vücudunuzu ve ellerinizi, yüksek basınçlı hidrolik sıvısı çıkaran pim deliklerinden veya nozüllerden uzak tutun.
- Sızan hidrolik sıvılarını temizlemek için bir karton veya kağıt kullanın.
- Hidrolik sisteminde herhangi bir iş yapmaya başlamadan önce sistemdeki tüm basıncı emniyetli bir şekilde boşaltın.

Hidrolik Özellikleri

Makine, fabrikadan yüksek kaliteli hidrolik sıvısıyla doldurulmuş olarak sevk edilir. Makineyi ilk kez çalıştırmadan önce ve ardından da her gün, hidrolik sıvısı seviyesini kontrol edin. Tavsiye edilen yedek sıvılar şunlardır:

> **Toro Premium Şanzıman/Hidrolik Çekici Sıvısı** 5 galonluk kaplar veya 55 galonluk bidonlar halinde sunulur. Parça numaraları için parça kataloğuna bakın veya Toro distribütörüne danışın.)

Alternatif sıvılar: Belirtilen sıvıları bulamıyorsanız başka evrensel çekici hidrolik sıvılarını da (UTHF) kullanabilirsiniz, ancak bunların sadece **petrol bazlı konvansiyonel ürünler** olması, sentetik veya biyolojik olarak parçalanabilir ürünler olmaması gerekir. Hidrolik sıvısının teknik özellikleri aşağıdaki malzeme özellikleri aralığının içinde olmalı ve belirtilen sektörel standartlara uygun olmalıdır. Hidrolik sıvısının bu teknik özellikleri karşılayıp karşılamadığını öğrenmek için hidrolik sıvısı tedarikçinize danışın.

Not: Toro, uygun olmayan muadil hidrolik sıvıları kullanılması sonucu ortaya çıkabilecek hasarlarla ilgili hiçbir sorumluluk kabul etmez. Bu nedenle, sadece tavsiyelerinin arkasında durabilecek güvenilir üreticilerin ürünlerini kullanın.

Malzeme Özellikleri:	
Viskozite, ASTM D445	40°C'de 55 ila 62 santistok (cSt)
Viskozite Endeksi, ASTM D2270	140 ila 152
Akma Noktası, ASTM D97	-37°C ila -43°C
Endüstrideki Teknik Özellikler: API GL-4, AGCO Powerfluid 821 XL, Ford New Holland FNHA-2-C-201.00, Kubota UDT, John Deere J20C, Vickers 35VQ25 ve Volvo WB-101/BM	

Not: Hidrolik sıvılarının büyük bir kısmı renksiz olduğundan, olası sızıntıları tespit edebilmek zordur. Hidrolik sıvıları için, 20 ml'lik şişeler halinde satılan bir kırmızı boya katkısı vardır. 15 ila 22 litre hidrolik sıvısı için 1 şişe yeterli olacaktır. Toro distribütörünüzden 44-2500 parça numarasıyla sipariş edebilirsiniz.

Hidrolik Sisteminin Kontrol Edilmesi

Servis Aralığı: Her kullanımdan önce veya günlük

- Hidrolik sistemini hidrolik sıvısı sızıntılarına karşı kontrol edin. Sızıntı tespit ederseniz bağlantı parçasını sıkın ya da hasarlı parçayı onarın veya yenisiyle değiştirin.
- Hidrolik hortumlarını aşınma veya görünür hasara karşı kontrol edin.
- Opsiyonel hidrolik güç paketi bulunmayan makinelerde, depodaki hidrolik sıvısı seviyesini kontrol edin. Gerekiyorsa depoya hidrolik sıvısı ekleyin.
- Çekme aracının hidrolik gücünü kullanan makinelerde, çekme aracının hidrolik sıvısı seviyesini kontrol edin; bkz. çekme aracının *Kullanma Kılavuzu*.

Kasa ve Hazne Bakımı

Arka Kapağın Kontrol Edilmesi

Servis Aralığı: Her kullanımdan önce veya günlük

Arka kapağın ayarlanabilir kısmının herhangi bir takılma olmadan açılıp kapanabildiğini kontrol edin.

Krikoların Yerleştirilmesi ve Kontrol Edilmesi

Servis Aralığı: Her kullanımdan önce veya günlük

- Makineyle hareket etmeden önce krikoyu/krikoları yukarı konumda yerleştirin. Truckster doğrudan bağlantılı şaside, krikoları makinenin arka kısmına yerleştirin.
- Çekme donanımı pimi ile krikonun hasarsız olduğunu ve emniyet piminin yerinde olduğunu kontrol edin. (Eksik veya hasarlı emniyet pimlerini yenileriyle değiştirin).
- Çekme bağlantılarının sıkı olduğunu kontrol edin.

Diğer Bileşenlerin Kontrol Edilmesi

Servis Aralığı: Her kullanımdan önce veya günlük

- İkili disklerin bıçaklarını aşınmaya karşı kontrol edin. Aşınarak incelmiş olanlar varsa yenileriyle değiştirin.
- İkili disk muhafazasını çatlama veya korozyon izlerine karşı kontrol edin. Gerekiyorsa, aşınma plakalarını yenileriyle değiştirin.
- Emniyet etiketlerinin sağlam ve okunur olduğunu kontrol edin, değilse yenileriyle değiştirin.

Konveyör Kayışı Sisteminin Bakımı

Kayış Contasının ve Arka Kapak Contasının Kontrol Edilmesi

Servis Aralığı: Her kullanımdan önce veya günlük

- Tüm kauçuk contaları aşınma veya hasara karşı kontrol edin. Sızıntı tespit ederseniz contaları onarın veya yenileriyle değiştirin.
- Konveyör kayışı temizleme kanadını kontrol edin ve ayarlayın. Temizleme kanadının, tüm uzunluğu boyunca kayışla temas ettiğinden emin olun.

Konveyör Kayışı ve Silindirlerin Kontrol Edilmesi

- Konveyör kayışının silindirler üzerinde düz hareket ettiğini ve sıyırma yapmadığını kontrol edin, gerekiyorsa ayar yapın; bkz. Konveyör Kayışı Hareket Takibinin Ayarlanması (sayfa 41).
- Ön ve arka makaralı yatakları aşınma veya görünür hasara karşı 2 ayda bir kontrol edin.
- Tahrik zincirinin ve zincir dişlilerinin durumunu ve gergisini kontrol edin.

  Önemli: **Konveyör yatağı, kayış ve silindirler arasında sıkışmış serpme malzemesi olup olmadığını kontrol edin. Bkz. Makinenin Yıkanması (sayfa 41).**

Konveyör Kayışı Gergisinin Ayarlanması

Germe prosedürünü sadece kayış sıyırıyorsa, yenisiyle değiştirilmişse veya diğer parçaları değiştirmek amacıyla gevşetilmişse uygulayın.

1. Kayışın V-kılavuzunu, ön ve arka silindirlerin kılavuzlarına yerleştirin.
2. Kayış gerilene kadar 2 kayış ayarlama somununu eşit olarak sıkın.

   Not: Gerekiyorsa, ön avara makara kapağını ve arka kanal kapağını çıkarın.
3. Makineyi, kullanmayı beklediğiniz en ağır malzemeyle doldurun.
4. 2 somun anahtarını kullanarak gerdirme çubuğunun ucunu sabit tutun, ardından da çubuğun ucuna en yakın somun olan kilitleme somununu gevşetin (Şekil 55).

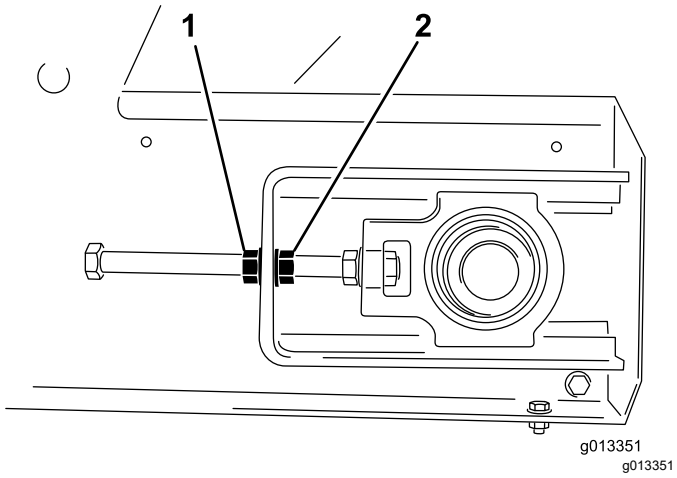

Şekil 55

1. Kilitleme somunu
2. Ayar somunu

5. Konveyör kayışını döndürün ve sıyırıp sıyırmadığını kontrol edin.
6. Sıyırıyorsa kayışı durdurun ve her iki ayar somununu da yarım tur döndürün. Kayışı aşırı germeyin.
7. Konveyör kayışının sıyırması bitene kadar 5 - 6 no'lu adımları tekrarlayın.
8. Kilitleme somunlarını sıkın ve sarı emniyet kapaklarını takın

Konveyör Kayışı Hareket Takibinin Ayarlanması

Konveyör kayışı sistemi kendi kendine hareket takip eder. Ön ve arka makaraların ortasında, kayışın V-kılavuzunun gireceği bir oyuk vardır. Bazen kayış bu oluklardan çıkabilir. Kayışı tekrar oluklara yerleştirmek için şunları yapın:

1. Kayışın hangi tarafının öne doğru hareket ettiğini belirleyin.
2. Her iki ön köşedeki emniyet kapaklarını çıkarın.
3. Kayışın öne doğru hareket ettiği tarafta, gerdirme çubuğunun ucunu sabit tutun, kilitleme somununu gevşetin ve somunun 2 düz başı aracılığıyla ayar somununu sıkın (Şekil 55).
4. Her iki kilitleme somununu da sıkın ve konveyör kayışını çalıştırın.
5. Kayışın hareket takibini kontrol edin. Kayış yeniden doğru konumda hareket edene kadar yukarıdaki adımları tekrarlayın.

   Önemli: **Sabırlı olun! Kayışı aşırı sıkmayın.**

6. Her iki emniyet kapağını da takın.

Makinenin Yıkanması

Tuz, yol asfaltı, ağaç sapları, gübreler veya kimyasallar, makinenin boyalı kaplamasına hasar verebilir. Bu tür kalıntıları, su ve deterjanla en kısa sürede yıkayıp giderin. İlave temizleyiciler veya çözücüler kullanmanız gerekebilir, bunların boyalı yüzeylere uygun olduğundan emin olun.

⚠ UYARI

Alev alır akışkanlar ve zehirli buhar yayan temizleyiciler sağlığınız için zararlıdır.

Alev alır akışkanlar veya zehirli buhar yayan temizleyiciler kullanmayın. Üreticinin tavsiyelerine uyun.

Önemli: **Yüksek basınçlı yıkayıcı kullanmayın. Aksi takdirde boya, emniyet etiketleri ve gres yerinden çıkabilir, bileşenler de hasar görebilir.**

1. Temizlikten önce opsiyonel donanımı yerinden çıkarın ve ayrı olarak yıkayın.
2. El kumandasını yerinen çıkarın.
3. Makine gövdesini ılık su ve yumuşak deterjanla yıkayın
4. Deterjan kalıntılarını, kurumadan önce temiz suyla tamamen durulayıp giderin.
5. Kayış temizleme kanadı grubunu makinenin arka kısmından çıkarın (Şekil 56).

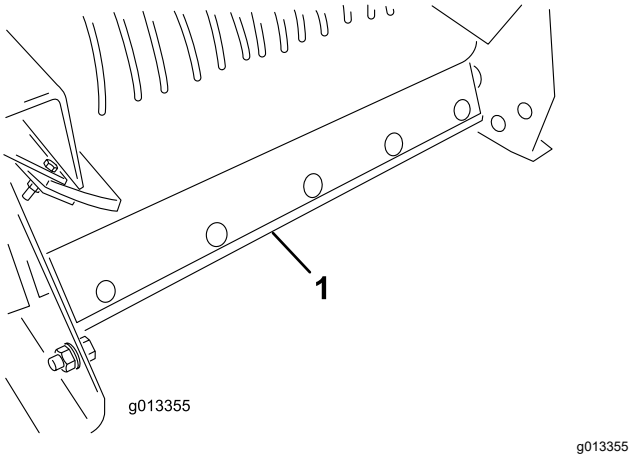

Şekil 56

1. Kayış temizleme kanadı grubu

6. Makinenin önünü gerektiği kadar yükseğe kaldırın.
7. Kamyona monte bir makineniz varsa, çekme aracındaki kaldırma silindirini kullanın. (Çekme aracının kullanım kılavuzuna bakın.)
8. Arkadan çekme şasiniz veya Truckster doğrudan bağlantılı şasiniz varsa, şasideki kriko ayağını kullanın.

9. Arka kapağı sonuna kadar açın ve hazne grubunun içi ile arka kapak kısmına su püskürtün. Yan contaları kontrol edin, gerekiyorsa değiştirin.

10. Makinenin önündeki temizleme etiketini bulun (Şekil 57) ve bir bahçe hortumu kullanarak alt koruma panelinde hiçbir malzeme kalmayana kadar ön koruma ızgarasına su püskürtün (Şekil 58).

    Not: Kapaklar gres sürmek amacıyla yerinden çıkarıldığında, fırsat bulmuşken makinenin içinde kalmış serpme malzemelerini de yıkayarak temizleyin.

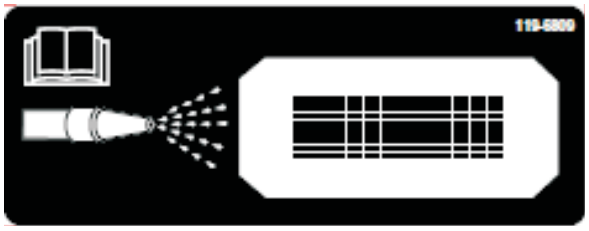

g013714

Şekil 57

1. Temizleme etiketi

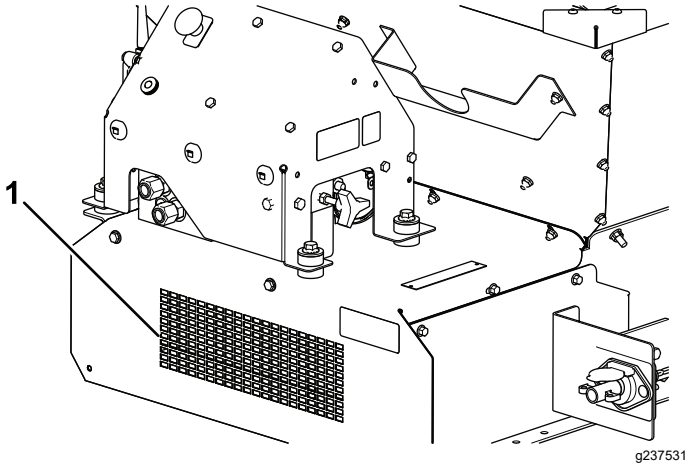

g237531

Şekil 58

1. Ön temizleme noktası

11. Sıkışan tüm malzemenin giderildiğini teyit etmek için hazneyi, alt koruyucuyu, konveyör kayışını, kasayı ve makaraları kontrol edin.

12. Makineyi tekrar normal çalışma konumuna indirin

13. Kayış temizleme kanadı grubunu takın. Kanadın montaj çubuğunu kayışın üzerine bastırın. Kanadın olabildiğince dik olduğunu fakat kayışla temas etmeye devam ettiğini teyit edin.

Depolama

Makineyi mevsimsel olarak depoya kaldırmadan önce şunları yapın:

1. Makineyi düz bir zemine park edin, park frenini etkinleştirin, motoru kapatın, anahtarı çıkarın ve makinenin başından ayrılmadan önce tüm hareketin durmasını bekleyin.
2. Makineyi iyice temizleyin. Gerekiyorsa parçaları yerlerinden çıkarın.
3. El kumandasını yerinen çıkarın.
4. Acil durdurma düğmesine basıldığını kontrol edin.
5. Tüm sabitleme elemanlarını kontrol edin, gerekiyorsa sıkın.
6. Tüm bağlantı parçalarını ve kılavuz noktalarını gresleyin. Fazla yağlayıcıyı silerek giderin.
7. Çizilen, oyulan veya paslanan tüm boyalı alanları hafifçe zımparalayın ve rötuş boyası sürün.
8. Mümkünse makineyi kapalı bir mekanda depolayın.

Sorun giderme

Arıza Kodlarının Kontrol Edilmesi

44751 Modeli

Arıza tespit LED'i bir sistem arızası olduğunu gösteriyorsa, arıza kodlarına bakarak makinedeki arızanın ne olduğunu bulun; bkz. Arıza Tespit LED'inin Çalışması (sayfa 16).

Arıza Kodu Tablosu

Kod	LED Yanıp Sönme Biçimi	Davranış	Detaylar
Makineye Özgü Arızalar			
11	Bir kez yanıp sönme, duraklama, bir kez yanıp sönme, uzun duraklama, bu şekilde tekrarlama	Taban ile iletişim kaybedilmiş.	Konnektör takılmamış; gevşemiş veya yerinden çıkmış kablo demeti konnektörünü bulup yerine takın.
			Kablo demetinde bir sorun var; Toro Distribütörünüze danışın.
			Tabanda sorun var; Toro Distribütörünüze danışın.
12	Bir kez yanıp sönme, duraklama, iki kez yanıp sönme, uzun duraklama, bu şekilde tekrarlama	Taban ve/veya HH versiyon uyumsuzluğu	Yanlış yazılım yüklenmiş (Toro Arıza Tespit bölümünden doğru yazılımı yükleyin); Toro Distribütörünüze danışın.
13	Bir kez yanıp sönme, duraklama, 3 kez yanıp sönme, uzun duraklama, bu şekilde tekrarlama	Hatalı El Kumandası—Revizyon A uygulanmamış	El kumandasıyla yanlış ürün ilişkilendirilmiş (yani, ProPass, bir MH-400 el kumandasıyla işletilmeye çalışılıyor)

Arıza Tespit Moduna Girme ve Kodları Kontrol Etme

1. Gücü kapatmak için E-DURDURMA düğmesini aşağı çekin.
2. 2 adet kör arıza tespit konnektörünün dişli kapağını çıkarın (Şekil 59, A).
3. Kör arıza tespit konnektörlerini birbirine bağlayın (Şekil 59, B).

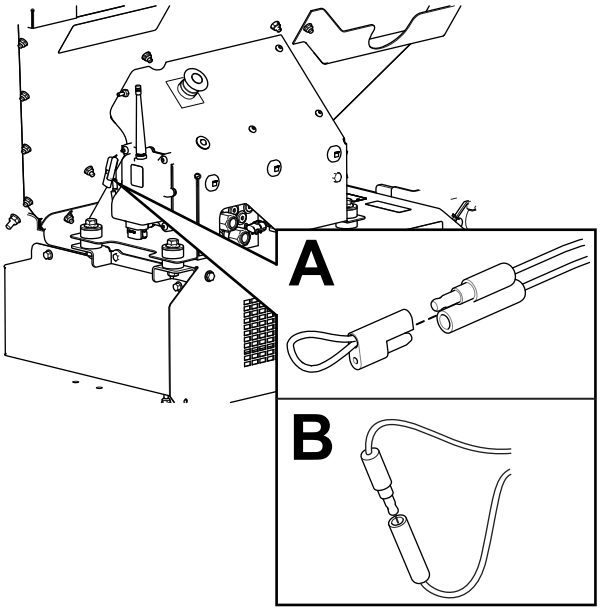

g238424

Şekil 59

4. Gücü açmak için E-DURDURMA düğmesini yukarı çekin.

5. Yanıp sönme adedini sayarak arıza kodunu belirleyin, ardından da bu arıza kodunu kullanarak arızanın kaynağını bulun.

   Not: Birden fazla arıza varsa her iki arıza da yanıp söner, ardından uzun bir süre duraklar, ardından da yanıp sönme döngüsü tekrarlanır.

Arıza Kodunun Sıfırlanması

Sorunu giderdikten sonra, arıza tespit konnektörlerini yerlerinden çıkarıp tekrar takarak arıza kodlarını sıfırlayın. Arıza tespit ışığı 1 Hz (saniyede 1 kez yanıp sönme) sıklıkla sürekli yanıp söner.

Arıza Tespit Modundan Çıkma

1. Gücü kapatmak için E-DURDURMA düğmesini aşağı itin; bkz. E-Durdurma Düğmesi (sayfa 16).
2. Kör arıza tespit konnektörlerini ayırın (Şekil 59, B).
3. 2 adet kör arıza tespit konnektörünün dişli kapağını bastırıp takın (Şekil 59, A).
4. Gücü açmak için E-DURDURMA düğmesini yukarı çekin.

El Kumandasındaki Mesajlar

44751 Modeli

Mesaj Tablosu

Görüntülenen Mesaj	Açıklama
ASSOC PENDING (İLİŞKİLENDİRME BEKLENİYOR)	Bir ilişkilendirme yapılması için bekleniyor.
ASSOC ACTIVE (İLİŞKİLENDİRME AKTİF)	Bir ilişkilendirme girişimi devam ediyor.
POWER UP BASE (TABANA GÜÇ VER)	Taban Ünitesine güç verin.
ASSOC PASS (İLİŞKİLENDİRME BAŞARILI)	İlişkilendirme girişimi başarılı oldu.
ASSOC EXIT (İLİŞKİLENDİRMEDEN ÇIK)	İlişkilendirme modundan çıkılıyor.
ASSOC FAIL (İLİŞKİLENDİRME BAŞARISIZ)	Bir ilişkilendirme girişimi başarısız oldu.
PRESS STORE (KAYDET DÜĞMESİNE BAS)	KAYDET düğmesine basın.
ALL STORE (TÜMÜNÜ KAYDET)	Tüm ayarlanmış güncel değerler, güncel çalışma belleğine kaydedilir.
OPTION STORE (OPSİYONEL DONANIM AYARLARINI KAYDET)	Güncel opsiyonel donanım ayarları, güncel çalışma belleğine kaydedilir.
BELT STORE (KAYIŞ AYARLARINI KAYDET)	Güncel taban ayarları, güncel çalışma belleğine kaydedilir.
PRESET 1 STORE (1 NUMARALI ÖN AYARI KAYDET)	Güncel Ön Ayar 1 ayarları, güncel çalışma belleğine kaydedilir.
PRESET 2 STORE (1 NUMARALI ÖN AYARI KAYDET)	Güncel Ön Ayar 2 ayarları, güncel çalışma belleğine kaydedilir.
PRESET 3 STORE (1 NUMARALI ÖN AYARI KAYDET)	Güncel Ön Ayar 3 ayarları, güncel çalışma belleğine kaydedilir.
WAITING FOR BASE (TABAN İÇİN BEKLENİYOR)	El kumandası bir taban ünitesi yanıtı bekliyor.
HOPPER UP (HAZNEYİ YÜKSELT)	El kumandası, hazneyi yükselt komutu gönderiyor.
HOPPER DOWN (HAZNEYİ İNDİR)	El kumandası, hazneyi indir komutu gönderiyor.

Mesaj Tablosu (cont'd.)

Görüntülenen Mesaj	Açıklama
PROPASS REV XX (PROPASS XX SÜRÜMÜ)	Sistemin kontrol etmek için ayarlandığı ürün.
MH400 REV XX (MH400 XX SÜRÜMÜ)	Sistemin kontrol etmek için ayarlandığı ürün.
BAT XX% Battery X.X V (AKÜ XX V / %)	Yüzde cinsinden kalan pil ömrü. Voltaj cinsinden kalan pil ömrü.
CHANNEL X (KANAL X)	Sistemin o anda kullandığı kanal.
HH ID XXXXXX (EL KUMANDASI KİMLİĞİ XX)	El kumandasının kimliği.
BASE ID XXXXXX (TABAN KİMLİĞİ XX)	Taban ünitesinin kimliği
FLR XX% OPT XX% (TABAN %XX - OPSİYONEL DONANIM %XX)	Tabanın o andaki hızı (yüzde cinsinden). Opsiyonel donanımın o andaki hızı (yüzde cinsinden).
FLRS XX% OPTS XX% (TABAN %XX - OPSİYONEL DONANIM %XX)	Çıkışa %0 komut gönderimiyle, kayıtlı normal taban hızı ve opsiyonel donanım hızı gösterimi; operatörün mevcut ayarı kullanmak veya değiştirmek arasında seçim yapabilmesine imkan tanır.
FLR OFF OPT OFF (TABAN KAPALI / OPSİYONEL DONANIM KAPALI)	Kapalı olduklarında tabanın ve opsiyonel donanımın durumunu gösterir.
SERVICE ACTIVE (HİZMET AKTİF)	Hizmet aracı aktif.
SERVICE NO APP (HİZMETİN UYGULAMASI YOK)	Hizmetin, çalışmak için geçerli bir uygulaması yok.

Avrupa Gizlilik Bildirimi

Toro'nun Topladığı Bilgiler
Toro Warranty Company (Toro) gizliliğinize saygı gösterir. Garanti taleplerinizin işleme alınabilmesi ve ürünün geri çağrılması durumunda sizinle iletişim kurulabilmesi için, doğrudan veya yerel Toro şirketiniz ya da bayiniz aracılığıyla bazı kişisel bilgilerinizi bizimle paylaşmanızı istiyoruz.

Toro garanti sistemi, ülkenizdekinden farklı gizlilik kanunları uygulanıyor olabilecek ABD'de bulunan sunucularda barındırılmaktadır.

KİŞİSEL BİLGİLERİNİZİ BİZİMLE PAYLAŞARAK, KİŞİSEL BİLGİLERİNİZİN BU GİZLİLİK BİLDİRİMİNDE AÇIKLANDIĞI GİBİ İŞLENMESİNE İZİN VERMİŞ SAYILIRSINIZ.

Toro'nun Bilgileri Kullanma Biçimi
Toro, garanti taleplerini işleme koymak, bir ürün geri çağırması durumunda sizinle iletişim kurmak ve size bahsettiğimiz diğer amaçları yerine getirmek amacıyla kişisel bilgilerinizi kullanabilir. Toro, kişisel bilgilerinizi Toro iştirakleriyle, bağlı kuruluşlarıyla, bayileriyle veya bu tür faaliyetlerle bağlantılı diğer iş ortaklarıyla paylaşabilir. Kişisel bilgilerinizi pazarlama başka bir şirkete asla satmayız. Yürürlükteki kanunlara uymak veya ilgili makamların taleplerini yerine getirmek, sistemlerimizin sorunsuz işlemesini sağlamak ya da kendimizi veya diğer kullanıcıları korumak amacıyla kişisel bilgilerinizi ifşa etme hakkımızı saklı tutarız.

Kişisel Bilgilerinizin Saklanması
Kişisel bilgilerinizi, toplanma amaçları veya diğer yasal amaçlar (düzenleyici ortama uyabilmek gibi) doğrultusunda ihtiyaç duyduğumuz veya yürürlükteki kanunun gerektirdiği süre boyunca saklayacağız.

Toro'nun Kişisel Bilgilerinizin Güvenliğini Koruma Taahhüdü
Kişisel bilgilerinizin güvenliğini korumak için makul olan her tür tedbiri alacağız. Ayrıca, kişisel bilgilerinizin doğruluk ve güncelliğini korumak için de bazı tedbirler alırız.

Kişisel Bilgilerinize Erişme ve Bunları Düzeltme Hakkınız
Kişisel bilgilerinizi incelemek veya bunları düzeltmek isterseniz legal@toro.com adresinden bize ulaşabilirsiniz.

Avustralya Tüketici Kanunu

Avustralyalı müşteriler, Avustralya Tüketici Kanunu hakkında detayları kutunun içinde bulabilir veya yerel Toro bayisinden öğrenebilirler.

California - Teklif 65 Kapsamında Uyarı Bilgisi

Bu uyarı nedir?

Satışa sunulmuş bir üründe şuna benzer bir uyarı etiketi görebilirsiniz:

UYARI: Kanser ve Üreme Sistemi Hasarı—www.p65Warnings.ca.gov.

Teklif 65 Nedir?

Teklif 65, California'da faaliyet gösteren, California'da ürün satan veya California'da satılabilecek veya satın alınabilecek ürünler üreten tüm şirketler için geçerlidir. Teklif, California Valisi'ne; kansere, doğum kusurlarına ve/veya diğer üreme sistemi hasarlarına yol açtığı bilinen kimyasalların bir listesini tutma ve yayımlama yetkisi verir. Her yıl güncellenen bu liste, günlük hayatta kullandığımız pek çok üründe bulunan yüzlerce kimyasalı içermektedir. Teklif 65'in amacı, bu kimyasallara maruz kalma konusunda halkı bilgilendirmektir.

Teklif 65 bu kimyasalları içeren ürünlerin satışını yasaklamaz, ancak bunları içeren ürünlere, ürün ambalajlarına veya literatüre bazı uyarılar konulmasını gerekli kılar. Ayrıca, bir Teklif 65 uyarısı, o ürünün herhangi bir ürün güvenliği standardını veya gerekliliğini ihlal ettiği anlamına gelmez. Hatta, California hükümeti, bir Teklif 65 uyarısının "bir ürünün "güvenli" veya "güvensiz" olduğuna dair bir düzenleyici ortam kararıyla aynı olmadığını" açıkça belirtmiştir. Bu kimyasalların çoğu, belgelendirilmiş bir zararları olmaksızın yıllardır pek çok gündelik hayat ürününde kullanılmaktadır. Detaylı bilgi için:https://oag.ca.gov/prop65/faqs-view-all.

Bir Teklif 65 uyarısı, bir şirketin (1) maruz kalmayı değerlendirdiği ve "kayda değer bir risk yok" seviyesini aştığı sonucuna vardığı, veya (2) maruz kalmayı değerlendirmeksizin, listede belirtilen bir kimyasal hakkında elinde bulunan bilgilere göre bir uyarı vermeyi seçtiği, anlamına gelir.

Bu kanun yer yerde geçerli mi?

Teklif 65 uyarıları sadece California kanunlarına göre zorunludur. Bu uyarılar, California genelinde restoranlar, marketler, oteller, okullar ve hastaneler gibi pek çok yerde ve pek çok üründe görülebilmektedir. Ayrıca, bazı internet ve posta siparişi satıcıları da web sitelerinde veya kataloglarında Teklif 65 uyarılarına yer vermektedir.

California uyarıları ile ulusal sınırlar arasındaki farklar nelerdir?

Teklif 65 standartları, ulusal ve uluslararası standartlardan genellikle daha katıdır. Ulusal sınırların çok altındaki seviyelere ulaşıldığında bir Teklif 65 uyarısı verilmesini gerektiren pek çok madde vardır. Örneğin, kurşun için belirlenen Teklif 65 uyarısı sınırı 0,5 µgr/gün olup, bu değer ulusal ve uluslararası standartların oldukça altındadır.

Neden tüm benzer ürünlerde bu uyarı yok?

- California'da satılan ürünler için Teklif 65 uyarısı zorunluyken başka yerlerde satılan benzer ürünlerde bu uyarı zorunlu değildir.
- Bir Teklif 65 davasıyla karşılaşan ve ürünlerine Teklif 65 uyarıları yerleştirmesi gerektiğine hükmedilen şirketler olduğu gibi, benzer ürünler üreten başka şirketler için bu tür bir zorunluluk konmamıştır.
- Teklif 65'in uygulanmasında tutarsızlıklar vardır.
- Şirketler, Teklif 65 kapsamında uyarı yerleştirmek zorunda olmadıklarına kanaat getirip bu uyarıları yerleştirmeyebilmektedir. Bir ürün için Teklif 65 uyarısı yerleştirilmemiş olması, o ürünün listelenen kimyasalları benzer seviyelerde içermediği anlamına gelmez.

Toro neden bu uyarıya yer veriyor?

Toro, satın alıp kullanacakları ürünler hakkında en doğru kararı verebilmelerine yardımcı olmak amacıyla müşterilerine olabildiğince fazla bilgi vermeyi tercih etmiştir. Listede bulunan tüm kimyasallar maruz kalma sınırı gerekliliklerini karşılamadığından, Toro bazı durumlarda listedeki bir veya birkaç kimyasal hakkında, bunların maruz kalma seviyesini değerlendirmeksizin bazı uyarılar yerleştirmektedir. Toro ürünlerinin yol açabileceği maruz kalma seviyesi "yok denecek kadar az" veya "kayda değer bir risk yok" aralığında olabilse de, Toro, daha temkinli bir duruş sergileyerek Teklif 65 uyarıları yerleştirmeyi tercih etmiştir. Ayrıca, Toro bu uyarıları yerleştirmediği takdirde, Teklif 65'in uygulanmasını isteyen California Eyaleti veya özel taraflarca dava edilebilir ve para cezaları ödemek zorunda kalabilir.

Toro Garantisi

İki Yıl Sınırlı Garanti

Koşullar ve Kapsama Giren Ürünler

Toro Company ve bağlı kuruluşu Toro Warranty Company, aralarındaki bir anlaşma uyarınca Toro Ticari ürününüzün ("Ürün") ilk 2 yıl boyunca veya 1500 çalıştırma saatine kadar*, hangisine önce ulaşılırsa, malzeme ve işçilik yönünden kusur içermeyeceğini ortak şekilde garanti eder. Bu garanti, havalandırıcılar (bunlar için ayrı verilen garanti beyanlarını inceleyin) hariç tüm ürünler için geçerlidir. Garanti kapsamına giren bir durum olduğunda, arıza tespit, işçilik, parça ve nakliye dahil hiçbir ücret almaksızın Ürünü onarırız. Bu garanti, Ürünün ilk perakende müşterisine teslim edildiği tarihte başlar.
* Saat ölçerle donatılmış ürün.

Garanti Hizmetini Almak için Talimatlar

Garanti kapsamına giren bu durum olduğuna inandığınızda, ürünü satın aldığınız Ticari Ürün Distribütörünü veya Yetkili Ticari Ürün Bayisini derhal bilgilendirmekle sorumlusunuz. Bir Ticari Ürün Distribütörü veya Yetkili Ticari Ürün Bayisi bulma konusunda yardıma ihtiyacınız veya garanti hak ve yükümlülükleri hakkında sorularınız olursa bize ulaşın:

Toro Ticari Ürün Servis Departmanı
Toro Warranty Company
8111 Lyndale Avenue South
Bloomington, MN 55420-1196

952–888–8801 veya 800–952–2740
E-posta: commercial.warranty@toro.com

Mal Sahibinin Sorumlulukları

Ürünün sahibi olarak, *Kullanma Kılavuzunda* belirtilen gerekli bakım ve ayarlamaları yapmak sizin sorumluluğunuzdur. Gerekli bakım ve ayarlamaları yapmamak, garanti talebinizin reddedilmesi için gerekçe oluşturabilir.

Kapsanmayan Kalemler ve Koşullar

Garanti dönemi boyunca meydana gelen arıza veya bozulmaların tümü, malzeme veya işçilik kusurlarına dayalı değildir. Bu garanti, aşağıdakileri kapsamaz:

- Toro'ya ait olmayan yedek parçaların kullanımı veya Toro markası taşımayan ek veya modifiye aksesuar ve ürünlerin kurulumu ve kullanımı sonucu meydana gelen Ürün arızaları. Bu ürünlerin üreticileri, ayrı bir garanti sağlamış olabilirler.
- Tavsiye edilen bakım ve/veya ayarların yapılmaması nedeniyle ortaya çıkan ürün arızaları. Toro ürününüze, *Kullanma Kılavuzunda* bulunan Tavsiye Edilen Bakım bölümünde belirtildiği gibi bakım yapmamanız, garanti taleplerinizin reddedilmesine yol açabilir.
- Ürünün ihmalkar, kusurlu veya amaca aykırı bir şekilde kullanılması sonucu ortaya çıkabilecek ürün arızaları.
- Kusurlu oldukları belirlenmediği sürece, normal kullanım sonucu tükenen parçalar. Ürünün normal çalışması esnasında tüketilen veya kullanılan parça örneklerine fren pabuçları ve balataları, debriyaj balataları, bıçaklar, bobinler, silindirler ve yataklar (sızdırmaz veya yağlanabilir), yatak bıçakları, bujiler, nakil tekerlekleri ve yatakları, lastikler, filtreler, kayışlar ve diyafram, nozül ve çek valf, vb. belirli spreyleme bileşenleri dahildir, ancak bunlarla sınırlı değildir.
- Dış etkilerden kaynaklanan arızalar. Dikkate alınması gereken dış etkiler; hava koşulları, depolama uygulamaları, kirlenme ve onaylanmamış yakıtlar, soğutma suları, yağlayıcılar, katkı maddeleri, gübreler, su veya kimyasallar kullanılmasını içerir ancak bunlarla sınırlı değildir.
- İlgili endüstri standartlarına uygun olmayan yakıtlar (örn. benzin, dizel veya biyodizel) kullanılması nedeniyle yaşanan arıza veya performans sorunları.
- Normal gürültü, titreşim, aşınma ve yıpranma ve bozulma.
- Normal "aşınma ve yıpranma" olaylarından başlıcaları arasında aşınma veya çizilme sonucu yatakların hasar görmesi, boyalı yüzeylerin aşınması, etiketlerin veya camların çizilmesi gibi durumlar sayılabilir.

Parçalar

Zorunlu bakım kapsamında değiştirilmesi planlanan parçaların değişimi, ilgili parça için planlanan değişim süresine kadar garanti kapsamındadır. Bu garanti kapsamında değiştirilen parçalar, orijinal ürün garantisinin süresi kadar garanti kapsamına girer ve Toro mülkiyeti haline gelir. Mevcut bir parça veya parça grubunu onarma ya da yenisiyle değiştirme konusundaki nihai kararı Toro verecektir. Toro, garanti onarımlarında, yeniden üretilmiş parçalar kullanabilir.

Uzun Döngülü ve Lityum-İyon Akü Garantisi:

Uzun döngülü ve lityum-iyon aküler, hizmet ömürleri boyunca sunabilecekleri belli bir toplam kilovat-saat çalışma süresine sahiptir. İşletim, şarj etme ve bakım teknikleri, toplam akü ömrünü uzatabilir veya kısaltabilir. Bu üründeki aküler tükeildikçe, şarj aralıkları arasındaki kullanılabilir süre de akü tamamen aşınıp kullanılamaz hale gelene kadar zamanla kısalacaktır. Normal tüketim nedeniyle bitmiş akülerin değişimi, ürün sahibinin sorumluluğudur. Normal ürün garantisi süresince pil değiştirilmesi gerekebilir, bunun masrafları ürünün sahibine aittir.
Not: (sadece lityum-iyon pil): Lityum-iyon bir pilin, kullanılan süreye ve kilowatt/saat değerine bağlı olarak 3. yıldan başlayıp 5. yıla kadar devam eden eşit dağıtılmış garantiye tabi bir parça vardır. Daha fazla bilgi için *Kullanma Kılavuzuna* bakın.

Bakım Masrafları Ürün Sahibine Aittir

Motor ayarı, yağlama, temizlik ve cilalama işleri, filtre ve soğutma suyu değişimi ve tavsiye edilen bakımların gerçekleştirilmesi, Toro ürünleri için yapılması gereken ve masrafları ürünün sahibi tarafından karşılanacak olan bazı normal servis işlemleridir.

Genel Koşullar

Bu garanti kapsamında, onarım işlerinin bir Toro Yetkili Distribütörü veya Bayisi tarafından yapılması tek çözüm seçeneğinizdir.

Toro Company veya Toro Warranty Company, bu garantiler kapsamındaki Toro Ürünlerinin kullanımıyla bağlantılı dolaylı, tesadüfi veya sonuç niteliğindeki zarar ziyandan sorumlu değildir. Bunlara, makul arıza veya kullanım dışı dönemlerde bu garantiler kapsamında tamamlanmasını beklenen onarımlara yönelik yedek ekipman veya hizmetlerin tedarik maliyeti veya giderleri de dahildir. Aşağıda belirtilen Emisyon garantisi (uygulanabiliyorsa) hariç, başka hiçbir açık garanti yoktur. Ticarete ve belirli bir kullanıma uygunluk dahil tüm zımni garantiler açık garantinin süresiyle sınırlıdır.

Bazı eyaletlerde tesadüfi veya sonuç niteliğindeki zarar ziyanın garanti kapsamı dışında tutulmasına veya zımni bir garantinin ne kadar süreceği ile ilgili kısıtlamalara izin verilmez, dolayısıyla yukarıdaki istisna ve kısıtlamalar sizin için geçerli olmayabilir. Bu garanti size belirli yasal haklar tanır ve ayrıca eyaletten eyalete değişiklik gösteren başka haklarınız da olabilir.

Motor Garantisi Hakkında Not:

Ürününüzdeki Emisyon Kontrol Sistemi, ABD Çevre Koruma Dairesi (EPA) ve/veya California Hava Kaynakları Kurulu (CARB) tarafından belirlenen gereklilikleri karşılayan ayrı bir garantinin kapsamına giriyor olabilir. Yukarıda belirtilen saat sınırlamaları, Emisyon Kontrol Sistemi Garantisi için geçerli değildir. Detaylar için, ürününüzle birlikte verilen veya motor üreticisine ait belgeler arasında yer alan Motor Emisyon Kontrolü Garanti Beyanı'na bakın

Amerika Birleşik Devletleri ve Kanada dışındaki Ülkeler

Amerika Birleşik Devletleri veya Kanada'dan ihraç edilmiş Toro ürünlerini satın alan müşteriler, kendi yaşadıkları ülke, bölge veya eyalete ait garanti poliçelerini almak için en yakın Toro Distribütörüne (Bayi) başvurmalıdır. Herhangi bir sebepten dolayı Distribütörünüzün hizmetinden memnun kalmazsanız veya garanti bilgilerini edinmekte zorluk çekerseniz, Toro ithalatçınızla irtibata geçin.