Form No. 3438-396 Rev B

TORO®

Count on it.

Manualul utilizatorului

Port-scule compact e-Dingo 500

Nr. model 22218—Nr. serie 400000000 şi Sus

Nr. model 22218G—Nr. serie 400000000 şi Sus

Înregistraţi-vă la www.Toro.com.
Instrucţiuni originale (RO)

CE

3438-396

Produsul respectă toate directivele europene relevante; pentru detalii, consultaţi Declaraţia de conformitate (DC) separată specifică produsului.

⚠ ATENŢIE

CALIFORNIA
Propunere 65 Avertismente

Cablul de alimentare al acestui produs conţine plumb, o substanţă chimică cunoscută în Statul California ca substanţă care cauzează defecte de naştere sau alte daune ale sistemului reproductiv. Spălaţi-vă mâinile după utilizare.

Picioarele de susţinere, bornele bateriei şi accesoriile similare conţin plumb şi compuşi de plumb cunoscuţi în Statul California ca substanţe care cauzează cancer şi daune ale sistemului reproductiv. Spălaţi-vă mâinile după utilizare.

Utilizarea acestui produs poate cauza expunerea la substanţe chimice cunoscute în Statul California ca substanţe care cauzează cancerul, defectele de naştere sau afecţiuni ale sistemului reproductiv.

Introducere

Această maină este un echipament port-scule compact utilizat în diverse lucrări de terasamente i mutare a materialelor pentru amenajări peisagistice i construcii. Echipamentul este conceput pentru funcionarea cu o mare varietate de dispozitive de ataare, fiecare îndeplinind o anumită funcie. Utilizarea acestui produs în alte scopuri decât cele intenionate poate fi periculoasă pentru dumneavoastră i pentru alte persoane.

Citiţi cu atenţie aceste informaţii pentru a învăţa despre modul corespunzător de utilizare şi întreţinere a produsului şi pentru a evita rănirea personală şi deteriorarea produsului. Aveţi responsabilitatea de a utiliza produsul în mod corespunzător şi sigur.

Vizitai site-ul www.Toro.com pentru sigurana produsului i materiale de instruire privind utilizarea, informaii privind accesoriile, ajutor la căutarea unui distribuitor sau pentru înregistrarea produsului.

De fiecare dată când aveţi nevoie de service, piese originale Toro sau informaţii suplimentare, contactaţi un centru de service autorizat sau departamentul Servicii Clienţi Toro şi pregătiţi numărul de model sau de serie al produsului. Figura 1 indică locaţia numărului de model sau de serie pe produs. Scrieţi numerele în spaţiul furnizat.

Important: **Putei scana codul QR de pe autocolantul cu numărul de serie (dacă este disponibil) cu ajutorul unui dispozitiv mobil pentru a accesa date despre garanie, piese i alte informaii despre produs.**

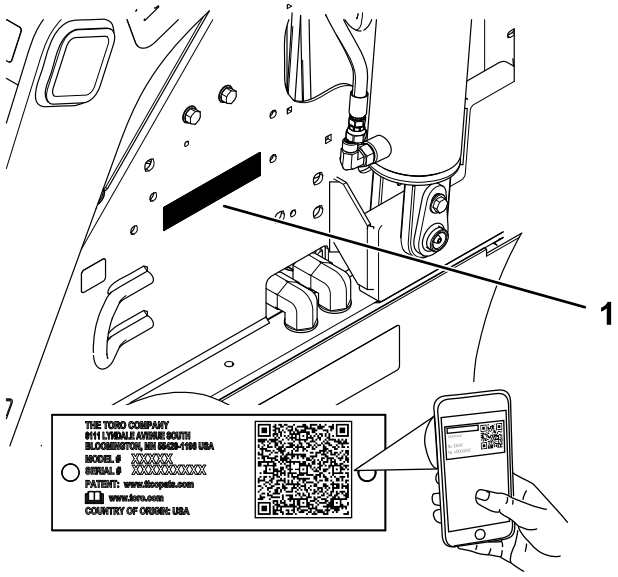

g311261

Figura 1

1. Locaţia numerelor de model şi de serie

Nr. model _____

Nr. serie _____

Acest manual identifică potenialele pericole i conine mesaje de sigurană identificate prin simbolul de alertă de sigurană (Figura 2), semnalizând un pericol care poate cauza rănirea gravă sau moartea dacă nu respectai următoarele măsuri de precauie recomandate.

g000502

Figura 2

Simbolul de alertă de sigurană

Acest manual utilizează 2 cuvinte pentru a evidenţia informaţiile. **Important** atrage atenţia asupra informaţiilor mecanice speciale şi **Notă** accentuează informaţiile generale care necesită atenţie specială.

© 2020—The Toro® Company
8111 Lyndale Avenue South
Bloomington, MN 55420

Contactaţi-ne la www.Toro.com.
Tipărit în SUA
Toate drepturile rezervate

Cuprins

Siguranţă în funcţionare 4
Sigurana generală 4
Decal-uri instrucţionale şi de siguranţă 4
Reglare 8
1 Verificarea nivelului de ulei hidraulic 8
2 Încărcarea bateriilor 8
Rezumat al produsului 9
Comenzi 9
Ecranul InfoCenter 10
Specificaţii 12
Dispozitive de ataare/Accesorii 13
Înainte de utilizare 13
Sigurana înainte de utilizare 13
Efectuarea operaiunilor zilnice de întreinere 14
Ajustarea suportului pentru coapsă 14
În timpul utilizării 14
Sigurana în timpul utilizării 14
Pornirea mainii 16
Operarea mainii 16
Oprirea mainii 16
Utilizarea dispozitivelor de ataare 16
Utilizarea InfoCenter 18
După utilizare 19
Sigurana după utilizare 19
Deplasarea unei maini nefuncionale 20
Transportul mainii 21
Ridicarea mainii 23
Întreinerea bateriilor 23
Transportul bateriilor 23
Utilizarea încărcătorului de baterie 24
Întreţinere 26
Sigurană în timpul întreinerii 26
Program(e) de întreţinere recomandat(e) 26
Proceduri permanente 27
Utilizarea elementelor de blocare cilindru 27
Accesarea componentelor interne 28
Întreruperea alimentării electrice 28
Lubrifiere 29
Lubrifierea mainii 29
Întreţinerea sistemului electric 30
Sigurană privind sistemul electric 30
Deconectarea sau conectarea mainii la sursa de alimentare electrică 30
Înlocuii Cureaua statică 30
Service pentru baterii 31
Întreinerea încărcătorului de baterie 31
Service pentru sigurana fuzibilă 31
Întreţinerea sistemului de angrenaj 32
Verificarea benzilor de rulare a anvelopelor 32
Verificarea prezoanelor 32
Întreţinerea frânei 32
Testarea frânei de parcare 32
Întreţinerea sistemului hidraulic 33
Sigurană privind sistemul hidraulic 33
Depresurizarea sistemului hidraulic 33
Specificaiile uleiului hidraulic 33
Verificarea nivelului de ulei hidraulic 34
Înlocuirea filtrului hidraulic 34
Înlocuirea uleiului hidraulic 35
Curăţare 35
Îndepărtarea reziduurilor 35
Spălarea mainii 35
Depozitare 36
Depozitarea în sigurană 36
Depozitarea maşinii 36
Cerine privind depozitarea bateriei 36
Înlăturarea defecţiunilor 37

Siguranţă în funcţionare

⚠ PERICOL

În zona de lucru pot exista linii subterane pentru utilităţi. În cazul în care se intră în contact cu acestea, pot rezulta şocuri sau explozii.

Proprietatea sau zona de lucru trebuie să aibă marcate locaţiile cu linii subterane şi nu săpaţi în zonele respective. Contactaţi serviciul local de marcare sau furnizorul de utilităţi pentru marcarea proprietăţii (de exemplu, apelaţi 811 în Statele Unite ale Americii sau 1100 în Australia pentru serviciul naţional de marcare).

Sigurana generală

Respectai întotdeauna toate instruciunile de sigurană pentru a preveni rănirea gravă sau moartea.

- Nu transportai o încărcătură cu braele ridicate; transportai întotdeauna încărcăturile aproape de sol.
- Pantele reprezintă un risc major de accidente legate de pierderea controlului i răsturnare, care pot cauza răniri grave sau moartea. Utilizarea mainii pe o pantă sau pe un teren denivelat necesită atenie suplimentară.
- Lucraţi pe pantă în sus sau în jos doar cu partea cu încărcătură orientată spre pantă în sus i încărcătura aproape de sol. Distribuia greutăii se schimbă în funcie de dispozitivul de ataare. Partea grea a mainii este partea din spate în cazul unei cupe goale i partea frontală în cazul unei cupe pline. Pentru majoritatea celorlalte dispozitive de ataare, partea grea este partea frontală a mainii.
- Proprietatea sau zona de lucru trebuie să aibă marcate locaţiile cu linii subterane i alte obiecte şi nu săpaţi în zonele respective.
- Trebuie să citii i să înelegei coninutul acestui *Manual al operatorului* înainte de a porni maina.
- Utilizai maina cu foarte mare atenie. Nu vă angrenai în nicio activitate care vă poate distrage atenia; în caz contrar, se pot înregistra pagube materiale sau vătămări corporale.
- Nu lăsaţi niciodată copii sau persoane neinstruite să utilizeze maşina.
- Ţineţi mâinile i picioarele la distanţă de componentele mobile i dispozitivele de ataare.
- Nu utilizaţi maşina fără apărătoarele şi alte dispozitive de protecţie montate şi funcţionând pe aceasta.
- inei trecătorii i copiii departe de zona de utilizare.
- Oprii maina i scoatei cheia înainte de efectuarea lucrărilor de service sau desfundarea mainii.

Utilizarea sau întreţinerea necorespunzătoare a acestei maşini poate cauza accidentări. Pentru a reduce riscul de accidentare, respectaţi aceste instrucţiuni de siguranţă şi acordaţi întotdeauna atenţie simbolului de alertă privind siguranţa ⚠, care înseamnă Atenţie, Avertisment sau Pericol – instrucţiune privind siguranţa personală. Nerespectarea acestor instrucţiuni poate cauza vătămări corporale sau moartea.

Decal-uri instrucţionale şi de siguranţă

Instrucţiunile şi autocolantele cu informaţii privind siguranţa sunt uşor vizibile pentru operator şi sunt amplasate lângă orice zonă cu potenţial risc. Înlocuiţi orice autocolant care este deteriorat sau lipseşte.

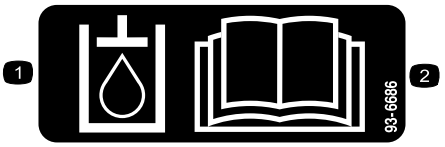

decal93-6686

93-6686

1. Ulei hidraulic
2. Citii *Manualul operatorului*.

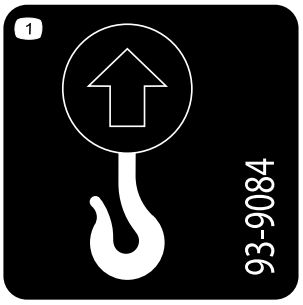

decal93-9084

93-9084

1. Punct de ridicare/Punct de legare

decal98-4387

98-4387

1. Avertisment – purtai căti pentru protecia auzului.

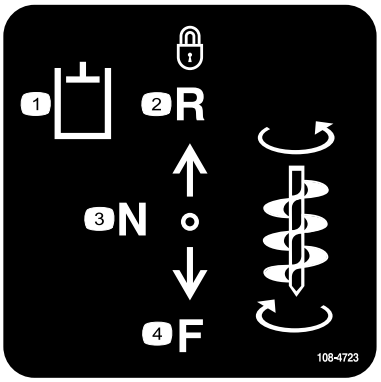

decal108-4723

108-4723

1. Circuit hidraulic auxiliar
2. Deplasare înapoi blocată (limitator de cursă)
3. Neutru (oprit)
4. Deplasare înainte

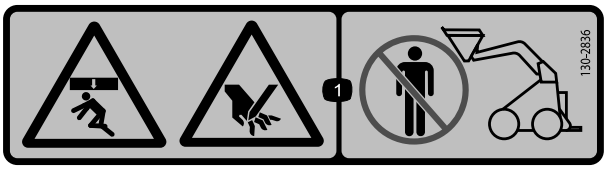

decal130-2836

130-2836

1. Pericol de strivire cu obiecte de deasupra; pericol de tăiere a mâinii – stai la distană de dispozitivul de ataare i braul de ridicare.

---

decal130-2837

130-2837

1. Avertisment – nu transportai persoane în cupă.

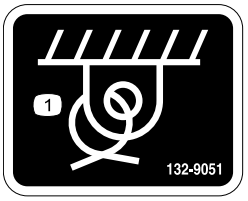

decal132-9051

132-9051

1. Punct de legare

---

decal133-8061

133-8061

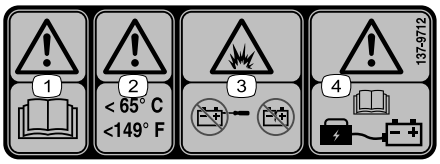

decal137-9712

137-9712

1. Avertisment – citii *Manualul operatorului*.
2. Avertisment – folosii la temperaturi sub 65 °C.
3. Pericol de explozie – nu deschidei bateria; nu utilizai o baterie deteriorată.
4. Avertisment – citii *Manualul operatorului* pentru informaii referitoare la încărcarea bateriei.

---

decal139-7707

139-7707

1. Frână de parcare – decuplată
2. Frână de parcare – cuplată

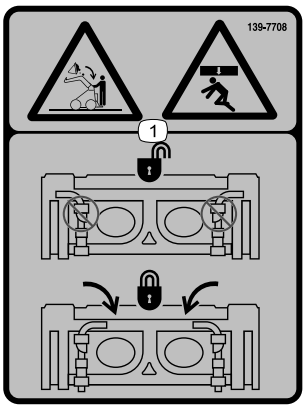

decal139-7708

139-7708

1. Pericol de strivire cu obiecte de deasupra, cădere încărcătură – asigurai-vă că manetele de ataare rapidă sunt blocate.

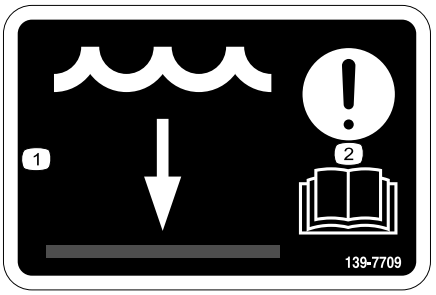

decal139-7709

139-7709

1. Nivel de apă
2. Atenie – citii *Manualul operatorului*.

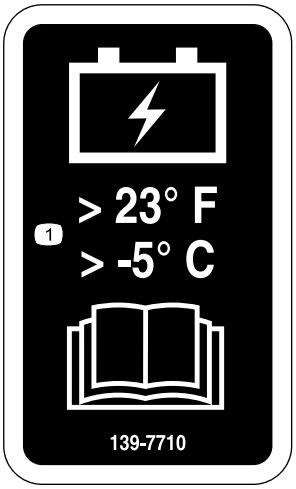

decal139-7710

139-7710

1. Nu expunei bateria la temperaturi mai mici de –5° C; citii *Manualul operatorului*.

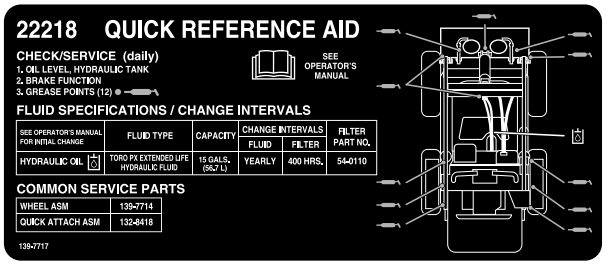

decal139-7717

139-7717

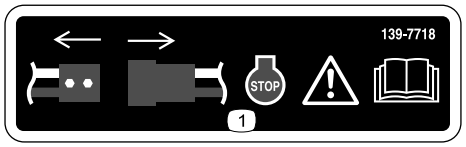

decal139-7718

139-7718

1. Atenie – Deconectai cablul de alimentare, oprii maina, citii *Manualul utilizatorului*.

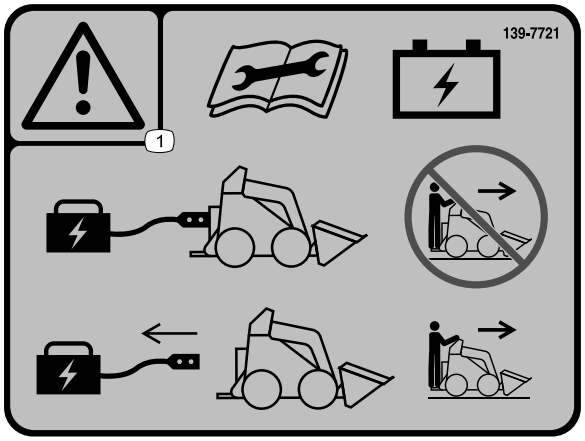

decal139-7721

139-7721

1. Avertisment – citii *Manualul operatorului* înainte de a efectua operaiunile de întreinere a bateriei; nu utilizai maina când încărcătorul bateriei este conectat; deconectai încărcătorul bateriei înainte de a utiliza maina.

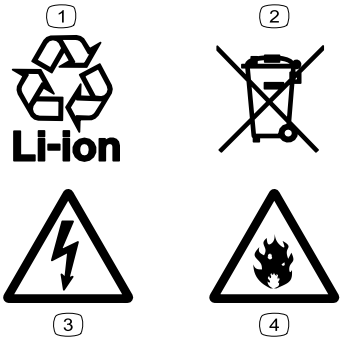

decal139-8343

139-8343

1. Baterie litiu-ion reciclabilă
2. Eliminai în mod corespunzător.
3. Pericol de electrocutare
4. Pericol de incendiu

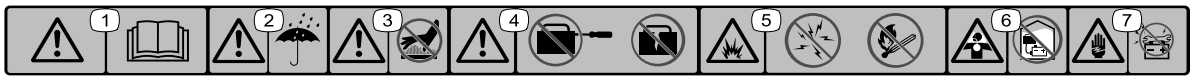

decal137-9713

137-9713

1. Avertisment – citii *Manualul operatorului*.
2. Avertisment – nu expunei la ploaie i alte condiii de umiditate.
3. Avertisment – nu atingei suprafaa fierbinte.
4. Avertisment – nu deschidei bateria; nu utilizai o baterie deteriorată.
5. Pericol de explozie – evitai scânteile; focul, flăcările deschise i fumatul sunt strict interzise.
6. Pericol de asfixiere, fum sau gaze toxice – nu încărcai bateria într-un spaiu închis.
7. Pericol de electrocutare – nu efectuai lucrări de întreinere asupra bateriei.

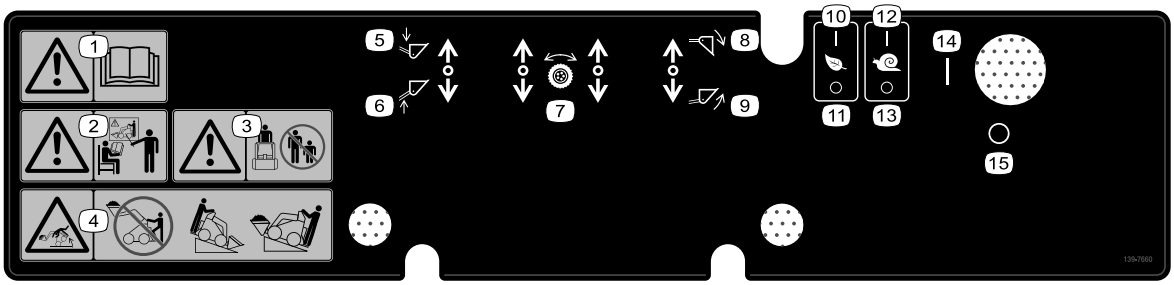

decal139-7660

139-7660

1. Avertisment – citii *Manualul operatorului*.
2. Avertisment – toi operatorii trebuie să fie instruii înainte de a utiliza maina.
3. Avertisment – ineţi trecătorii la distanţă.
4. Pericol de răsturnare – nu operai maina în timp ce încărcătura este ridicată; la deplasarea pe o pantă, partea cu încărcătură trebuie să fie orientată spre pantă în sus.
5. Coborâi dispozitivul de ataare.
6. Ridicai dispozitivul de ataare.
7. Manete de traciune
8. Înclinai în jos dispozitivul de ataare.
9. Înclinai în sus dispozitivul de ataare.
10. Mod ECO – activat
11. Mod ECO – dezactivat
12. Mod Micare lentă – activat
13. Mod Micare lentă – dezactivat
14. Pornit
15. Oprit

Reglare

1

Verificarea nivelului de ulei hidraulic

Nu s-au solicitat piese

Procedură

Înainte de prima pornire a mainii, verificai nivelul de ulei hidraulic; consultai Verificarea nivelului de ulei hidraulic (Pagină 34).

2

Încărcarea bateriilor

Nu s-au solicitat piese

Procedură

Încărcai bateriile; consultai Încărcarea bateriilor (Pagină 24).

Rezumat al produsului

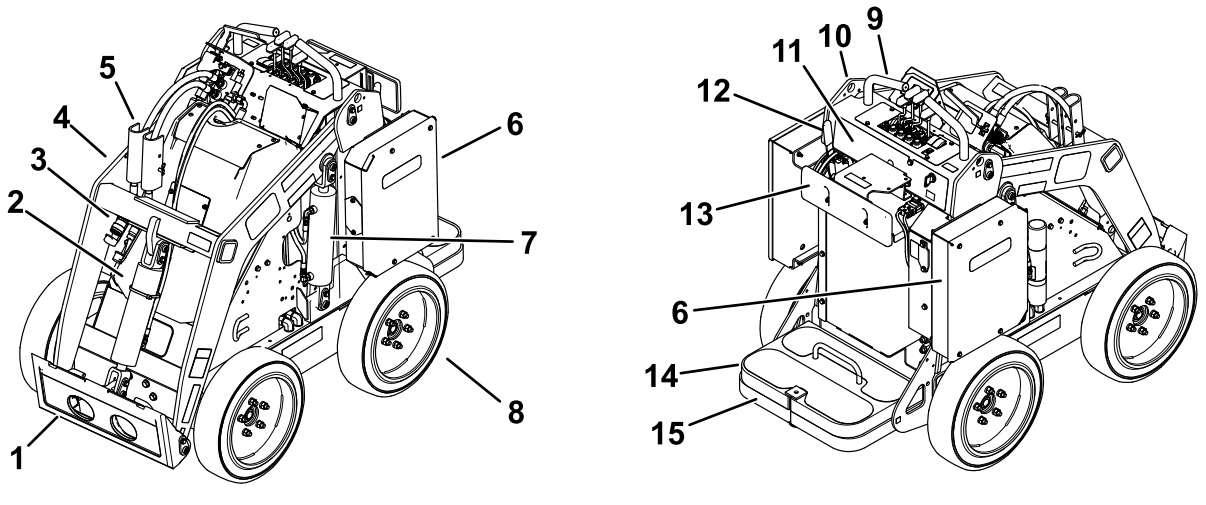

Figura 3

1. Placă de montare dispozitiv de ataare
2. Cilindru de înclinare
3. Cuplaje hidraulice auxiliare
4. Brae încărcător
5. Element de blocare cilindru
6. Compartiment baterie
7. Cilindru de ridicare
8. Roată
9. Mâner
10. Punct de ridicare
11. Panou de comandă
12. Manetă frână de parcare
13. Suport coapsă
14. Contragreutate
15. Platformă operator

Comenzi

Panou de comandă

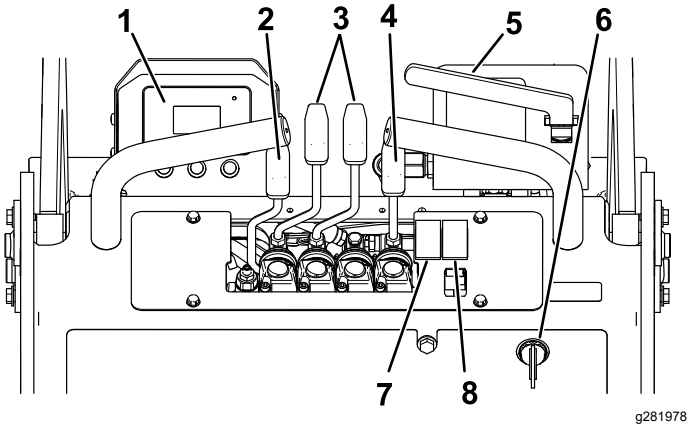

Figura 4

1. InfoCenter
2. Manetă brae încărcător
3. Manete de traciune
4. Manetă de înclinare a dispozitivului de ataare
5. Manetă circuit hidraulic auxiliar
6. Comutator de contact
7. Comutator mod ECO
8. Comutator mod Micare lentă

Comutatorul de contact

Comutatorul de contact are 2 poziii: PORNIT i OPRIT (Figura 4).

Utilizai comutatorul de contact pentru a porni sau a opri maina; consultai Oprirea mainii (Pagină 16) i Oprirea mainii (Pagină 16).

Manetele de traciune

- Pentru deplasarea înainte, deplasai în faă manetele de traciune.
- Pentru deplasarea înapoi, tragei înapoi manetele de traciune.
- Pentru a vira, deplasai maneta de pe partea spre care dorii să virai înapoi înspre poziia NEUTRĂ, menînând cealaltă manetă cuplată.

  Notă: Cu cât deplasai mai mult manetele de traciune într-o direcie sau alta, cu atât maina se va deplasa mai rapid în direcia respectivă.
- Pentru a încetini sau opri, deplasai manetele de traciune în poziia NEUTRĂ.

Maneta de înclinare a dispozitivului de ataare

- Pentru a înclina în faă dispozitivul de ataare, împingei uor în faă maneta de înclinare a dispozitivului de ataare.î.
- Pentru a înclina în spate dispozitivul de ataare, tragei uor în spate maneta de înclinare a dispozitivului de ataare.

Maneta pentru braele încărcătorului

- Pentru a coborî braele încărcătorului, împingei uor în faă maneta pentru braele încărcătorului.
- Pentru a ridica braele încărcătorului, tragei uor în spate maneta pentru braele încărcătorului.

Maneta pentru circuitul hidraulic auxiliar

- Pentru a opera un dispozitiv de ataare hidraulic în direcia înainte, tragei uor în exterior i apoi în jos maneta pentru circuitul hidraulic secundar.
- Pentru a opera un dispozitiv de ataare hidraulic în direcia înapoi, tragei uor în exterior i apoi în sus maneta pentru circuitul hidraulic secundar. Aceasta mai este denumită i poziia LIMITATOR DE CURSĂ deoarece nu necesită prezena operatorului.

Maneta frânei de parcare

- Pentru a cupla frâna de parcare, rotii maneta în jos (Figura 5).
- Pentru a elibera frâna de parcare, rotii maneta în sus (Figura 5).

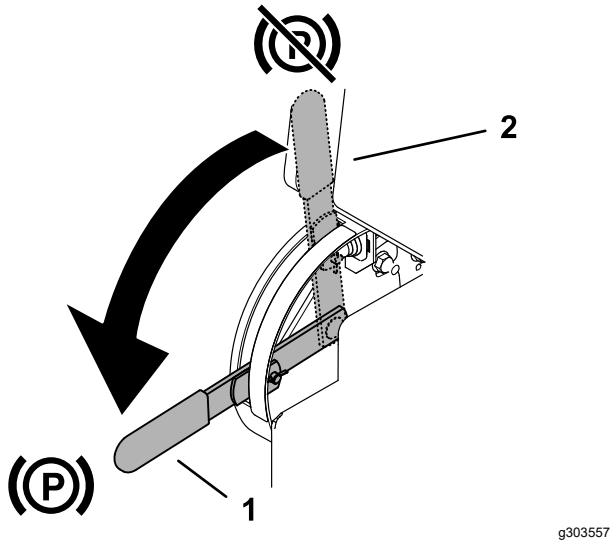

Figura 5

1. Manetă frână de parcare – cuplată
2. Manetă frână de parcare – decuplată

Comutatorul modului ECO

Apăsai comutatorul în poziia PORNIRE pentru a activa modul ECO. Utilizai modul ECO pentru a reduce turaia motorului i consumul de energie al bateriei.

Comutatorul modului Micare lentă

Apăsai comutatorul în poziia PORNIRE pentru a activa modul Micare lentă. Utilizai modul Micare lentă pentru a reduce viteza mainii la instalarea sau demontarea dispozitivelor de ataare, realizarea unor mici reglaje la mină i virare.

Notă: Modul Micare lentă are prioritate asupra oricăror setări curente (de exemplu, modul ECO, modurile dispozitivelor de ataare). Maina va reveni la setările respective după dezactivarea modului Micare lentă.

Ecranul InfoCenter

Ecranul LCD InfoCenter afiează informaii despre mină, cum ar fi starea de funcionare, diferite date de diagnosticare i alte informaii despre mină (Figura 6). InfoCenter include un ecran splash i un ecran principal cu informaii. Putei comuta oricând între ecranul splash i ecranul principal cu informaii apăsând pe oricare dintre butoanele InfoCenter i selectând apoi săgeata direcională adecvată.

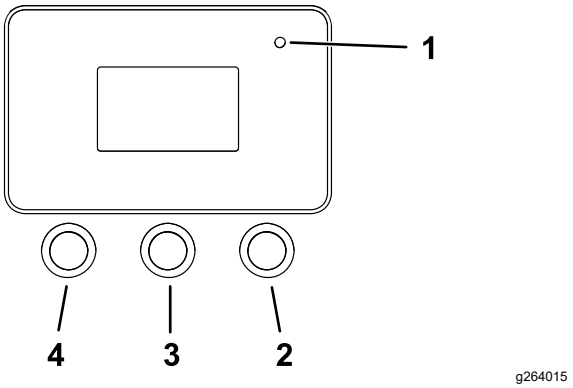

Figura 6

1. Indicator luminos
2. Buton dreapta
3. Buton mijloc
4. Buton stânga

- Buton stânga, Buton de accesare meniuri/Înapoi – apăsai acest buton pentru a accesa meniurile InfoCenter. Îl putei utiliza pentru a iei din meniul în care vă aflai.
- Buton mijloc – utilizai acest buton pentru a derula în jos meniurile.
- Buton dreapta – utilizai acest buton pentru a deschide un meniu unde o săgeată dreapta indică un coninut suplimentar.

Notă: Fiecare buton poate fi utilizat pentru alte scopuri, în funcie de opiunile din momentul respectiv.

Fiecare buton are o pictogramă ce afiează funcia pe care o îndeplinete în momentul respectiv.

Figura 7 ilustrează ceea ce putei vedea pe ecranul InfoCenter în timpul utilizării mainii. Ecranul splash este afiat câteva secunde după ce rotii cheia în poziia de PORNIRE, după care este afiat ecranul de funcionare.

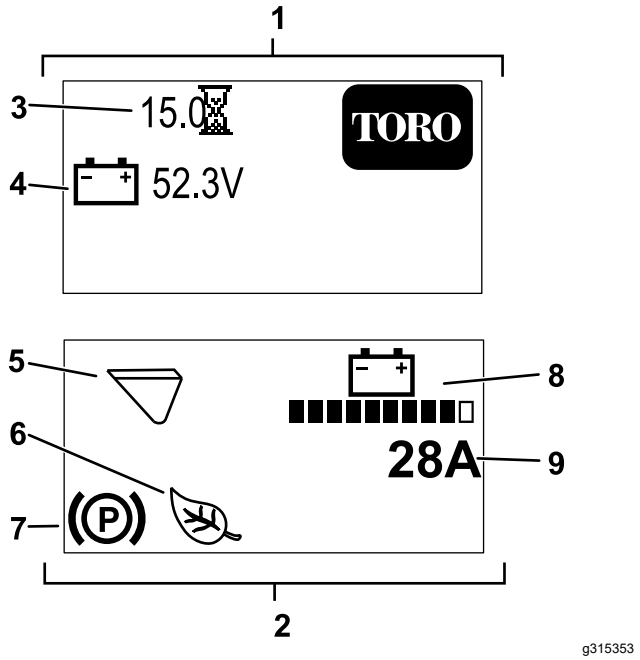

Figura 7

1. Ecran splash
2. Ecran de funcionare
3. Ore de funcionare
4. Tensiune baterie
5. Mod Dispozitiv de ataare (în figură este ilustrat modul Cupă)
6. Modul ECO sau Micare lentă este activat (în figură este ilustrat modul ECO)
7. Frâna de parcare este cuplată.
8. Încărcare baterie
9. Intensitate instantanee mină

Descrierea pictogramelor de pe InfoCenter

	Accesare meniuri
	Înainte
	Înapoi
	Derulare în jos
	Enter
	Modul Schimbare dispozitiv de ataare.
	Cretere
	Scădere
	Ieire din meniu
	Verificare PIN introdus
	Frâna de parcare este cuplată.
	Contor ore de funcionare
	Tensiune baterie
	Încărcare baterie – fiecare bară plină reprezintă nivelul de încărcare în incrementuri de 10%.
	Modul ECO este activat.
	Modul Micare lentă este activat.
	Pornire la rece
	Modul Cupă este activat.
	Modul Ciocan este activat.

Meniuri InfoCenter

Pentru a accesa sistemul de meniuri InfoCenter, apăsai butonul de accesare meniuri în timp ce vă aflai în ecranul principal. Vei fi direcionat către meniul principal. Consultai următoarele tabele pentru un rezumat al opiunilor disponibile în meniuri:

Meniu principal

Opiune de meniu	Descriere
Faults (defecte)	Meniul DEFECTE conine o listă cu defectele recente ale mainii. Consultai Manualul de service sau adresai-vă dealerului autorizat Toro local pentru informaii cu privire la meniul DEFECTE.
Service (service)	Meniul Service conine informaii despre maină, cum ar fi orele de utilizare i alte date similare.
Diagnostics (diagnosticare)	Meniul Diagnosticare afiează starea fiecărui comutator, senzor i a fiecărei comenzi a mainii. Putei utiliza acest meniu pentru a remedia unele probleme, deoarece indică ce comenzi ale mainii sunt cuplate i care sunt decuplate.
Settings (setări)	Meniul Setări vă permite să personalizai i să modificai diferii parametri pe ecranul InfoCenter.
About (despre)	Meniul Despre afiează numărul de model, numărul de serie i versiunea de software a mainii.

Defecte

Opiune de meniu	Descriere
Current	Indică numărul total de ore cu cheia în poziia de pornire (adică numărul de ore cu cheia în poziia de PORNIRE).
Last	Indică ultima oră cu cheia în poziia de pornire când a apărut defectul.
First	Indică prima oră cu cheia în poziia de pornire când a apărut defectul.
Occurrences	Indică numărul de apariii ale defectului.

Service

Opiune de meniu	Descriere
Hours	Indică numărul total de ore când cheia, motorul i modul ECO au fost pornite i manetele de traciune au fost cuplate.
Counts	Indică de câte ori a fost pornit motorul i capacitatea de stocare a energiei de către baterie (în Ah).

Diagnosticare

Opiune de meniu	Descriere
Battery	Indică intrările i ieirile pentru baterie. Intrările includ tensiunea curentă a bateriei; ieirile includ intensitatea i nivelul de încărcare a bateriei în procente.
Motor control	Indică intrările i ieirile pentru controlul motorului. Intrările includ acionare cheie, poziia neutră, frână de parcare, mod Auxiliar, Micare lentă, ECO i ridicare/coborâre; utilizai-le pentru a verifica semnalele primite pe maină. Ieirile includ turaia motorului (în rpm), curentul de fază, curentul continuu, temperatura controlerului i temperatura motorului.

Setări

Opiune de meniu	Descriere
Language (limbă)	Setează limba utilizată pe ecranul InfoCenter.
Backlight (iluminare de fundal)	Reglează luminozitatea ecranului LCD
Contrast (contrast)	Reglează contrastul ecranului LCD.
Protected Menus (meniuri protejate)	Vă permite să accesai meniurile protejate introducând o parolă.

Despre

Opiune de meniu	Descriere
Model	Indică numărul de model al mainii
Serial	Indică numărul de serie al mainii
S/W Rev	Indică versiunea de software a controlerului principal.
Motor Ctrl SW	Indică versiunea de software a unităii de control al motorului.
Battery SW	Indică versiunea de software a bateriei.

Specificaţii

Notă: Specificaţiile şi designul pot fi modificate fără preaviz.

Lăţime	89 cm
Lungime	152 cm

Înălţime	125 cm
Greutate (fără dispozitiv de ataare)	938 kg
Capacitate operaţională nominală – cu operator de 74,8 kg i cupă standard	234 kg
Capacitate de basculare – cu operator de 74,8 kg i cupă standard	590 kg
Ampatament	71 cm
Înălime de basculare (cu cupă standard)	120 cm
Rază de aciune – poziie complet ridicată (cu cupă standard)	71 cm
Înălţime până la axul de basculare (cupă îngustă în poziia standard)	168 cm

Dispozitive de ataare/Accesorii

Pentru extinderea i îmbunătăirea performanelor mainii este disponibilă o gamă de dispozitive de ataare i accesorii aprobate de Toro. Pentru lista dispozitivelor de ataare i a accesoriilor aprobate, contactai centrul de service local sau un distribuitor Toro autorizat sau accesai www.Toro.com.

Pentru performane optime i utilizarea în siguranţă a mainii, utilizai exclusiv piese de schimb i accesorii originale Toro. Piesele de schimb i accesoriile altor producători pot fi periculoase i pot anula garania produsului.

Operare

Înainte de utilizare

Sigurana înainte de utilizare

Sigurana generală

- Nu lăsaţi niciodată copii sau persoane neinstruite să utilizeze sau să efectueze lucrări de service asupra maşinii. Reglementările locale pot impune o limită de vârstă pentru utilizarea mainii sau certificarea operatorului în urma unei instruiri. Proprietarul trebuie să asigure instruirea tuturor operatorilor i a mecanicilor.
- Familiarizai-vă cu utilizarea în siguranţă a echipamentului, comenzile de operare i autocolantele de siguranţă.
- Cuplai întotdeauna frâna de parcare, oprii maina, scoatei cheia, ateptai oprirea tuturor pieselor mobile i lăsai maina să se răcească înainte de reglarea, efectuarea lucrărilor de service, curăarea sau depozitarea mainii.
- Trebuie să ştiţi cum să opriţi rapid maşina.
- Asigurai-vă că întrerupătoarele i proteciile de siguranţă sunt montate i funcionează în mod corespunzător. Nu utilizaţi maşina decât dacă acestea funcionează corect.
- Localizai punctele de strângere marcate pe maină i dispozitivele de ataare; ineţi mâinile i picioarele la distanţă de aceste zone.
- Înainte de utilizarea mainii cu un dispozitiv de ataare, asigurai-vă că acesta din urmă este instalat corect i că este un dispozitiv de ataare original Toro. Citii toate manualele dispozitivelor de ataare.
- Evaluai terenul pentru a stabili de ce accesorii i dispozitive de ataare avei nevoie pentru a realiza sarcina respectivă în mod corespunzător i în condiii de siguranţă.
- Proprietatea sau zona de lucru trebuie să aibă marcate locaţiile cu linii subterane i alte obiecte şi nu săpaţi în zonele respective; notai locaia obiectelor i structurilor nemarcate, cum ar fi rezervoare de stocare subterane, puuri i sisteme septice.
- Inspectai zona în care vei folosi echipamentul pentru a detecta eventualele suprafee denivelate sau pericole ascunse.
- Înainte de a utiliza maina, asigurai-vă că în zonă nu sunt trecători. Oprii maina dacă în zonă pătrunde o persoană.

Efectuarea operaiunilor zilnice de întreinere

Înainte de a porni maina în fiecare zi, efectuai procedurile înainte de fiecare folosină/zilnice specificate în Întreţinere (Pagină 26).

Ajustarea suportului pentru coapsă

Pentru a ajusta suportul pentru coapsă (Figura 8), slăbii butoanele i ridicai sau coborâi plăcua suportului la înălimea dorită. Pentru o ajustare suplimentară, putei slăbi piulia care fixează plăcua suportului de placa de ajustare i deplasa placa în sus sau în jos, după cum este necesar. La final, strângei ferm toate elementele de fixare.

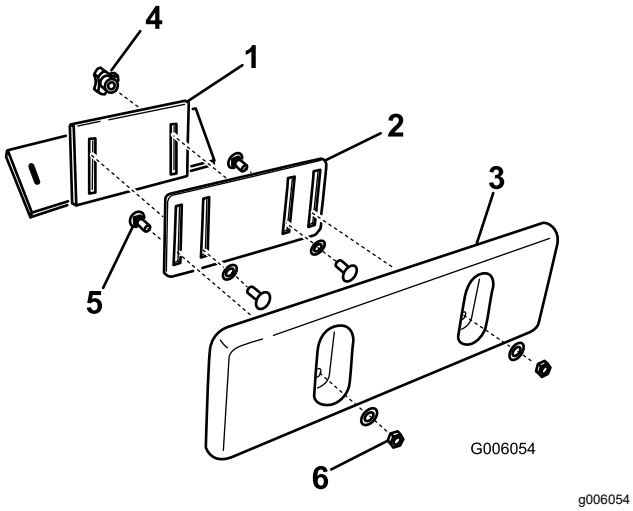

Figura 8

1.	Element de susinere suport coapsă	4.	Buton i aibă plată
2.	Placă de ajustare	5.	Şurub de fixare
3.	Plăcuă suport coapsă	6.	Contrapiuliă i aibă plată

În timpul utilizării

Sigurana în timpul utilizării

Sigurana generală

- Nu transportai o încărcătură cu braele ridicate. Transportai întotdeauna încărcăturile aproape de sol.
- Nu depăii capacitatea operaţională nominală deoarece maina poate deveni instabilă, existând riscul de pierdere a controlului.
- Utilizai numai dispozitive de ataare i accesorii aprobate de Toro. Dispozitivele de ataare pot influena stabilitatea i caracteristicile funcionale ale mainii.
- Pentru mainile cu o platformă:
  - Coborâţi braele încărcătorului înainte de a coborî de pe platformă.
  - Nu încercai să stabilizai maina punând piciorul pe sol. Dacă pierdei controlul mainii, coborâi de pe platformă i depărtai-vă de mină.
  - Nu aezai picioarele sub platformă.
  - Nu deplasai maina decât atunci când stai cu ambele picioare pe platformă i vă inei cu mâinile pe barele de referină.
- Utilizai maina cu foarte mare atenie. Nu vă angrenai în nicio activitate care vă poate distrage atenia; în caz contrar, se pot înregistra pagube materiale sau vătămări corporale.
- Uitai-vă în spate i în jos înainte de a deplasa maina în mararier pentru a vă asigura că drumul este liber.
- Nu bruscai niciodată comenzile; micai-le uor.
- Proprietarul/utilizatorul poate preveni i este responsabil pentru accidentele care pot cauza vătămări corporale sau pagube materiale.
- Purtai îmbrăcăminte adecvată, inclusiv ochelari de protecie, pantaloni lungi, încălăminte solidă, antiderapantă, mănui i căti pentru protecia auzului. Strângei la spate părul lung i nu purtai îmbrăcăminte largă sau bijuterii.
- Nu utilizaţi maşina dacă suntei obosit, bolnav sau sub influena alcoolului sau a drogurilor.
- Nu transportai persoane i inei animalele de companie i trecătorii la distană de mină
- Utilizai maina doar în condiii bune de luminozitate i ferii-vă de gropi i pericole ascunse.
- Asigurai-vă că toate dispozitivele de acionare sunt în poziia neutră i cuplai frâna de parcare înainte de a porni maina. Pornii maina doar din poziia de operare.

- Apropiai-vă cu atenie de curbele fără vizibilitate, tufiuri, copaci sau alte obiecte care pot afecta vizibilitatea.
- Încetinii i virai, traversai drumurile i aleile de pietoni cu mare atenie. Avei grijă la trafic.
- Oprii dispozitivul de ataare când nu lucrai.
- Oprii maina, scoatei cheia i verificai maina dacă ai lovit un obiect. Efectuai reparaiile necesare înainte de a o utiliza din nou.
- Nu lăsai maina nesupravegheată atunci când este pornită.
- Înainte de a părăsi poziţia de operare, efectuai următoarele:
  - Parcai maşina pe o suprafaţă uniformă.
  - Coborâţi braele încărcătorului i decuplai circuitul hidraulic auxiliar.
  - Cuplai frâna de parcare.
  - Opriţi maşina şi scoateţi cheia.
- Nu utilizaţi maşina dacă există riscul unor descărcări electrice.
- Utilizai maina doar în zone unde există spaiu suficient pentru efectuarea unor manevre sigure. Avei grijă la obstacolele din imediata apropiere. Nerespectarea unei distane adecvate faă de copaci, perei i alte obstacole poate cauza răniri atunci când deplasai maina cu spatele dacă nu suntei atent la obiectele din jur.
- Verificai dacă avei spaiu suficient deasupra (atenie la cabluri electrice, ramuri, tavane i cadre de ui) înainte de deplasarea pe sub obiecte i nu intrai în contact cu acestea.
- Nu supraîncărcai dispozitivul de ataare i meninei dreaptă încărcătura atunci când ridicai braele încărcătorului. Încărcătura din dispozitivul de ataare poate cădea i cauza accidentări.

Sigurana în pantă

- **Utilizai maina pe pantă în sus sau în jos doar cu partea cu încărcătură orientată spre pantă în sus.** Distribuia greutăii se schimbă în funcie de dispozitivul de ataare. Partea grea a mainii este partea din spate în cazul unei cupe goale i partea frontală în cazul unei cupe pline. Pentru majoritatea celorlalte dispozitive de ataare, partea grea este partea frontală a mainii.
- Ridicarea braelor încărcătorului pe o pantă afectează stabilitatea mainii. Meninei braele încărcătorului coborâte la deplasarea pe pante.
- Pantele reprezintă un risc major de accidente legate de pierderea controlului i răsturnare, care pot cauza răniri grave sau moartea. Utilizarea mainii pe o pantă sau pe un teren denivelat necesită atenie suplimentară.
- Stabilii-vă propriile proceduri i reguli pentru lucrul pe pante. Aceste proceduri trebuie să includă evaluarea locului pentru a stabili ce suprafee înclinate sunt sigure pentru utilizarea mainii. Dai dovadă de sim practic i o judecată bună atunci când realizai această evaluare.
- Încetinii i acordai o atenie deosebită pe pante i suprafee denivelate. Condiiile de sol pot afecta stabilitatea mainii.
- Nu pornii i nu oprii pe o pantă. Dacă maina pierde din traciune, continuai cu viteză mică i coborâi panta în linie dreaptă.
- Nu virai pe pante. Dacă trebuie să virai, virai uor i meninei partea cu încărcătură orientată spre pantă în sus.
- La deplasarea pe pante, realizai manevrele uor i treptat. Nu schimbai brusc viteza sau direcia.
- Dacă nu vă simii confortabil să utilizai maina pe o pantă, nu o facei.
- Avei grijă la gropi, anuri sau denivelări deoarece suprafeele denivelate pot cauza răsturnarea mainii. Iarba înaltă poate ascunde obstacole.
- Avei grijă la deplasarea pe suprafee umede. Traciunea redusă poate cauza alunecarea.
- Verificai zona pentru a vă asigura că solul este suficient de stabil pentru a suporta greutatea mainii.
- Utilizai cu atenie maina în apropiere de:
  - Staii
  - anuri
  - Terasamente
  - Corpuri de apă
  - Scări
  - Docuri de încărcare
  - Rampe

  Maina se poate răsturna brusc dacă o roată trece peste margine sau marginea cedează. Păstrai o distană sigură între mină i orice sursă de pericol.
- Nu îndepărtai sau adăugai dispozitive de ataare pe o pantă.
- Nu parcai maşina pe un teren deluros sau o pantă.

Pornirea mainii

1. Stai în picioare pe platformă.
2. Asigurai-vă că frâna de parcare este cuplată i că toate cele 4 manete sunt în poziia NEUTRĂ.
3. Introduceţi cheia în contact şi rotiţi-o în poziţia de PORNIRE.

Notă: Maina poate avea dificultăi la pornire în condiii severe de vreme rece. Pentru a porni o mină la rece, meninei maina la o temperatură de peste –18 °C.

Notă: Când temperatura mainii este sub –1 °C, simbolul pentru pornirea la rece (Figura 9) va apărea pe ecranul InfoCenter, în timp ce motorul îi mărete viteza timp de 2 minute. În acest timp, nu deplasai manetele de tracţiune când frâna de parcare este cuplată; altfel, motorul se închide i cele 2 minute se resetează. Simbolul pentru pornirea la rece dispare când motorul atinge viteza maximă.

g304012

Figura 9

Operarea mainii

Utilizai manetele de traciune pentru deplasarea mainii. Cu cât deplasai mai mult manetele de traciune în orice direcie, cu atât maina se va deplasa mai rapid în direcia respectivă. Eliberaţi manetele de tracţiune pentru a opri maina.

Oprirea mainii

1. Parcai maşina pe o suprafaţă uniformă, coborâi braele încărcătorului i cuplai frâna de parcare.
2. Asiguraţi-vă că maneta circuitul hidraulic auxiliar este în poziţia NEUTRĂ.
3. Deplasai cheia în poziia OPRIRE i scoatei-o.

⚠ AVERTISMENT

Copii sau trecătorii se pot răni dacă deplasează sau încearcă să utilizeze maina lăsată nesupravegheată.

Scoatei întotdeauna cheia i cuplai frâna de parcare atunci când lăsai maina nesupravegheată.

Utilizarea dispozitivelor de ataare

Instalarea unui dispozitiv de ataare

Important: **Utilizai numai dispozitive de ataare aprobate de Toro. Dispozitivele de ataare pot influena stabilitatea i caracteristicile funcionale ale mainii. Putei pierde garania mainii dacă o utilizai împreună cu dispozitive de ataare neaprobate.**

Important: **Înainte de instalarea dispozitivului de ataare, asigurai-vă că nu există murdărie sau reziduuri pe plăcile de montare i că tifturile se rotesc liber. Dacă tifturile nu se rotesc liber, lubrifiaţi-le.**

1. Poziionai dispozitivul de ataare pe o suprafaă uniformă cu suficient spaiu în spate pentru mină.
2. Pornii maina.
3. Înclinai în faă placa de montare a dispozitivului de ataare.
4. Poziionai placa de montare în buza superioară a plăcii de fixare a dispozitivului de ataare (Figura 10).

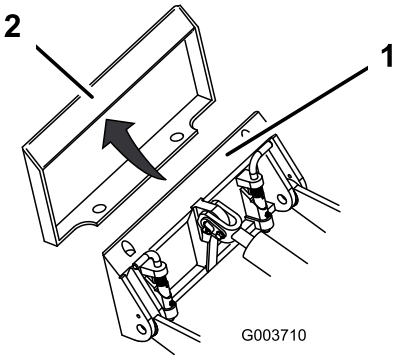

g003710

Figura 10

1. Placă de montare
2. Placă de fixare

5. Ridicai braele încărcătorului în timp ce înclinai în spate placa de montare.

   Important: **Ridicai dispozitivul de ataare suficient deasupra solului i înclinai complet în spate placa de montare.**
6. Opriţi maşina şi scoateţi cheia.
7. Cuplai tifturile de ataare rapidă, asigurându-vă că se fixează complet în placa de montare (Figura 11).

   Important: **Dacă tifturile nu se rotesc în poziia cuplată, placa de montare nu este perfect aliniată cu orificiile din placa de fixare a dispozitivului de ataare. Verificaţi placa de fixare şi curăai-o, dacă este necesar.**

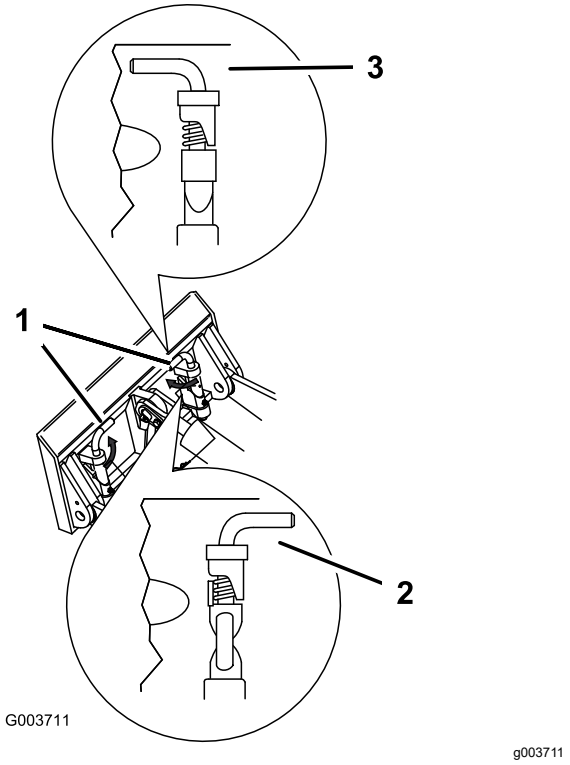

Figura 11

1. tifturi de ataare rapidă (poziia cuplată)
2. Poziia decuplată
3. Poziia cuplată

⚠ ATENŢIE

Dacă nu fixai complet tifturile de ataare rapidă în placa de montare a dispozitivului de ataare, acesta din urmă poate cădea de pe mină i vă poate strivi pe dumneavoastră sau pe trecători.

Asigurai-vă că tifturile de ataare rapidă sunt fixate complet în placa de montare a dispozitivului de ataare.

Conectarea furtunurilor hidraulice

⚠ ATENŢIE

Uleiul hidraulic scurs sub presiune poate pătrunde în piele i cauza răniri. Uleiul care pătrunde în piele trebuie să fie eliminat chirurgical în interval de câteva ore de un medic specializat în acest tip de accidente; în caz contrar, se poate ajunge la cangrenă.

- **Asigurai-vă că toate furtunurile i conductele cu ulei hidraulic sunt în stare bună i toate racordurile i fitingurile hidraulice sunt etane înainte de a presuriza sistemul hidraulic.**
- **inei faa i alte pări ale corpului la distană de infiltraii sau duze care pulverizează ulei hidraulic sub presiune.**
- **Utilizai carton sau hârtie pentru a detecta scurgerile de ulei hidraulic; nu folosii niciodată mâinile.**

⚠ AVERTISMENT

Cuplajele hidraulice, conductele/supapele hidraulice i uleiul hidraulic pot fi fierbini. Contactul cu componente fierbini poate provoca arsuri.

- **Purtai mănui la manipularea cuplajelor hidraulice.**
- **Lăsai maina să se răcească înainte de a atinge componentele hidraulice.**
- **Nu atingei uleiul hidraulic scurs.**

Dacă dispozitivul hidraulic este acionat hidraulic, conectai furtunurile hidraulice după cum urmează:

1. Opriţi maşina şi scoateţi cheia.
2. Deplasai maneta circuitului hidraulic auxiliar în faă, în spate i înapoi în poziia NEUTRĂ pentru a depresuriza cuplajele hidraulice.
3. Îndepărtai proteciile cuplajelor hidraulice de pe mină.
4. Îndepărtai eventualele materii străine de pe cuplajele hidraulice.
5. Împingei conectorul tată al dispozitivului de ataare în conectorul mamă de pe mină.

   Notă: În cazul în care cuplai mai întâi conectorul tată al dispozitivului de ataare, eliberai presiunea acumulată în acesta din urmă.
6. Împingei conectorul mamă al dispozitivului de ataare pe conectorul tată de pe mină.
7. Verificai conectarea sigură trăgând de furtunuri.

Demontarea unui dispozitiv de ataare

1. Parcai maşina pe o suprafaţă uniformă.
2. Coborâi pe sol dispozitivul de ataare.
3. Opriţi maşina şi scoateţi cheia.
4. Decuplai tifturile de ataare rapidă rotindu-le în exterior.
5. Dacă dispozitivul de ataare este acionat hidraulic, deplasai maneta circuitului hidraulic auxiliar în faă, în spate i înapoi în poziia NEUTRĂ pentru a depresuriza cuplajele hidraulice.
6. Dacă dispozitivul de ataare este acionat hidraulic, glisai colierele înapoi pe cuplajele hidraulice i decuplai-le.

   Important: **Conectai furtunurile dispozitivului de ataare unul de celălalt pentru a preveni contaminarea sistemului hidraulic în timpul depozitării.**
7. Instalai proteciile cuplajelor hidraulice de pe mină.
8. Pornii maina, înclinai placa de montare în faă i deplasai maina cu spatele pentru a desprinde dispozitivul de ataare.

Utilizarea InfoCenter

Modul Schimbare dispozitiv de ataare

1. Din ecranul de funcionare, apăsai butonul din mijloc pentru a accesa ecranul de schimbare a dispozitivului de ataare.
2. Apăsai butonul din mijloc sau din dreapta pentru a comuta între modul Ciocan sau Cupă.

   Notă: Activai modul ECO atunci când utilizai modul Ciocan. Modul Ciocan , utilizat împreună cu modul ECO, reduce turaia motorului (în rpm) pentru a scădea consumul de energie atunci când utilizai dispozitive de ataare. Modul Cupă menine turaia motorului.
3. Apăsai butonul din stânga pentru a reveni la ecranul de funcionare.

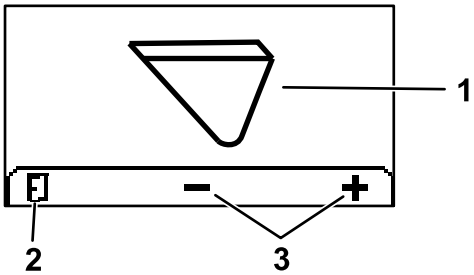

g304809

Figura 12

1. Mod dispozitiv de ataare curent
2. Mod schimbare dispozitiv de ataare
3. Înapoi la ecranul de funcionare

Accesarea meniurilor protejate

Notă: Codul PIN al mainii setat din fabrică este 0000 sau 1234.

Dacă ai schimbat codul PIN i l-ai uitat, contactai un centru de service autorizat pentru asistenă.

1. Din MENIUL PRINCIPAL, utilizai butonul din mijloc pentru a derula în jos la MENIUL SETĂRI i apăsai butonul din dreapta (Figura 13).

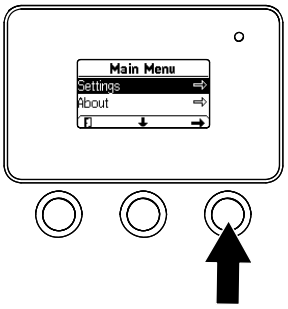

g264775

Figura 13

2. Din MENIUL SETĂRI, utilizai butonul din mijloc pentru a derula în jos la MENIU PROTEJAT i apăsai butonul din dreapta (Figura 14A).

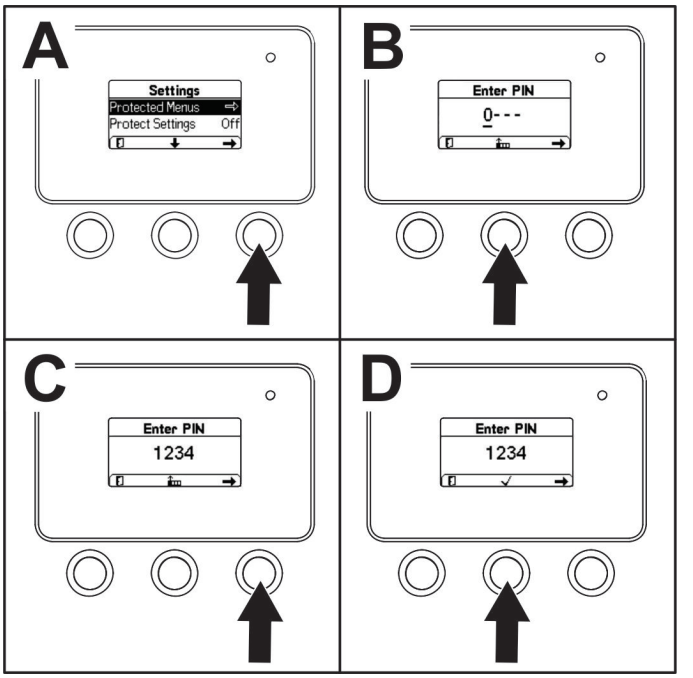

Figura 14

3. Pentru a introduce codul PIN, apăsai butonul din mijloc până este afiată prima cifră corectă, apoi apăsai butonul din dreapta pentru a trece la cifra următoare (Figura 14B i Figura 14C). Repetai acest pas până ce introducei i ultima cifră, apoi apăsai încă o dată butonul din dreapta.
4. Apăsai butonul din mijloc pentru a introduce codul PIN (Figura 14D).

   Notă: Dacă InfoCenter acceptă codul PIN i meniul protejat este deblocat, cuvântul „PIN” este afiat în colul din dreapta sus al ecranului.

Putei vizualiza i modifica setările în MENIUL PROTEJAT. După ce accesai MENIUL PROTEJAT, derulai în jos la opiunea SETĂRI PROTECIE. Utilizai butonul din dreapta pentru a modifica setarea. Setarea opiunii Setări Protecie la OPRIRE vă permite să vizualizai i să modificai setările în MENIUL PROTEJAT fără a introduce codul PIN. Setarea opiunii Setări Protecie la ON ascunde opiunile protejate i necesită introducerea codului PIN pentru a putea modifica setarea în MENIUL PROTEJAT.

După utilizare

Sigurana după utilizare

Sigurana generală

- Oprii maina, scoatei cheia, ateptai oprirea tuturor pieselor mobile i lăsai maina să se răcească înainte de reglarea, curăarea, depozitarea sau efectuarea lucrărilor de service asupra mainii.
- Curăai reziduurile de pe dispozitivele de ataare i sistemele de acionare pentru a preveni incendiile.
- Meninei toate componentele în stare bună de funcionare i bine fixate.
- Nu atingei piesele care pot deveni fierbini în urma funcionării. Lăsai-le să se răcească înainte de efectuarea lucrărilor de întreinere, reglare sau service asupra mainii.
- Încărcai sau descărcai cu grijă maina pe/de pe o remorcă sau un camion.

Sigurana la utilizarea bateriei i a încărcătorului

Informaii generale

- Utilizarea sau întreţinerea necorespunzătoare a încărcătorului bateriei poate cauza accidentări. Pentru a reduce acest risc, respectaţi toate instrucţiunile de siguranţă.
- Pentru încărcarea bateriei utilizai doar încărcătorul furnizat.
- Confirmai tensiunea utilizată în ara dumneavoastră înainte de a folosi încărcătorul.
- Pentru conectarea la o sursă de alimentare din afara SUA, utilizai un adaptor cu configuraia potrivită pentru priza electrică, dacă este necesar.
- Nu expunei încărcătorul la umezeală; ferii-l de ploaie sau zăpadă.
- Utilizarea unui accesoriu nerecomandat sau necomercializat de Toro poate da natere unui risc de incendiu, electrocutare sau accidentare.
- Pentru a reduce riscul de explozie a bateriei, respectai aceste instruciuni i instruciunile oricăror echipamente pe care intenionai să le utilizai în apropierea încărcătorului.
- Nu deschidei bateriile.
- În cazul scurgerii lichidului din baterie, evitai contactul cu acesta. Dacă intrai în contact cu lichidul bateriei, spălai cu apă zona afectată i apelai la un medic. Lichidul scurs din baterie poate cauza iritaii sau arsuri.
- Pentru operaiuni de service sau înlocuirea bateriei, consultai un centru de service autorizat.

Instruire

- Nu lăsaţi niciodată copii sau persoane neinstruite să utilizeze sau să efectueze lucrări de service

asupra încărcătorului. Reglementările locale pot impune o limită de vârstă pentru utilizator. Proprietarul trebuie să asigure instruirea tuturor operatorilor i a mecanicilor.

- Citiţi, înţelegeţi şi urmaţi toate instrucţiunile de pe încărcător şi din manual înainte de utilizarea încărcătorului. Familiarizai-vă cu utilizarea corectă a încărcătorului.

Pregătirea

- inei trecătorii i copiii la distană în timpul încărcării bateriei.
- Purtai îmbrăcăminte adecvată în timpul încărcării, inclusiv ochelari de protecie, pantaloni lungi i încălăminte solidă, antiderapantă.
- Oprii maina i ateptai 5 secunde pentru eliminarea completă a tensiunii înainte de încărcarea bateriei. În caz contrar, se pot forma arcuri electrice.
- Asigurai-vă că zona este bine ventilată în timpul încărcării.
- Citii i respectai toate măsurile de precauie pentru încărcare.
- Încărcătorul trebuie utilizat doar pentru circuite cu o tensiune nominală de 120 i 240 V c.a. i este prevăzut cu o fiă cu împământare pentru funcionarea la 120 V c.a. Pentru circuitele de 240 V c.a., contactai dealerul Toro autorizat pentru informaii privind cablul de alimentare corect.

Operare

- Nu bruscai cablul. Nu transportai încărcătorul de cablu i nu tragei de cablul de alimentare pentru a scoate încărcătorul din priză. inei cablul departe de surse de căldură, ulei i margini ascuite.
- Conectai încărcătorul direct la o priză cu împământare (3 pini). Nu conectai încărcătorul la o priză fără împământare, chiar i cu un adaptor.
- Nu modificai cablul de alimentare sau fia electrică furnizate.
- Evitai căderea unui obiect din metal aproape de sau pe baterie, acest lucru putând cauza o scânteie sau un scurtcircuit al unei componente electrice i provoca astfel o explozie.
- Scoatei obiectele metalice precum inele, brăări, coliere i ceasuri înainte de a lucra cu o baterie litiu-ion. O baterie litiu-ion poate produce un curent suficient pentru a cauza arsuri severe.
- Nu utilizaţi niciodată încărcătorul fără o bună vizibilitate sau lumină.
- Utilizai un cablu prelungitor adecvat.
- În cazul în care cablul de alimentare se deteriorează în timpul conectării la priză, scoatei-l din priza de perete i contactai un centru de service autorizat pentru înlocuirea acestuia.
- Scoatei încărcătorul din priză atunci când nu este utilizat, înainte de a-i schimba locaia sau înainte de a efectua lucrări de service.

Întreţinerea şi depozitarea

- Depozitai încărcătorul la interior, într-un loc uscat, sigur, la distană de utilizatori neautorizai.
- Nu dezasamblai încărcătorul. Dacă sunt necesare lucrări de service sau reparaii, apelai la un centru de service autorizat.
- Scoatei cablul de alimentare din priză înainte de întreinere sau curăare pentru a reduce riscul de electrocutare.
- Menţineţi sau înlocuiţi etichetele de siguranţă şi instrucţiuni, dacă este necesar.
- Nu utilizai încărcătorul cu un cablu sau o fiă electrică deteriorat(ă). Înlocuiţi imediat cablul sau fia electrică deteriorat(ă).
- Dacă încărcătorul a fost supus unui impact, a fost scăpat sau deteriorat în alt mod, nu îl utilizai; ducei-l la un centru de service autorizat.

Deplasarea unei maini nefuncionale

Important: **Nu remorcai sau împingei maina înainte de a deschide supapele de remorcare; în caz contrar, putei deteriora sistemul hidraulic.**

1. Opriţi maşina şi scoateţi cheia.
2. Scoatei dopul ce acoperă fiecare supapă de remorcare (Figura 15).

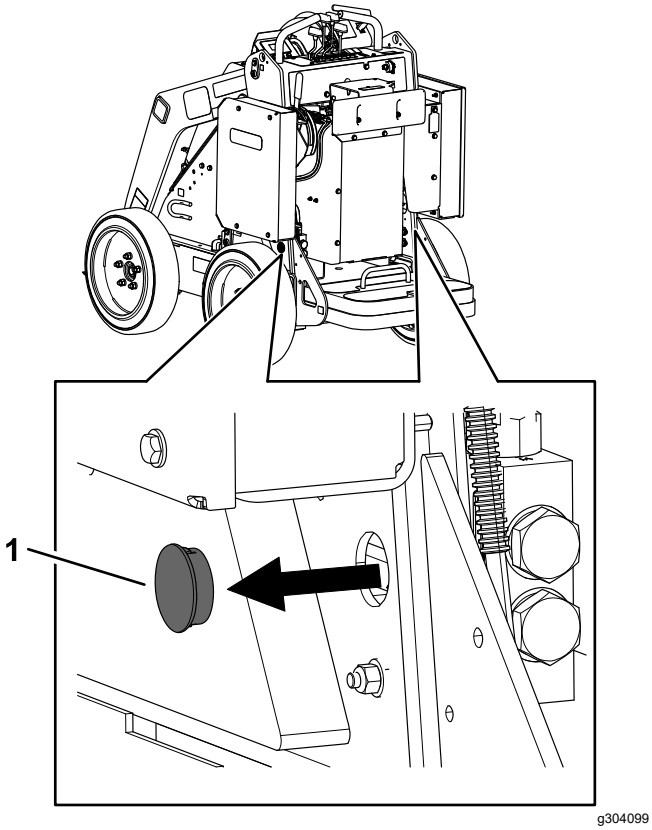

Figura 15

1. Dop

3. Slăbii piulia de blocare de pe fiecare supapă de remorcare.

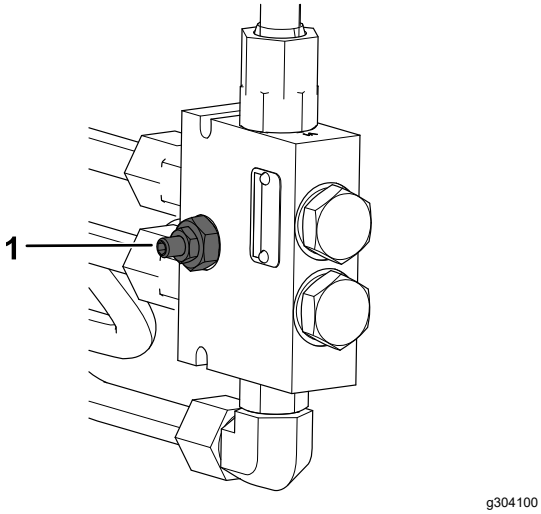

Figura 16

1. Supapă de remorcare

4. Pentru a le deschide, rotii cu 1 tură fiecare supapă în sens invers acelor de ceasornic utilizând o cheie hexagonală.
5. Remorcai maina după cum este necesar.

   Important: **Nu depăii viteza de 4,8 km/h în timpul remorcării.**

6. După repararea mainii, închidei supapele de remorcare i strângei piuliele de blocare.

   Important: **Nu strângei excesiv supapele de remorcare.**

7. Montai la loc dopurile.

Transportul mainii

Pentru transportul mainii, utilizai o remorcă sau un camion de mare tonaj. Utilizai o rampă cu lăime maximă. Asigurai-vă că remorca sau camionul sunt dotate cu toate frânele, luminile i marcajele prevăzute de lege. Citii cu atenie toate instruciunile de siguranță. Cunoaterea acestor informaii vă poate ajuta pe dumneavoastră i pe trecători să evitai accidentările. Consultai prevederile locale referitoare la remorcă i fixare.

⚠ ATENŢIE

Conducerea pe străzi sau drumuri fără semnalizatoare de direcie, lumini, marcaje reflectorizante sau o emblemă de identificare a unui vehicul ce se deplasează lent este periculoasă i poate cauza accidente soldate cu vătămări corporale.

Nu conducei maşina pe o stradă sau un drum public.

Alegerea unei remorci

⚠ ATENŢIE

Încărcarea unei maini pe o remorcă sau un camion crete riscul de răsturnare i poate cauza răniri grave sau moartea (Figura 17).

- **Utilizai doar rampe cu lăime maximă.**
- **Asigurai-vă că lungimea rampei este de cel puin 4 ori mai mare decât înălimea dintre podeaua remorcii sau a camionului i sol. Astfel, unghiul rampei nu va depăi 15 grade pe teren plan.**

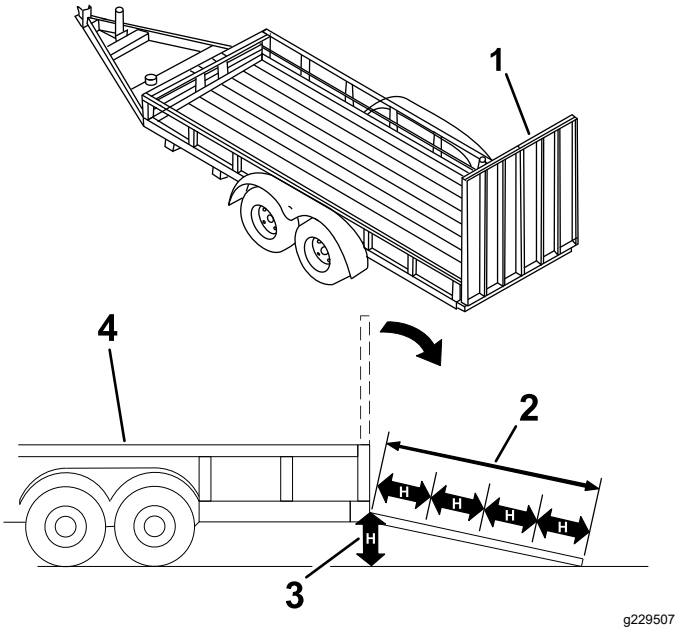

Figura 17

1. Rampă(e) cu lăime maximă în poziie pliată
2. Lungimea rampei este de cel puin 4 ori mai mare decât înălimea dintre podeaua remorcii sau a camionului i sol
3. H=înălimea dintre podeaua remorcii sau a camionului i sol
4. Remorcă

Încărcarea mainii

⚠ ATENŢIE

Încărcarea unei maini pe o remorcă sau un camion crete riscul de răsturnare i poate cauza răniri grave sau moartea.

- **Fii extrem de precaut când utilizai maina pe o rampă.**
- **Încărcai i descărcai maina cu partea cu încărcătură orientată spre rampă în sus.**
- **Evitai accelerările i decelerările brute la deplasarea mainii pe o rampă deoarece putei pierde controlul i cauza răsturnarea mainii.**

1. Dacă utilizai o remorcă, conectai-o la vehiculul tractor i conectai lanurile de sigurană.
2. Dacă este cazul, conectai frânele remorcii.
3. Coborâi rampa (rampele).
4. Coborâi braele încărcătorului.
5. Încărcai maina pe remorcă cu partea cu încărcătură orientată spre rampă în sus i încărcătura în poziie joasă (Figura 18).
   - Dacă maina are un dispozitiv de ataare portant **plin** (de exemplu, cupă) sau un dispozitiv de ataare non-portant (de exemplu, mină de săpat anuri), urcai maina pe rampă cu faa.
   - Dacă maina are un dispozitiv de ataare portant **gol** sau nu are un dispozitiv de ataare, urcai maina pe rampă cu spatele.

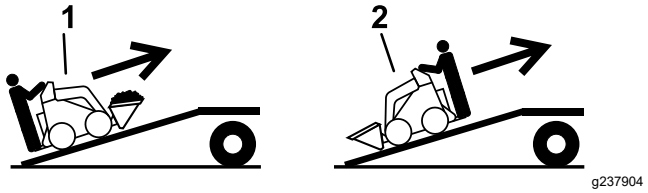

Figura 18

1. Mină cu dispozitiv de ataare plin sau non-portant – urcai maina pe rampă (rampe) cu faa.
2. Mină cu dispozitiv de ataare gol sau fără dispozitiv de ataare – urcai maina pe rampă (rampe) cu spatele.

6. Coborâi complet braele încărcătorului.
7. Cuplai frâna de parcare, opriţi maşina şi scoateţi cheia.
8. Utilizai buclele metalice de legare de pe mină pentru a fixa ferm maina pe remorcă sau camion cu curele, lanuri, cablu sau frânghii (Figura 19). Consultai prevederile locale referitoare la fixare.

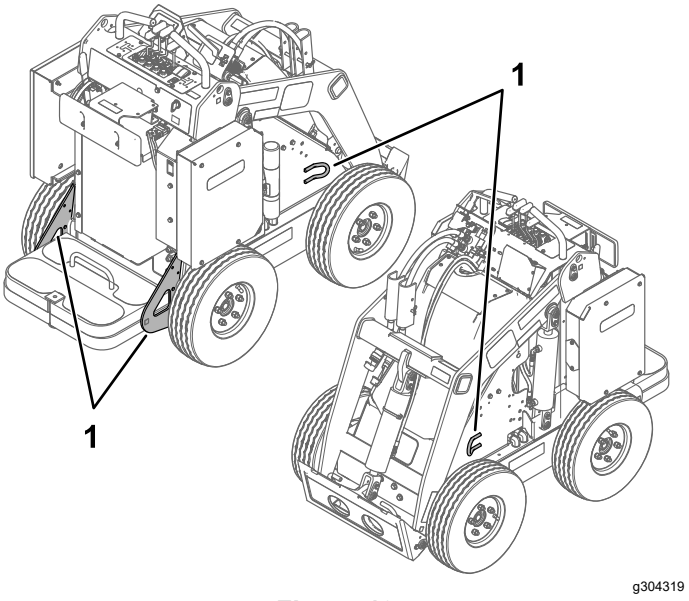

Figura 19

1. Bucle de legare

Descărcarea mainii

1. Coborâi rampa (rampele).
2. Descărcai maina de pe remorcă cu partea cu încărcătură orientată spre rampă în sus i încărcătura în poziie joasă (Figura 20).

- Dacă maina are un dispozitiv de ataare portant **plin** (de exemplu, cupă) sau un dispozitiv de ataare non-portant (de exemplu, mină de săpat anuri), coborâi maina de pe rampă cu spatele.
- Dacă maina are un dispozitiv de ataare portant **gol** sau nu are un dispozitiv de ataare, coborâi maina de pe rampă cu faa.

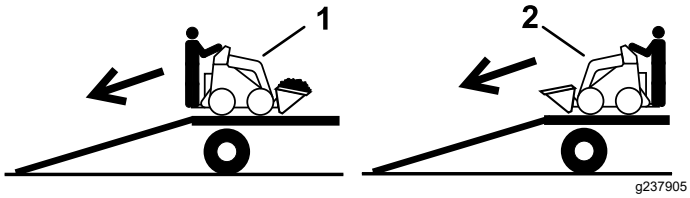

Figura 20

1. Mină cu dispozitiv de ataare plin sau non-portant – coborâi maina de pe rampă (rampe) cu spatele.
2. Mină cu dispozitiv de ataare gol sau fără dispozitiv de ataare – coborâi maina de pe rampă (rampe) cu faa.

Ridicarea mainii

Ridicai maina utilizând punctele de ridicare (Figura 19).

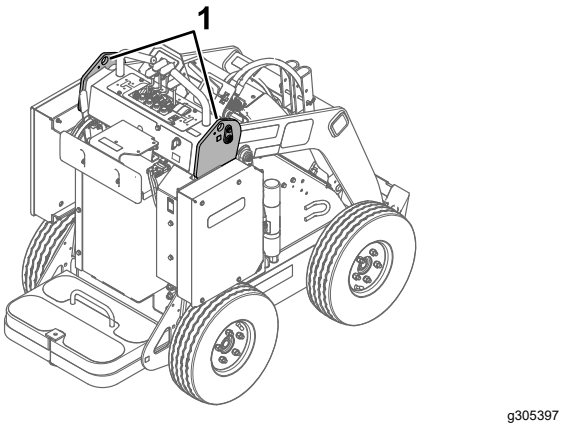

Figura 21

Întreinerea bateriilor

⚠ ATENŢIE

Bateriile conin tensiune înaltă, care poate provoca arsuri sau electrocutări.

- **Nu încercai să deschidei bateriile.**
- **Fii extrem de precaut când manipulai o baterie cu o carcasă fisurată.**
- **Utilizai exclusiv încărcătorul prevăzut pentru baterii.**

Bateriile litiu-ion sunt încărcate suficient pentru a putea efectua lucrări pe întreaga durată de viaă a acestora. Odată cu trecerea timpului, volumul total de lucru realizat cu o singură încărcare a bateriei scade treptat.

Notă: Rezultatele variază în funcie de distana pe care transportai maina, denivelările peste care trecei i ali factori discutai în această seciune.

Pentru o durată de viaă i o utilizare maximă a bateriilor, urmai aceste instruciuni:

- Nu deschidei bateria. Utilizatorul nu poate efectua operaiuni de service asupra componentelor sale interne. Deschiderea bateriei va duce la anularea garaniei. Bateriile sunt protejate de dispozitive de avertizare privind manipularea neautorizată.
- Depozitai/parcai maina într-un garaj sau o zonă de depozitare curat(ă), uscat(ă), **ferită de lumina directă a soarelui i surse de căldură.** Nu o depozitai într-un loc unde temperatura scade sub –30 °C sau crete peste 60 °C. **Temperaturile în afara acestui interval vor deteriora bateriile.** Stocarea la temperaturi ridicate, în special cu un nivel ridicat de încărcare, reduce durata de viaă a bateriilor.
- La depozitarea mainii timp de peste 10 zile, depozitai-o într-un loc răcoros, departe de lumina solară i cu un nivel de încărcare de cel puin 50%.
- La utilizarea mainii la temperaturi ridicate sau în lumina directă a soarelui, bateria se poate supraîncălzi. În acest caz, pe ecranul InfoCenter va fi afiată o avertizare de temperatură ridicată. În aceste condiii, maina încetinete.

  Transportai imediat maina într-un loc răcoros, departe de lumina solară, oprii-o i lăsai bateriile să se răcească complet înainte de a o utiliza din nou.
- Dacă maina este echipată cu un set de lumini, stingei luminile atunci când nu sunt utilizate.

Transportul bateriilor

Ministerul Transporturilor din SUA i autorităile de transport internaionale impun transportarea bateriilor litiu-ion în ambalaje speciale i doar de către transportatori certificai. În SUA este permis transportul unei baterii montate pe mină ca echipament alimentat de la baterie, respectând anumite prevederi legale. Contactai Ministerul Transporturilor din SUA sau autoritatea guvernamentală competentă din ara dumneavoastră pentru informaii detaliate privind reglementările de transport al bateriilor sau al mainii cu baterii incluse.

Contactai dealerul Toro autorizat pentru informaii privind modalităile de transport sau de eliminare a bateriilor.

Utilizarea încărcătorului de baterie

Consultai Figura 22 pentru o prezentare de ansamblu a afiajelor i cablurilor încărcătorului de baterie.

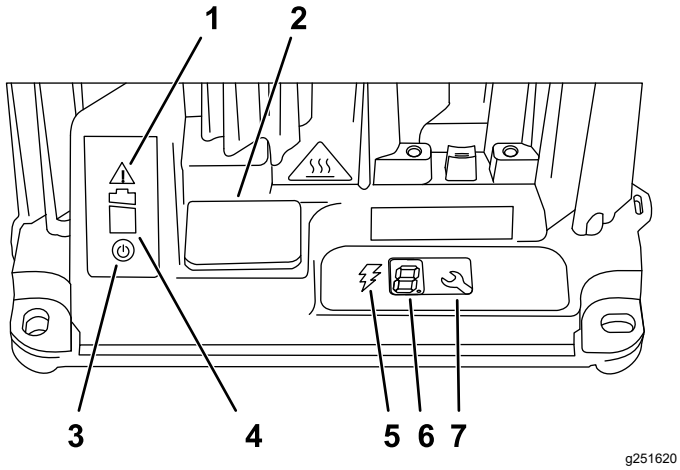

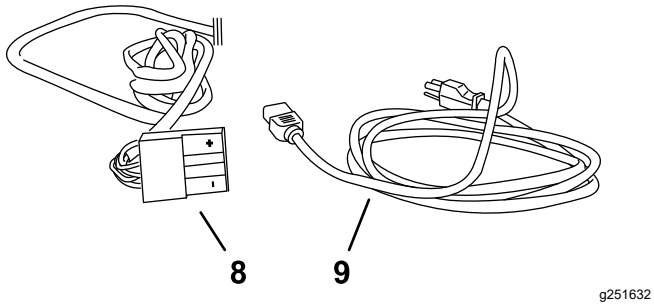

Figura 22

1. Indicator luminos de eroare
2. Capac port USB
3. Indicator luminos de alimentare c.a.
4. Indicator luminos încărcare baterie
5. Indicator luminos ieire încărcare
6. Afişaj LCD
7. Buton de selectare
8. Conector i cablu de ieire
9. Cablu de alimentare

Conectarea la o sursă de alimentare

Pentru a reduce riscul de electrocutare, acest încărcător are o fiă cu împământare cu 3 pini (tip B). Dacă aceasta nu încape în priza de perete, sunt disponibile i alte tipuri de fie cu împământare; contactai un dealer Toro autorizat.

Nu modificai în niciun fel încărcătorul sau fia cablului de alimentare.

⚠ PERICOL

Contactul cu apa în timpul încărcării mainii poate provoca ocuri electrice ce pot cauza răniri grave sau moartea.

Nu manipulai fia electrică sau încărcătorul cu mâinile ude sau stând în apă.

Important: **Verificai regulat cablul de alimentare pentru a detecta eventualele găuri sau fisuri ale izolaiei. Nu utilizai un cablu deteriorat. Nu întindei cablul prin surse de apă stătătoare sau iarbă umedă.**

1. Introducei fia cablului de alimentare în priza aferentă de pe încărcător.

   ⚠ ATENŢIE

   Un cablu deteriorat al încărcătorului poate genera un pericol de electrocutare sau incendiu.

   Inspectaţi atent cablul de alimentare înainte de a utiliza încărcătorul. În cazul în care cablul este deteriorat, nu utilizai încărcătorul până la înlocuirea acestuia.

2. Introducei capătul fiei de perete a cablului de alimentare într-o priză electrică cu împământare.

Încărcarea bateriilor

Important: **Încărcai bateriile doar la temperaturi cuprinse în intervalul recomandat menionat în tabelul următor:**

Interval de temperatură recomandat pentru încărcare

Interval de încărcare	Între 0 °C şi 45 °C
Interval de încărcare la temperaturi scăzute (curent redus)	Între –5 °C şi 0 °C
Interval de încărcare la temperaturi ridicate (curent redus)	Între 45 °C şi 60 °C

Bateriile nu se vor încărca la temperaturi sub –5 °C. Dacă temperatura crete peste –5 °C, scoatei încărcătorul i conectai-l din nou pentru a încărca bateriile.

1. Parcai maina în locul desemnat pentru încărcare.
2. Cuplai frâna de parcare.
3. Opriţi maşina şi scoateţi cheia.
4. Asigurai-vă că nu există praf sau reziduuri pe conectori.

5. Conectai cablul de alimentare al încărcătorului la o sursă de energie electrică; consultai Conectarea la o sursă de alimentare (Pagină 24).
6. Glisai în sus capacul încărcătorului i pivotai-l în afară (Figura 23).

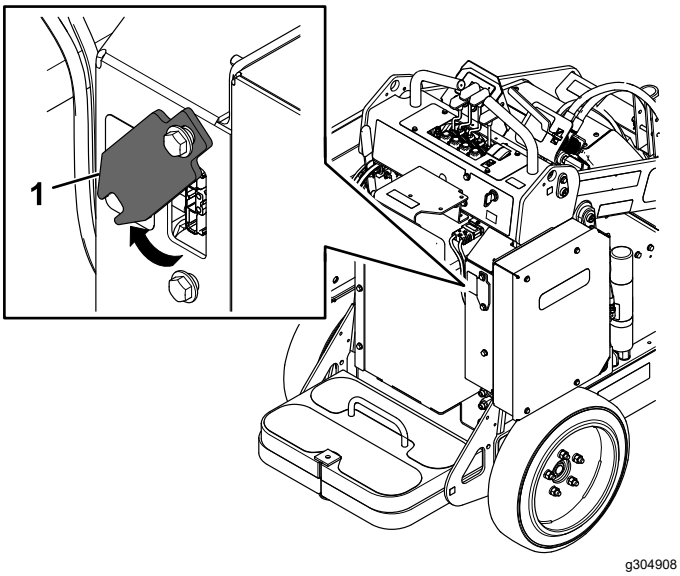

Figura 23

1. Capac încărcător

7. Introducei conectorul de ieire al încărcătorului în conectorul pentru încărcător de pe maină.

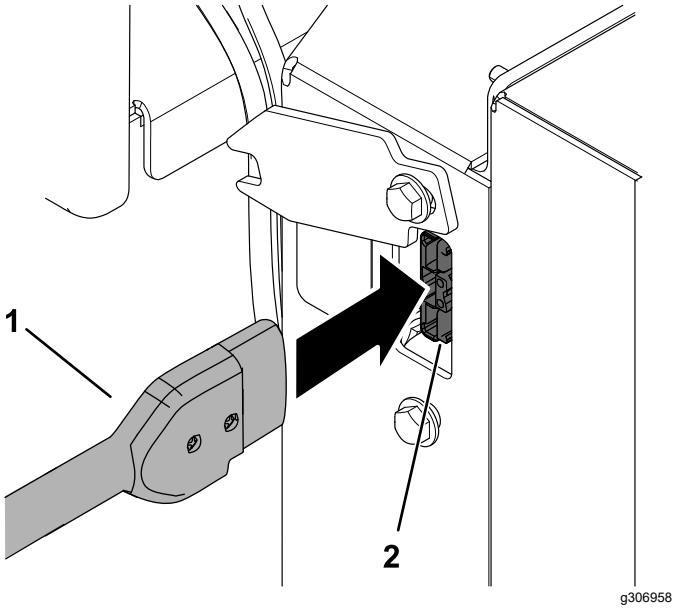

Figura 24

1. Conector de ieire încărcător
2. Conector pentru încărcător pe maină

8. Urmării încărcătorul pentru a vă asigura că bateriile se încarcă.

Notă: Indicatorul luminos de încărcare a bateriei ar trebui să lumineze intermitent, iar cel de ieire încărcare să se aprindă continuu.

Amperajul mainii, afiat pe ecranul InfoCenter, crete în timpul încărcării bateriilor. Dacă amperajul rămâne la 0, bateriile nu se încarcă.

9. Deconectai încărcătorul când maina este încărcată suficient; consultai Finalizarea procesului de încărcare (Pagină 25).
10. Pivotai la loc capacul încărcătorului i glisai-l în jos peste urubul inferior (Figura 23).

Monitorizarea procesului de încărcare i depanare

Notă: Pe ecranul de stare LCD sunt afiate mesaje în timpul încărcării. Majoritatea sunt de rutină.

În cazul unui defect, indicatorul luminos de eroare se aprinde intermitent în portocaliu sau rou deschis mat. Un mesaj de eroare este afiat pe ecranul InfoCenter, începând cu litera E sau F urmată de câte o cifră pe rând (de exemplu, E-0-1-1).

Pentru a remedia o eroare, consultai Înlăturarea defecţiunilor (Pagină 37). Dacă niciuna dintre aceste soluii nu remediază problema, contactai un centru de service autorizat.

Finalizarea procesului de încărcare

La încheierea procesului de încărcare, indicatorul luminos de încărcare a bateriei (Figura 22) se aprinde în culoarea verde mat, iar pe ecranul InfoCenter sunt afiate 10 bare pline. Scoatei conectorul încărcătorului din conectorul aferent de pe maină.

Întreţinere

Notă: Determinaţi partea stângă şi dreaptă a maşinii din poziţia de operare normală.

⚠ AVERTISMENT

Dacă lăsai cheia în contact, cineva poate porni în mod accidental maina i vă poate răni pe dumneavoastră sau ali trecători.

Scoatei cheia din contact i întrerupei alimentarea cu energie electrică înainte de a efectua orice lucrare de întreinere.

Sigurană în timpul întreinerii

- Parcai maina pe o suprafaă uniformă, decuplai circuitul hidraulic auxiliar, coborâi dispozitivul de ataare, cuplai frâna de parcare, opriţi maşina şi scoateţi cheia. Ateptai oprirea tuturor pieselor mobile i lăsai maina să se răcească înainte de reglarea, curăarea, depozitarea sau repararea mainii.
- Nu permitei efectuarea lucrărilor de service asupra mainii de către persoane neinstruite.
- Utilizai cricuri pentru susinerea componentelor, dacă este cazul.
- Depresurizai cu grijă componentele cu energie stocată; consultai Depresurizarea sistemului hidraulic (Pagină 33).
- Deconectai bateria înainte de orice reparaie; consultai Întreruperea alimentării electrice (Pagină 28).
- Ţineţi mâinile i picioarele la distanţă de componentele mobile. Dacă este posibil, nu efectuai reglaje cu maina în funciune.
- Meninei toate componentele în stare bună de funcionare i bine fixate. Înlocuii toate autocolantele uzate sau deteriorate.
- Nu modificai dispozitivele de sigurană.
- Utilizai numai dispozitive de ataare aprobate de Toro. Dispozitivele de ataare pot influena stabilitatea i caracteristicile funcionale ale mainii. Utilizarea mainii cu dispozitive de ataare neaprobate poate duce la anularea garaniei.
- Utilizai doar piese de schimb originale Toro.
- Dacă braele încărcătorului trebuie să fie ridicate pentru efectuarea unor lucrări de întreinere sau reparaii, blocai braele în această poziie cu elementul (elementele) de blocare cilindru hidraulic.

Program(e) de întreţinere recomandat(e)

Interval de întreţinere şi service	Procedură de întreţinere
După primele 8 ore	• Strângei prezoanele la cuplul indicat. • Înlocuii filtrul hidraulic.
Înainte de fiecare folosinţă sau zilnic	• Lubrifiai maina. (Lubrifiai imediat după fiecare spălare.) • Verificai cureaua statică; dacă este uzată sau lipsete, înlocuii-o. • Verificaţi benzile de rulare ale anvelopelor. • Testai frâna de parcare. • Îndepărtai reziduurile de pe mină. • Verificai dacă elementele de fixare sunt slăbite.
La intervale de 25 de ore	• Verificai conductele hidraulice pentru a detecta eventuale scurgeri, fitinguri slăbite, conducte răsucite, suporturi de montare slăbite, urme de uzură, deteriorare din cauza condiiilor meteo sau a aciunii substanelor chimice. • Verificai nivelul de ulei hidraulic.
La intervale de 100 de ore	• Strângei prezoanele la cuplul indicat.
La intervale de 400 de ore	• Înlocuii filtrul hidraulic.

Interval de întreţinere şi service	Procedură de întreţinere
La fiecare 1500 de ore sau la 2 ani, în funcie de care situaie apare prima	• Înlocuii toate furtunurile hidraulice instabile.
Anual	• Înlocuii uleiul hidraulic.
Anual sau înainte de depozitare	• Retuai vopseaua sărită.

Proceduri permanente

Utilizarea elementelor de blocare cilindru

⚠ ATENŢIE

Braele încărcătorului pot coborî în timp ce sunt ridicate i strivi persoanele aflate dedesubt.

Instalai elementul (elementele) de blocare cilindru înainte de efectuarea lucrărilor de întreinere cu braele încărcătorului ridicate.

Instalarea elementelor de blocare cilindru

1. Demontai dispozitivul de ataare.
2. Ridicai la maxim braele încărcătorului.
3. Opriţi maşina şi scoateţi cheia.
4. Poziionai un element de blocare peste fiecare tijă de cilindru de ridicare (Figura 25).

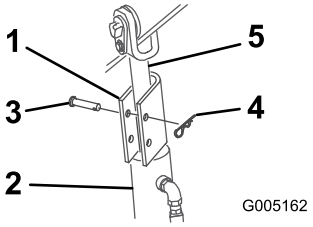

g005162

Figura 25

1. Element de blocare cilindru
2. Cilindru de ridicare
3. Ştift în formă de agrafă
4. Ştift cu cap şi gaură pentru cui spintecat
5. Tijă cilindru de ridicare

5. Fixai fiecare element de blocare cilindru cu un tift cu cap şi gaură pentru cui spintecat i un cui spintecat (Figura 25).
6. Coborâi **uor** braele încărcătorului până ce elementele de blocare cilindru intră în contact cu corpul cilindrului i capetele tijelor.

Îndepărtarea i depozitarea elementelor de blocare cilindru

Important: **Îndepărtai elementele de blocare cilindru de pe tije i fixai-le complet în poziia de depozitare înainte de a utiliza maina.**

1. Pornii maina.
2. Ridicai la maxim braele încărcătorului.
3. Opriţi maşina şi scoateţi cheia.
4. Îndepărtai tiftul cu cap şi gaură pentru cui spintecat i cuiul spintecat ce fixează fiecare element de blocare cilindru.
5. Îndepărtai elementele de blocare cilindru
6. Coborâi braele încărcătorului.
7. Instalai elementele de blocare cilindru peste furtunurile hidraulice i fixai-le cu tifturile cu cap şi gaură pentru cui spintecat i cuiele spintecate (Figura 26).

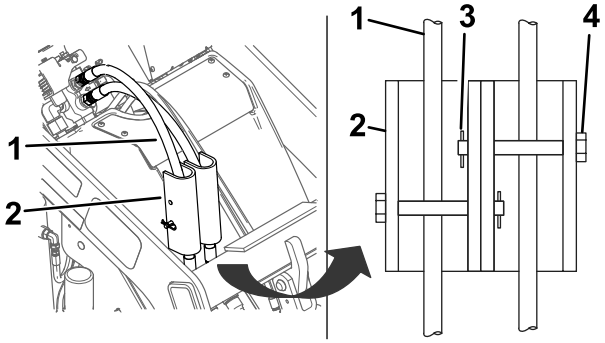

g304427

Figura 26

1. Furtunuri hidraulice
2. Elemente de blocare cilindru
3. Ştift în formă de agrafă
4. Ştift cu cap şi gaură pentru cui spintecat

Accesarea componentelor interne

⚠ ATENŢIE

Prin deschiderea sau îndepărtarea capacelor, capotelor i ecranelor de protecie în timp ce maina se află în funciune putei intra în contact cu piesele mobile i vă putei accidenta grav.

Înainte de a deschide orice capace, capote i ecrane de protecie, oprii maina, scoatei cheia din contact i lăsai maina să se răcească.

Îndepărtarea capotei

Notă: Dacă trebuie să ajungei la conectorii sau sigurana de alimentare electrică, dar nu putei ridica în siguranță braele încărcătorului pentru a îndepărta capota, consultai Îndepărtarea capacului frontal (Pagină 28).

1. Parcai maşina pe o suprafaţă uniformă.
2. Ridicai braele încărcătorului i instalai elementele de blocare cilindru.

   Notă: Dacă nu putei ridica braele încărcătorului utilizând puterea mainii, tragei în spate maneta pentru braele încărcătorului i utilizai un troliu pentru a le ridica.
3. Opriţi maşina şi scoateţi cheia.
4. Slăbii cele 4 piulie care fixează capota (Figura 27).

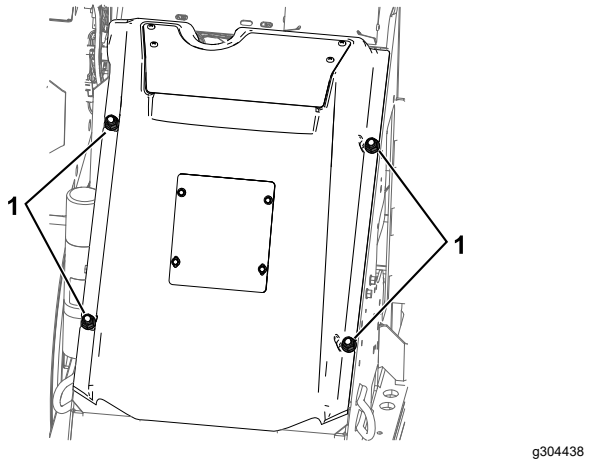

Figura 27

1. Piulie

5. Tragei capota de pe mină.

Îndepărtarea capacului frontal

Important: **Scoatei capacul frontal pentru a avea acces la conectorii i sigurana de alimentare electrică doar când nu este posibilă ridicarea în siguranță a braelor încărcătorului pentru a îndepărta capota.**

1. Parcai maşina pe o suprafaţă uniformă, coborâi braele încărcătorului i cuplai frâna de parcare.
2. Opriţi maşina şi scoateţi cheia.
3. Îndepărtai cele 4 uruburi care fixează capacul frontal i scoatei capacul (Figura 28).

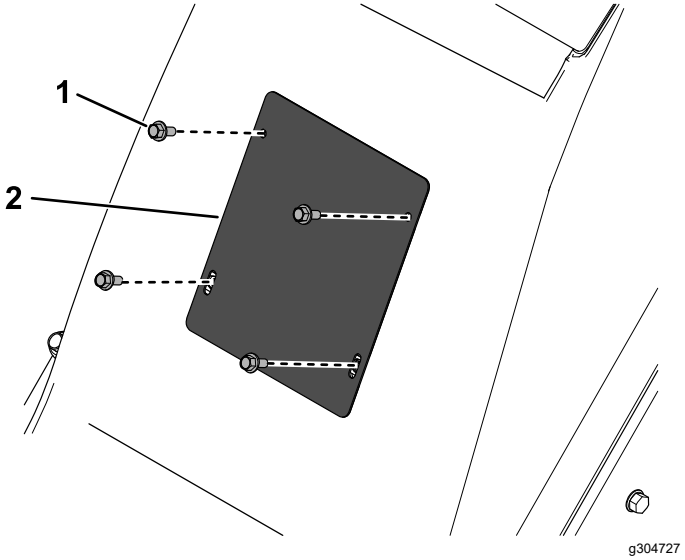

Figura 28

1. Şurub (4)
2. Capac frontal

Întreruperea alimentării electrice

Înainte de a efectua lucrări de service asupra mainii, întrerupei alimentarea cu energie electrică separând conectorii de alimentare electrică (Figura 29).

1. Parcai maşina pe o suprafaţă uniformă.
2. Ridicai braele încărcătorului i instalai elementele de blocare cilindru.
3. Opriţi maşina şi scoateţi cheia.
4. Scoatei capota; consultai Îndepărtarea capotei (Pagină 28).
5. Separai cei doi conectori de alimentare (Figura 29).
6. Efectuai reparaiile necesare.
7. Cuplai din nou conectorii înainte de a utiliza maina.

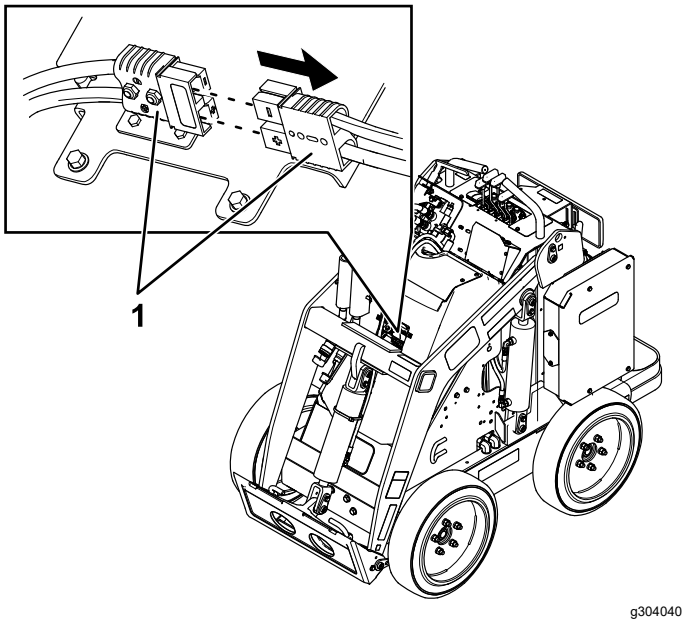

Figura 29

1. Conectori de alimentare electrică

⚠ AVERTISMENT

Dacă nu întrerupei alimentarea electrică a mainii, cineva o poate porni în mod accidental i cauza răniri grave.

Separai întotdeauna conectorii înainte de orice intervenie asupra mainii.

Lubrifiere

Lubrifierea mainii

Interval de service: Înainte de fiecare folosinţă sau zilnic (Lubrifiai imediat după fiecare spălare.)

Tip lubrifiant: Lubrifiant universal

1. Parcai maşina pe o suprafaţă uniformă, coborâi braele încărcătorului i cuplai frâna de parcare.
2. Opriţi maşina şi scoateţi cheia.
3. Curăai fitingurile lubrifiate cu o lavetă.
4. Conectai un pistol de lubrifiere la fiecare fiting (Figura 30 i Figura 31).

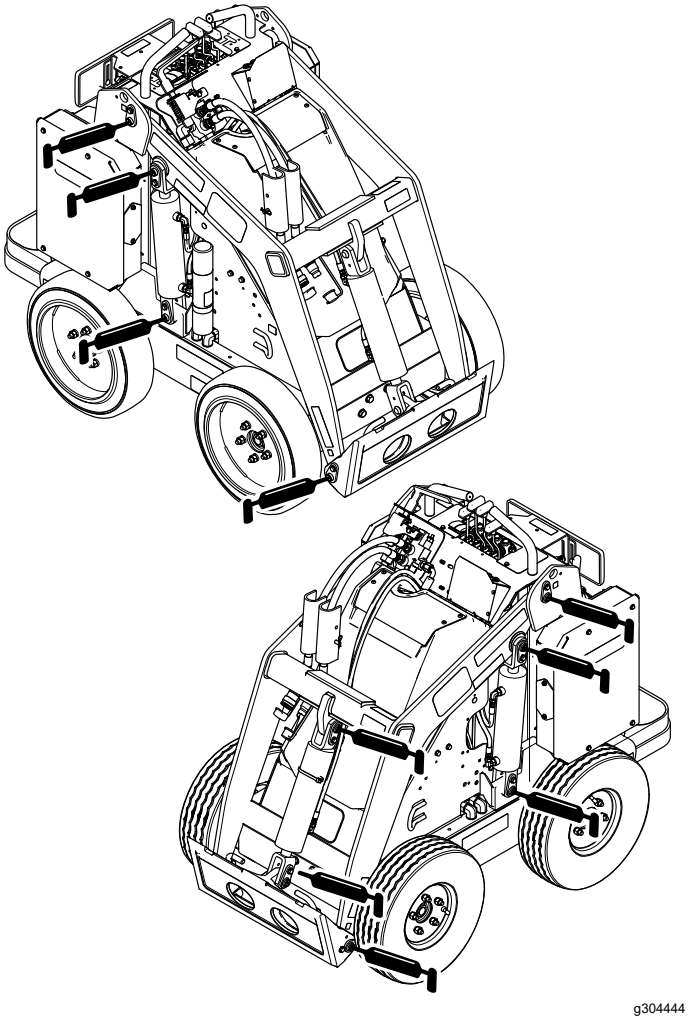

Figura 30

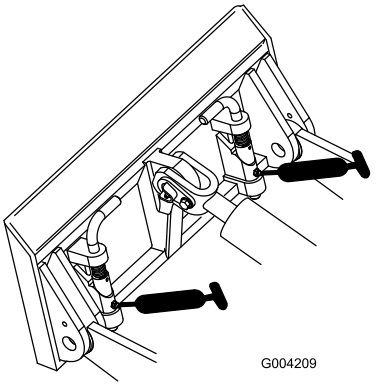

g004209

Figura 31

5. Pompai lubrifiant în fitinguri până ce acesta începe să se scurgă din rulmeni (aproximativ 3 pompări).
6. tergei excesul de lubrifiant.

Întreţinerea sistemului electric

Sigurană privind sistemul electric

- Separai conectorii de alimentare electrică înainte de repararea mainii.
- Încărcai bateria într-un spaiu deschis, bine ventilat, departe de scântei sau flăcări. Deconectai încărcătorul înainte de a conecta sau deconecta bateria. Purtai îmbrăcăminte de protecie i utilizai scule izolate.

Deconectarea sau conectarea mainii la sursa de alimentare electrică

Conectorii de alimentare electrică alimentează maina cu curent de la baterie. Întrerupei alimentarea separând conectorii; reluai alimentarea cuplând conectorii. Consultai Întreruperea alimentării electrice (Pagină 28).

Înlocuii Cureaua statică

Interval de service: Înainte de fiecare folosinţă sau zilnic—Verificai cureaua statică; dacă este uzată sau lipsete, înlocuii-o.

1. Parcai maşina pe o suprafaţă uniformă, coborâi braele încărcătorului i cuplai frâna de parcare.
2. Opriţi maşina şi scoateţi cheia.
3. Sub platformă, înlocuii cureaua statică, în modul prezentat în Figura 32.

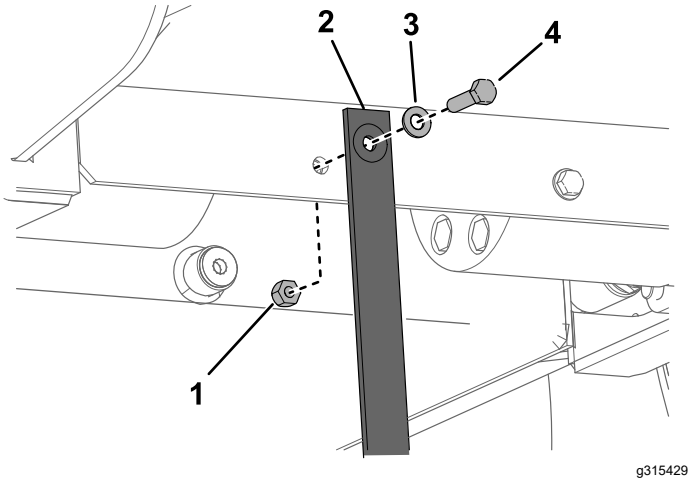

Figura 32

1. Piuliţă
2. Curea statică
3. Şaibă
4. Şurub

Service pentru baterii

Notă: Maina este echipată cu 7 baterii litiu-ion

Garania va fi anulată dacă încercai să deschidei compartimentul principal al unei baterii. Dacă o baterie are nevoie de service, contactai un centru de service autorizat pentru asistenă.

Eliminai sau reciclai bateriile litiu-ion conform prevederilor locale i federale.

Întreinerea încărcătorului de baterie

Important: **Toate componentele electrice trebuie să fie reparate doar de către un centru de service autorizat.**

Operatorul nu poate realiza lucrări de întreinere asupra încărcătorului, ci îl poate proteja doar împotriva deteriorării i a condiiilor meteo nefavorabile.

Întreinerea cablurilor încărcătorului de baterie

- Curăai cablurile cu o lavetă uor umedă după fiecare utilizare.
- Înfăurai cablurile atunci când nu sunt utilizate.
- Verificai periodic cablurile pentru a detecta eventuale deteriorări i înlocuii-le, dacă este necesar, cu piese de schimb aprobate de Toro.

Curăarea carcasei încărcătorului de baterie

Curăai carcasa cu o lavetă uor umedă după fiecare utilizare.

Service pentru sigurana fuzibilă

1. Parcai maşina pe o suprafaţă uniformă.
2. Ridicai braele încărcătorului i instalai elementele de blocare cilindru.
3. Opriţi maşina şi scoateţi cheia.
4. Scoatei capota; consultai Îndepărtarea capotei (Pagină 28).
5. Întrerupei alimentarea electrică a mainii; consultai Întreruperea alimentării electrice (Pagină 28).
6. Localizai sigurana fuzibilă i înlocuii-o (Figura 33).

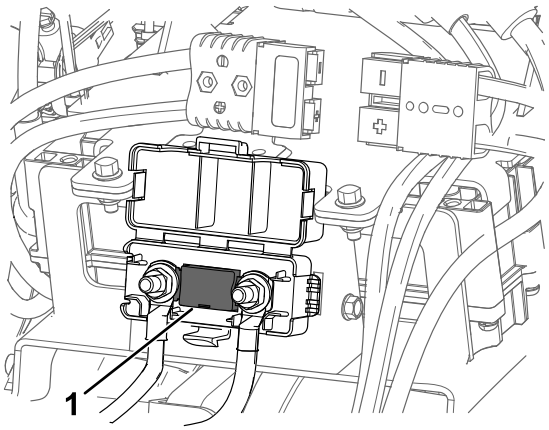

Figura 33

7. Strângeţi piuliele la un cuplu de 12-18 N m.
8. Cuplai conectorii de alimentare electrică.
9. Instalai capacul frontal.

Întreţinerea sistemului de angrenaj

Verificarea benzilor de rulare a anvelopelor

Interval de service: Înainte de fiecare folosinţă sau zilnic

Verificaţi dacă benzile de rulare ale anvelopelor prezintă urme de uzură. Înlocuii anvelopele dacă benzile de rulare sunt uzate i subiri.

Verificarea prezoanelor

Interval de service: După primele 8 ore

La intervale de 100 de ore

Verificai i strângei prezoanele la un cuplu de 68 N m.

Întreţinerea frânei

Testarea frânei de parcare

Interval de service: Înainte de fiecare folosinţă sau zilnic

1. Cuplai frâna de parcare; consultai Maneta frânei de parcare (Pagină 10).
2. Pornii maina.
3. Încercai să deplasai uor maina înainte sau înapoi.

   Notă: Maina se poate deplasa puin înainte de cuplarea completă a frânei de parcare.
4. Dacă maina se deplasează fără ca frâna de parcare să se cupleze complet, contactai un centru de service autorizat.

Întreţinerea sistemului hidraulic

Sigurană privind sistemul hidraulic

- Apelai imediat la un medic în cazul în care uleiul hidraulic intră în contact cu pielea. Uleiul care pătrunde în piele trebuie să fie eliminat chirurgical în interval de câteva ore de un medic.
- Asigurai-vă că toate furtunurile i conductele cu ulei hidraulic sunt în stare bună i toate racordurile i fitingurile hidraulice sunt etane înainte de a presuriza sistemul hidraulic.
- inei faa i alte pări ale corpului la distană de infiltraii sau duze care pulverizează ulei hidraulic sub presiune.
- Utilizai carton sau hârtie pentru a detecta scurgerile de ulei hidraulic.
- Depresurizai în sigurană sistemul hidraulic înainte de orice intervenie asupra acestuia.

Depresurizarea sistemului hidraulic

Pentru a depresuriza sistemul hidraulic în timp ce maina este pornită, decuplai circuitul hidraulic auxiliar i coborâi complet braele încărcătorului.

Pentru a depresuriza sistemul hidraulic în timp ce maina este oprită, deplasai maneta pentru circuitul hidraulic auxiliar între poziia pentru mers înainte i cea pentru mers înapoi pentru a depresuriza circuitul hidraulic auxiliar, deplasai maneta de înclinare a dispozitivului de ataare în faă i în spate i deplasai în faă maneta pentru braele încărcătorului pentru a le coborî (Figura 34).

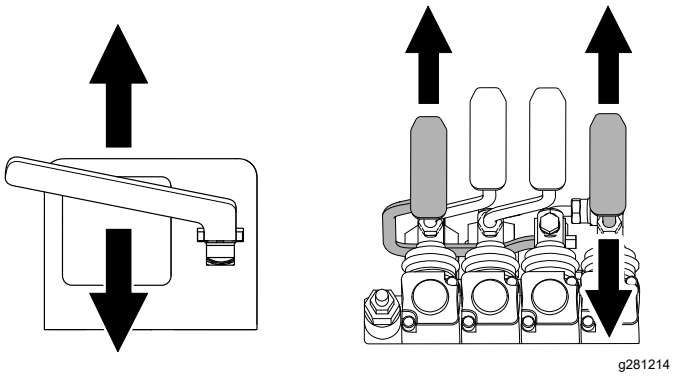

Figura 34

Specificaiile uleiului hidraulic

Capacitate rezervor de ulei hidraulic: 56 litri

Utilizai doar 1 dintre următoarele uleiuri hidraulice:

- **Lichid de transmisie/hidraulic Toro Premium pentru tractor** (pentru mai multe informaii, adresai-vă unui centru de service autorizat)
- **Lichid hidraulic cu durată extinsă de viaă Toro PX** (pentru mai multe informaii, adresai-vă unui centru de service autorizat)
- Dacă niciunul din cele două uleiuri Toro de mai sus nu sunt disponibile, putei utiliza un alt ulei hidraulic universal pentru tractor (UHUT), dar trebuie să fie doar produse convenionale, pe bază de petrol. Specificaiile trebuie să se încadreze în intervalul menionat pentru toate proprietăile produsului de mai jos, iar uleiul trebuie să respecte standarde industriale specificate. Adresai-vă furnizorului dumneavoastră de ulei hidraulic pentru a stabili dacă acesta din urmă îndeplinete aceste specificaii.

  Notă: Toro nu îi asumă răspunderea pentru daunele provocate de utilizarea unor produse necorespunzătoare; aadar, utilizai doar produse de la producători consacrai care garantează pentru recomandările furnizate.

Proprietăi produs	
Vâscozitate, ASTM D445	cSt la 40 °C: 55–62
	cSt la 100 °C: 9,1–9,8
Indice de vâscozitate, ASTM D2270	De la 140 la 152
Punct de curgere, ASTM D97	De la –43 °C la –37 °C
Standarde industriale	
API GL-4, AGCO Powerfluid 821 XL, Ford New Holland FNHA-2-C-201.00, Kubota UDT, John Deere J20C, Vickers 35VQ25 i Volvo WB-101/BM	

Notă: Multe uleiuri hidraulice sunt aproape incolore, detectarea scurgerilor fiind dificilă. Un aditiv colorant rou pentru uleiul hidraulic este disponibil în flacoane de 20 ml. Un flacon este suficient pentru 15 până la 22 litri de ulei hidraulic. Nr. piesă de comandă 44-2500 de la un centru de service autorizat.

Verificarea nivelului de ulei hidraulic

Interval de service: La intervale de 25 de ore

Verificai nivelul de ulei hidraulic înainte de prima pornire a mainii i după fiecare 25 de ore de funcionare.

Consultai Specificaiile uleiului hidraulic (Pagină 33).

Important: **Utilizai întotdeauna uleiul hidraulic corect. Uleiurile nerecomandate vor deteriora sistemul hidraulic.**

1. Parcai maşina pe o suprafaţă uniformă, îndepărtai orice dispozitiv de ataare, cuplai frâna de parcare, ridicai braele încărcătorului i instalai elementele de blocare cilindru.
2. Oprii maina, scoatei cheia i lăsai maina să se răcească.
3. Îndepărtai capota/capacul frontal.
4. Curăai zona din jurul buonului rezervorului de ulei hidraulic (Figura 35).
5. Îndepărtai capacul buonului rezervorului de ulei hidraulic i verificai nivelul uleiului pe jojă (Figura 35).

   Nivelul uleiului trebuie să se situeze între marcajele de pe jojă.

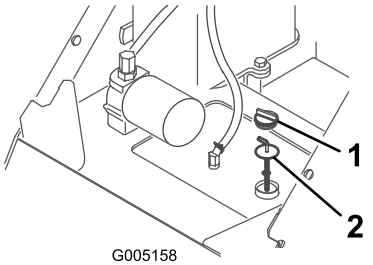

g005158

Figura 35

1. Capac buon
2. Jojă

6. Dacă nivelul este scăzut, completai-l până la nivelul adecvat.
7. Punei la loc capacul buonului.
8. Instalai capota/capacul frontal.
9. Îndepărtai i depozitai elementele de blocare cilindru i coborâi braele încărcătorului.

Înlocuirea filtrului hidraulic

Interval de service: După primele 8 ore

La intervale de 400 de ore

Important: **Nu înlocuii un filtru de ulei auto; în caz contrar, sistemul hidraulic poate fi grav avariat.**

1. Parcai maşina pe o suprafaţă uniformă, îndepărtai orice dispozitiv de ataare, cuplai frâna de parcare, ridicai braele încărcătorului i instalai elementele de blocare cilindru.
2. Opriţi maşina şi scoateţi cheia.
3. Îndepărtai capota.
4. Aezai o tavă de golire sub filtru,
5. Îndepărtai filtrul vechi (Figura 36) i curăai suprafaa adaptorului filtrului.

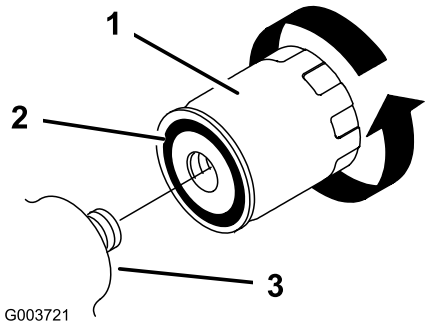

g003721

Figura 36

1. Filtru hidraulic
2. Garnitură
3. Adaptor filtru

6. Aplicai un strat subire de ulei hidraulic pe garnitura din cauciuc a filtrului nou (Figura 36).
7. Instalai filtrul hidraulic nou pe adaptor (Figura 36). Strângei-l în sensul acelor de ceasornic până ce garnitura din cauciuc intră în contact cu adaptorul filtrului, apoi strângei filtrul cu încă jumătate (½) de tură.
8. Curăai uleiul scurs, dacă este cazul.
9. Pornii maina i lăsai-o să funcioneze timp de aproximativ 2 minute pentru a elimina aerul din sistem.
10. Opriţi maşina şi verificai dacă există scurgeri.
11. Verificai nivelul de ulei hidraulic din rezervor; consultai Verificarea nivelului de ulei hidraulic (Pagină 34). Completai până la marcajul de pe jojă. Nu umpleţi excesiv rezervorul.
12. Instalai capota.
13. Îndepărtai i depozitai elementele de blocare cilindru i coborâi braele încărcătorului.

Înlocuirea uleiului hidraulic

Interval de service: Anual

1. Parcai maşina pe o suprafaţă uniformă, îndepărtai orice dispozitiv de ataare, cuplai frâna de parcare, ridicai braele încărcătorului i instalai elementele de blocare cilindru.
2. Opriţi maşina şi scoateţi cheia.
3. Îndepărtai capota.
4. Aezai o tavă mare de golire sub mină, cu o capacitate de cel puin 61 litri.
5. Scoatei buonul de golire din partea inferioară a rezervorului hidraulic i lăsai uleiul să se scurgă complet (Figura 37).

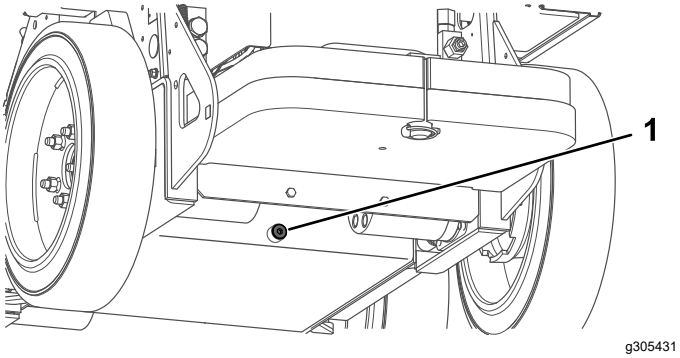

Figura 37

1. Buşon de golire

6. Montai buşonul de golire.
7. Umplei rezervorul cu ulei hidraulic; consultai Specificaiile uleiului hidraulic (Pagină 33).

   Notă: Eliminaţi uleiul uzat la un centru de reciclare certificat.
8. Instalai capota.
9. Îndepărtai i depozitai elementele de blocare cilindru i coborâi braele încărcătorului.

Curăţare

Îndepărtarea reziduurilor

Interval de service: Înainte de fiecare folosinţă sau zilnic

1. Parcai maşina pe o suprafaţă uniformă, coborâi braele încărcătorului i cuplai frâna de parcare.
2. Opriţi maşina şi scoateţi cheia.
3. Curăai reziduurile de pe mină.

   Important: **Îndepărtai murdăria mai degrabă prin aspirare decât prin spălare. Dacă utilizai apă, nu permitei pătrunderea acesteia în componentele electrice i supapele hidraulice.**
4. Îndepărtai i depozitai elementele de blocare cilindru i coborâi braele încărcătorului.

Spălarea mainii

Pentru spălarea mainii utilizând un aparat cu presiune:

- Purtai echipament personal de protecie adecvat pentru aparatul de spălat cu presiune.
- Lăsai toate proteciile montate pe mină.
- Nu îndreptai jetul de apă înspre componentele electronice.
- Nu îndreptai jetul de apă înspre marginile autocolantelor.
- Îndreptai jetul de apă doar înspre exteriorul mainii. Nu îndreptai jetul de apă direct înspre orificiile mainii.
- Îndreptai jetul de apă doar înspre pările murdare ale mainii.
- Utilizai o duză cu un unghi de pulverizare de 40 de grade sau mai mare. Duzele cu un unghi de pulverizare de 40 de grade sunt de obicei albe.
- inei vârful aparatului de spălat cu presiune la cel puin 61 cm distană de suprafaa spălată.
- Utilizai doar aparate de spălat cu o presiune sub 137,89 bar i un debit sub 7,6 litri pe minut.
- Înlocuiţi autocolantele deteriorate sau exfoliate.
- Lubrifiai toate punctele de lubrifiere după spălare; consultai Lubrifierea mainii (Pagină 29).

Depozitare

Depozitarea în sigurană

- Oprii maina, scoatei cheia, ateptai oprirea tuturor pieselor mobile i lăsai maina să se răcească înainte de depozitarea acesteia.
- Nu depozitaţi maşina în apropierea unor flăcări.

Depozitarea maşinii

1. Parcai maşina pe o suprafaţă uniformă, coborâi braele încărcătorului i cuplai frâna de parcare.
2. Opriţi maşina şi scoateţi cheia.
3. Îndepărtai murdăria i stratul depus la exteriorul întregii maini.

   Important: **Spălai maina utilizând detergent slab concentrat i apă. Evitai excesul de apă, în special în apropierea panoului de comandă, a pompelor hidraulice i a motoarelor.**
4. Lubrifiai maina; consultai Lubrifierea mainii (Pagină 29).
5. Strângei prezoanele la cuplul indicat; consultai Verificarea prezoanelor (Pagină 32).
6. Verificai nivelul de ulei hidraulic; consultai Verificarea nivelului de ulei hidraulic (Pagină 34).
7. Verificai i strângei toate elementele de fixare. Reparai sau înlocuii orice piese uzate, deteriorate sau lipsă.
8. Vopsiţi toate suprafeţele zgâriate sau de metal gol cu vopsea furnizată de un centru de service autorizat.
9. Depozitaţi maina într-un spaţiu de depozitare sau garaj uscat şi curat. Scoatei cheia din contact i păstrai-o într-un loc sigur.
10. Pentru depozitarea pe termen lung, respectai cerinele privind depozitarea bateriei; consultai Cerine privind depozitarea bateriei (Pagină 36)-
11. Acoperiţi maina pentru a o proteja şi a o menine curată.

Cerine privind depozitarea bateriei

Notă: Nu este obligatoriu să îndepărtai bateriile de pe utilaj în vederea depozitării.

Important: **Temperaturile în afara acestui interval vor deteriora bateriile.**

Temperatura la care se depozitează bateriile va afecta durata de viaă a acestora. Depozitarea pe perioade lungi de timp la temperaturi înalte va reduce durata de viaă a bateriei. Depozitai utilajul într-un loc răcoros (cu temperaturi peste pragul de înghe).

Condiii de temperatură pentru depozitare

Condiii de depozitare	Condiii de temperatură
Condiii de depozitare normale	Între –20 şi 45 °C
Căldură extremă – maximum 1 lună	Între 45 şi 60 °C
Frig extrem – maximum 3 luni	Între –30 şi –20 °C

- Pentru o perioadă de depozitare între **1 i 6 luni**, încărcai sau descărcai bateriile până la 50%.

  Notă: Un nivel de încărcare de 50% va maximiza durata de viaă a bateriei mai bine decât un nivel de încărcare de 100%.
- Pentru o perioadă de depozitare de minimum **6 luni**, încărcai bateriile până la 100%.

  Notă: Acest lucru asigură faptul că bateriile nu vor scădea sub un nivel de încărcare de 50% pe perioada depozitării.
- Pentru o perioadă de depozitare de minimum **12 luni**, verificai nivelul de încărcare la fiecare 6 luni. Dacă nivelul de încărcare este sub 50%, trebuie să încărcai bateriile până la 100%.
- După încărcarea bateriilor, deconectai încărcătorul de la sursa de alimentare. Deconectai conectorul principal în timpul depozitării pentru a minimiza gradul de descărcare a bateriilor.
- Dacă lăsai încărcătorul conectat la utilaj, acesta se va opri după încărcarea completă a bateriilor i nu va mai porni decât după ce va fi deconectat i reconectat.

Înlăturarea defecţiunilor

Depanarea mainii

Problemă	Cauze posibile	Acţiuni corective
Maina nu pleacă de pe loc.	1. Frâna de parcare este cuplată. 2. Nivel scăzut de ulei hidraulic. 3. Sistemul hidraulic este deteriorat.	1. Eliberai frâna de parcare. 2. Adăugai ulei hidraulic în rezervor. 3. Contactaţi centrul de service autorizat.
În repaus, braele încărcătorului coboară cu mai mult de 7,6 cm pe oră (normal este sub 7,6 cm pe oră).	1. Scurgere la nivelul bobinei supapei.	1. Contactaţi centrul de service autorizat.
În repaus, braele încărcătorului coboară rapid 5 cm, apoi se opresc.	1. Scurgeri la nivelul garniturilor cilindrilor.	1. Înlocuii garniturile.
Maina nu se încarcă.	1. Temperatura este mai mare de 60 °C sau mai mică de –5 °C.	1. Încărcai maina la temperaturi între –5°C i 60°C.

Coduri de eroare încărcător baterie

Problemă	Cauze posibile	Acţiuni corective
Codul E-0-0-1 sau E-0-4-7	1. Tensiune înaltă baterie	1. Asigurai-vă că tensiunea bateriei este corectă i cablurile sunt bine conectate; asigurai-vă că bateria este în stare bună de funcionare.
Codul E-0-0-4	1. A fost detectat un defect al sistemului de gestionare a bateriei sau al bateriei	1. Contactaţi un centru de service autorizat.
Codul E-0-0-7	1. A fost depăită limita de Ah a bateriei	1. Cauzele posibile includ starea precară a bateriei, baterie profund descărcată, conexiune incorectă a bateriei i/sau sarcină parazită ridicată în timpul încărcării. Soluii posibile: înlocuii bateriile. Deconectai sarcinile parazite. Această eroare va dispărea imediat ce încărcătorul este resetat printr-un ciclu de curent continuu.
Codul E-0-1-2	1. Eroare polaritate inversă	1. Conexiune incorectă între baterie i încărcător. Asigurai-vă că bateria este conectată corect.
Codul E-0-2-3	1. Eroare tensiune ridicată c.a. (>270 V c.a.)	1. Conectai încărcătorul la o sursă c.a. care furnizează curent alternativ între 85–270 V c.a./45–65 Hz.
Codul E-0-2-4	1. Iniializare încărcător euată	1. Încărcătorul nu a putut fi pornit corect. Deconectai sursa c.a. i bateria timp de 30 de secunde i încercai din nou.
Codul E-0-2-5	1. Eroare oscilaie tensiune c.a. scăzută	1. Sursa c.a. este instabilă. Cauza ar putea fi un generator subdimensionat sau cabluri de intrare cu dimensiuni foarte mici. Conectai încărcătorul la o sursă c.a. care furnizează curent alternativ între 85–270 V c.a./45–65 Hz.

Problemă	Cauze posibile	Acţiuni corective
Codul E-0-3-7	1. Reprogramare euată	1. Eroare de upgrade software sau de script. Asigurai-vă că noul software este corect.
Codul E-0-2-9, E-0-3-0, E-0-3-2, E-0-4-6 sau E-0-6-0	1. Eroare de comunicare cu bateria	1. Verificai dacă bateria este conectată corect la cablurile de semnal.

Coduri de defect încărcător baterie

Problemă	Cauze posibile	Acţiuni corective
F-0-0-1, F-0-0-2, F-0-0-3, F-0-0-4, F-0-0-5, F-0-0-6 sau F-0-0-7	1. Defect intern încărcător	1. Deconectai sursa c.a. i bateria timp de cel puin 30 de secunde i încercai din nou. Dacă defectul persistă, contactaţi un centru de service autorizat.

Declaraie de confidenialitate SEE/MB

Utilizarea datelor dumneavoastră cu caracter personal de către Toro

The Toro Company („Toro”) vă respectă intimitatea. Când achiziionai produsele noastre, putem colecta anumite date cu caracter personal care vă aparin direct de la dumneavoastră sau prin intermediul distribuitorului local Toro. Toro utilizează aceste date pentru a-i îndeplini obligaiile contractuale, cum ar fi înregistrarea garaniei dumneavoastră, procesarea revendicării dumneavoastră de garanie sau pentru a vă contacta în cazul rechemării produselor, i în scopul derulării de activităi economice legitime, cum ar fi măsurarea gradului de satisfacie a clienilor, îmbunătăirea produselor noastre sau oferirea de informaii despre produse care v-ar putea interesa. Toro poate partaja informaiile dumneavoastră cu filialele, societăile afiliate, distribuitorii sau alţi parteneri de afaceri în legătură cu aceste activităţi. De asemenea, putem dezvălui datele dumneavoastră cu caracter personal în condiiile prevăzute de lege sau pentru vânzări, achiziii sau fuziuni. Nu vom vinde informaţiile dumneavoastră cu caracter personal niciunei alte companii în scop comercial.

Păstrarea datelor dumneavoastră cu caracter personal

Toro va păstra datele dumneavoastră cu caracter personal atâta timp cât sunt necesare pentru scopurile menionate anterior i în conformitate cu prevederile legale. Pentru mai multe informaii despre perioadele aplicabile pentru păstrarea datelor, contactai-ne la legal@toro.com.

Obligaiile Toro privind securitatea

Datele dumneavoastră caracter personal pot fi procesate în SUA sau într-o altă ară în care legislaia pentru protecia datelor cu caracter personal este mai puin strictă decât în ara dumneavoastră. Ori de câte ori transferăm datele dumneavoastră cu caracter personal în afara ării dumneavoastră, vom lua măsurile prevăzute prin lege pentru a asigura un nivel adecvat de securitate pentru protejarea datelor dumneavoastră i pentru a ne asigura că sunt procesate în sigurană.

Acces i corectare

Avei dreptul să corectai i să revizuii datele dumneavoastră cu caracter personal, să refuzai sau să restricionai procesarea datelor dumneavoastră. Pentru aceasta, contactai-ne la legal@toro.com. Dacă avei nelămuriri cu privire la modul în care Toro procesează informaiile dumneavoastră, vă rugăm să ni le transmitei direct. Reinei că cetăenii ărilor membre UE au dreptul să depună reclamaii la Autoritatea pentru protecia datelor cu caracter personal.

Informaii despre avertismente conform Propunerii 65 a statului California

Ce este un avertisment?

Un produs comercializat poate avea o etichetă de avertizare precum cea de mai jos:

AVERTISMENT: Poate cauza cancer sau poate fi toxic pentru reproducere – www.p65Warnings.ca.gov.

Ce este Propunerea 65?

Propunerea 65 se aplică tuturor companiilor care activează în California, comercializează produse în California sau fabrică produse care pot fi comercializate sau aduse în California. Aceasta prevede ca Guvernatorul Californiei să întocmească i să publice o listă de substane chimice cunoscute ca provocând cancer, malformaii congenitale i/sau alte tulburări de reproducere. Actualizată anual, lista include sute de substane chimice întâlnite în multe articole din viaa de zi cu zi. Scopul Propunerii 65 este de a informa publicul larg cu privire la expunerea la aceste substane chimice.

Propunerea 65 nu interzice comercializarea produselor ce conin aceste substane chimice, ci impune afiarea unor avertismente pe produs, ambalajul sau documentaia produsului. În plus, un avertisment conform Propunerii 65 nu înseamnă că un produs încalcă standardele sau cerinele de sigurană. De fapt, guvernul Californiei a clarificat că un avertisment aferent Propunerii 65 „nu este acelai lucru cu o decizie de reglementare conform căreia un produs este sigur sau nesigur”. Multe dintre aceste substane chimice au fost utilizate timp de mai muli ani în produse folosite în viaa de zi cu zi fără ca efectul lor dăunător să fie documentat. Pentru informaii suplimentare, accesaihttps://oag.ca.gov/prop65/faqs-view-all.

Un avertisment conform Propunerii 65 înseamnă că o companie (1) a evaluat expunerea i a concluzionat că depăete „nivelul fără risc semnificativ”; sau (2) a ales să furnizeze un avertisment pe baza înelegerii sale legate de prezena unei substane chimice din listă, fără a încerca să evalueze expunerea.

Această lege se aplică oriunde?

Avertismentele conform Propunerii 65 sunt impuse doar de legislaia statului California. Aceste avertismente pot fi întâlnite pe întreg teritoriul Californiei în diferite stabilimente, inclusiv dar fără a se limita la, restaurante, magazine alimentare, hoteluri, coli i spitale, precum i pe o varietate mare de produse. În plus, unii comerciani cu amănuntul online i care livrează comenzile prin potă introduc avertismente conform Propunerii 65 pe site-urile lor web sau în cataloage.

Cum se plasează avertismentele din statul California în raport cu limitele federale?

Standardele Propunerii 65 sunt adesea mai riguroase decât cele federale i internaionale. Diverse substane necesită un avertisment conform Propunerii 65 la niveluri mult mai mici decât limitele federale de intervenie. De exemplu, standardul Propunerii 65 pentru avertismente legate de plumb este 0,5 µg/zi, mult sub standardele federale i internaionale.

De ce nu au toate produsele similare un astfel de avertisment?

- Eticheta cu avertismente conform Propunerii 65 este necesară pentru produsele comercializate în California, nefiind impusă pentru produse similare comercializate în altă parte.
- O companie implicată într-un proces legat de Propunerea 65 i care a ajuns la un acord poate fi nevoită să utilizeze avertismente pentru produsele sale, în timp ce alte companii care fabrică produse similare nu au aceeai obligaie.
- Propunerea 65 nu este aplicată în mod consecvent.
- Companiile pot decide să nu furnizeze avertismente deoarece au ajuns la concluzia că nu trebuie să facă acest lucru conform Propunerii 65; absena avertismentelor de pe un produs nu înseamnă că produsul respectiv nu conine niveluri similare de substane chimice listate.

De ce include Toro acest avertisment?

Toro a decis să furnizeze consumatorilor cât mai multe informaii posibile astfel încât acetia să ia decizii informate cu privire la produsele pe care le achiziionează i utilizează. Toro furnizează avertismente în unele cazuri pe baza cunotinelor sale privind prezena unei sau a mai multor substane chimice specificate, fără a evalua nivelul de expunere, deoarece nu pentru toate substanele chimice specificate există limite de expunere. Dei gradul de expunere al produselor Toro poate fi neglijabil sau se încadrează în gama „fără risc semnificativ”, din exces de prudenă, Toro a decis să furnizeze avertismente conform Propunerii 65. Mai mult, dacă nu furnizează aceste avertismente, compania Toro poate fi acionată în justiie de statul California sau pări private care caută să aplice Propunerea 65 i poate face obiectul unor sanciuni semnificative.