Form No. 3322-831 Rev A

TORO®

824

Snöslunga

Modell nr. 38053—200000001 och upp

Bruksanvisning

CE

Svenska (S)

Innehållsförteckning

	Sida
Inledning	2
Säkerhetsföreskrifter	3
Allmänna säkerhetsföreskrifter för snöslungor	3
Säkerhetsföreskrifter för Toro snöslungor	4
Bullernivå	5
Ljudstyrka	5
Vibrationsnivå	5
Symboler	6
Montering	9
Reservdelar	9
Montering av handtaget	9
Montering av växelväljarstång	10
Montering av hjuldrivningsstång	10
Montering av reglagelänkaget för matarskruven/impellern	11
Montering av utkastare	11
Montering av reglagestången till utkastaren	12
Skruva fast strålriktaren	12
Före start	12
Fylla olja i motorns vevhus	12
Fylla bensin i bränsletanken	13
Kontroll av däcktryck	14
Körning	14
Reglage	14
Demontering av förvärmaren	15
Montering av förvärmaren	15
Starta motorn	15
Stanna motorn	16
Körning med frihjul eller drivning	16
Tips vid snöröjning	16
Underhåll	17
Rekommenderat underhåll	17
Kontroll av oljenivån i motorn	19
Byte av motorolja	19
Kontroll av fett i matarskruvväxeln	19
Justering av hjuldrivningen	19
Byte av drivrem för hjuldrivningen	20
Justering av drivrem för matarskruv/impeller	21
Byte av drivrem för matarskruv/impeller	22
Justering av medar och skrapa	22
Smörjning av snöslungan	23
Byta tändstift	24
Tömma bränsletanken	24
Felsökning	25
Förvaring	27
Preparering av bränslesystemet	27
Motorpreparering	28
Preparering av snöslungan	28
Tillbehör	28

Inledning

Tack för att du köpt en Toro-produkt. Vi vill att du ska vara helt nöjd med din nya produkt.

Läs bruksanvisningen noga så att du lär dig att använda och underhålla produkten på rätt sätt. Informationen i bruksanvisningen hjälper dig och andra att undvika personskador och skador på produkten. Även om Toro konstruerar och bygger säkra produkter, så är det du som är ansvarig för att produkten används på rätt och säkert sätt.

Ha modell- och serienummer tillgängliga när du kontaktar din auktoriserade återförsäljare för att få hjälp, köpa Toro originalreservdelar eller vill ha annan information. Etiketten med modell- och serienummer sitter på produkten enligt figur 1.

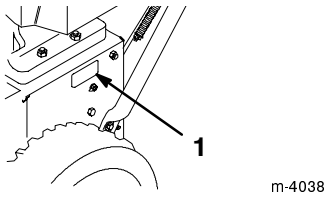

Figur 1

1. Etikett med modell- och serienummer

Skriv produktens modell- och serienummer nedan så är det lätt att hitta.

Modell nr: _____

Serie nr: _____

Toros varningssystem i handboken anger möjliga risker med särskilda säkerhetsmeddelanden som hjälper dig och andra att undvika personskador, i värsta fall döden. Signalorden FARA, VARNING och FÖRSIKTIGHET används för att ange risknivån.

FARA anger stor fara som leder till allvarlig personskada eller döden om föreskrifterna inte följs.

VARNING anger fara som kan leda till allvarlig personskada eller döden om föreskrifterna inte följs.

©2000 **The Toro Company**
8111 Lyndale Ave. South
Bloomington, MN 55420-1196

Med ensamrätt
Tryckt i USA

FÖRSIKTIGHET anger fara som kan leda till mindre eller medelsvår personskada om föreskrifterna inte följs.

Två andra beteckningar används för att märka ut föreskrifter. **"Viktigt"** anger speciell mekanisk information och **"Obs"** anger allmän information värd att uppmärksamma.

Vad som är maskinens vänstra och högra sida definieras utifrån när man står i normalt körläge bakom handtaget.

Säkerhetsföreskrifter

Denna snöslunga uppfyller eller överskrider specifikationerna i B71.3 från American National Standards Institute och standarden ISO 8437 som gällde vid tiden för tillverkning. Felaktig användning eller missbruk från operatörens eller ägarens sida kan dock resultera i skada. Följ dessa säkerhetsföreskrifter för att minska risken för skada.

Denna snöslunga är konstruerad och testad och är säker och effektiv, förutsatt att den används strikt efter säkerhetsföreskrifterna nedan. Följs inte nedanstående anvisningar **kan det resultera i kroppsskador.**

Det är viktigt att du och andra användare av snöslungan läser och förstår innehållet i handboken innan motorn ens startas. Då uppnås högsta säkerhet, bästa prestanda och ni lär känna maskinen. Var särskilt uppmärksam på varningssymbolen ⚠ som betyder FÖRSIKTIGHET, VARNING eller FARA—"föreskrifter för personlig säkerhet". Läs anvisningarna eftersom de rör säkerheten. Personskador kan bli följden om föreskrifterna inte följs.

Allmänna säkerhetsföreskrifter för snöslungor

Följande instruktioner har anpassats från standarden B71.3 från ANSI/OPEI och ISO-standarden 8437 som gällde vid tiden för tillverkning. Information eller terminologi som är specifik för Toros snöslungor ges i parentes.

Övning

- Läs bruksanvisningen noga. Bekanta dig ordentligt med reglagen och hur utrustningen ska användas. Lär dig hur man stannar maskinen och hur reglagen snabbt kopplas ur.
- Låt aldrig barn köra maskinen. Låt aldrig vuxna använda maskinen utan ordentlig undervisning.
- Håll arbetsområdet fritt från människor, speciellt småbarn och sällskapsdjur.
- Var försiktig så att du inte halkar eller ramlar, särskilt när du kör bakåt.

Förberedelser

- Inspektera noga området där maskinen ska köras och ta bort dörrmattor, kälkar, brädor, trådar och andra föremål.
- Koppla ur alla kopplingar och lägg växeln i friläge innan motorn startas.
- Kör inte maskinen utan att ha ordentliga vinterkläder. Bär skor som ger bra grepp på hala underlag.
- Var försiktig med bränslet, det är mycket eldfarligt.
  - Använd en godkänd bränsledunk.
  - Fyll aldrig på bensin medan motorn är igång eller är varm.
  - Fyll på bränsle utomhus och var extremt försiktig. Fyll aldrig på tanken inomhus.
  - Sätt på tanklocken ordentligt och torka upp utspillt bränsle.
- Använd endast nätsladden som följde med snöslungan och i rätt sorts uttag när sladden används för elstart.
- Justera höjden på matarskruvhuset vid röjning av grusgångar (Detta är inte nödvändigt på enstegs-snöslungor.)
- Gör aldrig några justeringar med motorn igång, utom när det särskilt anges av Toro.
- Låt motor och maskin anta utomhustemperatur innan du börjar snöröjningen.
- All körning av motorredskap kan resultera i att främmande föremål kastas in i ögonen. Bär alltid skyddsglasögon eller visir under körning och vid justering och reparation.

Körning

- Håll inte händer eller fötter nära eller under roterande delar. Håll dig alltid borta från utkastaröppningen.
- Var extremt försiktig vid körning på och korsning av grusgångar, trottoarer och vägar. Se upp för dolda faror och trafik.
- Stanna motorn om du kört på något föremål. Ta bort tändkabeln och se efter noga om snöslungan skadats. Reparera skadorna omedelbart innan du startar och kör den igen.
- Stanna motorn och leta rätt på orsaken om apparaten börjar vibrera onormalt. Vibrationer är vanligen ett tecken på att något är fel.
- Stanna motorn när du lämnar körpositionen, innan matarskruven/impellerhuset och utkastaren rensas och vid reparation, inställningar och vid kontroller.

- Se till att matarskruv/impeller och rotorblad samt alla rörliga delar har stannat före rengöring, reparation och kontroll. Lossa tändkabeln och håll den borta från stiftet så att motorn inte startar oavsiktligt.
- Kör inte motorn inomhus, utom vid start och när snöslungan körs in eller ut ur huset. Öppna ytterdörrarna, avgaser är farliga.
- Röj aldrig snö tvärsöver sluttningar och kör inte på skrå. Var mycket försiktig när du svänger i sluttningar. Försök inte att röja i branta sluttningar.
- Kör aldrig snöslungan utan att skydd, plåtar och andra skyddsanordningar sitter på plats.
- Kör aldrig snöslungan intill glasföremål, bilar, fönsteröppningar, kanter etc, utan att rikta snöstrålen åt rätt håll. Håll barn och sällskapsdjur på avstånd.
- Överbelasta inte maskinen genom att försöka röja för snabbt.
- Kör aldrig maskinen fort på halt underlag. Titta bakåt och var försiktig vid backning.
- Rikta aldrig snöstrålen mot kringstående och låt ingen komma framför maskinen.
- Koppla ur drivningen till matarskruven/impellern eller rotorbladen när snöslungan transporteras eller inte används.
- Använd bara redskap och tillbehör som godkänts av Toro, t.ex. hjulvikter, motvikter, kåpor etc. (Kontrollera med din auktoriserade återförsäljare vilka tillbehör som finns till din snöslunga.)
- Kör aldrig snöslungan om inte sikt och ljus är bra. Se till att du har fotfäste och håll ordentligt i handtagen. Gå, spring aldrig.

Underhåll och förvaring

- Kontrollera regelbundet att alla fästelement är korrekt åtdragna så att maskinen är i säkert bruksskick.
- Förvara aldrig maskinen med bränsle i tanken i en byggnad där det finns gnistkällor, t.ex. värmeelement och varmvattenberedare, torkskåp etc. Låt motorn kallna före förvaring i slutet utrymme.
- I bruksanvisningen beskrivs de viktiga detaljerna om snöslungan ska förvaras en längre tid.
- Underhåll eller byt efter behov ut etiketter med säkerhetsanvisningar och instruktioner.
- Kör maskinen några minuter efter snöröjningen så att inte matarskruven/impellern eller rotorbladen fryser fast. Förbli i körposition och koppla ur matarskruven/impellern eller rotorbladen med motorn igång, och lägg i hjuldrivningen i friläge och dra startsnörets handtag flera gånger för att undvika att det fryser fast. (När du drar i startsnöret hörs ett högt slamrande ljud. Detta skadar inte motorn eller startanordningen.)

Säkerhetsföreskrifter för Toro snöslungor

Nedan finns säkerhetsinformation som gäller specifikt för Toro-produkter, och annan säkerhetsinformation som inte finns i ANSI- eller ISO-standarderna.

- **Den roterande matarskruven/impellern eller rotorbladen kan slita av eller skada fingrar och händer.** Håll dig bakom handtagen och undan utkastaröppningen under körningen. **Håll ansikte, händer, fötter och andra kroppsdelar och klädesplagg borta från dolda rörliga och roterande delar.**
- **Stäng av motorn ta ur nyckeln och vänta tills alla rörliga delar stannat** innan snöslungan rengörs, repareras eller kontrolleras och innan utkastaren rensas. Lossa dessutom tändkabeln från tändstiftet och håll den borta från stiftet för att förhindra oavsiktliga starter.
- Använd en pinne, **inte händerna**, för att ta bort skräp från utkastaren.
- Stanna motorn, tag ur nyckeln och vänta tills alla rörliga delar stannat **innan** du lämnar körpositionen bakom handtagen.
- Bär inte löst sittande plagg som kan fastna i rörliga delar.
- Reparera före körning om något skydd, säkerhetsanordning eller varningsetikett är trasig eller skadad. Se till att alla skruvar, bultar och muttrar är åtdragna.
- **Rök aldrig** när du handskas med bensin.
- Kör på lågväxel vid snöröjning med tvåstegsslungor och med hjulen i bakre läget på sluttningar vid snöröjning med powershiftslungor.
- **Kör inte** snöslungan på tak.
- Rör inte motorn när den är igång eller strax efter att den stoppat, eftersom den då är så varm att du kan bränna dig. Häll inte på olja och kolla inte oljenivån i vevhuset med motorn igång.
- Utför endast det underhåll som beskrivs i denna handbok. Stanna motorn, ta ur nyckeln och lossa tändkabeln från tändstiftet och håll den borta från tändstiftet för att förhindra oavsiktlig start, innan underhåll, service och justering utförs. Kontakta auktoriserad återförsäljare om större reparationer krävs.
- Ändra inte varvtalsregulatorns inställning på motorn.

- Töm bränsletanken vid förvaring under längre tid än 30 dagar för att undvika risker. Förvara bensinen i en godkänd bränsledunk. Ta ut nyckeln ur tändningslåset vid förvaring.
- Köp endast Toro originalreservdelar och tillbehör, för att säkerställa bästa prestanda och högsta säkerhet.

Bullernivå

Maskinen ger en ljudtrycksnivå vid förarens öra på 93 dB(A), grundat på mätningar på identiska maskiner enligt direktiv 81/1051/EEC.

Ljudstyrka

Maskinen ger en ljudstyrka på 104 LwA. Värdet grundas på mätningar av identiska maskiner enligt anvisningarna i EG-direktivet 79/113/EEC.

Vibrationsnivå

Maskinen ger maximalt 9.9 m/s*2* vibration. Värdet grundas på identiska maskiner enligt EN 1033.

Före körning

Läs och förstå innehållet i denna handbok innan du kör snöslungan. Bekanta dig ordentligt med reglagen och lär dig att stanna motorn snabbt.

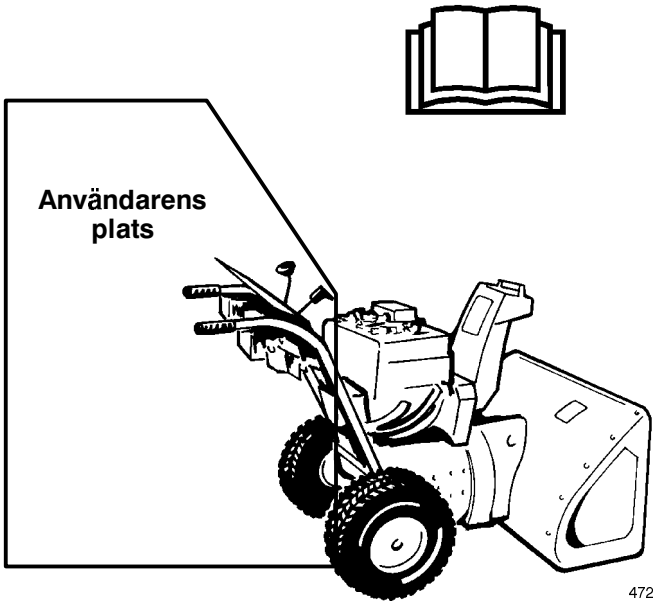

Varning: Felaktig användning kan resultera i förlust av fingrar, händer och fötter.

Det finns en högvarvig impeller inom 5 cm från öppningen.

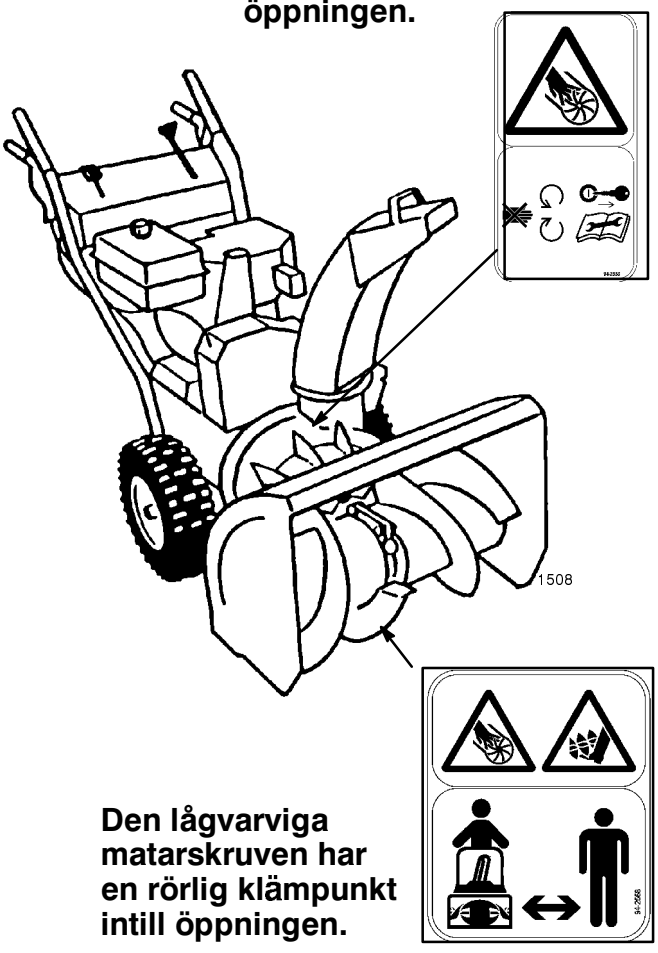

Den lågvarviga matarskruven har en rörlig klämpunkt intill öppningen.

Symboler

Varningstriangel – symbolen inuti triangeln anger farans typ



Varningssymbol



Läs användar-handboken



Följ service-anvisningarna i reparationshandboken



Stanna motorn och ta ur nyckeln innan du utför underhåll eller reparationer



Stanna motorn och ta ur nyckeln innan du lämnar maskinen – enstegs-snöslunga



Stanna motorn och ta ur nyckeln innan du lämnar maskinen – tvåstegs-snöslunga



Finger- och handskador – impellerblad



Öppna inte och ta inte bort säkerhetsskydd när motorn är igång

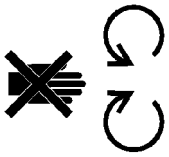

Håll dig på säkert avstånd från maskinen

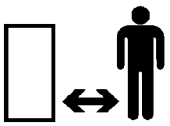

Håll dig på säkert avstånd från maskinen – enstegs-snöslunga

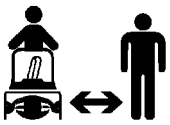

Håll dig på säkert avstånd från maskinen – tvåstegs-snöslunga

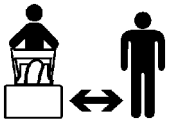

Kringflygande föremål – hela kroppen i riskzonen

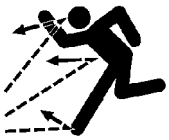

Elektrisk stöt – kan medföra döden



Risk för fotskador eller att foten kan fastna – roterande skruv



Elstart

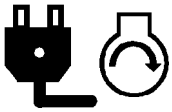

Heta ytor – brännskador på fingrar och händer



Frätande vätskor – kemiska brännskador på fingrar och händer



Luta inte batteriet

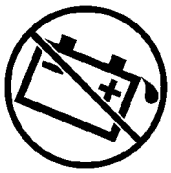

Håll torrt



Rörelseriktning – framåt



Rörelseriktning – bakåt



Till/start



Från/stopp

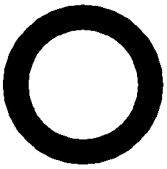

Snabbt



Förlust av kontrollen över maskinen – motlut



Förlust av kontrollen över maskihnen – medlut



Drivning



Snöslungans samlarskruv



Koppla in

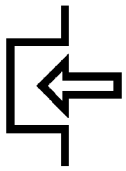

Koppla ur



Choke

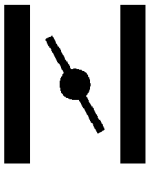

Motorvarv (gasreglage)



Neutralläge



Sakta



Minska/öka



Start av motor

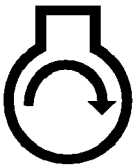

Stanna motorn



Utkastarriktning



Snapspump (starthjälp)



Snapsning

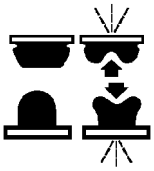

Manövrering av gasreglage

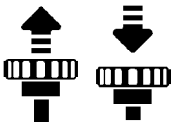

Manövrering av powershift

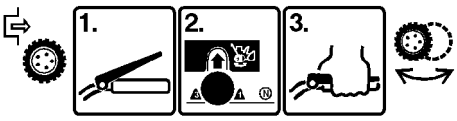

Snöslungans matarskruv/impeller



Lås



Lås upp



Manövrering av bygel



Manövrering av bygel



Blyfritt bränsle



Risk för finger- och handskador



Risk för fotskador



Montering

Obs: Vänster och höger sida på maskinen är lika med användarens vänstra respektive högra sida vid normal körning.

Reservdelar

Del	Ant	Användning
Huvudskruvar och böjda brickor	4	Montering av handtaget
Saxpinne	1	Montering av växelstången
Planbricka	1	
Nedre länk	1	Montering av matarkruven och reglagestången till hjuldrivningen
Sexkants-flänsmutter	1	
Låsmutter med fläns	2	
Spiralfjäder	1	
Snäckskruv	1	Montering av reglagstången till utkastaren
Fäste	1	
Vagnsbult	1	
Planbricka	1	
Skruv	1	
Låsmuttrar	2	
Nyckel	1	Starta och stoppa motorn

Montering av handtaget

1. Klipp av spännbanden som håller fast reglagestängerna på handtaget.
2. Ta bort låssprintarna på båda hjulen (figur 2) och dra ut hjulen ca 2,5 centimeter på axeln.

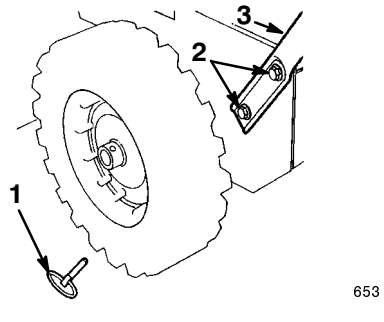

Figur 2

1. Låssprint
2. Huvudskruvar och böjda brickor
3. Handtag

3. Håll handtagen i monteringsläget och sätt i hjuldrivningsstången genom öglan i den undre reglagestången till hjuldrivningen (figur 7).

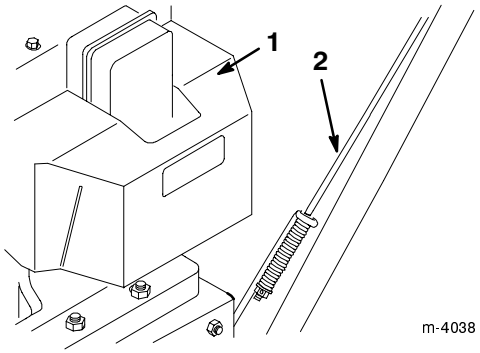

Figur 3

1. Motor
2. Reglagestång, hjuldrivning

4. Sätt vänster handtag mot vänstersidan på snöslungan, passa in hålen i handtaget med hålen i sidoplåten och skruva fast handtaget med två bultar och böjda brickor med fingrarna (figur 2).

   Obs: Den konkava sidan av de böjda brickorna passar mot utsidan på handtaget.

5. Sätt höger handtag mot högersidan på snöslungan, passa in hålen i handtaget med hålen i sidoplåten och skruva fast handtaget med två bultar och böjda brickor med fingrarna.
6. Se till att handtagen är i linje med varandra och dra sedan åt bultarna till båda handtagen.
7. För in hjulen och sätt i axelstiftet genom hålen i hjulnavet och det **inre** hålet i axeln (figur 4).

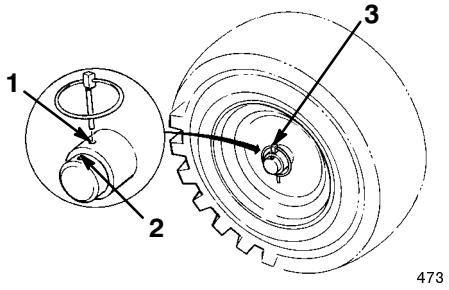

Figur 4

1. Inre axelhål och hjulnav
2. Yttre axelhål
3. Låssprint

Obs: Sätt i stiften i de **yttre** axelhålen om snöslungan är utrustad med tillbehören snökedjor.

Montering av växelväljarstång

1. Dra växelväljararmen (figur 5) till dess yttersta läge.

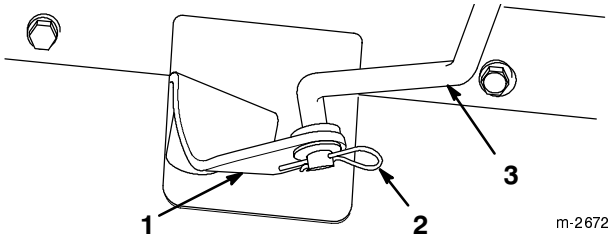

Figur 5

1. Växelväljararm
2. Planbricka och saxpinne
3. Växelstång

2. Dra växelväljaren (figur 17) på reglageplåten till läge R_2 (*Reverse*).
3. Vrid växelväljarstången i skruvleden (figur 6) tills stångens nedre ände glider i hålet i växelväljararmen (figur 5).

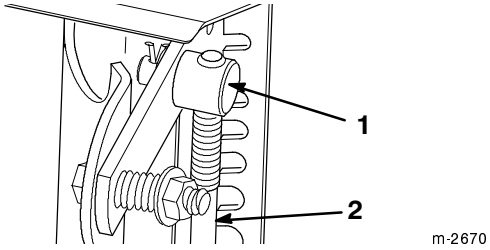

Figur 6

1. Skruvled
2. Växelstång

4. Sätt i växelväljarstången i väljararmen, trä på en planbricka på stången och fäst med en saxpinne (figur 5).

   Obs: Justera växelväljaren om den inte kan föras till treans växeln eller inte uppfyller dina hastighetskrav. Se avsnittet *Justering av växelreglaget*, sidan 23.

Montering av hjuldrivningsstång

1. Trä på fjädern på underdelen av hjuldrivningsstången (figur 7).

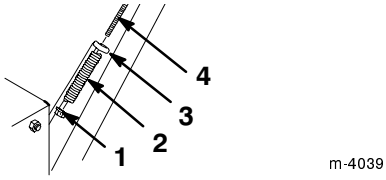

Figur 7

1. Låsmutter med fläns
2. Fjäder
3. Nedre reglagestång, hjuldrivning
4. Reglagestång, hjuldrivning

2. Gänga på låsmuttern med fläns (med flänsen vänd uppåt) på underdelen av hjuldrivningsstången, under fjädern (figur 7).
3. Justera låsmuttern med fläns uppåt eller nedåt på hjuldrivningsstången tills avståndet mellan överänden av handtaget och nederdelen av hjuldrivningsreglaget är ungefär 12 cm (figur 8).

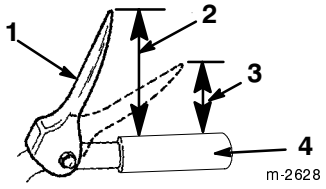

Figur 8

1. Reglagehandtag, hjuldrivning
2. Cirka 12,7 cm
3. 7,6 till 10,2 cm
4. Handtag

4. För växelväljaren (figur 17) till treans växel.

5. Dra snöslungan sakta bakåt medan hjuldrivningsreglaget trycks mot handtaget.

   Obs: Inställningen är rätt när hjulen slutar rulla bakåt och avståndet mellan översidan på handtaget och undersidan på hjuldrivningsreglaget är mellan 7,6 och 10,2 cm (figur 8).

6. Justera låsmuttern med fläns om så behövs tills avståndet är rätt och dra sedan åt muttern ordentligt.

Montering av reglagelänkaget för matarskruven/impellern

1. Gänga på en flänsmutter, (med flänsen vänd nedåt), på den övre reglagestången på högersidan på handtaget (figur 9).

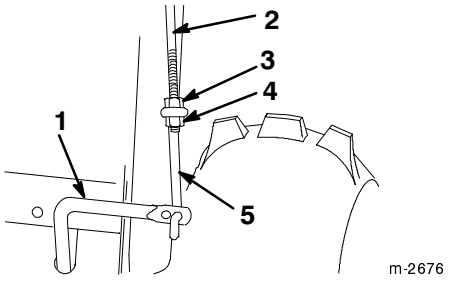

Figur 9

1. Nedre reglagestång
2. Övre reglagestång
3. Flänsmutter
4. Låsmutter med fläns
5. Nedre länk

2. Trä i den undre länken genom yttre hålet i den nedre reglagestången (figur 9).

3. Trä i den övre reglagestången genom öglan i den nedre reglagelänkstången (figur 9).

4. Gänga på en låsmutter med fläns, (flänsen vänd uppåt), på nederdelen av den övre reglagestången, under öglan i den nedre länken (figur 9).

5. Mät avståndet mellan överdelen på handtaget och underdelen av matarskruv/impellerreglaget. Avståndet ska vara cirka 10 cm (figur 10).

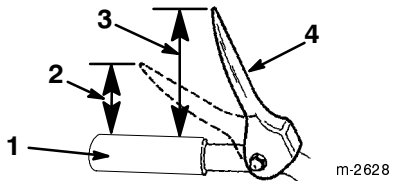

Figur 10

1. Handtag
2. 5 cm
3. Cirka 10 cm
4. Reglage för matarskruv/impeller

6. Tryck sakta reglaget för matarskruv/impeller mot handtaget.

   Obs: Kraften som behövs ökar märkbart när spelet i remmen tagits upp, (efter ungefär halva rörelsen). Inställningen är rätt när motståndet **börjar** öka när avståndet mellan handtaget och nederdelen av reglaget är fem cm (figur 10).

   Obs: Ta bort remkåpan om inte motståndet ökar märkbart, (se avsnittet *Byte av drivrem för matarskruv/impeller*, steg 1 och 2, sidan 21) och mät mellanrummet på 5 cm ovanför handtaget när spelet i matarskruv/impellerremmen tas bort.

7. Justera de två muttrarna om så behövs för att få detta mellanrum och dra sedan åt dem ordentligt (figur 9).

Montering av utkastare

1. Fetta in utkastarringen lätt (figur 11).

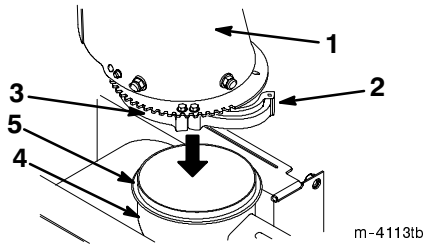

Figur 11

1. Kanal
2. Lös utkastarhållare
3. Fast utkastarhållare
4. Matarskruvhus
5. Utkastarring

2. Rotera den lösa utkastarhållaren nedtill på kanalen utåt (figur 11).

3. Sänk kanalen över öppningen överst på matarskruv-huset (figur 11).

4. Se till att utkastarringen passar in i skårorna i de fasta utkastarhållarna (figur 11).

5. Rotera den lösa utkastarhållaren inåt över utkastarringen och fäst den med en skruv nr. 10-4 x 5/8 tum (1,5 cm) (figur 12).

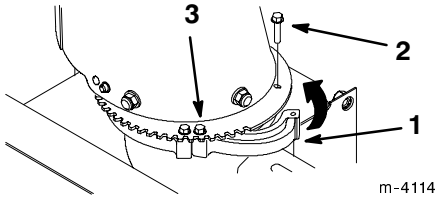

Figur 12

1. Utkastarhållare
2. Skruv nr. 10-4 x 5/8 tum (1,5 cm)
3. Dra åt skruven

6. Dra åt de andra skruvarna för att säkra utkastarhållaren (figur 12).

Montering av reglagestången till utkastaren

1. Montera utkastarfästet och stången på vänstersidan av handtaget med bulten och låsmuttern. Låt låsmuttern vara lös (figur 13).

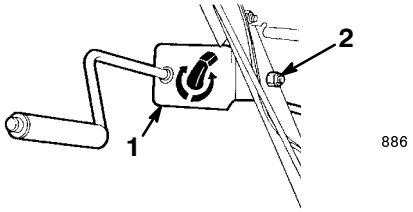

Figur 13

1. Utkastarfäste och stång
2. Huvudskruv och låsmutter

2. Stryk på konsistensfett på snäckskruven.
3. Skruva fast snäckskruven och fästet på monteringsflänsen med en bult, en fyrkantbricka och en låsmutter (figur 14).

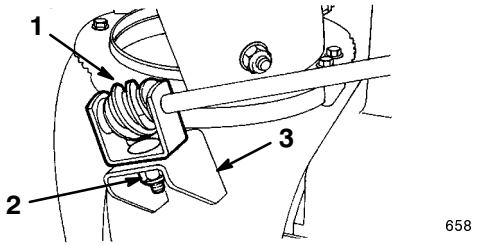

Figur 14

1. Snäckskruv med fäste
2. Bult, fyrkantbricka och låsmutter
3. Fäste

4. Trä i snäckskruven i kuggarna på utkastarens fästring och dra åt låsmuttern (figur 14).
5. Dra åt låsmuttern som håller utkastarfästet (figur 13).
6. Kontrollera att utkastarreglagestången fungerar och flytta snäckskruven något utåt om det kärvar.

Skruva fast strålriktaren

1. Fäll riktaren uppåt och bakåt till stoppet på riktaren går över läppen på översidan av kanalen.
2. Fäst västersidan på riktaren på kanalen med delarna enligt figur 15.

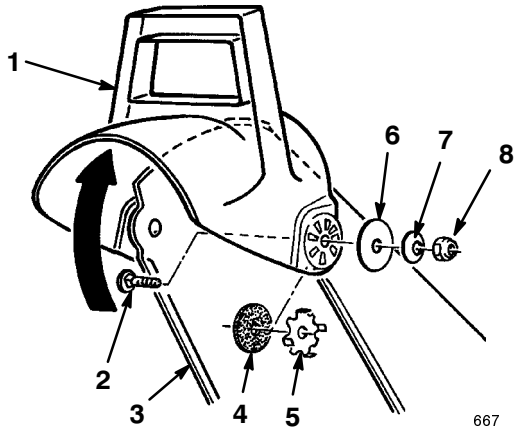

Figur 15

1. Strålriktare
2. Vagnsbult
3. Kanal
4. Gummibricka
5. Friktionsplatta
6. Stor planbricka
7. Böjd bricka
8. Låsmutter

Obs: Se till att gummibrickan och friktionsplattan monteras mellan kanal och strålriktare, och att styrtapparna på friktionsplattan går i hålen på strålriktaren.

Obs: Den konkava sidan på de böjda brickorna passar mot de stora planbrickorna.

3. Dra åt muttrarna på båda sidor av strålriktaren. Dra inte åt muttrarna för hårt.

Före start

Fylla olja i motorns vevhus

Motorn levereras från fabriken med bara några centiliter olja i vevhuset. Fyll på olja före start. Vevhuset rymmer 0,77 liter olja. Eftersom det finns lite olja i vevhuset ska dock inte hela mängden fyllas på med en gång. Fyll på olja gradvis enligt proceduren nedan:

1. Flytta snöslungan till ett jämnt underlag för att få en noggrann avläsning av oljenivån.
2. Gör rent omkring oljestickan (figur 16).

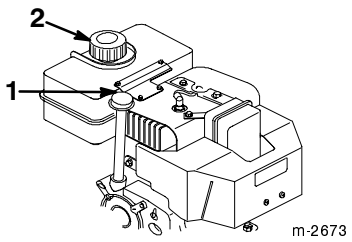

Figur 16

1. Oljesticka
2. Tanklock

3. Ta ur oljestickan ur vevhuset (figur 16).

4. Häll sakta i 3/4 av totalvolymen olja i vevhuset.

   Häll sakta SAE 5W-30 eller SAE 10 renande olja i påfyllningshålet. Motorn fungerar med alla renande oljor av hög kvalitet som uppfyller American Petroleum Institute (API) klassificering - SF, SG, SH eller SJ. Använd 0W–30 renande olja med klassning - SF, SG, SH, eller SJ enligt American Petroleum Institute (API) "service classification" vid extrem kyla, (under –18°C).

5. Torka av stickan med en ren trasa.

6. Sätt i oljestickan.

Obs: För att få en noggrann avläsning måste hela oljestickan sättas i.

7. Ta ur oljestickan.

8. Läs av nivån på stickan.

9. Fyll sakta på olja om nivån ligger under märket *Full*, och kontrollera nivån regelbundet, (steg 5 t.o.m. 8), tills nivån på stickan når *Full*.

VIKTIGT: Fyll inte på för mycket med motorn igång då det skadar motorn. Tappa ur den överflödiga oljan tills oljestickan står på *Full*.

Fylla bensin i bränsletanken

Använd färsk, blyfri bensin med oktantal 87 eller högre. Köp bara så mycket som går åt inom en månad, så är den garanterat färsk. Genom att använda blyfri bensin uppstår minskad avsättning i explosionskammaren och tändstiftet varar längre.

VIKTIGT: Använd inte metanol, bensin som innehåller metanol, bensen som innehåller mer än 10% etanol, premiumbensin eller fotogen. Detta kan skada motorns bränslesystem.

FARA

RISKER
- **Under vissa omständigheter är bensin extremt lättantändlig och högexplosiv.**

DETTA KAN INTRÄFFA
- **Bensinbrand eller explosion kan skada dig själv och andra och orsaka materiella skador.**

SÅ UNDVIKS RISKEN
- **Fyll tanken på en öppen plats utomhus och när motorn är kall. Torka upp spilld bensin.**
- **Fyll inte bränsletanken helt full. Fyll på bränsletanken med bensin tills nivån ligger mellan 6 och 13 mm under påfyllningsrörets nederände. Utrymmet tillåter bensinen att expandera.**
- **Rök aldrig när du handskas med bensin och håll dig borta från öppen eld eller där bensinångor kan antändas av gnistor.**
- **Förvara bensin i en godkänd bränsledunk och håll den borta från barn.**
- **Köp aldrig mer bensin än vad som går åt inom en månad.**

FARA

RISKER
- **Vid bensinpåfyllning kan under vissa betingelser gnistor från statisk elektricitet bildas och antända bensinen.**

DETTA KAN INTRÄFFA
- **Bensinbrand eller explosion kan skada dig själv och andra och orsaka materiella skador.**

SÅ UNDVIKS RISKEN
- **Ställ alltid bensindunkar på marken en bit från ditt fordon före påfyllning.**
- **Fyll inte på bensindunkar inne i fordon eller på lastbilsflak eftersom plastmattor och liknande kan isolera dunken och förlänga urladdningstiden för statiska elektriciteten.**
- **Lasta av bensindrivna maskiner från lastbilen eller släpet om så är praktiskt möjligt och fyll på bensin när hjulen står på marken.**
- **Fyll på maskinen från en dunk hellre än med ett handtag på en bensinpump om det inte är möjligt att lasta av maskinen från lastbilen eller släpet.**
- **Håll kontakt hela tiden mellan munstycket på bensinpumpen och kanten på tank- eller dunköppningen tills tankningen är klar, om tankning måste ske från bensinpump.**

Använd stabiliserare under körning och vid förvaring. Stabiliseraren rengör motorn medan den körs och förhindrar gummiliknande hartsavlagringar från att bildas i motorn vid förvaring.

VIKTIGT: Använd inte bränsletillsatser förutom stabiliserare vid förvaring. Använd inte alkoholbaserade stabiliserare som t ex etanol, metanol och isopropyl.

1. Gör rent omkring tanklocket (figur 16).
2. Skruva av tanklocket.
3. Använd blyfri regularbensin. Fyll tanken tills det återstår 6–13 mm till helt full, men inte upp i påfyllningsröret.

VIKTIGT: Fyll inte bensin upp i påfyllningsröret. Utrymmet behövs för bränslets expansion. Fyll inte bränsletanken helt full.

4. Skruva på locket.
5. Torka upp all utspilld bensin.

Kontroll av däcktryck

Kontrollera däcktrycket eftersom de levereras med förhöjt tryck. Minska trycket lika i båda däcken till mellan 7 och 15 psi.

Körning

Reglage

- **Reglage för matarskruv/impeller** (figur 17)—Tryck handtaget mot höger handtag för att koppla in både matarskruv och impeller. Släpp reglagehandtaget för urkoppling.

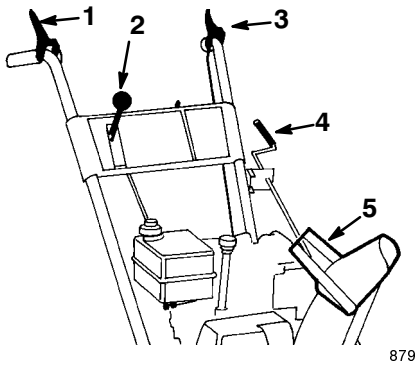

Figur 17

1. Reglage för matarskruv/impeller
2. Växelväljare
3. Reglagehandtag, hjuldrivning
4. Reglage för utkastare
5. Strålriktarhandtag, utkastare

- **Hastighetsväljare** (figur 17)—Reglaget har fem lägen: två växlar bakåt och tre framåt. För växelväljaren till önskat läge vid val av hastighet. Reglaget låses i ett spår vid varje läge. De kan vara svårt att växla under hög belastning.

  Obs: Hjuldrivningsreglaget måste släppas före växling mellan bakåt och framåt. Du kan växla mellan **framåtväxlarna** under körning utan att släppa hjuldrivningsreglaget.

- **Reglage för hjuldrivning** (figur 17)—Reglaget måste klämmas mot vänster handtag vid inkoppling. Släpp reglaget för att stoppa drivningen.
- **Utkastarreglage** (figur 17)—Vrid utkastarreglaget medsols för att flytta utkastet åt höger och motsols för att få utkastet åt vänster.
- **Strålriktarhandtag** (figur 17)—För handtaget framåt för att sänka snöstrålen och bakåt för att höja strålen.
- **Tändningslås** (figur 18)—Sätt i nyckeln innan motorn startas. Ta ur nyckeln för att stanna motorn.

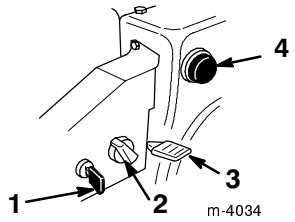

Figur 18

1. Tändningslås
2. Choke
3. Gasreglage
4. Snapspump

- **Choke** (figur 18)—Vrid choken medsols till *On* vid start av kall motor. För choken gradvis motsols mot *Off* allt eftersom motorn värms upp.
- **Gasreglage** (figur 18)—För gasen uppåt för att öka varvtalet och nedåt för att sänka varvtalet. För ner gasen helt och hållet för att stanna motorn.
- **Snapspump** (figur 18)—Tryck på snapspumpen för att pumpa in en liten mängd bensin i motorn så underlättas kallstart.
- **Avstängningsventil** (figur 19)—Stäng ventilen genom att vrida den medsols. Öppna den genom att vrida den motsols. Stäng ventilen när snöslungan inte används.

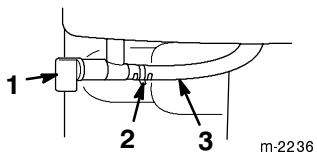

Figur 19

1. Avstängningsventil
2. Slangklämma
3. Bränsleledning

- **Snörstart** (figur 20)—Startsnöret sitter på motorns baksida. Starta motorn genom att dra i startsnöret.

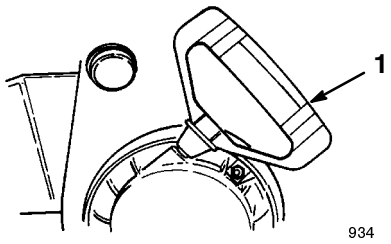

Figur 20

1. Snörstart

Demontering av förvärmaren

Om motorn körs vid högre temperatur än 4°C, ska förvärmaren på förgasaren demonteras (figur 21).

1. Lossa tändkabeln från tändstiftet och se till att den inte kommer i kontakt med stiftet (figur 21).

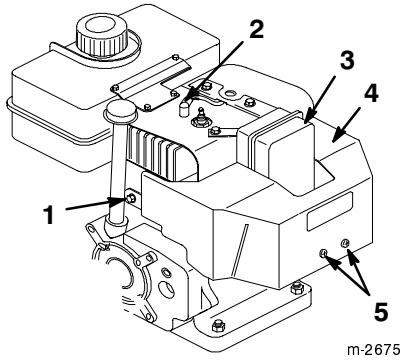

Figur 21

1. Sexkantskruv och låsbricka
2. Tändkabel
3. Skruv med sexkantskalle
4. Förgasarförvärmare
5. Stjärnskruv

2. Ta ut nyckeln ur tändningslåset (figur 18).
3. Dra av chokeknappen (figur 18).
4. Skruva bort två stjärnskruvar, två sexkantbultar och en låsbricka som fäster förvärmaren (figur 21).

   Obs: Montera fästelementen i sina respektive hål för säker förvaring.
5. Lyft upp och ta bort förvärmaren.
6. Lossa den gröna jordningskabelklämman under gasen (figur 22).

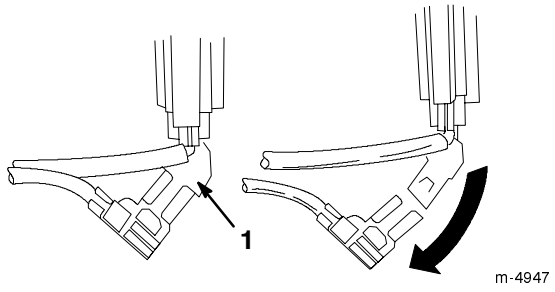

Figur 22

1. Grön jordningskabelklämma

7. Sätt tillbaka chokeknappen.
8. Sätt på tändkabeln på tändstiftet (figur 21).

VIKTIGT: Använd förvärmaren som utgångspunkt för att avgöra chokens och gasens placering.

Montering av förvärmaren

Montera förvärmaren genom att utföra steg 1 till 8 i avsnitt *Demontering av förvärmaren*, sidan 15 i omvänd ordning. Se till att avlägsna fästelementen från sina respektive hål innan förvärmaren monteras.

Starta motorn

VIKTIGT: Se till att matarskruv/impeller och utkastare inte är blockerade innan snöslungan sätts i drift. *Använd en pinne, inte handen, för att ta bort föremål som fastnat.*

1. Flytta gasen till läget *Fast* (snabbt).
2. Se till att reglaget för matarskruv/impeller och hjuldrivningsreglaget är *urkopplade* (figur 17).
3. Öppna avstängningsventilen under bränsletanken (figur 19).
4. Vrid choken (figur 18) till *On*.
5. Sätt i tändningsnyckeln (figur 18).

VIKTIGT: Snapsa inte om motorn har körts och är varm. För mycket snapsning kan flöda motorn och göra att den inte startar.

6. Håll för hålet i mitten av snapspumpen med tummen (figur 18) och tryck in sakta tre gånger.
7. Ta tag i startsnörets handtag (figur 20) och dra det sakta utåt tills det känns ett motstånd. Drag då kraftigt för att starta motorn.
8. Håll stadigt i handtaget och släpp in snöret sakta.

Obs: Om motorn inte startar eller om temperaturen är –23°C eller lägre kan motorn behöva ytterligare snapsning. Prova att starta efter varje snapsning innan du snapsar igen.

9. Vrid omedelbart choken (figur 18) till 3/4-läget så fort motorn startar. Rotera choken till 1/2-läget medan motorn värms upp. Rotera choken till *Off* (Av) när motorn är tillräckligt varm.

10. Flytta växelväljaren (figur 17) till ettan, kläm ner reglagehandtaget för hjuldrivning till handtaget och släpp det därefter. Om snöslungan flyttar sig framåt innan hjuldrivningsreglaget aktiveras eller efter reglaget släpps, se avsnittet *Justering av hjuldrivningen*, sidan 19.

VIKTIGT: Kör inte snöslungan om matarskruv och impeller roterar när reglaget för matarskruv och impeller är urkopplat.

Stanna motorn

1. Aktivera matarskruven för att få bort kvarvarande snö inne i huset.

2. Kör motorn i ett par minuter för att eventuell vätska skall kunna torka.

3. Dra ut snörstarten helt tre-fyra gånger med kraftiga tag och med motorn igång. Detta förhindrar att snörstarten fryser fast.

Obs: När du drar i startsnöret hörs ett högt slamrande ljud. Detta skadar inte motorn eller startanordningen.

4. Släpp reglagen för drivning och matarskruv/impeller (figur 17).

5. Stäng av motorn genom att följa någon av nedanstående anvisningar:

A. För gasen till läget *Slow* (långsamt) och ta ut nyckeln ur tändningen.

B. Flytta gasen till *Stop*.

6. Stäng avstängningsventilen (figur 18).

7. Vänta tills alla rörliga delar stannat innan du lämnar användarplatsen.

Körning med frihjul eller drivning

Snöslungan kan köras med drivningsfunktionen aktiverad eller urkopplad (frihjul). Det finns två hål i varje ände på axeln. Om axelstiften sätts i de yttre hålen och inte genom hjulnaven (figur 4), frikopplas hjulen. Om axelstiften sätts genom hålen i hjulnaven och de inre axelhålen (figur 4) och hjuldrivningsreglaget kopplas in, driver snöslungan fram sig själv.

Tips vid snöröjning

FARA

RISKER
- **När snöslungan är i gång kan impellern och matarskruven rotera.**

DETTA KAN INTRÄFFA
- **En roterande matarskruv/impeller kan slita av eller skada händer och fötter.**

SÅ UNDVIKS RISKEN
- ***Stäng av motorn och vänta tills alla rörliga delar stannat före justering, rengöring, reparation och kontroll av snöslungan samt innan utkastaren rensas.* Lossa tändkabeln från tändstiftet för att förhindra oavsiktliga starter.**
- **Använd en pinne, *inte händerna*, för att ta bort skräp ut utkastaren.**
- **Håll dig bakom handtagen och undan från utkastaröppningen under körningen.**
- **Håll ansikte, händer, fötter och andra kroppsdelar och klädesplagg borta från dolda rörliga och roterande delar.**

VARNING

RISKER
- **Stenar, leksaker och andra föremål kan plockas upp och kastas av matarskruv/impeller.**

DETTA KAN INTRÄFFA
- **Föremål som kastas omkring kan orsaka allvarliga personskador på föraren och kringstående.**

SÅ UNDVIKS RISKEN
- **Håll området som röjs rent från föremål som kan plockas upp och kastas omkring av matarskruv/impeller.**
- **Håll barn och husdjur borta från området.**

- Stäng avstängningsventilen och ta ur nyckeln när snöslungan inte är i bruk.
- Röj snön så snart som möjligt efter snöfallet. Det ger det bästa resultatet.
- Justera medarna så att de är anpassade för ytan som ska röjas. Se avsnittet *Justering av medar och skrapa*, sidan 22.
- Ibland tenderar snöslungans framände att resa sig. Växla ner och sänk farten framåt om detta inträffar. Lyft i båda handtagen så att framänden hålls nere om den ändå vill resa sig.
- Rikta snöstrålen mot lä när så är möjligt.

- Överlappa varje vända för att få bort all snö.
- Lägg i en lägre växel för att ta dig fram om hjulen slirar.
- Fortsätt att ha snöslungan påslagen ett par minuter efter snöröjning så att rörliga delar inte fryser fast. Aktivera matarskruven för att få bort kvarvarande snö inne i huset.
- Överbelasta inte snöslungan genom att röja för fort. Lägg i en lägre växel för att sänka farten framåt om motorns varvtal sjunker.
- Under snöröjning skall gasen alltid vara i läget *Fast* (snabbt).
- Håll högsta motorvarv och överbelasta inte motorn så att inte utkastarkanalen sätts igen om snön är blöt och slaskig.
- Under vissa snö- och väderförhållanden kan några reglage och rörliga delar frysa fast. Stanna därför motorn och vänta tills alla rörliga delar stannar om några reglage blir svåra att hantera. Kontrollera om någon del frusit fast. **Använd inte för mycket kraft för att försöka manövrera reglagen om de frusit.**

Underhåll

Rekommenderat underhåll

Service av	Serviceåtgärd	Första	5 tim.	10 tim.	15 tim.	25 tim.	100 tim.	Vid förvaring
Kontroll av oljenivån i motorn	Kontrollera oljenivån **varje gång snöslungan skall användas** och fyll på olja vid behov.	X	X	X	X	X		X
Byt oljan i motorn	Byt oljan i motorn efter de första två drifttimmarna och därefter enligt anvisningarna.					X		X
Matarskruvväxel	Kontrollera fettet i matarskruv-växeln. Tillsätt fett om så behövs.	X		X				X
Justering av hjuldrivning	Justera hjuldrivningen efter den första drifttimman och därefter enligt anvisningarna.	X	X		X	X		
Byte av drivrem för hjuldrivning	Byt ut drivremmen för hjuldrivning när så erfordras.							

Service av	Serviceåtgärd	Första	5 tim.	10 tim.	15 tim.	25 tim.	100 tim.	Vid förvaring
Montering av drivrem till matarskruv/impeller	Justera drivremmen till matarskruv/impeller efter den första drifttimman. och därefter enligt anvisningarna.	X	X		X	X		
Byte av drivrem för matarskruv/impeller	Byt ut drivremmen till matarskruv/impeller när så erfordras.							
Medar och skrapa	Justera medar och skrapa.	X			X			
Växelväljare	Justera växelväljaren om så behövs.	X						
Smörjning av snöslungan	Olja och fetta in invändiga rörliga delar.				X			X
Tändstift	Rengör, kontrollera och ställ in elektrodavståndet. Byt ut om så behövs.						X	
Bränsletank	Tappa ur bensin och kör motorn för att torka ut tanken och förgasaren.							X

FÖRSIKTIGHET

RISKER
- **Om tändkabeln sitter kvar på tändstiftet kan någon annan starta motorn.**

DETTA KAN INTRÄFFA
- **En oförutsedd motorstart kan skada dig eller åskådare allvarligt.**

SÅ UNDVIKS RISKEN
- **Lossa tändkabeln från tändstiftet innan du påbörjar service. För kabeln åt sidan så att den inte oavsiktligt kommer i kontakt med tändstiftet.**

Kontroll av oljenivån i motorn

Kontrollera oljenivån var 5:e drifttimma eller varje gång snöslungan körs.

1. Flytta snöslungan till ett plant underlag.
2. Gör rent omkring oljestickan (figur 16).
3. Ta ut oljestickan ur vevhuset.
4. Torka av stickan med en ren trasa.
5. Sätt i oljestickan.

   Obs: För att få en noggrann avläsning måste hela oljestickan sättas i.
6. Ta ut oljestickan ur vevhuset.
7. Läs av nivån på stickan.
8. Fyll sakta på olja om nivån är under märket *Full*. Kontrollera hela tiden nivån och fyll på tills den når *Full*.

   Häll sakta SAE 5W-30 eller SAE 10 renande olja i påfyllningshålet. Motorn fungerar med alla renande oljor av hög kvalitet som uppfyller American Petroleum Institute (API) klassificering - SF, SG, SH eller SJ. Använd 0W–30 renande olja med klassning - SF, SG, SH, eller SJ enligt American Petroleum Institute (API) “service classification” vid extrem kyla, (under –18°C).

VIKTIGT: Fyll inte på för mycket med motorn igång då det skadar motorn. Tappa ur den överflödiga oljan tills oljestickan står på *Full*.

9. Sätt i oljestickan.

Byte av motorolja

Till en början skall oljan bytas efter de första två drifttimmarna. Under normala förhållanden byts den därefter enligt anvisningarna i *Rekommenderat underhåll*, sidan 17. Kör motorn precis innan oljan byts. Varm olja rinner lättare och för med sig mer föroreningar.

1. Lossa tändkabeln från tändstiftet och se till att den inte kommer i kontakt med stiftet (figur 21).
2. Gör rent omkring oljepluggen (figur 23).

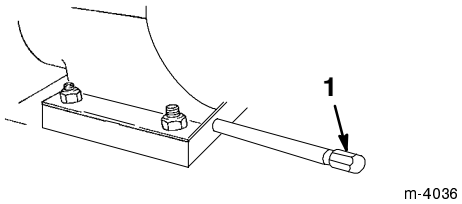

Figur 23

1. Oljeplugg

3. Skjut sedan ett kärl under urtappningsröret och skruva sedan ur oljepluggen (figur 23).
4. Sätt tillbaka oljepluggen när oljan har tömts.
5. Fyll på olja i vevhuset. Se avsnittet *Fylla olja i motorns vevhus*, sidan 12.
6. Torka upp all utspilld olja.

Kontroll av fett i matarskruvväxeln

Fettnivån i matarkruvens växellåda måste kontrolleras var 10:e arbetstimma och när den tas ut från den årliga avställningen.

1. Ställ snöslungan på ett plant underlag.
2. Lossa tändkabeln från tändstiftet och se till att den inte kommer i kontakt med stiftet (figur 21).
3. Rengör området runt rörpluggen för att rensa ur eventuellt skräp (Fig. 24).

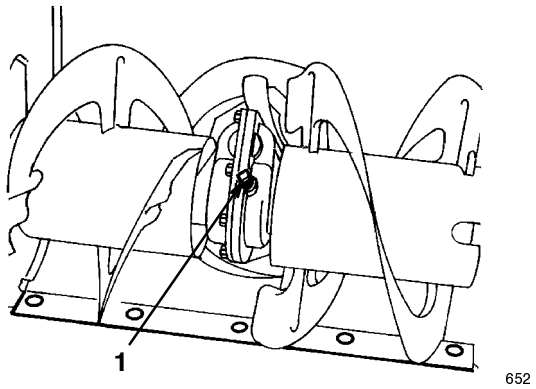

Figur 24

1. Rörplugg

4. Skruva bort rörpluggen från växeln (figur 24)
5. Kontrollera fettnivån i växeln. Fettet måste synas genom hålet.
6. Fyll på Lubriplate MAG-1-fett (ett högtrycksfett för låga temperaturer), i växeln tills det nästan rinner över om nivån är låg.
7. Skruva i rörpluggen i växeln.

Justering av hjuldrivningen

Om växlingsreglaget fungerar korrekt men snöslungan ändå inte går framåt eller bakåt skall det justeras.

1. Lossa tändkabeln från tändstiftet och se till att den inte kommer i kontakt med stiftet (figur 21).

2. Kontrollera justeringen enligt stegen 3 t.o.m. 6 i avsnittet *Montering av hjuldrivningsstång*, sidan 10. Utför erforderliga justeringar.

3. Kontakta din auktoriserade Toro-återförsäljare om problemen kvarstår med korrekt justerat länkage.

Byte av drivrem för hjuldrivningen

Byt drivremmen till hjuldrivningen (figur 27) om den blivit sliten, oljeindränkt eller fått andra skador. Du kan köpa en ny rem hos din auktoriserade Toro-återförsäljare.

1. Lossa tändkabeln från tändstiftet och se till att den inte kommer i kontakt med stiftet (figur 21).

2. Skruva bort de tre skruvarna som fäster remkåpan och ställ kåpan åt sidan (figur 25).

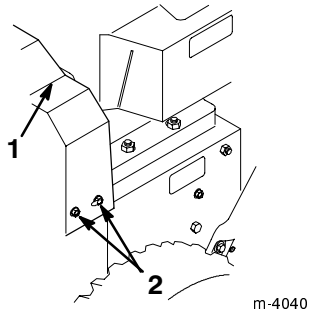

Figur 25

1. Övre remkåpa
2. Skruvar

3. Lossa bromsarmen till matarskruven genom att lossa den bakre skruven och skruva bort den främre skruven (figur 26).

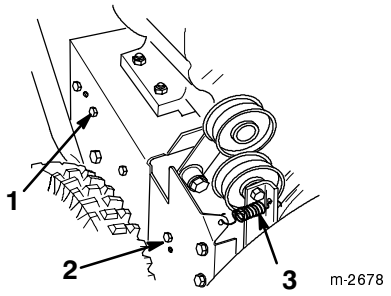

Figur 26

1. Bakre skruv
2. Främre skruv
3. Fjäder till mellanremskiva

4. Ta bort fjädern till mellanskivan (figur 26). Låt bromsarmen hänga löst men samtidigt ur vägen.

5. Skruva bort de två skruvarna, de två brickorna och de två låsbrickorna som fäster remstyrningen (figur 27)

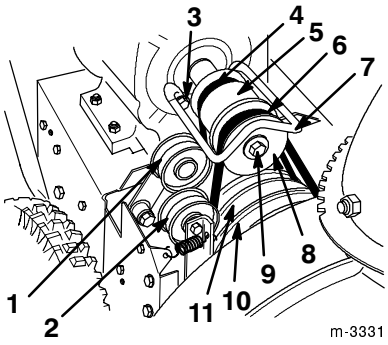

Figur 27

1. Mellanremskiva för hjuldrivning
2. Mellanremskiva
3. Skruv, bricka, låsbricka
4. Drivrem
5. Motorremskiva
6. Drivrem för matarskruv/impeller
7. Remstyrning
8. Motorremskiva
9. Vevaxelskruv, låsbricka och bricka
10. Stor remskiva för matarskruv/impeller
11. Remskiva för hjuldrivning

6. Skruva bort skruven, låsbrickan och brickan på motorns vevaxel (figur 27).

7. Dela och ta bort motorremskivan (figur 27).

8. Ta bort drivremmen till matarskruven/impellern och dra den runt den stora remskivan för matarskruv/impeller.

9. Ta bort motorremskivan (figur 27).

10. Ta bort drivremmen till hjuldrivningen från drivremskivan och motorns vevaxel (figur 27).

11. Dra mellanremskivan för hjuldrivningen utåt och montera den nya drivremmen för hjuldrivningen (figur 27).

12. Montera tillbaka motorremskivan.

Obs: Se till att inte klämma fast drivremmen för hjuldrivning (figur 28).

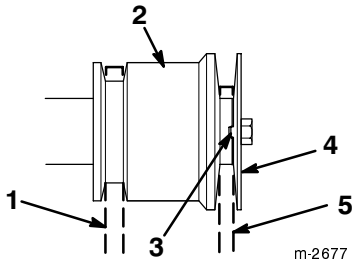

Figur 28

1. Drivrem för hjuldrivning
2. Motorremskiva
3. Styrflik i urtag
4. Motorremskiva
5. Drivrem för matarskruv/impeller

13. Dra mellanremskivan utåt och dra remmen till matarskruven/impellern framför motorremskivan och se till att remmen hamnar på insidan av mellanremskivan (figur 27).

14. Montera tillbaka motorremskivan, brickan, låsbrickan och skruven på motorns vevaxel. Se till att styrfliken på motorremskivan riktas in mot styrspåret i skivan på motorn (figur 28).

Obs: Se till att inte klämma fast drivremmen till matarskruven/impellern (figur 28).

15. Se till att bromsklossen är rätt monterad på bromsarmen. Sätt den vinklade kanten på bromsklossen som visas i figur 29.

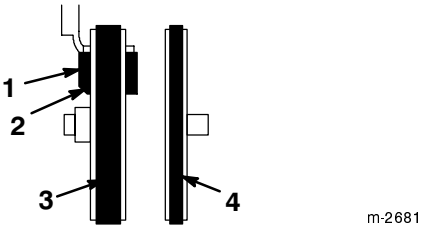

Figur 29

1. Bromskloss
2. Vinklad kant
3. Drivrem för matarskruv/impeller
4. Drivrem för hjuldrivning

---

16. Skruva fast de två skruvarna som fäster bromsarmen till matarskruven. Se till att styrtapparna går i hålen på snöslungans vänstra sida (figur 30).

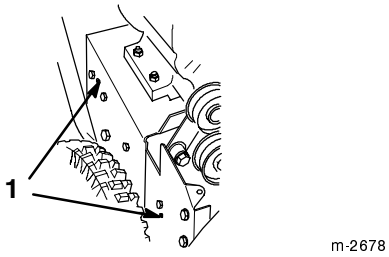

Figur 30

1. Styrtappar i hål

---

17. Be någon klämma ner reglagehandtaget för matarskruven/impellern (figur 17) mot handtaget och montera remstyrningen med två skruvar, två brickor och två låsbrickor.

18. Kontrollera och justera remstyrningen och se till att den inte kommer i kontakt med någon del av motorremskivan.

19. Kontrollera och justera reglagelänkaget för matarskruven/impellern. Se stegen 5 t.o.m. 7 i avsnittet *Montering av reglagelänkaget för matarskruven/impellern*, sidan 11.

20. Montera fjädern till mellanremskivan.

21. Skruva fast remkåpan med de tre skruvarna.

VIKTIGT: Kör inte snöslungan om matarskruv och impeller roterar när reglaget för matarskruv och impeller är urkopplat.

Justering av drivrem för matarskruv/impeller

Om snöslungan körs trots att drivremmen till matarskruven/impellern slirar, minskar snöslungans prestanda och remmen skadas.

FARA

RISKER
- **Felaktig justering kan orsaka skador om matarskruven/impellern roterar när den är urkopplad.**

DETTA KAN INTRÄFFA
- **Den roterande impellern och snöskruven kan slita av eller skada fingrar och händer.**

SÅ UNDVIKS RISKEN
- **Håll ansikte, händer, fötter och andra kroppsdelar och klädesplagg borta från dolda rörliga och roterande delar.**
- **Se till att spelet för impellerbromsen är rätt.**
- **Spänn inte åt matarskruv/impellerremmen för hårt eftersom matarskruven/impellern kan rotera när reglaget har släppts. Minska remspänningen om detta inträffar.**

Kontrollera att den nya drivremmen till matarskruven/impellern har rätt remspänning efter den första timmen och därefter efter ca 5–10 drifttimmar.

1. Lossa tändkabeln från tändstiftet och se till att den inte kommer i kontakt med stiftet.

2. Kontrollera justeringen enligt stegen 5 t.o.m. 7 i avsnittet *Montering av reglagelänkaget för matarskruven/impellern*, sidan 11. Utför erforderliga justeringar.

3. Kontrollera remspänningen genom att aktivera matarskruven.

4. Byt ut remmen om den fortfarande slirar.

5. Stanna motorn omedelbart om matarskruven och impellern roterar när motorn går och reglaget är urkopplat. Kör snöslungan till en auktoriserad Toro-återförsäljare för reparation om problemen kvarstår.

VIKTIGT: Kör inte snöslungan om matarskruv och impeller roterar när reglaget för matarskruv och impeller är urkopplat.

Byte av drivrem för matarskruv/impeller

Byt drivremmen till matarskruv/impeller om den blivit sliten, oljeindränkt eller fått andra skador.

VIKTIGT: Kontrollera matarskruvens/impellerns drivrem så att spänningen är korrekt efter 5-10 timmars drift med en ny rem.

1. Lossa tändkabeln från tändstiftet och se till att den inte kommer i kontakt med tändstiftet (figur 21).
2. Skruva bort de tre skruvarna som fäster remkåpan och ställ kåpan åt sidan (figur 25).
3. Lossa bromsarmen till matarskruven genom att lossa den bakre skruven och skruva bort den främre skruven som fäster bromsarmen för matarskruven till ramen (figur 26).
4. Ta bort fjädern till mellanskivan (figur 26). Låt bromsarmen hänga löst men samtidigt ur vägen.
5. Skruva bort de två skruvarna, de två brickorna och de två låsbrickorna som fäster remstyrningen (figur 27).
6. Skruva bort skruven, låsbrickan och brickan på motorns vevaxel (figur 27).
7. Dela och ta bort motorremskivan (figur 27).
8. Ta bort drivremmen till matarskruv/impeller (figur 27).
9. Dra mellanremskivan utåt och lägg den nya remmen runt den stora remskivan på matarskruven/impellern (figur 27).
10. Dra remmen framför motorremskivan och se till att remmen hamnar på insidan av mellanremskivan (figur 27).
11. Montera tillbaka motorremskivan, brickan, låsbrickan och skruven på motorns vevaxel.

    Obs: Se till att styrfliken på motorremskivan riktas in mot styrspåret i skivan på motorn. Se till att inte klämma fast drivremmen (figur 28).
12. Se till att bromsklossen är rätt monterad på bromsarmen. Sätt den vinklade kanten på bromsklossen enligt anvisningarna i figur 29.
13. Skruva fast de två skruvarna som fäster bromsarmen till matarskruven. Se till att styrtapparna går i hålen på snöslungans vänstra sida (figur 30)
14. Be någon klämma ner reglagehandtaget för matarskruven/impellern (figur 17) mot handtaget och montera remstyrningen med två skruvar, två brickor och två låsbrickor.
15. Kontrollera och justera remstyrningen. Se till att remstyrningen är ca 3 mm från remmen eller motorremskivan.
16. Kontrollera och justera reglagelänkaget för matarskruven. Se stegen 5 t.o.m. 7 i avsnittet *Montering av reglagelänkaget för matarskruven/impellern*, sidan 11.
17. Montera fjädern till mellanremskivan.
18. Skruva fast remkåpan med de tre skruvarna.

VIKTIGT: Kör inte snöslungan om matarskruv och impeller roterar när reglaget för matarskruv och impeller är urkopplat.

Justering av medar och skrapa

Justera medarna och skrapan för att motverka slitage och för att se till att matarskruven inte kommer i kontakt med trottoaren.

1. Lossa tändkabeln från tändstiftet och se till att den inte kommer i kontakt med stiftet (figur 21).
2. Kontrollera lufttrycket i hjulen. Se avsnittet *Kontroll av däcktryck*, sidan 14.
3. Flytta snöslungan till ett plant underlag.
4. Lossa de 4 flänsmuttrarna som håller fast medarna på sidorna på matarskruvhuset (figur 31) tills medarna enkelt kan flyttas upp och ner.

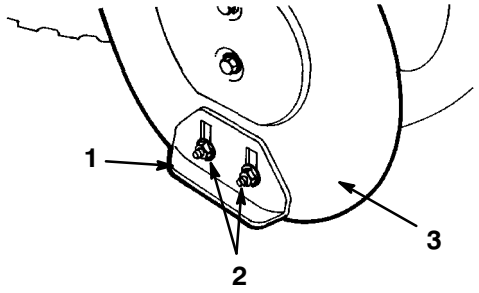

Figur 31

1. Mede
2. Flänsmuttrar
3. Sidoplåt, matarskruv

5. Stötta **matarskruvbladen** så att de är 3 mm ovanför marken (figur 32).

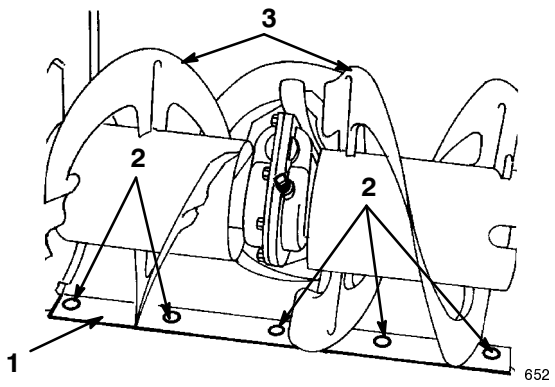

Figur 32

1. Skrapa
2. Monteringsskruvar
3. Matarskruvblad

6. Kontrollera skrapans justering. Skrapan ska ligga 3 mm över och parallellt med en yta.

För betong- och asfaltytor

Justera medarna så att skrapan sänks, om snöslungan inte röjer snön tillräckligt nära trottoaren. Justera medarna så att skrapan ligger högre över marken, om underlaget är sprucket, knöligt eller ojämnt.

För grusytor:

Stötta matarskruvbladen ett par centimeter ovanför marken och justera medarna så att snöslungan inte plockar upp stenar.

7. Lossa de fem skruvarna (figur 32) om skrapan behöver justeras, ställ in bladet och dra åt skruvarna.
8. För ner medarna så långt som möjligt.
9. Dra åt de fyra flänsmuttrarna som fäster båda medarna på matarskruvens sidoplåtar (figur 31).
10. Justering av växelreglaget

Om slungan går sakta eller inte alls på ettans växel eller om treans växel inte går att lägga i, kan växelväljarlänkaget behöva justeras.

1. Lossa tändkabeln från tändstiftet och se till att den inte kommer i kontakt med stiftet (figur 21).
2. Dra växelväljaren (figur 17) på reglageplåten till läge R_2 (*Reverse*).
3. Ta bort saxpinnen och brickan. Dra ut växelväljarstången ur hålet i växelväljararmen (figur 5).
4. Justera hastigheten framåt genom att vrida växelväljarstången i skruvleden (figur 6).

   Obs: Görs stången längre ökar hastigheten framåt, görs den kortare minskar hastigheten framåt.
5. Sätt i växelväljarstågen i växelväljararmen och fäst den med brickan och saxpinnen.

Smörjning av snöslungan

Smörj lätt snöslungans alla rörliga delar enligt anvisningarna i *Rekommenderat underhåll*, sidan 17.

1. Lossa tändkabeln från tändstiftet och se till att den inte kommer i kontakt med tändstiftet (figur 21).
2. Tappa ur bensinen ur tanken; se avsnittet *Avtappning av bensin*, sidan 24.
3. Tippa snöslungan framåt på matarskruvhuset och palla under så att den inte kan ramla.
4. Skruva bort de åtta skruvarna som fäster de bakre och undre kåporna och ta bort kåporna (figur 33).

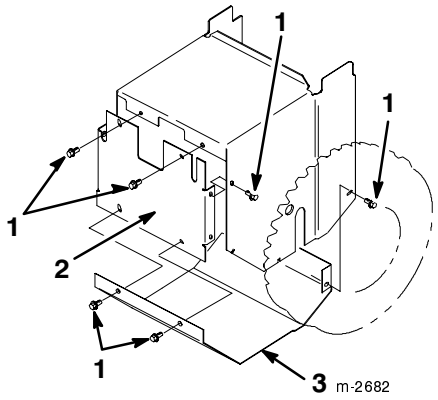

Figur 33

1. Skruvar
2. Bakre kåpa
3. Undre kåpa

5. Smörj snöslungan lätt med tunn olja, enligt figurerna 34 och 35.

VIKTIGT: Se till att inte få olja eller fett på gummihjulet eller friktionsdrivningen. Detta kan få hjulet att slira och försämrar gummit.

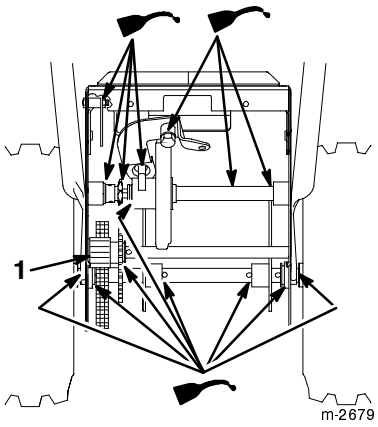

Figur 34

1. Axeldrev

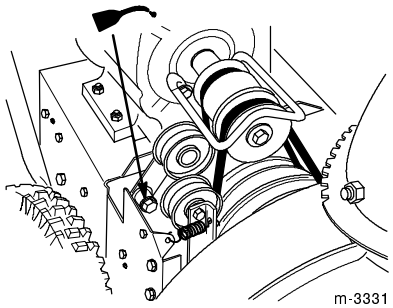

Figur 35

6. Torka upp oljespill.
7. Fetta in axeldrevet lätt (figur 34).
8. Torka av överflödigt fett.
9. Sätt tillbaka den bakre och den undre kåpan.

Byta tändstift

Använd ett *Champion RJ–19LM* eller motsvarande tändstift. Eftersom gapet mellan tändstiftets mitt och dess sidoelektroder gradvis ökar under normal motordrift, installeras ett nytt stift efter var 100:e timme av motordrift.

1. Rengör området runt tändstiftet så att inte okända partikar faller ner i cylindern när tändstiftet tas bort.
2. Lossa tändkabeln från tändstiftet (figur 21) och skruva ur stiftet ur cylindertoppen.

VIKTIGT: Ett sprucket, skadat eller smutsigt tändstift måste bytas ut. Sandblästring, skrapning eller rengöring av tändstiftet skall inte göras eftersom partiklar kan lossna och falla ner i cylindern, med motorhaveri som följd.

3. Justera elektrodgapet till 0,76 mm (figur 36).

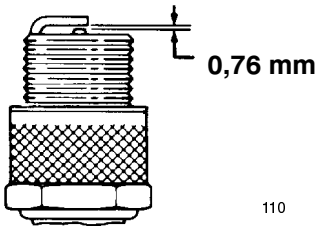

Figur 36

4. Skruva i tändstiftet i cylindertoppen.
5. Dra åt tändstiftet till moment 20,4 N·m (15 ft-lb).
6. Sätt på tändkabeln på tändstiftet.

Tömma bränsletanken

1. Lossa tändkabeln från tändstiftet (figur 21).
2. Stäng avstängningsventilen (figur 19).

FARA

RISKER
- **Bensin är mycket brandfarligt.**

DETTA KAN INTRÄFFA
- **Bensin kan antändas och vålla allvarliga kroppsskador.**

SÅ UNDVIKS RISKEN
- **Tappa ur bensinen utomhus.**
- **Tappa endast ur bensin när motorn är kall.**
- **Torka upp all utspilld bensin.**
- **Tappa inte ur bensin nära en öppen låga eller där bensinångor kan antändas av en gnista.**
- ***Rök inte* cigarr, cigarett eller pipa medan du hanterar bensin.**

3. Sätt ett rent kärl under avstängningsventilen.
4. Lossa slangklämman som håller fast bränsleslangen på kranen och dra av slangen (figur 19)
5. Öppna avstängningsventilen genom att vrida den motsols så att bränslet kan flöda ner i kärlet.
6. Sätt tillbaka bränsleslangen och fäst med slangklämman.
7. Sätt på tändkabeln på tändstiftet.
8. Starta snöslungan på nytt och kör tills den stannar.

Felsökning

Toro har utformat och tillverkat din snöslunga för en felfri drift. Kontrollera noggrant följande komponenter och delar. Se avsnittet *Underhåll*, sidan 17 för mer information. Kontakta din auktoriserade återförsäljare om ett problem kvarstår.

PROBLEM	MÖJLIGA ORSAKER	KORREKTIV ÅTGÄRD
Elstarten fungerar inte (gäller endast för modeller med elstart)	1. Nätsladden har kopplats ur vid uttaget eller på snöslungan. 2. Nätsladden är sliten, sönderfrätt eller trasig. 3. Kraftuttaget är inte tillslaget.	1. Anslut nätsladden till uttaget och/eller snöslungan. 2. Byt ut nätsladden. 3. Låt en kvalificerad elingenjör slå till kraftuttaget.
Motorn startar inte eller är trög att starta	1. Nyckeln sitter inte i tändningslåset eller är i läget *Off*. 2. Choken är i läget *Off* och ingen snapsning har utförts. 3. Avstängningsventilen är inte öppen. 4. Gasen är inte i läget *Fast*. 5. Bränsletanken är tom eller bränslesystemet innehåller gammalt bränsle. 6. Tändkabeln är lös eller urkopplad. 7. Tändstiftet är anfrätt, skadat eller gapet är felaktigt inställt. 8. Ventilen till tanklocket är blockerad. 9. Oljenivån i motorns vevhus är för låg eller för hög. 10. Temperaturen är över 4°C och förvärmaren är monterad på snöslungan.	1. För in nyckeln i tändningslåset och skjut den till *On*. 2. För choken till *On* och snapsa tre gånger. 3. Öppna avstängningsventilen. 4. Flytta gasen till läget *Fast* (snabbt). 5. Tappa ur och/eller fyll bränsletanken med färsk bensin (inte mer än 30 dagar gammal). Kontakta din auktoriserade återförsäljare om problemet kvarstår. 6. Sätt på tändkabeln på tändstiftet. 7. Rengör tändstiftet och kontrollera och justera gapet. Byt ut tändstiftet om det är skadat. 8. Ta bort det som blockerar ventilen eller byt ut tanklocket. 9. Tillsätt eller tappa ur oljenivån i motorns vevhus tills den når markeringen *Full* på oljestickan. 10. Avlägsna förvärmaren om du använder snöslungan när temperaturen i luften överstiger 4°C.

PROBLEM	MÖJLIGA ORSAKER	KORREKTIV ÅTGÄRD
Motorn kör ojämnt	1. Choken är i läget *On*.	1. Flytta choken till läget *Off*.
	2. Avstängningsventilen är inte helt öppen.	2. Öppna avstängningsventilen genom att vrida den motsols.
	3. Bränsletanken är nästan tom eller innehåller gammalt bränsle.	3. Tappa ur och/eller fyll bränsletanken med färsk bensin (inte mer än 30 dagar gammal). Kontakta din auktoriserade återförsäljare om problemet kvarstår.
	4. Tändkabeln är lös.	4. Sätt på tändkabeln på tändstiftet.
	5. Tändstiftet är anfrätt, skadat eller gapet är felaktigt inställt.	5. Rengör tändstiftet och kontrollera och justera gapet. Byt ut tändstiftet om det är skadat.
	6. Oljenivån i motorns vevhus är för låg eller för hög.	6. Tillsätt eller tappa ur oljenivån i motorns vevhus tills den når markeringen *Full* på oljestickan.
	7. Temperaturen är över 4°C och förvärmaren är monterad på snöslungan.	7. Avlägsna förvärmaren om du använder snöslungan när temperaturen i luften överstiger 4°C.
Motorn kör men snöslungan slungar ut snö dåligt eller inte alls	1. Gasen är inte i läget *Fast* vid snöröjning.	1. Flytta gasen till läget *Fast* vid snöröjning.
	2. Snöslungan kör för snabbt för att någon snö skall kunna röjas.	2. Lägg i en lägre växel.
	3. Du försöker ta bort för mycket snö per svepning.	3. Minska mängden snö som tas bort per svepning.
	4. Utkastaren är blockerad.	4. Stäng av motorn, vänta tills alla rörliga delar stannat och använd en pinne för att ta bort snön från utkastaren.
	5. Du försöker ta bort extremt tung eller blöt snö.	5. Överbelasta inte snöslungan med extremt tung eller våt snö.
	6. Drivremmen till matarskruven/impellern är lös eller har lossnat från sin skiva.	6. Montera och/eller justera drivremmen till matarskruven/impellern.
	7. Drivremmen till matarskruven/impellern är sliten eller trasig.	7. Byte ut drivremmen till matarskruven/impellern.
Snöslungan röjer inte bort snön från underlaget ordentligt	1. Däcktrycket är lågt.	1. Kontrollera trycket i däcken och justera det om så behövs.
	2. Medarna och/eller skrapan är inte ordentligt justerad.	2. Justera medar och skrapa.

PROBLEM	MÖJLIGA ORSAKER	KORREKTIV ÅTGÄRD
Snöslungan tenderar att “resa sig” på snön	1. Snön på det underlag som ska röjas är hårt packad. 2. Snöslungan kör för snabbt för att någon snö skall kunna röjas. 3. Hjulen är inte i det bakre läget (gäller endast för Power Shift-modeller).	1. Slunga bort snön från underlaget innan den packas för hårt. 2. Lägg i en lägre växel. 3. Flytta hjulen till det bakre Power Shift-läget.
Matarskruven/impellern stannar inte ordentligt	1. Matarskruvens /impellerns drivrem är för hårt spänd.	1. Justera drivremmen till matarskruv/impeller Kontakta din auktoriserade återförsäljare om problemet kvarstår.
Växlingsreglaget fungerar korrekt men snöslungan går ändå inte framåt eller bakåt	1. Drivremmen till hjuldrivningen är lös. 2. Drivremmen till hjuldrivningen är sliten eller trasig.	1. Justera drivremmen till hjuldrivningen. 2. Byt ut drivremmen för hjuldrivning.
Snöslungan går långsamt eller låter dig inte lägga i femmas växel	1. Växelväljarlänkaget är felaktigt justerat.	1. Justera växelväljarlänkaget.
Reglagen sitter fast	1. Det sitter frusen snö och is på reglagen	1. **Försök inte att ta i med våld eller att flytta reglagen.** Låt snö och isen tina innan du använder snöslungan igen.

Förvaring

VARNING

RISKER
- **Bensinångor är mycket brandfarliga, explosiva samt farliga att inandas.**

DETTA KAN INTRÄFFA
- **Om maskinen förvaras där det finns öppen eld kan bensinångorna antändas och orsaka explosion.**

SÅ UNDVIKS RISKEN
- **Förvara inte snöslungan i bostaden, källaren eller andra utrymmen där det kan finnas gnistkällor, t.ex. värmeelement, varmvattenberedare, torkskåp, ugnar och liknande.**

Preparering av bränslesystemet

1. Tillsätt en stabiliserare till bränslet i bränsletanken enligt anvisningarna.
2. Kör motorn i tio minuter så att det stabiliserade bränslet fördelas i bränslesystemet.
3. Stanna motorn och låt den kallna. Tappa ur bränslet eller kör motorn tills den stannar.
4. Starta motorn på nytt och kör tills den stannar.
5. Choka eller snapsa motorn, starta den en tredje gång och kör tills den inte startar igen.
6. Kasta bort oanvänt bränsle på lämpligt sätt. Lämna in bränslespill på närmaste bensinstation eller använd det i bilen.

Obs: Lagra inte stabiliserat bränsle längre än 90 dagar.

Motorpreparering

1. Skruva bort tändstiftet ur cylindertoppen.
2. Häll i två teskedar olja i tändstiftshålet.
3. Sätt i tändstiftet men sätt inte på tändkabeln på tändstiftet.
4. Dra snörstarten långsamt för att sprida oljan inne i cylindern.
5. Byt oljan i motorn. Se avsnittet *Byte av motorolja*, sidan 19.

Preparering av snöslungan

1. Smörj snöslungan. Se *Smörjning av snöslungan*, sidan 23.
2. Tvätta snöslungan.
3. Måla i lackskador med färg som kan erhållas från en auktoriserad återförsäljare. Slipa skadade ytor före målning och rostskydda så att inte metalldelar rostar.
4. Dra åt skruvar, bultar och muttrar. Reparera eller byt ut skadade delar.
5. Täck över snöslungan och förvara den torrt och där barn inte kommer åt den. Låt motorn kallna innan snöslungan ställs in.

Tillbehör

Du kan köpa följande tillbehör till snöslungan hos din auktoriserade återförsäljare:

- 230 V elstart
- Snökedjesats
- Drivbrytare
- Belysningssats
- Snökåpa