Form No. 3322-832 Rev A

TORO®

824

Snøfreser

Modellnr. 38053—200000001 og oppover

Brukerhåndbok

CE

Norsk (N)

Innhold

	Side
Innledning	2
Sikkerhet	3
Generell sikkerhet ved bruk av snøfresere	3
Sikker bruk av Toro-snøfresere	4
Lydtrykknivå	5
Lydstyrkenivå	5
Vibrasjonsnivå	5
Forklaring av symboler	6
Montering	9
Løse deler	9
Montering av håndtak	9
Montere hastighetsvelgerstag	10
Montere trekkfunksjonsstaget	10
Montering av forbindelsesledd for spiralbladets/viftehjulets drivkontroll	11
Montering av utløpssjakt	11
Montering av sjaktkontrollstag	12
Festing av sjaktavleder	12
Før start	12
Fylle olje i motorveivhuset	12
Fylle bensin på tanken	13
Kontrollere trykket i dekkene	14
Bruk	14
Kontroller	14
Fjerne varmeboks	15
Installere varmeboks	15
Slik starter du motoren	15
Slik stopper du motoren	16
Frigang eller selvdrift	16
Tips for bruk av snøfreser	16
Vedlikehold	17
Anbefalt vedlikeholdsplan	17
Kontrollere motoroljenivået	18
Skifte motorolje	19
Kontrollere smørefettet i spiralbladets girkasse	19
Justering av trekkfunksjonens drivrem	19
Skifte av trekkfunksjonens drivrem	20
Justere spiralbladet/viftehjulets drivrem	21
Skifte av spiralbladet/viftehjulets drivrem	22
Justere støtteplatene og skrapen	22
Justering av hastighetsvelger	23
Smøre snøfreseren	23
Skifte tennpluggen	24
Tømme drivstofftanken	24
Feilsøking	25
Lagring	27
Klargjøring av drivstoffsystemet	27
Klargjøring av motoren	28
Klargjøring av snøfreseren	28
Tilbehør	28

Innledning

Takk for at du valgte å kjøpe et Toro-produkt. Vi vil at du skal bli fornøyd med ditt nye produkt.

Les denne håndboken nøye, slik at du lærer den riktige måten å bruke og vedlikeholde produktet på. Informasjonen i denne håndboken vil hjelpe deg og andre til å unngå personskader og produktskader. Selv om Toro utformer og produserer sikre produkter, har du selv ansvaret for at produktet brukes på en forsvarlig og riktig måte.

Ha alltid produktets model- og serienummer for hånden når du henvender deg til en autorisert Toro-forhandler eller fabrikken for å få opplysninger om service eller originale Toro-deler, eller hvis du ønsker annen informasjon. Modell- og serienummer står på et merke på produktet slik som vist i Figur 1.

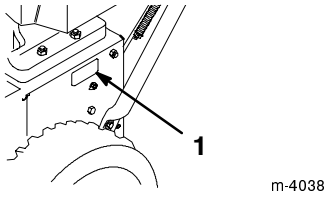

Figur 1

1. Merke med modell- og serienummer

Noter produktets modell- og serienummer på den ledige plassen under:

Modell-nummer: _____

Serie-nummer: _____

Denne brukerhåndboken gjør oppmerksom på potensielle farer, og den har spesielle sikkerhetsmeldinger som hjelper deg og andre til å unngå personskader og dødsfall. FARE, ADVARSEL og FORSIKTIG er ord som brukes til å angi risikograden.

FARE varsler om en ytterst farlig situasjon, som vil føre til alvorlige skader eller dødsfall hvis du ikke følger de anbefalte sikkerhetstiltakene.

©2000 **The Toro Company**
8111 Lyndale Ave. South
Bloomington, MN 55420-1196

Med enerett
Trykt i USA

ADVARSEL varsler om en fare som kan føre til alvorlige skader eller dødsfall hvis du ikke følger de anbefalte sikkerhetstiltakene.

FORSIKTIG varsler om en fare som kan føre til mindre alvorlige skader hvis du ikke følger de anbefalte sikkerhetstiltakene.

Denne brukerhåndboken bruker to ord til for å utheve informasjon. **Viktig** gjør oppmerksom på spesiell mekanisk informasjon, og **Merk** henviser til generell informasjon som er verdt å huske.

Du finner ut hva som er høyre og venstre på snøfreseren ved å stå i normal arbeidsstilling bak håndtakene.

Sikkerhet

Snøfreseren overholder eller overgår B71.3-spesifikasjonene til American National Standards Institute og ISO-standarden 8437 som gjaldt da maskinen ble produsert. Feil bruk eller vedlikehold som utføres av føreren eller eieren, kan imidlertid føre til skader. For å redusere muligheten for skader bør du følge disse sikkerhetsinstruksjonene.

Snøfreseren er konstruert og testet for at den skal være rimelig sikker å bruke. **Hvis du imidlertid unnlater å følge disse instruksjonene, kan det føre til personskader.**

Det er meget viktig at du og alle andre som skal bruke snøfreseren, leser og forstår innholdet av denne håndboken før motoren startes for første gang. På denne måten sikres maksimal sikkerhet og best mulig ytelse, og du blir kjent med produktet. Vær spesielt oppmerksom på sikkerhetsvarselsymbolet ⚠, som betyr FARE, ADVARSEL eller FORSIKTIG – "personlige sikkerhetsinstruksjoner." Les og forstå disse instruksjonene fordi de har med sikkerhet å gjøre. Hvis ikke disse instruksjonene blir fulgt, kan det føre til personskader.

Generell sikkerhet ved bruk av snøfresere

Følgende instruksjoner er bearbeidet fra ANSI/OPEI-standard B71.3 og ISO-standard 8437 som gjaldt da maskinen ble produsert. Informasjon eller terminologi som er spesifikk for Toro-snøfresere, står i parentes.

Opplæring

- Les brukerhåndboken nøye. Bli kjent med alle kontroller og riktig bruk av utstyret. Lær hvordan du raskt kan stoppe snøfreseren og kople fra kontrollene.
- Ikke la barn få lov til å bruke snøfreseren. La heller aldri voksne få lov til å bruke den uten at de har fått riktig opplæring.
- Ikke la noen oppholde seg i området der snøfreseren skal brukes, spesielt ikke små barn og kjæledyr.
- Vær forsiktig slik at du ikke sklir eller faller, spesielt når snøfreseren brukes i revers.

Forberedelse

- Undersøk nøye området der snøfreseren skal brukes. Fjern dørmatter, kjelker, akebrett, planker, ståltråd og lignende.
- Sørg for at alle koplinger er frakoplet, og sett motoren i fri før den startes.
- Sørg alltid for å ha på deg gode vinterklær når du bruker utstyret. Bruk fottøy som gir godt grep på glatte underlag.
- Bensin er meget brannfarlig og må behandles forsiktig.
  - Bruk en godkjent bensinkanne.
  - Fyll aldri bensin på en motor som er i gang, eller som er varm.
  - Fyll bensin på tanken utendørs, og vær meget forsiktig. Fyll aldri bensin innendørs.
  - Skru lokket godt fast på bensintanken, og tørk opp bensin som eventuelt ble sølt.
- Bruk kun elkabelen som fulgte med snøfreseren, og en stikkontakt som er egnet til elkabler på elektriske startmotorer.
- Juster høyden på spiralbladhuset slik at det ikke tar nedi grus eller småstein på bakken. (Dette er ikke nødvendig for ett-trinns snøfresere.)
- Forsøk aldri å foreta justeringer mens motoren er i gang, unntatt når en slik justering er spesielt anbefalt av Toro.
- La motoren og maskinen tilpasse seg utetemperaturen før du begynner å rydde snø.
- Bruk av strømdrevne maskiner kan resultere i at gjenstander blir kastet opp og rett i øynene. Bruk alltid vernebriller eller øyebeskyttelse når du bruker utstyret eller utfører justeringer eller reparasjoner.

Bruk

- Hold hender og føtter borte fra roterende deler. Hold deg unna utløpssjaktens åpning til enhver tid.
- Vær ytterst forsiktig når snøfreseren kjører på eller over grusbelagte innkjørsler, fortau eller veier. Vær oppmerksom på skjulte farer og trafikk.

- Hvis snøfreseren støter mot et eller annet, må du stoppe motoren ved å ta ledningen av tennpluggen. Undersøk snøfreseren nøye for å se om den er blitt skadet, og reparer skaden før motoren startes og snøfreseren brukes igjen.
- Hvis snøfreseren begynner å vibrere sterkt, må du straks stanse motoren og lete etter årsaken. Vibrasjon er som regel et tegn på at det har oppstått et problem.
- Stopp motoren hver gang du forlater førerplassen, før du renser spiralblad-/viftehjulhuset eller utløpssjakten, og når du reparerer, justerer eller inspiserer.
- Pass på at spiralbladet/viftehjulet eller rotorbladene og alle bevegelige deler har stoppet før du foretar rengjøring, reparasjoner eller undersøkelser. Kople fra tennpluggledningen, og hold ledningen vekk fra pluggen for å forhindre at noen starter motoren ved et uhell.
- La aldri motoren gå innendørs, unntatt for å starte den og for å flytte snøfreseren inn eller ut av bygningen. Åpne ytterdørene ettersom eksos er farlig.
- Ikke rydd snø på tvers av skråninger. Vær ytterst forsiktig når du forandrer retning i skråninger. Forsøk aldri å rydde snø i bratte skråninger.
- Bruk aldri snøfreseren uten at de riktige skyddene, platene eller andre sikkerhetsanordninger sitter på plass.
- Bruk aldri snøfreseren i nærheten av glass-konstruksjoner, biler, vinduer, holdeplasser etc. uten at snøsjaktens utløpsvinkel er riktig justert. Hold barn og kjæledyr unna.
- Maskinens kapasitet må ikke overbelastes ved å forsøke å rydde snøen for fort.
- Kjør aldri snøfreseren med høy hastighet på glatte underlag. Se bakover og vær forsiktig under rygging.
- Rett aldri snøskyen mot folk, og tillat heller ikke at noen står foran maskinen.
- Koble fra strømtilførselen til spiralblad/viftehjul eller rotorbladene når snøfreseren skal transporteres, eller når den ikke er i bruk.
- Bruk kun utstyr og tilbehør som er godkjent av Toro, slik som hjulvekter, motvekter, førerhus etc. (Ta kontakt med et autorisert serviceverksted for å få tilbehør som passer til snøfreseren.)
- Snøfreseren må kun brukes når det er godt lys og god sikt. Sørg alltid for å ha godt fotfeste, og hold godt i håndtakene. Gå, ikke løp.

Vedlikehold og lagring

- Undersøk alle fester regelmessig for å se om tiltrekningsmomentet er riktig, slik at du er sikker på at utstyret er trygt å bruke.
- En snøfreser med bensin på tanken må aldri oppbevares inne i bygninger der det finnes tennkilder, slik som varmtvannsapparater, varmeovner, tørketromler/skap etc. La motoren bli kald før snøfreseren settes inn noen steder.
- Se alltid i denne håndboken hvis snøfreseren skal lagres over lengre tid.
- Sikkerhets- og instruksjonsmerker må vedlikeholdes og skiftes ut etter behov.
- La maskinen gå i noen få minutter etter at snøryddingen er ferdig, for å unngå at spiralbladet/viftehjulet eller rotorbladene fryser fast. Hold deg på førerplassen mens motoren står på, og kople fra spiralbladet/viftehjulet eller rotorbladene, sett trekkfunksjonen i nøytral, og dra flere ganger i tilbakespolingsstarteren for å forhindre at den fryser. (Tilbakespolingsstarttauet lager en klaprende lyd når det trekkes. Dette skader ikke motoren eller starteren.)

Sikker bruk av Toro-snøfresere

Følgende liste inneholder sikkerhetsinformasjon som gjelder spesielt for Toro-produktene, eller annen viktig sikkerhetsinformasjon som ikke er inkludert i ANSI- eller ISO-standardene.

- **Roterende spiralblad/viftehjul eller rotorblad kan kutte av eller skade fingre og hender.** Stå alltid bak håndtakene og bort fra utløpsåpningen mens du bruker snøfreseren. **Hold ansikt, hender, føtter og andre kroppsdeler og klær borte fra skjulte deler som beveger seg eller roterer.**
- **Stans motoren, ta ut nøkkelen, og vent til alle deler slutter å bevege seg** før snøfreseren justeres, rengjøres eller undersøkes, og før utløpssjakten renskes. Kople også kabelen fra tennpluggen, og hold den borte fra pluggen for å unngå at motoren startes ved et uhell.
- Bruk en pinne, **ikke hendene,** til å fjerne tilstopping i utløpssjakten.
- **Før** du forlater førerplassen bak håndtakene, må du stanse motoren, ta ut nøkkelen og vente til alle bevegelige deler står stille.
- Bruk aldri løstsittende klær som kan sette seg fast i bevegelige deler.
- Hvis en verneplate, en sikkerhetsanordning eller et merke er skadet, uleselig eller mangler, må det repareres eller skiftes ut før arbeidet begynner. Stram også til alle løse fester.
- **Ikke** røyk mens du håndterer bensin.
- To-trinns snøfresere: bruk det laveste giret, og for Power Shift-snøfresere: bakhjulsstillingen ved snørydding i skråninger.
- **Ikke** bruk snøfreseren på taket.

- Ikke ta på motoren mens den går eller like etter at den har stoppet, fordi den vil være varm nok til å forårsake brannskader. Ikke fyll på olje eller kontroller oljenivået i veivhuset mens motoren er i gang.
- Foreta kun vedlikeholdet som er beskrevet i denne håndboken. Før du utfører vedlikehold, service eller justeringer, må du stoppe motoren, ta ut nøkkelen og kople ledningen fra tennpluggen. Hold ledningen vekk fra pluggen for å forhindre at noen starter motoren ved et uhell. Ta kontakt med et autorisert serviceverksted hvis det er nødvendig med store reparasjoner.
- Ikke forandre regulatorinnstillingene på motoren.
- Når snøfreseren skal lagres i flere enn 30 dager, må bensinen tømmes ut av tanken for å unngå brannfare. Lagre bensin i en passende drivstoffbeholder. Ta nøkkelen ut av tenningen før snøfreseren settes bort.
- For best mulig ytelse og sikkerhet bør du kun kjøpe ekte Toro-reservedeler og -tilbehør.

Lydtrykknivå

Denne maskinen har et lydtrykk på 93 dB(A) ved operatørens øre, basert på måling av identiske maskiner i henhold til direktiv 81/1051/EEC.

Lydstyrkenivå

Denne maskinen har et lydstyrkenivå på 104 LwA, basert på måling av identiske maskiner i henhold til direktiv 79/113/EEC.

Vibrasjonsnivå

Denne maskinen har et maksimalt hånd-arm-vibrasjonsnivå på 9,9 m/s^2, basert på måling av identiske maskiner i henhold til EN 1033.

Før bruk

Les denne håndboken slik at du forstår innholdet før du bruker snøfreseren. Bli kjent med alle kontrollene og lær hvordan man stopper motoren raskt.

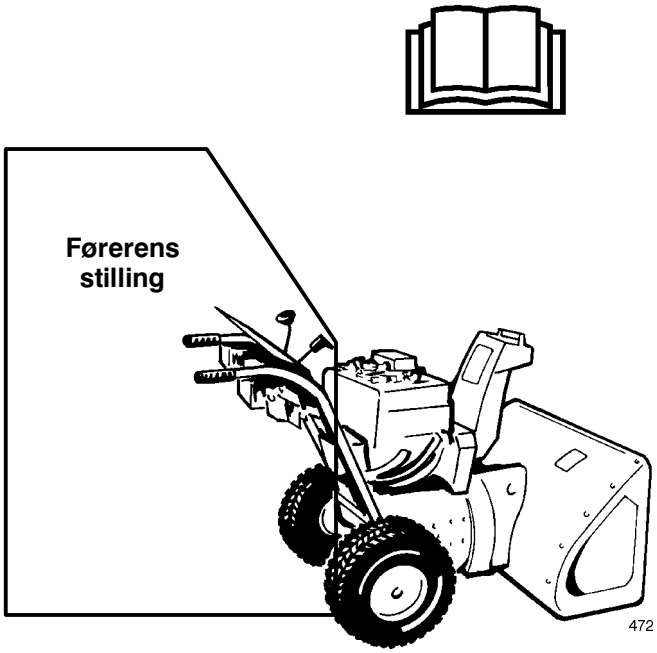

Forsiktig: Feil bruk kan føre til avkutting av fingre, hender eller føtter.

Et hurtig roterende viftehjul er 5 centimeter innenfor åpningen.

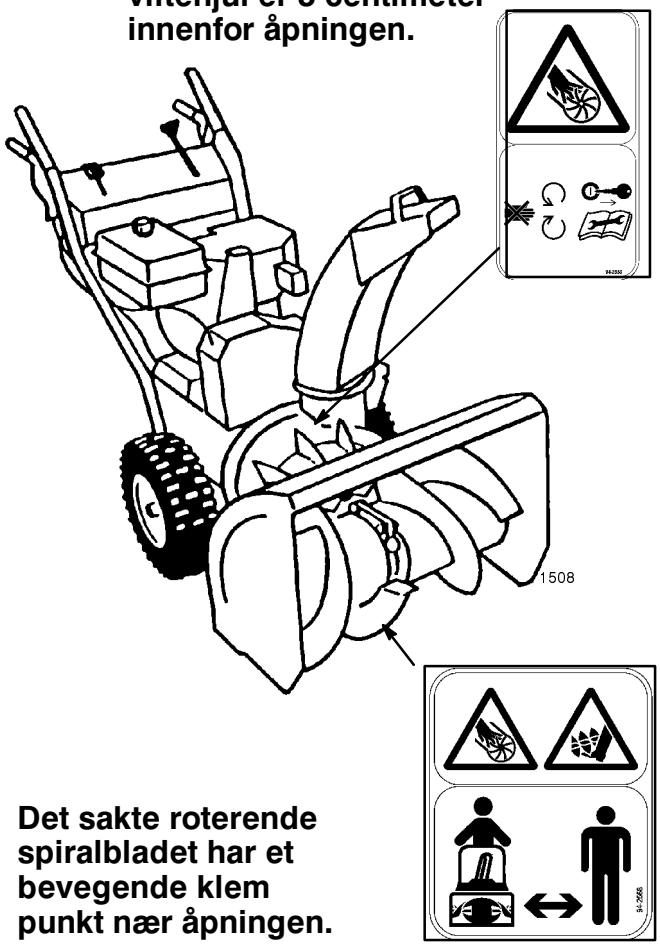

Det sakte roterende spiralbladet har et bevegende klem punkt nær åpningen.

Forklaring av symboler

Sikkerhetsvarsel-trekant – symbolet i trekanten varsler om fare



Sikkerhetsvarsels-symbol



Les brukerhåndboken



Se i verksted-håndboken for riktige servicemetoder



Stans motoren og ta ut nøkkelen før vedlikehold eller reparasjonsarbeid begynnes



Stans motoren og ta ut nøkkelen før operatørens stilling forlates – ett-trinns snøfresere



Stans motoren og ta ut nøkkelen før operatørens stilling forlates – to-trinns snøfreser



Fingre eller hender kan kuttes av – viftehjulsblad



Sikkerhetsvern må ikke åpnes eller tas av mens motoren er i gang

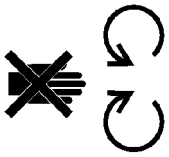

Hold trygg avstand fra maskinen

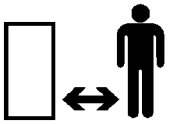

Hold trygg avstand fra maskinen – ett-trinns snøfreser



Hold trygg avstand fra maskinen – totrinns snøfreser

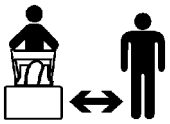

Oppfreste eller flyvende gjenstander – hele kroppen er utsatt

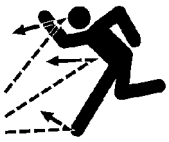

Elektrisk støt – livsfare



Føtter kan kuttes av eller bli sittende fast – roterende spiralblad



Elektrisk start

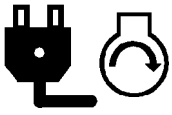

Varme flater – brannskader på fingre eller hender



Etsende væsker – kjemisk brannskade på fingre eller hender



Ikke velt batteriet

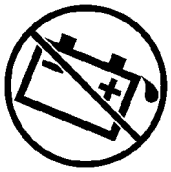

Må holdes tørt



Maskinens bevegelsesretning – forover



Maskinens bevegelsesretning – bakover



På/start



Av/stopp

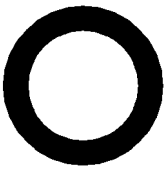

Hurtig



Tap av kontroll over maskinen – oppoverbakke



Tap av kontroll over maskinen – nedoverbakke



Trekkfunksjon



Snøfresersamlerblad

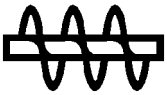

Innkopling

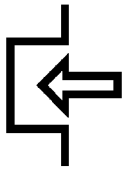

Utkopling

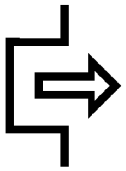

Choke

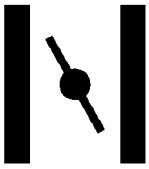

Motorhastighet (gass)



Fri



Sakte



Minsker/øker



Start av motor

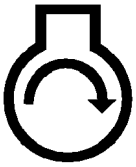

Motorstopp



Retning av snøfreserens sjakt



Primer (starthjelp)



Betjening av primer

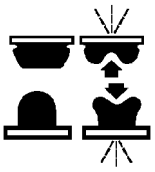

Betjening av gass

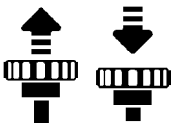

Betjening av "PowerShift"

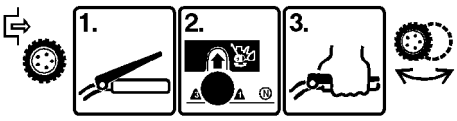

Snøfresersamlerens spiralblad/viftehjul



Låst



Ulåst



Betjening av spak

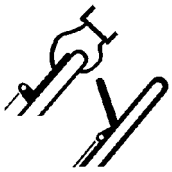

Betjening av spak



Blyfri bensin



Avkutting av fingre eller hender



Avkutting av fot



Montering

Obs: Finn ut hva som er høyre og venstre på snøfreseren ved å stå i normal arbeidsstilling.

Løse deler

Del	Ant.	Bruk
Settskruer og buete skiver	4	Montering av håndtak
Splint	1	Montere hastighetsvelgerstaget
Flat skive	1	
Nederste forbindelsesledd	1	Montere spiralbladet og trekkfunksjonskontrollstaget
Sekskantmutter med flens	1	
Låsemuttere med flens	2	
Kompresjonsfjær	1	
Snekkegir	1	Montering av sjaktkontrollstag
Brakett	1	
Låseskrue	1	
Flat skive	1	
Skrue	1	
Låsemuttere	2	
Nøkkel	1	Starte og stoppe motoren

Montering av håndtak

1. Ta av monteringsstroppene som holder kontrollstagene fast på håndtaket.
2. Ta akselpinnene ut av begge hjulene (fig. 2), og skyv hjulene ca. 2,5 cm utover på akselen.

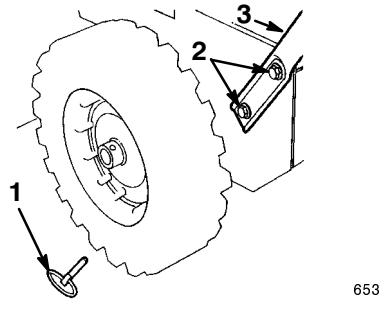

Figur 2

1. Akselpinne
2. Settskruer og buete skiver
3. Håndtak

3. Hold håndtakene i monteringsstilling, og stikk trekkfunksjonsstaget gjennom løkken i det nederste trekkfunksjonsstaget (fig. 7).

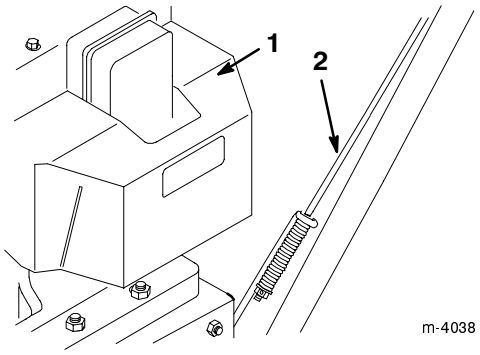

Figur 3

1. Motor
2. Trekkfunksjonsstag

4. Legg venstre håndtak mot snøfreserens venstre side. Rett opp monteringshullene i håndtaket med hullene i sideplaten, og fest håndtaket med to settskruer og buete skiver (fig. 2).

   Obs: Den konkave siden av de buete skivene skal ligge mot yttersiden av håndtaket.

5. Legg høyre håndtak mot snøfreserens høyre side. Rett opp monteringshullene i håndtaket med hullene i sideplaten, og fest håndtaket med to settskruer og buete skiver.

6. Kontroller at håndtakene er rettet opp med hverandre, og trekk deretter til settskruene som fester håndtakene.

7. Skyv hjulene innover, og stikk akselpinnen gjennom hullene i hjulnavet og det **innerste** hullet i akselen (fig. 4).

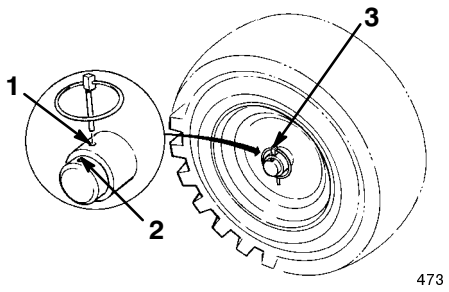

Figur 4

1. Innerste hull i aksel og hjulnav
2. Ytterste hull i akselen
3. Akselpinne

Obs: Hvis snøfreseren har kjettinger, må akselpinnen settes inn i de **ytterste** hullene i akselen.

Montere hastighetsvelgerstag

1. Trekk hastighetsvelgerarmen (fig. 5) helt ut.

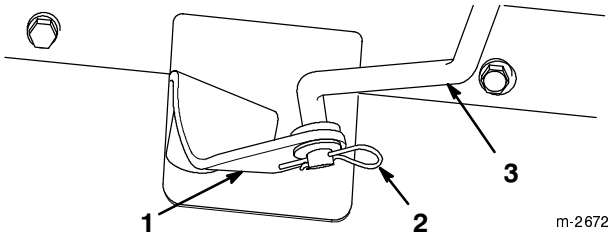

Figur 5

1. Hastighetsvelgerarm
2. Flat skive og splint
3. Hastighetsvelgerstag

2. Sett hastighetsvelgeren (fig. 17) på kontrolltavlen i R_2 (*revers*) stilling.

3. Roter hastighetsvelgerstaget i vuggetappen (fig. 6) helt til bunnen av staget kan settes inn i hullet i hastighetsvelgerarmen (fig. 5).

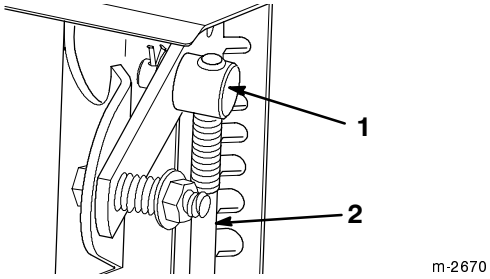

Figur 6

1. Vuggetapp
2. Hastighetsvelgerstag

4. Sett hastighetsvelgerstaget i armen, tre en flat skive på staget, og fest det ved hjelp av en splint (fig. 5).

   Obs: Hvis hastighetsvelgeren ikke kan settes i tredjegir, eller hvis du ikke er helt fornøyd med hastigheten, kan du justere hastighetsvelgeren. Se *Justering av hastighetsvelger* på side 23.

Montere trekkfunksjonsstaget

1. Skyv fjæren på nederst på trekkfunksjonsstaget (fig. 7).

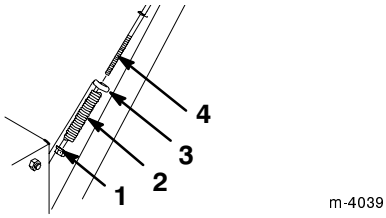

Figur 7

1. Låsemutter med flens
2. Fjær
3. Nederste trekkfunksjonsstag
4. Trekkfunksjonsstag

2. Skru en låsemutter med flens (flenssiden opp) på nederst på trekkfunksjonsstaget under fjæren (fig. 7).

3. Juster låsemutteren oppover eller nedover på trekkfunksjonsstaget helt til avstanden mellom toppen av håndgrepet og bunnen av trekkontrollspaken (fig. 8) er om lag 12,7 cm.

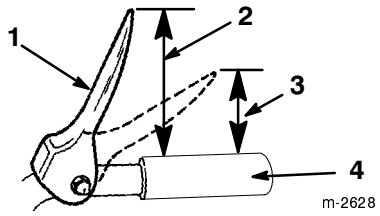

Figur 8

1. Trekkontrollspak
2. Om lag 12,7 cm
3. 7,6 til 10,2 cm
4. Håndgrep

4. Sett hastighetsvelgeren (fig. 17) i tredjegir.

5. Trekk snøfreseren sakte bakover mens du presser trekkontrollspaken mot håndtaket.

   Obs: Justeringen er korrekt når hjulene slutter å rulle bakover og avstanden mellom toppen av håndgrepet og bunnen av trekkontrollspaken er 7,5 til 10 cm (fig. 8).

6. Juster låsemutteren med flens hvis dette er nødvendig for å få denne avstanden, og trekk den deretter godt til.

Montering av forbindelsesledd for spiralbladets/viftehjulets drivkontroll

1. Tre en flensmutter (flensen skal vende ned) på det øverste kontrollstaget på høyre håndtak (fig. 9).

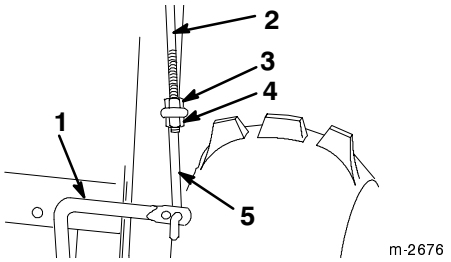

Figur 9

1. Nederste kontrollstag
2. Øverste kontrollstag
3. Flensmutter
4. Låsemutter med flens
5. Nederste forbindelsesledd

2. Stikk det nederste forbindelsesleddet gjennom det ytterste hullet i det nederste kontrollstaget (fig. 9).

3. Stikk det øverste kontrollstaget gjennom løkken i det nederste leddet i kontrollstaget (fig. 9).

4. Tre en låsemutter med flens (flensen skal vende opp) i bunnen av det øverste kontrollstaget, nedenfor løkken i det nederste leddet (fig. 9).

5. Mål avstanden mellom toppen av håndgrepet og bunnen av spiralbladets/viftehjulets drivkontrollspak. Denne avstanden skal være om lag 10 cm (fig. 10).

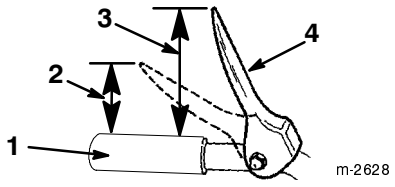

Figur 10

1. Håndgrep
2. 5 cm
3. Ca. 10,2 cm
4. Spiralblad/viftehjulets drivkontrollspak

6. Press spiralbladets/viftehjulets drivkontrollspak sakte mot håndgrepet.

   Obs: Kraften som skal til for å trykke inn spaken, øker betydelig når dødgangen fjernes fra drivremmen (ca. en halv bevegelse av spaken). Justeringen er korrekt når kraften som skal til, **begynner** å øke og avstanden mellom toppen av håndgrepet og bunnen av spiralbladets/viftehjulets drivkontrollspak er 5 cm (fig. 10).

   Obs: Hvis ikke anstrengelsen øker slik at det merkes, tar du dekslet av remmen (se under “Skifte av spiralbladets/viftehjulets drivrem”, trinn 1 og 2 på side 21), og deretter måler du 5 cm ovenfor håndgrepet der dødgangen ble fjernet fra spiralbladets/viftehjulets drivrem.

7. Juster de to mutrene hvis det er nødvendig for å få denne avstanden, og trekk dem deretter godt til (fig. 9).

Montering av utløpssjakt

1. Ha litt smørefett på sjaktringen (fig. 11).

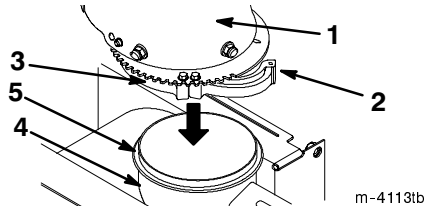

Figur 11

1. Sjakt
2. Løs sjaktholder
3. Fast sjaktholder
4. Spiralbladhus
5. Sjaktring

2. Roter den løse sjaktholderen i bunnen på sjakten utover (fig. 11).

3. Senk sjakten over åpningen øverst på spiralbladhuset (fig. 11).

4. Kontroller at sjaktringen passer i rennene i de faste sjaktholderne (fig. 11).

5. Roter den løse sjaktholderen innover på sjaktringen, og fest den med en 1,5 centimeters skrue (fig. 12).

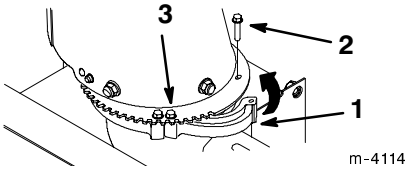

Figur 12

1. Sjaktholder
2. 1,5 centimeters skrue
3. Trekk til skruen

6. Trekk til den andre skruen for å feste sjaktholderen (fig. 12).

Montering av sjaktkontrollstag

1. Monter sjaktkontrollbraketten og staget på venstre side av håndtaket med settskruen og låsemutteren. La låsemutteren være løs (fig. 13).

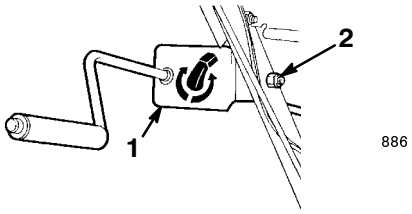

Figur 13

1. Sjaktkontrollbrakett og stag
2. Settskrue og låsemutter

2. Ha smørefett nr. 2 på snekkegiret.
3. Monter snekkegiret og braketten løst på monteringsflensen ved hjelp av en bolt, en pyramideformet skive og en låsemutter (fig. 14).

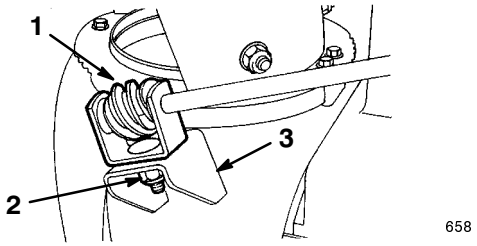

Figur 14

1. Snekkegir og brakett
2. Bolt, pyramideformet skive og låsemutter
3. Monteringsflens

4. Skyv snekkegiret inn i tennene på utløpssjaktens låsering, og trekk til låsemutteren (fig. 14).
5. Trekk til låsemutteren som fester sjaktkontrollbraketten (fig. 13).
6. Kontroller funksjonen av sjaktkontrollstaget. Flytt snekkegiret litt utover hvis funksjonen er treg.

Festing av sjaktavleder

1. Sving avlederen opp og tilbake helt til avlederens stoppeanordning går over leppen i toppen av sjakten.
2. Fest avlederens venstre side til utløpssjakten ved hjelp av delene som er vist i figur 15.

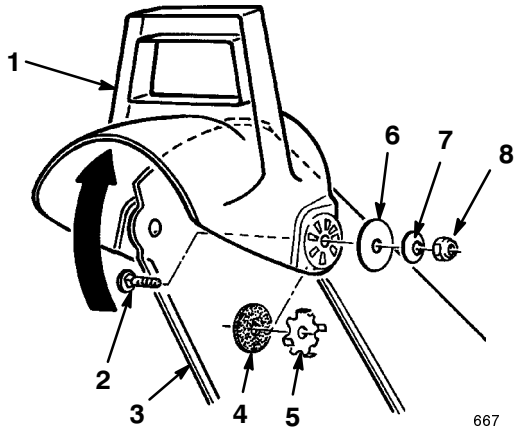

Figur 15

1. Avleder
2. Låseskrue
3. Sjakt
4. Gummiskive
5. Friksjonsplate
6. Stor, flat skive
7. Buet skive
8. Låsemutter

Obs: Pass på at gummiskiven og friksjonsplaten er plassert mellom sjakten og avlederen, og at tappene på friksjonsplaten går inn i hullene i avlederen.

Obs: Den konkave siden av de buete skivene skal ligge mot de store, flate skivene.

3. Trekk til mutrene på begge sider av avlederen. Mutrene må ikke trekkes til for hardt.

Før start

Fylle olje i motorveivhuset

Motoren kommer fra fabrikken med bare litt olje i veivhuset. Fyll derfor på olje før motoren startes. Veivhuset har en kapasitet på 0,77 liter olje, men alt må ikke fylles på med en gang, ettersom det allerede er litt olje i veivhuset fra før av. Fyll olje gradvis i samsvar med følgende prosedyre:

1. Sett snøfreseren på en jevn flate for å kunne lese korrekt oljenivå.
2. Rengjør området rundt peilestavn (fig. 16).

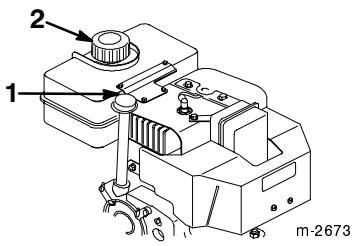

Figur 16

1. Peilestav
2. Bensintanklokk

3. Ta peilestaven ut av veivhuset (fig. 16).
4. Fyll veivhuset sakte med 3/4 av den totale oljekapasiteten.

   Bruk kun en førsteklasses SAE 5W–30 eller SAE 10 rensende olje som har klassifikasjon SF, SG, SH, eller SJ fra American Petroleum Institute (API). For svært lave temperaturer (under -18°C) brukes 0W–30 rensende olje med klassifikasjon SF, SG, SH eller SJ fra American Petroleum Institute (API).
5. Tørk av peilestaven med en ren fille.
6. Senk peilestaven helt ned.

Obs: For å kunne lese av korrekt oljenivå må du senke den helt ned.

7. Ta ut peilestaven.
8. Les oljenivået på peilestaven.
9. Hvis oljenivået er under *full*-merket, må du sakte fylle olje på med hyppig kontroll av nivået (trinn 5 til og med 8), helt til peilestaven viser *full*.

VIKTIG: Ikke fyll for mye i veivhuset og skru på motoren, ellers kan motoren skades. Tapp overflødig olje til oljenivået på peilestaven viser *Full*.

Fylle bensin på tanken

Bruk ren, fersk blyfri bensin (deriblant oksidert eller omformulert bensin) med 87 oktan eller høyere. For at bensinen skal være så fersk som mulig, bør du ikke kjøpe mer bensin enn det du forventer å bruker de nærmeste 30 dagene. Blyfri bensin skaper mindre brennkammer-bunnfall og lengre livstid for tennplugger.

VIKTIG: Ikke bruk metanol, bensin som inneholder metanol, gasohol som inneholder mer enn 10% etanol, høyoktan bensin eller parafin. Disse drivstoffene kan skade motorens drivstoffsystem.

FARE

FARERISIKO
- **Bensin er meget brannfarlig og høyeksplosiv under visse forhold.**

DET SOM KAN SKJE
- **En brann eller eksplosjon som er forårsaket av bensin, kan brenne deg og andre og forårsake skade på eiendom.**

HVORDAN FAREN UNNGÅS
- **Fyll bensintanken utendørs, på et åpent sted, og mens motoren er kald. Tørk opp all bensin som eventuelt ble sølt.**
- **Ikke fyll bensintanken helt full. Fyll bensin på tanken helt til nivået når opp til 6 til 13 mm under bunnen av påfyllingshalsen. Dette tomrommet i tanken gir bensinen plass til å utvide seg.**
- **Røyk aldri med bensin i nærheten, og hold deg borte fra ild eller steder der bensingass kan antennes av gnister.**
- **Oppbevar bensin i en godkjent kanne og utenfor barns rekkevidde.**
- **Kjøp aldri mer bensin enn til 30 dagers forbruk.**

FARE

FARERISIKO
- **Under visse forhold kan det dannes statisk elektrisitet under påfylling av bensin, noe som kan antenne bensinen.**

DET SOM KAN SKJE
- **En brann eller eksplosjon som er forårsaket av bensin, kan brenne deg og andre og forårsake skade på eiendom.**

HVORDAN FAREN UNNGÅS
- **Sett alltid bensinkanner på bakken med god avstand fra kjøretøyet før de fylles med bensin.**
- **Ikke fyll bensinkanner inne i et kjøretøy eller på en lastebil eller tilhenger fordi underlag som tepper eller plastbelegg kan isolere kannen og hemme utslipp av eventuell statisk elektrisitet.**
- **Bensindrevet utstyr må tas ut av lastebilen eller tilhengeren i praktiske tilfeller og fylles med bensin mens hjulene står på bakken.**
- **Hvis dette ikke lar seg gjøre og maskinen må fylles med bensin mens den står på lastebilen eller tilhengeren, må man fylle bensin fra en bensinkanne i stedet for å fylle direkte fra bensinpumpen.**
- **Hvis du må fylle bensin direkte fra pumpen, må påfyllingstuten hele tiden være i kontakt med kanten på drivstofftanken eller kannens åpning helt til påfyllingen er fullført.**

Bruk drivstoffstabilisator/kondisjonsmiddel under bruk og lagring. Drivstoffstabilisator/kondisjonsmiddel rengjør motoren under drift, og forhindrer at det dannes gummilignende avleiringer i motoren i lagringsperiodene.

VIKTIG: Ikke bruk andre tilsettingsmidler i bensinen enn drivstoffstabilisator under lagring. Ikke bruk drivstoffstabiliseringsmidler med alkoholbase, slik som etanol, metanol eller isopropanol.

1. Rengjør området rundt bensinlokket (fig. 16).
2. Ta lokket av bensintanken.
3. Bruk blyfri, vanlig bensin, og fyll tanken opptil 6 til 13 mm fra toppen av tanken, ikke opp i påfyllingshalsen.

VIKTIG: Ikke fyll bensin opp i påfyllingshalsen. Det må være et tomrom der slik at bensinen kan utvide seg. Ikke fyll bensintanken helt full.

4. Skru lokket godt på tanken igjen.
5. Tørk opp bensin som eventuelt ble søltt.

Kontrollere trykket i dekkene

Kontroller trykket i dekkene da de ble overfylt på fabrikken på grunn av transport. Reduser derfor trykket likt i begge dekk til mellom 48 og 103 kPa (7 til 15 psi).

Bruk

Kontroller

- **Spiralbladets/viftehjulets drivkontrollspak** (fig. 17) – Spiralbladet og viftehjulet innkobles samtidig ved å presse spaken mot grepet på høyre håndtak. De utkoples ved å slippe spaken.

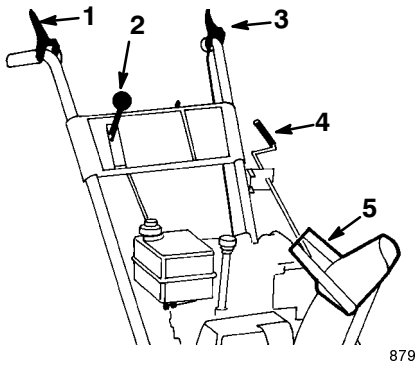

Figur 17

1. Spiralblad/viftehjulets drivkontrollspak
2. Hastighetsvelger
3. Trekkontrollspak
4. Utløpssjaktkontroll
5. Sjaktavlederhåndtak

- **Hastighetsvelger** (fig. 17) – Denne kontrollen har fem stillinger: to gir bakover og tre gir framover. Skift hastighet ved å flytte hastighetsvelgeren i ønsket stilling. Spaken låser seg i hakket ved hver hastighetsstilling. Hastighetsvelgeren kan ha vanskeligheter med å skifte under tung belastning.

  Obs: Slipp trekkfunksjonsspaken før du skifter gir inn eller ut av revers. Giret kan skiftes på farten mellom alle hastighetene **forover** uten at det er nødvendig å slippe trekkfunksjonsspaken.

- **Trekkfunksjon** (fig. 17) – Trekkfunksjonen (hjuldriften) innkobles ved å presse spaken mot grepet på venstre håndgrep. Trekkfunksjonen stoppes ved å slippe spaken.
- **Utløpssjaktkontroll** (fig. 17) – Roter denne kontrollen med klokken for å bevege utløpssjakten til venstre og mot klokken for å bevege den til høyre.
- **Sjaktavlederhåndtak** (fig. 17) – Beveg sjaktavlederhåndtaket forover for å flytte snøstrømmen ned og bakover for å flytte snøstrømmen opp.
- **Tenningsbryter** (fig. 18) – Sett inn nøkkelen før motoren startes. Stopp motoren ved å ta ut nøkkelen.

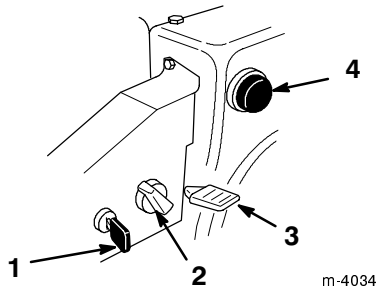

Figur 18

1. Tenningsnøkkel
2. Choke
3. Gass
4. Primer

- **Choke** (fig. 18) – Roter choken med klokken til *On*-posisjon for å starte en kald motor. Drei choken gradvis mot klokken til stillingen *Off* etter hvert som motoren blir varmere.
- **Gass** (fig. 18) – Skyv gassen oppover for å øke motorhastigheten og nedover for å redusere den. Flytt gassen helt ned for å stoppe motoren.
- **Primer** (fig. 18) – Trykk på primeren for å pumpe en liten mengde bensin inn i motoren, slik at den er lettere å starte når det er kaldt ute.

- **Drivstoffsavstengingsventil** (fig. 19) – Lukk ventilen ved å rotere den med klokken. Åpne ventilen ved å rotere den mot klokken. Steng ventilen når du ikke bruker snøfreseren.

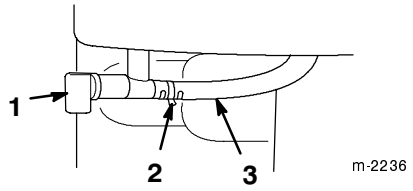

Figur 19

1. Drivstoffsavstengingsventil
2. Slangeklemme
3. Bensinslange

- **Tilbakespolingsstarter** (fig. 20) - Tilbakespolingsstarteren er på baksiden av motoren. Dra i tilbakespolingsstarteren for å starte motoren.

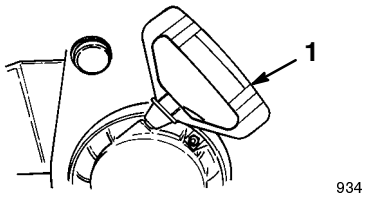

Figur 20

1. Tilbakespolingsstarter

Fjerne varmeboks

Hvis du bruker motoren når lufttemperaturen er over 4°C, må forgasserens varmeboks fjernes (fig. 21).

1. Kople ledningen fra tennpluggen, og pass på at ledningen ikke kommer i kontakt med pluggen (fig. 21).

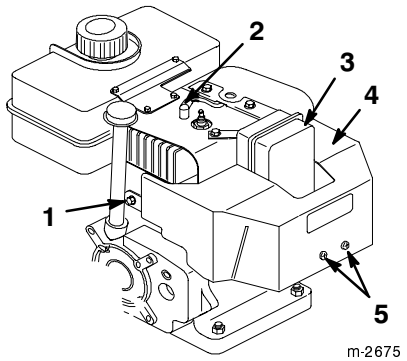

Figur 21

1. Sekskanthodeskrue og låseskive
2. Tennpluggkabel
3. Sekskanthodeskrue
4. Forgasserens varmeboks
5. Stjerneskruer

2. Ta nøkkelen ut av tenningen (fig. 18).
3. Dra chokeknappen av (fig. 18).
4. Fjern de to stjerneskruene, de to sekskanthodeskruene, og en låseskive som holder girkassens varmeboks på plass (fig. 21).

   Obs: Monter disse festene i hullene sine.
5. Løft varmeboksen opp og bort fra motoren.
6. Kople fra den grønne, jordete ledningsklemmen under gassen (fig. 22).

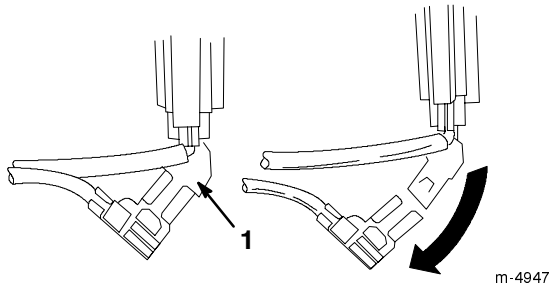

Figur 22

1. Grønn, jordet ledningsklemme

7. Monter chokeknappen.
8. Kople kabelen til tennpluggen (fig. 21).

VIKTIG: Bruk varmeboksen som en referanse for stillingene til choken og gassen.

Installere varmeboks

For å installere varmeboks, forandrer du rekkefølgen på trinn 1 til 8 i *Fjerne varmeboks* på side 15. Pass på at du fjerner festene fra hullene før varmeboksen installeres.

Slik starter du motoren

VIKTIG: Pass på at spiralblad/viftehjul og utløpssjaktholderen ikke hindrer betjeningen av snøfreseren. *Rensk utløpssjakten med en pinne, bruk aldri hånden.*

1. Sett gassen til posisjonen *Fast* (hurtig).
2. Pass på at spiralblad/viftehjul og utløpssjaktholderen er i posisjonen *Disengaged* (frakoplet) (fig. 17).
3. Åpne drivstoffavstengingsventilen under drivstofftanken (fig. 19).
4. Drei choken (fig. 18) til posisjonen *On*.
5. Sett inn tenningsnøkkelen (fig. 18).

VIKTIG: Ikke bruk primeren hvis motoren har stått på og er varm. For mye priming kan oversvømme motoren slik at den ikke starter.

6. Sett tommelen over hullet midt på primeren (fig. 18), og trykk primeren sakte inn tre ganger.

7. Grip håndtaket på tilbakespolingsstarteren (fig. 20) og trekk sakte ut helt til starteren koples inn. Trekk deretter kraftig i snoren for å starte motoren.

8. Hold godt fast i starthåndtaket og la snoren gå sakte inn igjen.

Obs: Hvis ikke motoren starter, eller hvis temperaturen er -23°C eller kaldere, kan det være nødvendig å prime motoren på nytt. Forsøk å starte motoren etter hver priming før den primes på nytt.

9. Drei choken (fig. 18) til 3/4 stilling straks motoren starter. Sett choken i 1/2 stilling ettersom motoren blir varmere. Sett choken i posisjonen *Off* ettersom motoren blir varmere.

10. Beveg hastghetsvelgeren (fig. 17) til første gir, klem trekkfunksjonsspaken til håndgrepet, og utløs deretter trekkfunksjonsspaken. Hvis snøfreseren beveges forover før trekkdrivets kontrollspak tilkoples, eller etter at spaken er utløst, se *Justering av trekkfunksjonens drivrem* på side 19.

VIKTIG: Ikke bruk snøfreseren hvis spiralbladet og viftehjulet roterer når du kopler fra spiralbladets/viftehjulets drivkontrollspak.

Slik stopper du motoren

1. Sett igang spiralbladet for å fjerne rester av snø inni huset.

2. Kjør motoren i noen minutter for å tørke opp fuktighet som har samlet seg på motoren.

3. La motoren gå og trekk tilbakespolingsstarteren raskt ut med en kontinuerlig full armbevegelse tre eller fire ganger. Dette forhindrer at tilbakespolingsstarteren fryser.

   Obs: Tilbakespolingsstarttauet produserer en klaprende lyd når den trekkes. Dette skader ikke motoren eller starteren.

4. Slipp trekkontrollspaken og spiralbladets/viftehjulets drivkontrollspak (fig. 17).

5. Stopp motoren ved å gjøre ett av følgende:

   A. Sett gassen til posisjonen *Slow*, og ta ut tenningsnøkkelen.

   B. Sett gassen til posisjonen *Stop*.

6. Lukk drivstoffsavstengningsventilen (fig. 18).

7. Vent til alle deler slutter å bevege seg før du forlater førerstillingen.

Frigang eller selvdrift

Du kan bruke snøfreseren med selvdrift tilkoplet eller frakoplet (frigang). Det er to hull i begge ender av akselen. Når du setter inn akselpinnene i de ytterste akselhullene, og ikke gjennom hjulnavene (fig. 4), vil snøfreseren gå i frigang. Når du setter inn akselpinnene i hullene i hjulnavene og de indre akselhullene (fig. 4), og tilkopler trekkfunksjonsspaken, vil snøfreseren gå med selvdrift.

Tips for bruk av snøfreser

FARE

FARERISIKO
- **Viftehjulet og spiralbladet kan rotere når snøfreseren er i gang.**

DET SOM KAN SKJE
- **Roterende viftehjul/spiralblad kan kutte av eller skade hender og føtter.**

HVORDAN FAREN UNNGÅS
- ***Stans motoren og vent til alle deler slutter å bevege seg.* før snøfreseren justeres, rengjøres, repareres eller undersøkes, og før utløpssjakten renskes. Kople kabelen fra tennpluggen og hold den borte fra pluggen for å unngå at motoren starter ved et uhell.**
- **Bruk en pinne, *ikke hendene*, til å renske utløpssjakten.**
- **Stå alltid bak håndtakene og borte fra utløpsåpningen når du bruker snøfreseren**
- **Hold ansikt, hender, føtter og andre kroppsdeler og klær borte fra skjulte deler som beveger seg eller roterer.**

ADVARSEL

FARERISIKO
- **Steiner, leketøy eller andre gjenstander kan bli frest opp og kastet ut av spiralbladet/viftehjulet.**

DET SOM KAN SKJE
- **Gjenstander som blir kastet opp i luften, kan påføre både føreren og tilskuere alvorlige skader.**

HVORDAN FAREN UNNGÅS
- **Hold området som skal ryddes, fritt for alt som kan bli frest opp og kastet ut av spiralbladet/viftehjulet.**
- **Hold barn og dyr borte fra arbeidsområdet.**

- Når du ikke bruker snøfreseren, må du lukke drivstoffsavstengningsventilen og fjerne nøkkelen.
- Rydd vekk snøen så snart som mulig etter at det har snødd. Da blir resultatet best.
- Juster støtteplatene etter bakkeforholdene. Se under *Justere støtteplatene og skrapen* på side 22.
- Det hender av og til at forkanten på freseren vipper opp. Hvis dette skulle skje, må hastigheten settes ned ved å skifte til et lavere gir. Hvis forkanten fremdeles vipper opp, løftes begge håndtakene opp slik at forkanten på snøfreseren holdes nede.
- La snøen blåse ut med vindretningen hvis det er mulig.
- Overlapp hver skårgang for å være sikker på at all snø blir fjernet.
- Sett snøfreseren i et lavere gir for å redusere hastigheten forover hvis hjulene slurer.
- Kjør snøfreseren i et par minutter etter at snøen er fjernet, slik at de bevegelige delene ikke fryser. Sett igang spiralbladet for å fjerne rester av snø inni huset.
- Ikke overbelast snøfreseren ved å rydde snøen for fort. Sett snøfreseren i et lavere gir for å redusere hastigheten forover hvis motoren begynner å gå sakte.
- Bruk alltid gassposisjonen *Fast* for å blåse ut snøen.
- Hvis snøen er våt, må du opprettholde maksimal motorhastighet og passe på at du ikke overbelaster motoren. Da unngår du at utløpssjakten tettes.
- Når det er kaldt og det er mye snø, kan det hende at noen kontroller og bevegelige deler fryser fast. Man må derfor stoppe motoren hvis en av kontrollene blir vanskelig å bruke, og vente til alle deler som beveger seg, står stille. Undersøk deretter alle deler for å se om noe har frosset. **Ikke bruk for mye makt når du prøver å bruke kontroller som er frosset.**

Vedlikehold

Anbefalt vedlikeholdsplan

Del	Servicearbeid	Først	5 timer	10 timer	15 timer	25 timer	100 timer	På lager
Kontrollere motoroljenivå	Sjekk oljenivået **før hver bruk** og fyll på olje etter behov.	X	X	X	X	X		X
Skifte motorolje	Skift motorolje etter første to driftstimer. Deretter som indikert.					X		X
Spiralbladets girkasse	Kontroller smørefettet i spiralbladets girkasse. Tilsett smørefett etter behov.	X		X				X
Juster trekkdriv	Juster trekkdrivet etter første driftstime. Deretter som indikert.	X	X		X	X		
Skift trekk-drivremmen	Skift trekkdrivremmen etter behov.							

Del	Servicearbeid	Først	5 timer	10 timer	15 timer	25 timer	100 timer	På lager
Juster spiralbladets/-viftehjulets drivrem	Juster spiralbladets/-viftehjulets drivrem etter første driftstime. Deretter som indikert.	X	X		X	X		
Skift spiralbladets/-viftehjulets drivrem.	Skift spiralbladets/-viftehjulets drivrem etter behov.							
Støtteplatene og skrapen	Juster støtteplater og skrapeblad	X			X			
Hastighets-velger	Juster hastighetsvelger etter behov.	X						
Smøre snøfreser	Ha olje og fett på innvendige bevegelige deler.				X			X
Tennplugg	Rengjør, under-søk og juster åpningen. Skift ut etter behov.						X	
Bensintank	Tapp ut bensinen, og kjør motoren for å tørke ut tanken og forgasseren.							X

VIS FORSIKTIGHET

FARERISIKO
- **Hvis du lar kabelen sitte på tennpluggen, kan noen starte motoren.**

DET SOM KAN SKJE
- **Noen kan bli alvorlig skadet hvis motoren startes ved et uhell.**

HVORDAN FAREN UNNGÅS
- **Ta kabelen av tennpluggen før du begynner med noe slags vedlikeholdsarbeid. Sett også kabelen til side, slik at den ikke tilfeldigvis kan komme i kontakt med tennpluggen.**

Kontrollere motoroljenivået

Kontroller oljenivået etter hver 5. driftstime eller hver gang snøfreseren brukes.

1. Sett snøfreseren på en jevn flate.
2. Rengjør området rundt peilestavn (fig. 16).
3. Ta peilestaven ut av veivhuset.
4. Tørk av peilestaven med en ren fille.

5. Senk peilestaven helt ned.

   Obs: For å kunne lese av korrekt oljenivå må du senke den helt ned.

6. Ta peilestaven ut av veivhuset.

7. Les oljenivået på peilestaven.

8. Hvis oljenivået er under merket *full*, må du sakte fylle på olje med hyppig kontroll av nivået, helt til peilestaven viser *full*.

   Bruk kun en førsteklasses SAE 5W–30 eller SAE 10 rensende olje som har klassifikasjon "SF, SG, SH, eller SJ" fra American Petroleum Institute (API). For svært lave temperaturer (under -18°C) brukes 0W–30 rensende olje med klassifikasjon "SF, SG, SH eller SJ" fra American Petroleum Institute (API).

VIKTIG: Ikke fyll for mye i veivhuset og skru på motoren, ellers kan motoren skades. Tapp overflødig olje til oljenivået på peilestaven viser *Full*.

9. Sett peilestaven på plass.

Skifte motorolje

Til og begynne med, skal du skifte olje etter første to driftstimer. Under normale omstendigheter, skal du deretter skifte olje i henhold til *Anbefalt vedlikeholdsplan* på side 17. Hvis det er mulig, bør du kjøre motoren rett før oljen skal skiftes, ettersom varm olje renner bedre og bærer med seg flere urenheter.

1. Kople ledningen fra tennpluggen, og pass på at ledningen ikke kommer i kontakt med tennpluggen (fig. 21).

2. Rengjør området rundt oljetappepluggen (fig. 23).

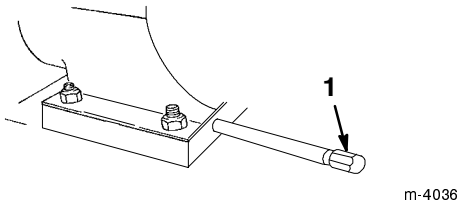

Figur 23

1. Tappeplugg

3. Skyv et oljetappefat under drenshalsen og ta ut oljetappepluggen (fig. 23).

4. Når all oljen er tappet, settes oljetappepluggen tilbake på plass.

5. Fyll veivhuset med olje. Se *Fylle olje i motorveivhuset* på side 12.

6. Tørk opp bensin som eventuelt ble sølt.

Kontrollere smørefettet i spiralbladets girkasse

Smørefettet i spiralbladets girkasse må kontrolleres første gang snøfreseren skal brukes, etter hver 10. driftstime og når den tas frem etter en lagringsperiode.

1. Sett snøfreseren på en jevn flate.

2. Kople ledningen fra tennpluggen, og pass på at ledningen ikke kommer i kontakt med tennpluggen (fig. 21).

3. Rengjør området rundt rørpluggen for å fjerne skitt (fig. 24).

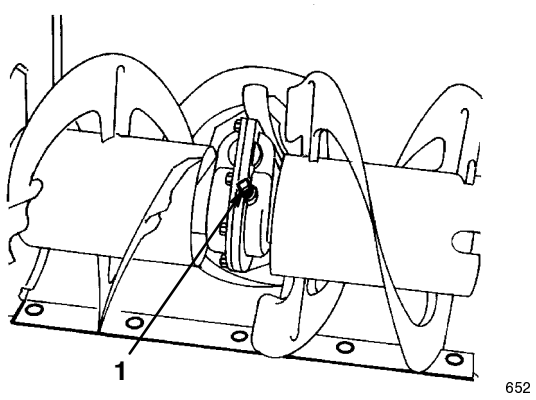

Figur 24

1. Rørplugg

4. Ta pluggen ut av girkassen (fig. 24).

5. Sjekk smøringen i girkassen. Fettet må kunne sees gjennom åpningen.

6. Hvis fettnivået er lavt, fylles girkassen med fettet "Lubriplate MAG-1" (et kuldebestandig høytrykksfett) til det nesten flyter over.

7. Sett rørpluggen tilbake på plass i girkassen.

Justering av trekkfunksjonens drivrem

Hvis hastighetsvelgeren fungerer som den skal, men snøfreseren verken går forover eller i revers, må du justere trekkdrivet.

1. Kople ledningen fra tennpluggen, og pass på at ledningen ikke kommer i kontakt med pluggen (fig. 21).

2. Kontroller justeringen som beskrevet i trinnene 3 til 6 under *Montere trekkfunksjonsstaget* på side 10. Foreta eventuelle justeringer.

3. Hvis forbindelsesleddet er riktig justert og problemet vedvarer, må du henvende deg til et autorisert Toro-serviceverksted.

Skifte av trekkfunksjonens drivrem

Hvis trekkremmen (fig. 27) er slitt, gjennomvåt av olje eller defekt på annen måte, må den skiftes ut. Du kan kjøpe en ny rem hos en autorisert Toro-forhandler.

1. Kople ledningen fra tennpluggen, og pass på at ledningen ikke kommer i kontakt med pluggen (fig. 21).
2. Fjern de tre skruene som holder remmens deksel på plass og legg dekslet til side (fig. 25).

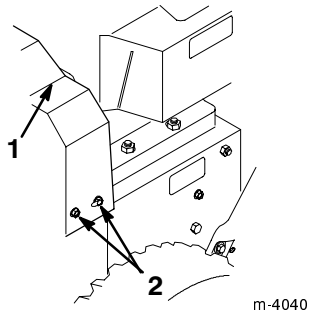

Figur 25

1. Øverste remdeksel
2. Skruer

3. Løsne spiralbladets bremsearm ved å løsne den bakerste skruen og ta ut skruen foran (fig. 26).

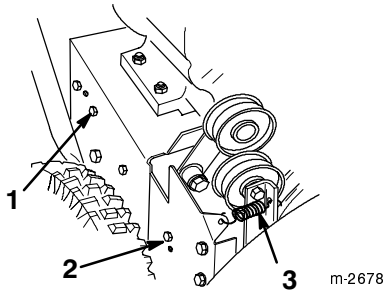

Figur 26

1. Skrue bak
2. Skrue foran
3. Lederullfjær

4. Fjern lederullfjæren (fig. 26). La bremsearmen henge løst, men utav veien.
5. Fjern de to skruene, to skiver og to låseskiver som fester remføreren (fig. 27).

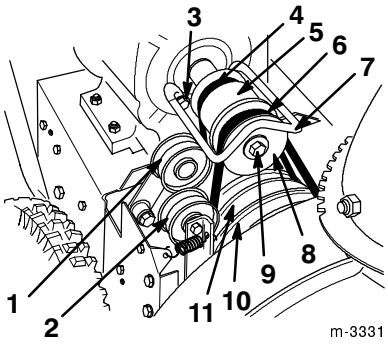

Figur 27

1. Lederull for trekkrem
2. Lederull
3. Skrue, skive og låseskive
4. Trekkrem
5. Motorskive
6. Spiralbladets/viftehjulets drivrem
7. Remfører
8. Motorremskive
9. Skrue, låseskive og skive på veivakselen
10. Stor spiralblads-/viftehjulsskive
11. Skive for trekkfunksjonsrem

6. Fjern skruen, låseskiven og skiven (fig. 27) fra motorens veivaksel.
7. Del motorremskiven og fjern den (fig. 27).
8. Fjern spiralbladets/viftehjulets drivrem, og la den bli liggende rundt den store spiralblads-/viftehjulsskiven.
9. Fjern motorremskiven (fig. 27).
10. Ta trekkfunksjonsremmen av trekkfunksjonsskiven og motorens veivaksel (fig. 27).
11. Dra trekkfunksjonens lederull utover og monter en nye trekkfunksjonsrem (fig. 27).
12. Monter motorremskiven.

Obs: Pass på at du ikke klemmer trekkdrivremmen (fig. 28).

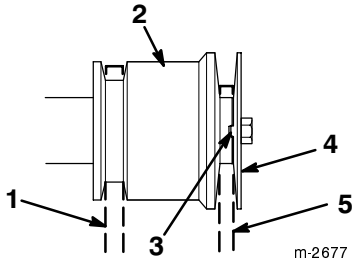

Figur 28

1. Trekkdrivrem
2. Motorskive
3. Indikatorribbe i indikatorhakket
4. Motorremskive
5. Spiralbladets/viftehjulets drivrem

13. Dra lederullen utover og heng spiralbladets/viftehjulets drivrem foran motorskiven. Pass på at remmen er på innsiden av lederullen (fig. 27).

14. Monter motorens remskive, skiven, låseskiven og skruen på veivakselen. Pass på at indikatorribben på motorremskiven er rettet opp, med indikatorhakket i motorremskiven (fig. 28).

Obs: Pass på at du ikke klemmer spiralbladets/viftehjulets drivrem (fig. 28).

15. Pass på at bremseklossen er riktig montert på bremsearmen. Bremseklossens skråside må være plassert slik som vist i Figur 29.

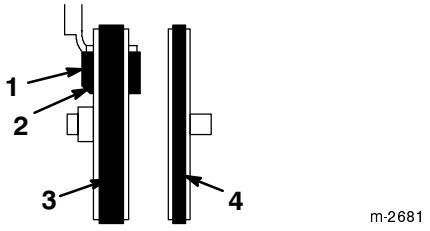

Figur 29

1. Bremsekloss
2. Skråside på bremsekloss
3. Spiralbladets/viftehjulets drivrem
4. Trekkdrivrem

---

16. Monter de to skruene som fester spiralbladets bremsearm. Pass på at tappene går inn i hullene på venstre side av snøfreseren (fig. 30).

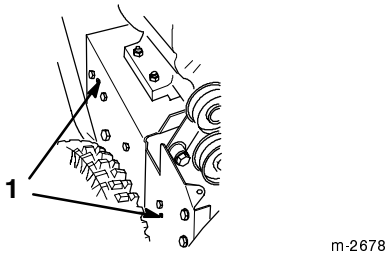

Figur 30

1. Tapper i hullene

---

17. La noen klemme spiralbladets/viftehjulets drivkontrollspak (fig. 17) mot håndtaket, og monter remføreren ved å bruke to skruer, to skiver og to låseskiver.

18. Kontroller og juster remføreren, og pass på at den ikke kommer i kontakt med noen deler av motorremskiven.

19. Kontroller og juster forbindelsesleddet for spiralbladets/viftehjulets kontrolldrev. Se på trinnene 5 til 7 i *Montering av forbindelsesledd for spiralbladets/viftehjulets drivkontroll* på side 11.

20. Monter lederullfjæren.

21. Monter dekselet over remmen ved hjelp av de tre skruene.

VIKTIG: Ikke bruk snøfreseren hvis spiralbladet og viftehjulet roterer når du kopler fra spiralbladets/viftehjulets drivkontrollspak.

Justere spiralbladet/viftehjulets drivrem

Hvis du bruker snøfreseren med en drivrem for spiralblad/viftehjul som glipper, hemmer det snøfreserens ytelse og ødelegger remmen.

FARE

FARERISIKO
- **Feiljustering kan forårsake skader hvis spiralbladet/viftehjulet roterer etter at de er slått av.**

DET SOM KAN SKJE
- **Et viftehjul eller spiralblad som roterer, kan avkutte eller skade fingre eller hender.**

HVORDAN FAREN UNNGÅS
- **Hold ansikt, hender, føtter og andre kroppsdeler og klær borte fra skjulte deler som beveger seg eller roterer.**
- **Pass på at klaringen for viftehjulets bremsearm opprettholdes.**
- **Ikke juster viftehjulets/spiralbladets drivrem for stramt. Det kan føre til at spiralbladet/viftehjulet dreier rundt når kontrollspaken står i posisjonen *Disengaged* (utkoblet). Løsne litt på remspenningen hvis dette skulle skje.**

Kontroller at viftehjulets/spiralbladets drivrem har rett spenning etter første driftstime, deretter etter fem til ti driftstimer.

1. Kople ledningen fra tennpluggen, og pass på at ledningen ikke kommer i kontakt med pluggen.

2. Kontroller justeringen i henhold til trinnene 5 til 7 under *Montering av forbindelsesledd for spiralbladets/viftehjulets drivkontroll* på side 11. Foreta eventuelle justeringer.

3. Kontroller beltespenningen ved å sette igang spiralbladet.

4. Hvis remmen fremdeles slurer, må den skiftes ut.

5. **Hvis spiralbladet og viftehjulet roterer når motoren er på og spiralbladets/viftehjulets drivkontrollspak er frakoplet, må du straks stanse motoren** og ta snøfreseren med til et autorisert serviceverksted.

VIKTIG: Ikke bruk snøfreseren hvis spiralbladet og viftehjulet roterer når du kopler fra spiralbladets/viftehjulets kontrollspak.

Skifte av spiralbladet/viftehjulets drivrem

Hvis spiralbladets/viftehjulets drivrem er slitt, gjennomvåt av olje eller defekt på annen måte, må den skiftes ut.

VIKTIG: Når det er montert en ny drivrem for spiralbladet/viftehjulet i snøfreseren, må remmen kontrolleres etter 5–10 driftstimer for å se om den fremdeles er stram nok.

1. Kople ledningen fra tennpluggen, og pass på at ledningen ikke kommer i kontakt med pluggen (fig. 21).
2. Fjern de tre skruene som holder remmens deksel på plass og legg dekslet til side (fig. 25).
3. Løsne spiralbladets bremsearm ved å løsne bakskruen, og ta ut skruen foran som fester spiralbladets bremsearm til rammen (fig. 26).
4. Fjern lederullfjæren (fig. 26). La bremsearmen henge løst, men ikke i veien.
5. Fjern de to skruene, skivene og låseskivene som fester remføreren (fig. 27).
6. Fjern skruen, låseskiven og skiven (fig. 27) fra motorens veivaksel.
7. Del motorremskiven og fjern den (fig. 27).
8. Fjern spiralbladets/viftehjulets drivrem (fig. 27).
9. Trekk lederullen utover og legg en ny rem rundt spiralbladets/viftehjulets store remskive (fig. 27).
10. Legg den nye remmen foran motorremskiven, slik at den sitter på innersiden av lederullen og remføreren (fig. 27).
11. Monter motorens remskive, skiven, låseskiven og skruen på veivakselen.

    Obs: Pass på at indikatorribben på motorremskiven er rettet opp, med indikatorhakket i motorremskiven Pass også på at du ikke klemmer drivremmen (fig. 28).
12. Pass på at bremseklossen er riktig montert på bremsearmen. Bremseklossens skråside må være plassert som vist i Figur 29.
13. Monter de to skruene som fester spiralbladets bremsearm. Pass på at tappene går inn i hullene på venstre side av snøfreseren (fig. 30).
14. La noen klemme spiralbladets/viftehjulets drivkontrollspak (fig. 17) mot håndtaket, og monter remføreren ved å bruke to skruer, to skiver og to låseskiver.
15. Kontroller og juster remføreren. Pass på at avstanden fra remføreren til remmen eller motorremskiven er 0,3 cm.
16. Kontroller og juster forbindelsesleddet til spiralbladets drivkontroll. Se på trinnene 5 til 7 i *Montering av forbindelsesledd for spiralbladets/viftehjulets drivkontroll* på side 11.
17. Monter lederullfjæren.
18. Monter dekselet over remmen ved hjelp av de tre skruene.

VIKTIG: Ikke bruk snøfreseren hvis spiralbladet og viftehjulet roterer når du kopler fra spiralbladets/viftehjulets drivkontrollspak.

Justere støtteplatene og skrapen

Juster støtteplatene og skrapen for å oppveie for slitasje, og pass på at spiralbladet ikke kommer i kontakt med fortauet.

1. Kople ledningen fra tennpluggen, og pass på at ledningen ikke kommer i kontakt med tennpluggen (fig. 21).
2. Kontroller trykket i dekkene. Se *Kontrollere trykket i dekkene* på side 14.
3. Sett snøfreseren på en jevn flate.
4. Løsne de fire flensmutrene som holder begge støtteplatene til spiralbladets sideplater (fig. 31), helt til støtteplatene lett kan skyves opp og ned.

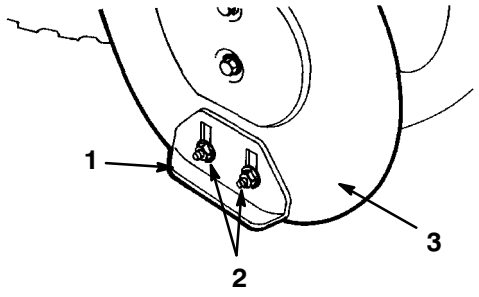

Figur 31

1. Støtteplate
2. Flensmuttere
3. Spiralbladets sideplate

5. Støtt **spiralbladene** slik at de er 3 mm over bakken (fig. 32).

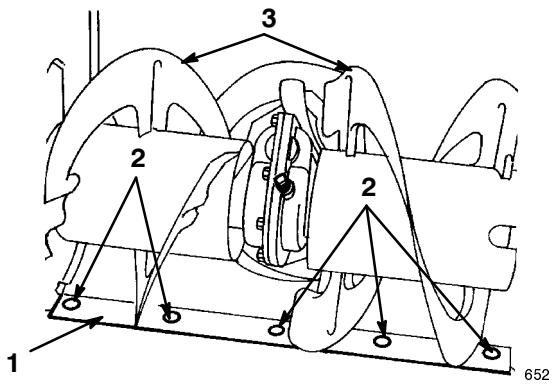

Figur 32

1. Skrape
2. Monteringsskruer
3. Spiralblad

6. Kontroller justeringen for skrapen. Skrapen skal sitte 3 mm ovenfor og parallelt med et jevnt underlag.

Betongflater og asfalterte flater:

Hvis snøfreseren ikke rydder vekk snø nært nok til fortauet, må støtteplatene justeres for å senke skrapen. Hvis fortausflaten har sprekker eller er ujevn, må støtteplatene justeres for å heve skrapen.

For gruslagte flater:

Støtt spiralbladene noen få centimeter over bakken, og juster støtteplatene for å forhindre at snøfreseren freser opp steiner.

7. Skrapen justeres ved å løsne de fem monteringsskruene (fig. 32), rette opp skrapen og trekke til monteringsskruene igjen.
8. Flytt støtteplatene så langt ned som mulig.
9. Trekk til de fire flensmutrene som fester begge støtteplatene til spiralbladets sideplater (fig. 31).

Justering av hastighetsvelger

Hvis snøfreseren er treg, hastighetsvalg 1 er valgt uten at snøfreseren går fremover, eller hastighetsvelgeren ikke beveger seg inn i hastighetsvalg 3, må hastighetsvelgernes forbindelsesledd justeres.

1. Kople ledningen fra tennpluggen, og pass på at ledningen ikke kommer i kontakt med tennpluggen (fig. 21).
2. Sett hastighetsvelgeren (fig. 17) på kontrolltavlen i R_2 (*revers*) stilling.
3. Ta av splinten og skiven. Trekk hastighetsvelgerstaget ut av hullet i hastighetsvelgerarmen (fig. 5).
4. Hastigheten forover justeres ved å rotere hastighetsvelgerstaget i vuggetappen (fig. 6).

   Obs: Staget forlenges for å øke hastigheten forover, og det forkortes for å redusere hastigheten forover.
5. Sett hastighetsvelgerstaget inn i hastighetsvelgerarmen, og fest det med skiven og splinten.

Smøre snøfreseren

Smør forsiktig alle bevegelige deler i snøfresere i henhold til *Anbefalt vedlikeholdsplan* på side 17.

1. Kople ledningen fra tennpluggen, og pass på at ledningen ikke kommer i kontakt med pluggen (fig. 21).
2. Tapp ut bensin fra drivstofftanken, se *Tømme drivstofftanken* på side 24.
3. Velt snøfreseren forover på spiralbladhuset, og støtt den slik at den ikke kan falle.
4. Ta ut de åtte skruene som fester bak- og underdekslene på plass, og ta av dekslene (fig. 33).

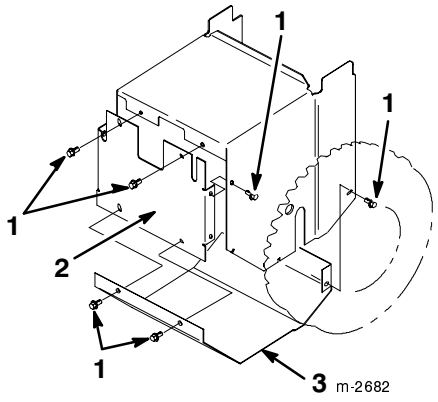

Figur 33

1. Skruer
2. Bakdeksel
3. Underdeksel

5. Smør forsiktig snøfreseren med tynn olje, som vist i figur 34 og 35.

VIKTIG: Pass på at det ikke kommer olje eller fett på gummihjulet eller friksjonsdrevplaten. Dette kan få hjulet til å gli og gummien til å forringes.

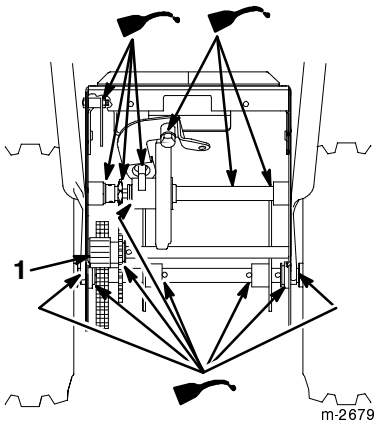

Figur 34

1. Akselgir

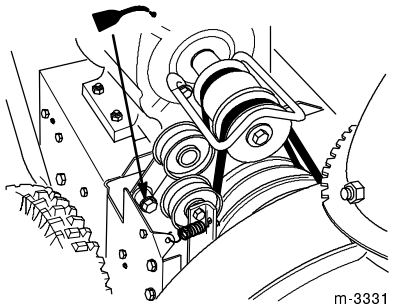

Figur 35

6. Tørk opp all overflødig olje.
7. Smør akselgiret forsiktig (fig. 34).
8. Tørk opp overflødig fett.
9. Monter bak- og underdekslene.

Skifte tennpluggen

Bruk en *Champion RJ–19LM* tennplugg eller en tilsvarende plugg. Ettersom luftgapet mellom midt- og sideelektrodene på tennpluggen gradvis øker i løpet av normal motorbruk, må du skifte plugg hver 100. driftstime.

1. Rengjør området rundt tennpluggen slik at ingen fremmedmaterialer faller ned i sylinderen når du fjerner tennpluggen.
2. Kople ledningen fra tennpluggen (fig. 21), og ta pluggen ut av topplokket.

VIKTIG: En tennplugg som er sprukket eller skitten, må skiftes ut. Elektrodene må ikke sandblåses, skrapes eller rengjøres fordi partikler kan falle av tennpluggen og inn i sylinderen. Dette kan forårsake skade på motoren.

3. Still åpningen mellom tennpluggens elektroder til 0,76 mm (fig. 36).

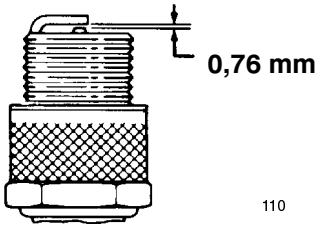

Figur 36

4. Monter tennpluggen i topplokket.
5. Trekk til tennpluggen med et moment på 20,4 Nm.
6. Kople ledningen til tennpluggen.

Tømme drivstofftanken

1. Kople kabelen fra tennpluggen (fig. 21).
2. Lukk drivstoffsavstengningsventilen (fig. 19).

FARE

FARERISIKO
- **Bensin er meget brannfarlig.**

DET SOM KAN SKJE
- **Bensin kan antennes og forårsake alvorlige personskader.**

HVORDAN FAREN UNNGÅS
- **Tapp ut bensin utendørs.**
- **Motoren må være helt kald når bensinen tappes ut.**
- **Tørk opp all bensin som eventuelt ble sølt.**
- **Tapp aldri ut bensin i nærheten av flammer eller der gnister kan antenne bensingassen.**
- ***Ikke røyk* hverken sigarer, sigaretter eller en pipe mens du håndterer bensin.**

3. Sett et rent tappefat under drivstoffsavstengningsventilen.
4. Løsne slangeklemmen som fester bensinslangen til ventilen, og skyv slangen av ventilen (fig. 19).
5. Åpne drivstoffsavstengningsventilen ved å rotere den mot klokken, slik at drivstoffet kan renne ned i tappefatet.

6. Sett på bensinslangen igjen, og fest den med en slangeklemme.
7. Kople ledningen til tennpluggen.
8. Start snøfreseren, og kjør den til den stopper.

Feilsøking

Toro har designet og laget snøfreseren for problemfri bruk. Kontroller følgende komponenter og elementer nøye, og se *Vedlikehold* på side 17 hvis du vil ha mer informasjon. Hvis du fortsatt har problemer, kontakter du et autorisert serviceverksted.

PROBLEM	MULIGE ÅRSAKER	LØSNING
Den elektriske starteren starter ikke (kun for modeller med elektrisk starter)	1. Strømkabelen er ikke koplet til stikkontakten eller snøfreseren.	1. Kople strømkabelen til stikkontakten og/eller snøfreseren.
	2. Strømkabelen er slitt, korrodert eller skadet.	2. Skift ut strømkabelen.
	3. Det er ikke strøm i stikkontakten.	3. Få en kvalifisert elektriker til å gi strøm til stikkontakten.
Motoren starter ikke, eller den er vanskelig å starte	1. Nøkkelen er ikke satt i, eller den står i stillingen *Off (av)*.	1. Sett nøkkelen inn i tenningen, og vri den til stillingen *On*.
	2. Choken er i stillingen *Off (av)*, og du har ikke trykt på primeren.	2. Flytt choken til stillingen *On*, og trykk tre ganger på primeren.
	3. Drivstoffavstengingsventilen er ikke åpen.	3. Åpne drivstoffavstengings-ventilen.
	4. Gassen er ikke i stillingen *Fast*.	4. Sett gassen til posisjonen *Fast* (hurtig).
	5. Drivstofftanken er tom, eller det er gammelt drivstoff i drivstoffsystemet.	5. Tøm bensintanken, og/eller fyll den med fersk bensin (ikke mer enn 30 dager gammel). Hvis du fortsatt har problemer, kontakter du et autorisert serviceverksted.
	6. Tennpluggledningen er løs eller ikke tilkoblet.	6. Kople ledningen til tennpluggen.
	7. Tennpluggen er ripet eller sprukket, eller åpningen er feil.	7. Rengjør tennpluggen, og kontroller og juster tennpluggåpningen. Bytt tennpluggen hvis den er skadet.
	8. Åpningen for bensintanklokket er stengt.	8. Fjern det som gjør at åpningen er stengt, eller bytt bensintanklokket.
	9. Det er feil motoroljenivå i motorveivhuset.	9. Fyll på eller tapp olje i/fra motorveivhuset til merket *Full* på peilestaven.
	10. Lufttemperaturen er høyere enn 4°C, og varmeboksen er montert på snøfreseren.	10. Fjern varmeboksen hvis du bruker snøfreseren når lufttemperaturen er høyere enn 4°C.

PROBLEM	MULIGE ÅRSAKER	LØSNING
Motoren kjører ikke jevnt	1. Choken står i stillingen *On*.	1. Sett choken til posisjonen *Off (av)*.
	2. Drivstoffavstengingsventilen er ikke helt åpen.	2. Åpne drivstoffsavstengnings-ventilen ved å vri den mot klokken.
	3. Bensintanken er nesten tom, eller det er gammel bensin i den.	3. Tøm bensintanken, og fyll den med fersk bensin (ikke mer enn 30 dager gammel). Hvis du fortsatt har problemer, kontakter du et autorisert serviceverksted.
	4. Tennpluggledningen er løs.	4. Kople ledningen til tennpluggen.
	5. Tennpluggen er ripet eller sprukket, eller åpningen er feil.	5. Rengjør tennpluggen, og kontroller og juster tennpluggåpningen. Bytt tennpluggen hvis den er skadet.
	6. Det er feil motoroljenivå i motorveivhuset.	6. Fyll på eller tapp olje i/fra motorveivhuset til merket *Full* på peilestaven.
	7. Lufttemperaturen er høyere enn 4°C, og varmeboksen er montert på snøfreseren.	7. Fjern varmeboksen hvis du bruker snøfreseren når lufttemperaturen er høyere enn 4°C.
Motoren går, men snøfreseren rydder snøen dårlig eller ikke i det hele tatt	1. Gassen er ikke i stillingen *Fast* når du rydder snø.	1. Sett gassen til posisjonen *Fast* (hurtig) når du rydder snø.
	2. Snøfreseren går for raskt til å rydde snøen.	2. Skift til et lavere gir på snøfreseren.
	3. Du prøver å rydde for mye snø per skårgang.	3. Rydd mindre snø per skårgang.
	4. Utløpssjakten er tilstoppet.	4. Stopp motoren, og vent til alle bevegelige deler stopper. Bruk en pinne til å fjerne snøen fra utløpssjakten.
	5. Du prøver å rydde ekstremt tung eller våt snø.	5. Ikke overbelast snøfreseren med ekstremt tung eller våt snø.
	6. Spiralbladets/viftehjulets drivrem er løs eller av rullen.	6. Monter og/eller juster spiralbladets/viftehjulets drivrem.
	7. Spiralbladets/viftehjulets drivrem er slitt eller ødelagt.	7. Skift spiralbladets/viftehjulets drivrem.
Snøfreseren rydder ikke bakken godt nok for snø	1. Det er lite luft i dekkene.	1. Kontroller lufttrykket i dekkene, og juster det om nødvendig.
	2. Støtteplatene og/eller skrapen er ikke riktig justert.	2. Juster støtteplatene og skrapen.

PROBLEM	MULIGE ÅRSAKER	LØSNING
Snøfreseren “vippes ofte opp” på snøen	1. Snøen på bakken som skal ryddes, er tettpakket. 2. Snøfreseren går for raskt til å rydde snøen. 3. Hjulene er ikke i den bakerste stillingen (bare modeller med ”Power Shift”).	1. Rydd snøen av bakken før den blir tettpakket. 2. Skift til et lavere gir på snøfreseren. 3. Flytt hjulene til den bakerste Power Shift-stillingen.
Spiralbladet/viftehjulet stopper ikke skikkelig	1. Spiralbladets/viftehjulets drivrem er for stram.	1. Juster spiralbladets/viftehjulets drivrem. Hvis du fortsatt har problemer, kontakter du et autorisert serviceverksted.
Hastighetsvelgeren virker som den skal, men snøfreseren flytter seg verken fremover eller bakover	1. Trekkdrivremmen er løs. 2. Trekkdrivremmen er slitt eller ødelagt.	1. Juster trekkdrivremmen. 2. Skift trekkdrivremmen.
Snøfreseren går sakte, eller jeg kan ikke velge hastighet 5	1. Hastighetsvelgerens forbindelsesledd er ikke riktig justert.	1. Juster hastighetsvelgerens forbindelsesledd.
Det er umulig å bevege kontrollene	1. Det er frosset snø eller is på kontrollene	1. **Ikke bruk makt på kontrollene for å prøve å bevege dem.** La kontrollene tine før du beveger dem.

Lagring

ADVARSEL

FARERISIKO
- **Bensingass er meget brannfarlig, eksplosiv og farlig å innånde.**

DET SOM KAN SKJE
- **Hvis produktet oppbevares i nærheten av ild, kan bensingass antennes og forårsake en eksplosjon.**

HVORDAN FAREN UNNGÅS
- **Snøfreseren må aldri oppbevares inne i hus (bolig), i kjeller eller på andre steder der det finnes tennkilder, slik som varmtvannsbeholdere og varmeovner, tørketromler/skap, fyringsanlegg og liknende.**

Klargjøring av drivstoffsystemet

1. Bland stabilisator/kondisjonsmiddel i bensinen i bensintanken som anvist.
2. Kjør motoren i ti minutter for å fordele bensinen med tilsettingsmidlet i drivstoffsystemet.
3. Stopp motoren, la den bli kald og tøm bensintanken, eller kjør motoren til den stopper.
4. Start motoren, og kjør den til den stopper.
5. Choke eller prim motoren, start den for tredje gang, og la den gå til den ikke starter.
6. Drivstoff må kasseres i henhold til lokale forskrifter. Resirkuler i samsvar med lokale forskrifter, eller bruk det i bilen din.

Obs: Drivstoff skal ikke lagres i flere enn 90 dager.

Klargjøring av motoren

1. Ta tennpluggen ut av topplokket.
2. Tøm to teskjeer med olje i tennplugghullet.
3. Sett tennpluggen tilbake på plass, men ikke kople ledningen på pluggen.
4. Trekk sakte i tilbakespolingsstarteren for å fordele oljen inne i sylinderen.
5. Skift motorolje. Se *Skifte motorolje* på side 19.

Klargjøring av snøfreseren

1. Smøre snøfreseren. Se *Smøre snøfreseren* på side 23.
2. Rengjøre snøfreseren.
3. Reparer riper og avskallinger med lakk som fås kjøpt hos autoriserte Toro-serviceverksteder. Bruk sandpapir på områdene som skal lakkeres, og bruk en rustbeskytter for å forhindre at metalldeler angripes av rust.
4. Stram alle skruer og muttere. Reparer eller skift ødelagte deler.
5. Legg en presenning over snøfreseren, og oppbevar den på et rent og tørt sted uten tilgang for barn. La alltid motoren bli kald før den settes bort.

Tilbehør

De får kjøpt følgende tilbehør til snøfreseren på et autorisert forhandlerverksted:

- 230 volt elektrisk starter
- Kjettingsett
- Snødriverbryter
- Lampesett
- Førerhus