Form No. 3322-905 Rev A

TORO®

824

Spazzaneve

Modello N. 38053—200000001 ed oltre

Manuale dell’operatore

CE

Italiano (I)

Indice

	Pagina
Introduzione	2
Sicurezza	3
Norme di sicurezza generali dello spazzaneve	3
Sicurezza degli spazzaneve Toro	4
Livello di pressione acustica	5
Livello di potenza acustica	5
Livello di vibrazioni	5
Glossario dei simboli	6
Assemblaggio	9
Parti sciolte	9
Installazione della stegola	9
Installazione dell'asta del selettore di velocità	10
Installazione dell'asta di trazione	10
Installazione della tiranteria di controllo di coclea/ventola	11
Installazione dello scivolo di scarico	12
Installazione dell'asta di comando dello scivolo	12
Fissaggio del deflettore dello scivolo	13
Prima dell'avviamento	13
Rabbocco della coppa dell'olio motore	13
Rabbocco del serbatoio del carburante	14
Controllo della pressione dei pneumatici	15
Funzionamento	15
Comandi	15
Rimozione della scatola di riscaldamento	16
Installazione della scatola di riscaldamento	16
Avviamento del motore	16
Spegnimento del motore	17
Marcia in folle o in trazione automatica	17
Suggerimenti	17
Manutenzione	18
Programma di manutenzione raccomandato	18
Controllo del livello dell'olio motore	20
Cambio dell'olio motore	20
Controllo del grasso nella scatola ingranaggi della coclea	21
Regolazione della cinghia di trazione	21
Sostituzione della cinghia di trazione	21
Regolazione della cinghia di trasmissione di coclea/ventola	23
Sostituzione della cinghia di trasmissione di coclea/ventola	24
Regolazione di pattini e raschiatore	24
Regolazione del selettore di velocità	25
Lubrificazione dello spazzaneve	25
Sostituzione della candela	26
Svuotamento del serbatoio del carburante	27
Localizzazione guasti	28
Rimessaggio	31
Preparazione del sistema di alimentazione	31
Preparazione del motore	31
Preparazione dello spazzaneve	31
Accessori	31

Introduzione

Grazie per avere acquistato un prodotto Toro. Ci auguriamo che siate completamente soddisfatti del vostro nuovo prodotto.

Leggete attentamente il presente manuale al fine di utilizzare e mantenere correttamente il prodotto. La lettura del presente manuale permetterà a voi ed ai vostri collaboratori di prevenire lesioni personali e danni al prodotto. Sebbene la Toro progetti, produca e distribuisca prodotti di tecnologia avanzata e massima affidabilità, voi siete responsabili del corretto utilizzo del prodotto in condizioni di sicurezza.

Quando vi rivolgete al vostro Concessionario autorizzato o alla fabbrica per ordinare ricambi originali Toro, oppure per richiedere informazioni addizionali, indicate sempre i numeri di modello e serie del vostro prodotto, che sono riportati sulla decalcomania affissa sul prodotto, come illustrato nella Figura 1.

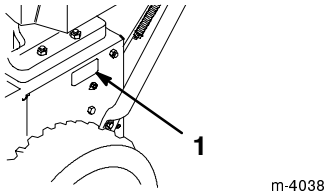

Figura 1

1. Decalcomania con numero di serie e modello

Per vostra comodità, scrivete il numero del modello e il numero di serie nello spazio seguente.

No. modello: _____

No. di serie: _____

Il presente manuale evidenzia i pericoli potenziali e riporta messaggi di sicurezza speciali per aiutare voi, ed altre persone, ad evitare lesioni personali ed anche la morte. PERICOLO, AVVERTENZA e ATTENZIONE sono termini utilizzati per evidenziare il tipo di pericolo.

©2000 **The Toro Company**
8111 Lyndale Ave. South
Bloomington, MN 55420-1196

All Rights Reserved
Printed in the USA

PERICOLO segnala una situazione di estremo pericolo che provoca infortuni gravi o la morte se non si osservano le precauzioni raccomandate.

AVVERTENZA segnala un pericolo che può provocare infortuni gravi o la morte se non si osservano le precauzioni raccomandate.

ATTENZIONE segnala un rischio che può causare infortuni lievi o moderati se non si osservano le precauzioni raccomandate.

Per evidenziare le informazioni vengono utilizzate anche altre due parole. **Importante** indica informazioni di carattere meccanico di particolare importanza e **Nota** evidenzia informazioni generali di particolare rilevanza.

I lati destro e sinistro della macchina sono determinati con l'operatore in piedi dietro la stegola nella normale posizione di esercizio.

Sicurezza

Questo spazzaneve soddisfa o supera le norme B71.3 dell'American National Standards Institute e la norma ISO 8437 in vigore al tempo della fabbricazione. Tuttavia, l'errato utilizzo o l'incorretta manutenzione da parte dell'operatore o del proprietario possono causare infortuni. Il rischio di infortuni può essere limitato osservando le seguenti istruzioni per la sicurezza.

Lo spazzaneve è stato progettato e testato per offrire un servizio ragionevolmente sicuro ed affidabile; tuttavia **il mancato rispetto delle seguenti istruzioni può provocare gravi lesioni personali.**

Per garantire la massima sicurezza, migliori prestazioni e familiarizzare con lo spazzaneve, è essenziale che tutti gli operatori leggano attentamente il contenuto di questo manuale prima di avviare il motore. Prestate particolare attenzione al simbolo di avvertimento ⚠ che significa ATTENZIONE, AVVERTENZA o PERICOLO — "norme di sicurezza personali". Leggete attentamente le norme di sicurezza. La mancata osservanza delle norme di sicurezza può provocare gravi lesioni personali.

Norme di sicurezza generali dello spazzaneve

Le seguenti istruzioni sono state adattate dalla norma ANSI/OPEI B71.3 e dalla norma ISO 8437, in vigore al tempo della fabbricazione. Le informazioni o la terminologia specifiche per gli spazzaneve Toro sono riportate tra parentesi.

Addestramento

- Leggete attentamente le istruzioni. Prendete conoscenza con i comandi e il corretto utilizzo della macchina. Imparate a spegnere l'unità e a disinserire i comandi rapidamente.
- Non permettete mai che bambini e ragazzi utilizzino la macchina. Non permettete mai che gli adulti utilizzino la macchina senza idoneo addestramento.
- Non utilizzate la macchina in prossimità di altre persone, soprattutto bambini o animali da compagnia.
- Prestate particolare attenzione al rischio di scivolamento o caduta, specialmente quando utilizzate la macchina in retromarcia.

Preparazione

- Ispezionate accuratamente la zona dove verrà usato lo spazzaneve e ripulitela da zerbini, slittini, tavole, cavi ed altri corpi estranei.
- Disinserite tutti i comandi e mettete in folle prima di avviare il motore.
- Non utilizzate la macchina senza indumenti invernali adeguati. Indossate scarponi in grado di offrire la massima stabilità sulle superfici scivolose.
- Trattate il carburante con cura in quanto è altamente infiammabile.
  - Utilizzate una tanica per carburante approvata.
  - Non aggiungete mai carburante se il motore è in moto o caldo.
  - Riempite il serbatoio all'aperto, prestando la massima attenzione. Non rabboccate mai il serbatoio in interni.
  - Rimontate saldamente i tappi del carburante e tergete eventuali perdite di carburante.
- Utilizzate esclusivamente il cavo di alimentazione in dotazione allo spazzaneve ed una presa appropriata al cavo per i motorini di avviamento elettrici.
- Regolate l'altezza dell'alloggiamento della coclea perché non venga a contatto con ghiaia o pietre frantumate. (Non è necessario nel caso degli spazzaneve monostadio.)
- Non tentate mai di effettuare regolazioni a motore acceso, salvo espressa indicazione della Toro.
- Lasciate che la macchina ed il motore si adattino alla temperatura esterna prima di iniziare a spazzare la neve.

- Tutte le macchine a motore di questo tipo comportano il rischio di lancio di oggetti negli occhi. Indossate sempre occhiali protettivi o protezioni adeguate durante l'uso o gli interventi di regolazione e manutenzione della macchina.

Funzionamento

- Non mettete le mani o i piedi vicino o sotto le parti rotanti. Restate sempre lontani dall'apertura dello scivolo.
- Procedete con la massima cautela quando lavorate o attraversate vialetti, sentieri o strade di ghiaia. Prestate la massima attenzione ad eventuali pericoli nascosti ed al traffico.
- Dopo avere urtato un corpo estraneo, spegnete il motore, staccate il cavo della candela e controllate accuratamente che lo spazzaneve non sia danneggiato; riparate gli eventuali danni prima di riavviare ed utilizzare lo spazzaneve.
- Qualora l'apparecchio iniziasse a vibrare in maniera anomala, spegnete il motore e verificate immediatamente la causa. La vibrazione segnala generalmente un problema.
- Spegnete il motore prima di lasciare la posizione di lavoro, prima di pulire l'alloggiamento della coclea/ventola o lo scivolo di scarico, e prima di effettuare riparazioni, regolazioni o controlli.
- In sede di pulizia, riparazione o controllo, accertatevi che la coclea/ventola o le pale rotanti e tutte le parti mobili si siano fermate. Staccate il cavo dalla candela e tenetelo lontano dalla candela per prevenire l'avviamento accidentale del motore.
- Non utilizzate il motore in interni, tranne che per uscire o entrare in un edificio. Aprite porte e finestre, in quanto i gas di scarico sono estremamente pericolosi.
- Non spazzate la neve trasversalmente ai pendii. Sui pendii, invertite la direzione con la massima cautela. Non tentate di spazzare la neve su pendii molto ripidi.
- Non utilizzate lo spazzaneve senza protezioni, carter protettivi o altri dispositivi di sicurezza in posizione.
- Non utilizzate mai lo spazzaneve in prossimità di vetrate, automobili, vetrine, discese ripide, ecc. senza aver prima regolato correttamente l'angolo dello scivolo. Tenete lontani bambini ed animali da compagnia.
- Non sovraccaricate la macchina nel tentativo di spazzare troppo velocemente la neve.
- Non utilizzate mai la macchina a velocità di trasporto elevate su superfici scivolose. Prima di procedere in retromarcia, guardate dietro ed utilizzate la massima cautela.
- Non dirigete mai il getto verso altre persone, e non lasciate che alcuno vi si metta davanti.
- Disinserite l'alimentazione della coclea/ventola e delle pale del rotore prima di trasportare lo spazzaneve, e durante le pause di utilizzo.
- Utilizzate esclusivamente dispositivi ed accessori approvati dalla Toro, es. pesi delle ruote, contrappesi, cabine, ecc. (Per gli accessori disponibili per lo spazzaneve, rivolgetevi al Centro di Assistenza autorizzato di zona).
- Non utilizzate mai lo spazzaneve in caso di scarsa visibilità o poca luce. Procedete con passo regolare e tenete le mani saldamente sulla stegola. Camminate, non correte.

Manutenzione e rimessaggio

- Controllate ad intervalli regolari tutti gli elementi di fissaggio per accertarvi che la macchina sia in buone condizioni di sicurezza.
- Non procedete al rimessaggio all'interno di edifici in cui possano essere presenti fonti di scintille, come caldaie, asciugatrici, ecc. se il serbatoio della macchina contiene carburante. Lasciate raffreddare il motore prima di riporre la macchina al chiuso.
- Leggete attentamente il manuale dell'operatore per informazioni importanti sul rimessaggio prolungato della macchina.
- Mantenete in buone condizioni le targhette di avvertenza ed istruzioni e sostituitele all'occorrenza.
- Dopo aver spazzato la neve, fate funzionare la macchina per qualche minuto per prevenire il congelamento di collettore (coclea)/ventola. A motore acceso, rimanete nella normale posizione di lavoro e disinnestate la coclea/ventola o le pale del rotore, mettete la trazione in folle e tirate diverse volte la maniglia di avviamento per prevenire il congelamento. (La trazione del cavo collegato alla manopola dello starter produce un forte rumore: ciò non reca comunque danno al motore né alla manopola stessa.)

Sicurezza degli spazzaneve Toro

La seguente lista contiene informazioni sulla sicurezza specifiche per i prodotti Toro oppure di cui è necessario essere a conoscenza, non incluse nelle norme ANSI o ISO.

- **La rotazione della coclea, della ventola, o delle pale del rotore può tagliare o ferire dita o mani.** Durante il funzionamento dello spazzaneve, rimanete dietro le stegole dello spazzaneve e lontano dall'apertura di scarico. **Tenete sempre viso, mani, piedi ed altre parti del corpo e gli indumenti lontani dalle parti nascoste, mobili o rotanti della macchina.**

- Prima di regolare, pulire, riparare ed ispezionare lo spazzaneve, e prima di liberare lo scivolo di scarico, **spegnete il motore ed attendete che le parti in movimento della macchina si siano fermate**. Inoltre, scollegate il cavo dalla candela e tenetelo lontano dalla presa onde evitare l'avviamento accidentale del motore.
- Usate un bastone, **non le mani**, per rimuovere eventuali ostruzioni dallo scivolo di scarico.
- **Prima** di lasciare la posizione dell'operatore dietro le stegole, spegnete il motore, togliete la chiavetta dall'interruttore ed attendete che si fermino tutte le parti mobili.
- Non indossate abiti larghi che possano rimanere impigliati nelle parti mobili della macchina.
- Qualora un carter, un dispositivo di sicurezza o una decalcomania fossero danneggiati, mancanti o illeggibili, riparateli o sostituiteli prima di riutilizzare la macchina. Inoltre, serrate tutti gli elementi di fissaggio allentati.
- **Non** fumate nelle vicinanze del carburante.
- Sui pendii utilizzate la marcia inferiore con gli spazzaneve a due marce e, con gli spazzaneve PowerShift, utilizzate la posizione delle ruote posteriori.
- **Non** utilizzate lo spazzaneve sui tetti.
- Non toccate il motore quando è in funzione o appena spento; ciò potrebbe causare ustioni. Non versate olio nel carter, né controllatene il livello, quando il motore è in funzione.
- Eseguite solamente gli interventi di manutenzione indicati in questo manuale. Prima di effettuare qualsiasi regolazione o lavoro di manutenzione o assistenza, spegnete il motore, togliete la chiavetta e staccate il cavo della candela tenendolo lontano dalla candela per prevenire l'avviamento accidentale del motore. In caso di riparazioni di notevole entità, rivolgetevi ad un Centro di Assistenza autorizzato Toro.
- Non modificate le impostazioni del regolatore sul motore.
- In sede di rimessaggio dello spazzaneve per un periodo superiore a 30 giorni, spurgate il serbatoio del carburante per prevenire rischi. Conservate la benzina in una tanica omologata per carburante. Togliete la chiavetta dall'interruttore di accensione dello spazzaneve.
- Per garantire le massime prestazioni e sicurezza, utilizzate esclusivamente ricambi ed accessori originali Toro.

Livello di pressione acustica

Questa unità presenta un livello di pressione acustica equivalente all'orecchio dell'operatore di 93 dB(A), basato su misurazioni di macchine identiche ai sensi della Direttiva 81/1051/CEE.

Livello di potenza acustica

Questa unità presenta un livello di potenza acustica di 104 LwA, basato su misurazioni di macchine identiche ai sensi della Direttiva 79/113/CEE.

Livello di vibrazioni

Questa macchina presenta un livello massimo di vibrazioni delle mani e braccia di 9,9 m/s^2, basato su misurazioni di macchine identiche ai sensi della norma EN 1033.

Prima dell'uso

Leggete e comprendete il contenuto di questo manuale prima di avviare lo spazzaneve. Acquisite familiarità con tutti i comandi ed imparate ad arrestare rapidamente il motore.



Attenzione: L'uso improprio può provocare la perdita di dita, mani o piedi.

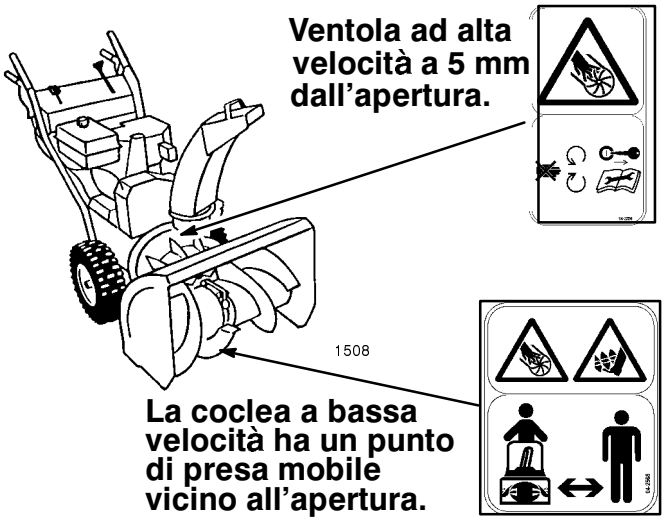

Glossario dei simboli

Triangolo con simbolo di avvertimento – il simbolo all'interno del triangolo indica pericolo



Simbolo di avvertimento per la sicurezza



Leggete la guida per l'operatore



Consultate il manuale tecnico per apprendere le procedure di assistenza appropriate



Spegnete il motore e togliete la chiave prima di eseguire lavori di manutenzione o riparazione



Spegnete il motore e togliete la chiave prima di abbandonare la posizione di manovra – spazzaneve monostadio



Spegnete il motore e togliete la chiave prima di abbandonare la posizione di manovra – spazzaneve a due stadi



Taglio di dita o mano – lama



Non aprite né togliete i ripari di sicurezza quando il motore è in funzione

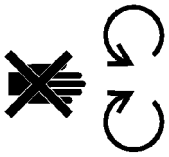

Tenetevi a distanza di sicurezza dalla macchina

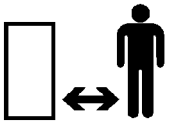

Mantenetevi a distanza di sicurezza dallo spazzaneve monostadio



Mantenetevi a distanza di sicurezza dallo spazzaneve a due stadi

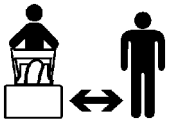

Oggetti scagliati – Esposizione totale del corpo

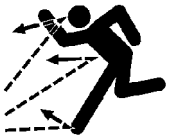

Scossa elettrica – elettrocuzione



Il piede può essere tagliato o può impigliarsi – coclea rotante



Avviamento elettrico

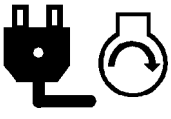

Superfici calde – ustioni a dita o mani



Liquidi caustici – ustioni chimiche a dita o mani



Non capovolgete la batteria

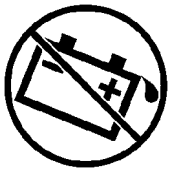

Tenete all'asciutto



Direzione di spostamento della macchina – avanti



Direzione di spostamento della macchina – indietro



On/Avviamento



Off/Spegnimento

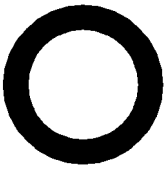

Rapido



Perdita di controllo della macchina – in salita



Perdita di controllo della macchina – in discesa



Trazione



Coclea di raccolta dello spazzaneve



Innesto

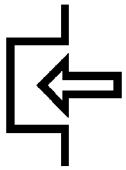

Disinnesto

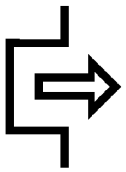

Starter

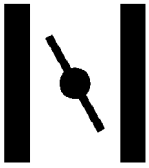

Velocità del motore (acceleratore)



Folle



Lento



Decrescente/Crescente



Avviamento motore

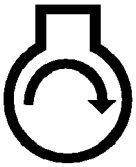

Arresto motore



Direzione dello scivolo dello spazzaneve



Iniettore (starter)



Funzionamento dell'iniettore

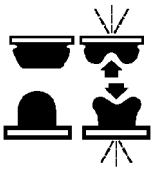

Funzionamento della valvola del carburatore

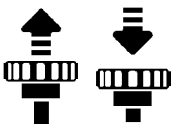

Funzionamento PowerShift

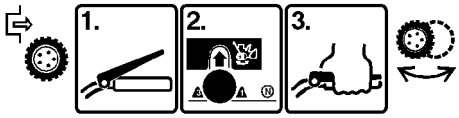

Coclea/ventola del collettore dello spazzaneve



Bloccaggio



Sbloccaggio



Funzionamento leva

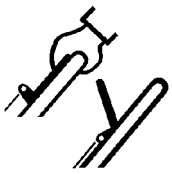

Funzionamento leva



Combustibile senza piombo



Taglio di dita o mani



Taglio dei piedi



Assemblaggio

Nota: I lati destro e sinistro dello spazzaneve sono determinati con l'operatore in piedi dietro le stegole nella normale posizione di esercizio.

Parti sciolte

Materiale	Qtà	Uso
Viti a testa cilindrica e rondelle curve	4	Installazione della stegola
Coppiglia	1	Installazione dell'asta del selettore di velocità
Rondella piana	1	
Tirante inferiore	1	Installazione dell'asta dei comandi di coclea e trazione
Dado a flangia esagonale	1	
Dado di bloccaggio flangiato	2	
Molla di compressione	1	
Vite senza fine	1	Installazione dell'asta di comando dello scivolo
Staffa	1	
Vite a testa tonda	1	
Rondella piana	1	
Vite	1	
Dadi di bloccaggio	2	
Chiave	1	Avviamento e arresto del motore

Installazione della stegola

1. Togliete le fascette che fissano le aste di comando alle stegole.
2. Togliete i perni degli assi da entrambe le ruote (Fig. 2) e fate scorrere le ruote verso l'esterno dell'asse di circa 2,5 cm.

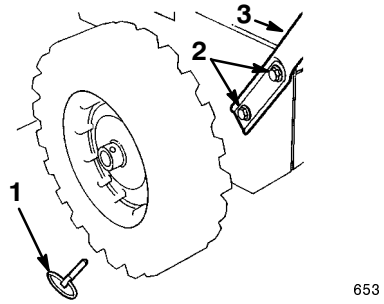

Figura 2

1. Perno dell'asse
2. Viti a testa cilindrica e rondelle curve
3. Stegola

3. Tenete le stegole nella posizione di installazione ed inserite l'asta di trazione nel cerchio dell'asta di trazione inferiore (Fig. 7).

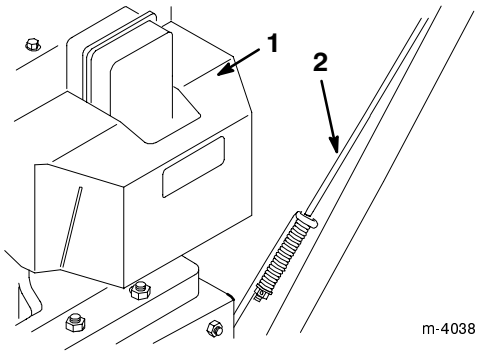

Figura 3

1. Motore
2. Asta di trazione

4. Posizionate la stegola sinistra contro il lato sinistro dello spazzaneve, allineate i fori della stegola con i fori nella piastra laterale e fissate saldamente a mano la stegola con le due viti e le rondelle curve (Fig. 2).

Nota: Il lato concavo delle rondelle curve deve essere rivolto contro l'esterno della stegola.

5. Posizionate la stegola destra contro il lato destro dello spazzaneve, allineate i fori della stegola con i fori nella piastra laterale e fissate saldamente a mano la stegola con le due viti e le rondelle curve.
6. Accertatevi che le stegole siano allineate tra loro, quindi serrate le viti che fissano entrambe le stegole.
7. Infilate le ruote, ed installate il perno dell'asse nei fori dei mozzi delle ruote ed attraverso il foro **interno** dell'asse (Fig. 4).

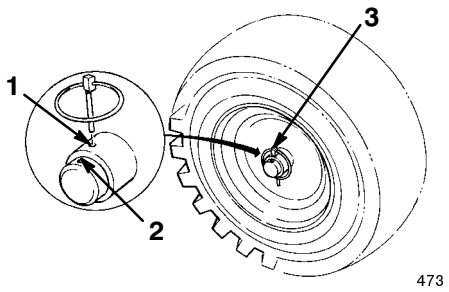

Figura 4

1. Foro interno dell'asse e mozzo
2. Foro esterno dell'asse
3. Perno dell'asse

Nota: Se lo spazzaneve è corredato di catene da neve opzionali, installate il perno dell'asse nei fori **esterni** dell'asse.

Installazione dell'asta del selettore di velocità

1. Tirate il braccio del selettore di velocità (Fig. 5) nella posizione completamente "esterna".

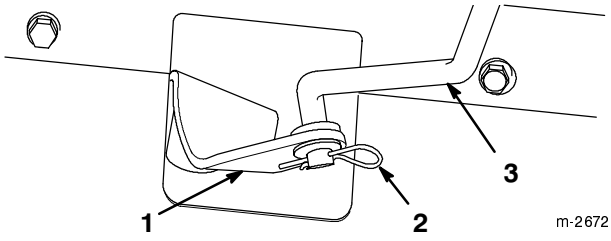

Figura 5

1. Braccio del selettore di velocità
2. Rondella piana e coppiglia
3. Asta del selettore di velocità

2. Muovete il selettore di velocità (Fig. 17) sul pannello di comando nella posizione R_2 (*Retromarcia*).
3. Ruotate l'asta del selettore di velocità nel barilotto (Fig. 6) finché l'estremità inferiore dell'asta si infila nel foro del braccio del selettore di velocità (Fig. 5).

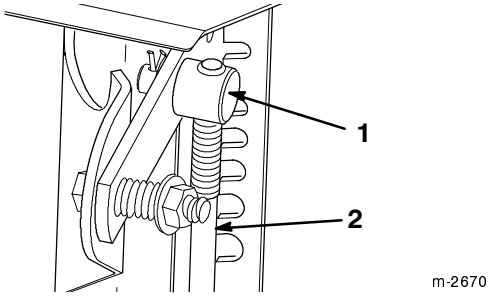

Figura 6

1. Barilotto
2. Asta del selettore di velocità

4. Installate l'asta del selettore di velocità nel braccio del selettore, aggiungete una rondella piana sull'asta e fissatela con la coppiglia (Fig. 5).

   Nota: Se il selettore di velocità non ingrana la terza o non permette di ottenere la velocità richiesta, regolate il selettore di velocità. Fate riferimento a *Regolazione del selettore di velocità*, a pagina 25.

Installazione dell'asta di trazione

1. Infilate la molla in fondo all'asta di trazione (Fig. 7).

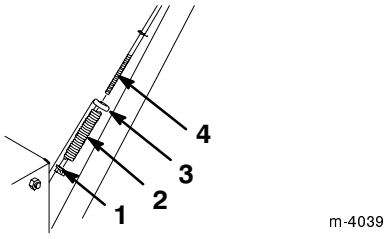

Figura 7

1. Dado di bloccaggio flangiato
2. Molla
3. Asta di trazione inferiore
4. Asta di trazione

2. Avvitate un dado di bloccaggio flangiato (lato flangia in alto) in fondo all'asta di trazione al di sotto della molla (Fig. 7).

3. Regolate verso l'alto o il basso il dado di bloccaggio flangiato sull'asta di trazione, finché la distanza tra l'estremità superiore della maniglia e l'estremità inferiore della leva di comando di trazione non è di circa 12,7 cm (Fig. 8).

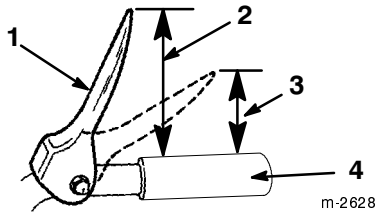

Figura 8

1. Leva del comando di trazione
2. 12,7 cm circa
3. 7,6–10,2 cm
4. Maniglia

4. Portate il selettore di velocità (Fig. 17) in terza.

5. Tirate lentamente indietro lo spazzaneve premendo la leva del comando di trazione in direzione della stegola.

   Nota: La regolazione è corretta quando le ruote smettono di girare all'indietro e la distanza tra l'estremità superiore della maniglia e quella inferiore della leva del comando di trazione è di 7,6–10,2 cm (Fig. 8).

6. Regolate il dado di bloccaggio flangiato, se necessario, in modo da ottenere questo valore, quindi serrate saldamente il dado di bloccaggio flangiato.

Installazione della tiranteria di controllo di coclea/ventola

1. Avvitate un dado flangiato (lato flangia in basso) sull'asta del comando superiore ubicata sulla stegola destra (Fig. 9).

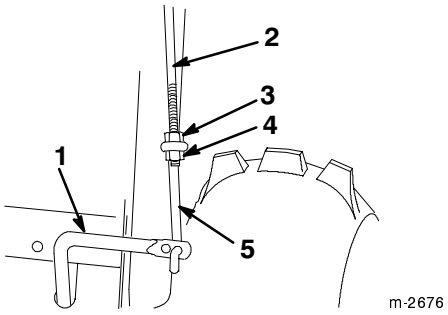

Figura 9

1. Asta del comando inferiore
2. Asta del comando superiore
3. Dado flangiato
4. Dado di bloccaggio flangiato
5. Tirante inferiore

2. Infilate il tirante inferiore nel foro esterno dell'asta del comando inferiore (Fig. 9).

3. Inserite l'asta del comando superiore nel cerchio dell'asta del comando inferiore (Fig. 9).

4. Avvitate un dado flangiato (flangia in alto) in fondo all'asta del comando superiore sotto il cerchio nel tirante inferiore (Fig. 9).

5. Controllate la distanza tra l'estremità superiore della maniglia e quella inferiore della leva di comando di coclea/ventola. La distanza deve essere circa 10,2 cm (Fig. 10).

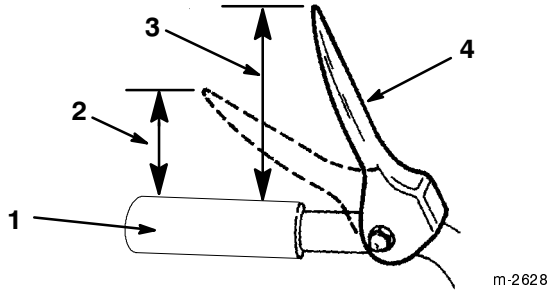

Figura 10

1. Maniglia
2. 5 cm
3. 10,2 cm circa
4. Leva di comando di coclea/ventola

6. Premete lentamente la leva di comando di coclea/ventola verso la maniglia.

   Nota: La forza necessaria per compiere tale movimento aumenta considerevolmente una volta eliminato il gioco della cinghia di trazione (circa mezza corsa del movimento della leva). La regolazione è corretta quando la forza **inizia** ad aumentare e la distanza tra l'estremità superiore della maniglia e quella inferiore della leva di comando di coclea/ventola è di 5 cm (Fig. 10).

   Nota: Nel caso in cui la forza non aumenti considerevolmente, togliete il copricinghia (fate riferimento a *Sostituzione della cinghia di trazione di coclea/ventola*, punti 1 e 2, pagina 23) e misurate 5 cm da sopra la maniglia al punto in cui viene eliminato il gioco dalla cinghia di trazione della coclea.

7. Regolate i due dadi in modo da ottenere questa dimensione, quindi serrateli saldamente (Fig. 9).

Installazione dello scivolo di scarico

1. Ingrassate leggermente l'anello dello scivolo (Fig. 11).

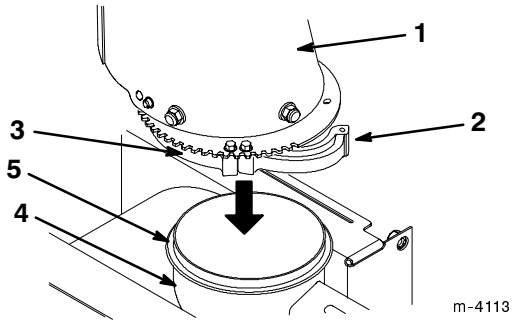

Figura 11

1. Scivolo
2. Ancoraggio allentato dello scivolo
3. Ancoraggio allentato dello scivolo
4. Alloggiamento della coclea
5. Anello dello scivolo

---

2. Fate girare verso l'esterno l'ancoraggio allentato in fondo allo scivolo (Fig. 11).

3. Abbassate lo scivolo sull'apertura sopra l'alloggiamento della coclea (Fig. 11).

4. Verificate che l'anello dello scivolo s'inserisca correttamente nelle scanalature degli ancoraggi fissi dello scivolo (Fig. 11).

5. Fate girare verso l'interno l'ancoraggio allentato dello scivolo sull'anello dello scivolo, e fissatelo con una vite No. 10-4 x 1,5 cm (Fig. 12).

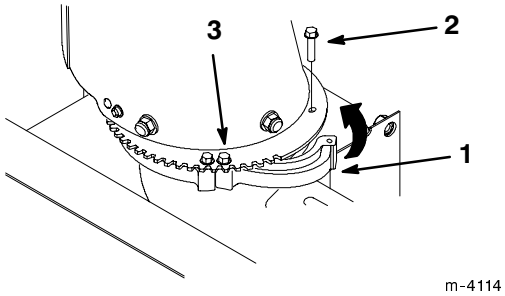

Figura 12

1. Ancoraggio dello scivolo
2. Vite No. 10-4 x 1,5 cm
3. Serrate la vite

---

6. Serrate l'altra vite per fissare l'ancoraggio dello scivolo (Fig. 12).

Installazione dell'asta di comando dello scivolo

1. Montate la staffa e l'asta di comando dello scivolo sul lato sinistro della stegola con la vite ed il dado di bloccaggio. Lasciate allentato il dado di bloccaggio (Fig. 13).

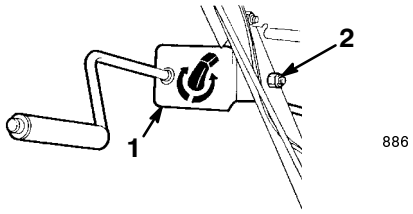

Figura 13

1. Staffa ed asta di comando dello scivolo
2. Vite mordente e dado di bloccaggio

---

2. Ingrassate la vite senza fine con grasso universale no. 2.

3. Montate, senza serrare, la vite senza fine e la staffa sulla flangia di montaggio utilizzando un bullone, una rondella piramidale e un dado di bloccaggio (Fig. 14).

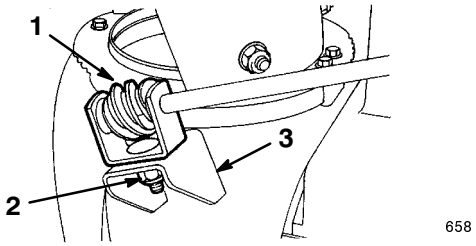

Figura 14

1. Vite senza fine e staffa
2. Bullone, rondella piramidale e dado di bloccaggio
3. Flangia di montaggio

---

4. Infilate la vite senza fine nei denti dell'anello di fissaggio dello scivolo, quindi serrate il dado di bloccaggio (Fig. 14).

5. Serrate il dado di bloccaggio che fissa la staffa del comando dello scivolo (Fig. 13).

6. Controllate il funzionamento dell'asta di comando dello scivolo muovendo leggermente la vite senza fine verso l'esterno in caso di grippaggio.

Fissaggio del deflettore dello scivolo

1. Muovete il deflettore verso l'alto ed il basso finché il fermo del deflettore non supera la linguetta in cima allo scivolo.
2. Fissate il lato sinistro del deflettore allo scivolo utilizzando i particolari illustrati in Figura 15.

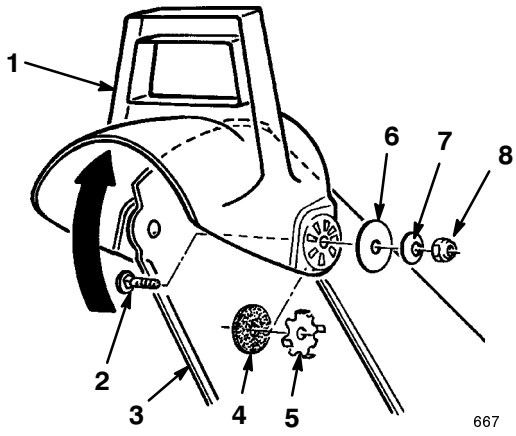

Figura 15

1. Deflettore
2. Bullone
3. Scivolo
4. Rondella elastica
5. Piastra d'attrito
6. Rondella piana grande
7. Rondella curva
8. Dado di bloccaggio

Nota: Accertatevi di posizionare la rondella elastica e la piastra di attrito tra lo scivolo ed il deflettore, quindi le linguette della piastra di attrito nei fori del deflettore.

Nota: Il lato concavo delle rondelle curve deve essere rivolto verso le rondelle piatte grandi.

3. Serrate i dadi ad entrambi i lati del deflettore. Non serrate troppo i dadi.

Prima dell'avviamento

Rabbocco della coppa dell'olio motore

Il motore viene fornito dalla fabbrica con poche gocce d'olio nel carter. Aggiungete l'olio prima di avviare il motore. Il carter può contenere 0,77 litri d'olio; tuttavia, poiché vi è dell'olio nel carter, non aggiungete questa quantità in una volta sola. Aggiungete gradualmente l'olio procedendo nel seguente modo:

1. Portate lo spazzaneve su una superficie piana per rilevare il livello dell'olio con maggiore precisione.
2. Pulite l'area intorno all'asta di livello (Fig. 16).

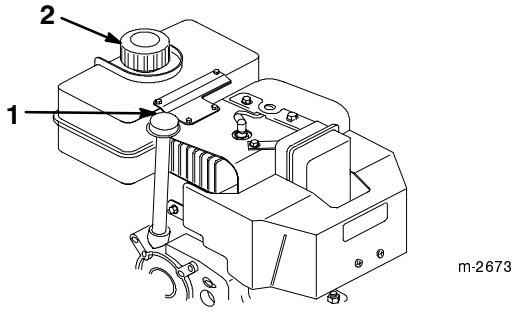

Figura 16

1. Asta di livello
2. Tappo del serbatoio del carburante

3. Togliete l'asta di livello dal carter (Fig. 16).
4. Aggiungete lentamente 3/4 della capacità totale nel carter.

   Utilizzate esclusivamente olio detergente di alta qualità SAE 5W–30 oppure SAE–10 con American Petroleum Institute (API) "service classification" SF, SG, SH o SJ. In condizioni di freddo intenso, (temperatura inferiore a –18°C) utilizzate olio detergente 0W–30 con American Petroleum Institute (API) "service classification" SF, SG, SH o SJ.
5. Pulite l'asta di livello con un panno pulito.
6. Inserite a fondo l'asta di livello.

Nota: Per garantire il controllo ottimale dell'olio inserite a fondo l'asta di livello.

7. Togliete l'asta di livello.
8. Controllate il livello dell'olio sull'asta.
9. Se il livello dell'olio si trova al di sotto del segno *Full*, aggiungete lentamente l'olio controllando frequentemente il livello (vedere punti 5–8), finché l'asta di livello non indica *Full*.

IMPORTANTE: Non riempite eccessivamente il carter, avviando poi il motore, altrimenti potreste danneggiare il motore. Spurgate l'olio superfluo finché il livello sull'asta non indica *Full*.

Rabbocco del serbatoio del carburante

Utilizzate benzina senza piombo fresca e pulita (benzina ossigenata o benzina riformulata comprese) con un numero di ottani superiore a 87. Acquistate la benzina in modo che venga utilizzata entro 30 giorni, per garantirne la freschezza. L'utilizzo di benzina senza piombo causa meno depositi nella camera di combustione e prolunga la vita delle candele.

IMPORTANTE: Non utilizzate metanolo, benzina contenente metanolo, nafta contenente più del 10% di etanolo, benzina super o gas. Questi carburanti possono danneggiare il sistema di alimentazione del motore.

PERICOLO

PERICOLO POTENZIALE
- **In determinate circostanze, durante il rifornimento eventuali cariche statiche possono incendiare il carburante.**

COSA PUÓ SUCCEDERE
- **Un incendio o un'esplosione causata dalla benzina può ustionare voi o altre persone, e causare danni alla proprietà.**

COME EVITATE IL PERICOLO
- **Allontanate sempre le taniche di carburante dal veicolo prima di effettuare il rifornimento, e tenetele sempre sul pavimento.**
- **Non riempite le taniche di carburante all'interno di un veicolo oppure su un camion o rimorchio, poiché i tappetini interni in gomma o plastica possono isolare il contenitore e rallentare la dispersione delle cariche statiche.**
- **Quando fattibile, scaricate la macchina dal camion o dal rimorchio ed effettuate il rifornimento con le ruote sul pavimento.**
- **Qualora ciò non fosse possibile, effettuate il rifornimento all'interno del camion o rimorchio utilizzando una tanica anziché una pompa di rifornimento.**
- **Qualora fosse indispensabile utilizzare una pompa di rifornimento, tenete l'ugello a contatto con il bordo del serbatoio del carburante o con l'apertura della tanica finché non sia stato completato il rifornimento.**

PERICOLO

PERICOLO POTENZIALE
- **In talune condizioni la benzina è molto infiammabile ed altamente esplosiva.**

COSA PUÓ SUCCEDERE
- **Un incendio o un'esplosione causata dalla benzina può ustionare voi o altre persone, e causare danni alla proprietà.**

COME EVITATE IL PERICOLO
- **Riempite il serbatoio della benzina in un ambiente aperto e ben ventilato, quando il motore è freddo. Asciugate l'eventuale benzina versata.**
- **Non riempite completamente il serbatoio del carburante. Aggiungete il carburante finché il livello non si trova a 6–13 mm sotto il collo del bocchettone. Questo spazio vuoto consente alla benzina di espandersi.**
- **Quando si usa benzina, è obbligatorio non fumare e tenersi lontani da fiamme libere e da luoghi nei quali una scintilla possa accendere i vapori della benzina.**
- **Conservate la benzina in taniche per carburante approvate, e tenetela lontano dalla portata dei bambini.**
- **Non acquistate mai una scorta di benzina superiore al fabbisogno di 30 giorni.**

Durante l'uso ed il rimessaggio, utilizzate regolarmente uno stabilizzante/condizionatore adeguato. Lo stabilizzante/condizionatore del carburante pulisce il motore durante il funzionamento evitando la formazione di depositi gommosi di vernice nei periodi di rimessaggio.

IMPORTANTE: Non utilizzate additivi per carburante diversi dallo stabilizzante durante il rimessaggio. Non utilizzate stabilizzanti a base di alcol, come etanolo, metanolo o alcol isopropilico.

1. Pulite l'area intorno al tappo del serbatoio del carburante (Fig. 16).
2. Togliete il tappo del serbatoio del carburante.
3. Usate benzina normale, senza piombo, e riempite il serbatoio fino al livello compreso tra 6 e 13 mm dall'estremità superiore dello stesso, non il collo del bocchettone.

IMPORTANTE: Non riempite il serbatoio con benzina nel collo del bocchettone. Questo spazio vuoto consente alla benzina di espandersi. Non riempite completamente il serbatoio del carburante.

4. Montate il tappo del serbatoio del carburante.
5. Pulite ogni traccia di benzina versata.

Controllo della pressione dei pneumatici

Controllate la pressione dei pneumatici poiché essi vengono sovragonfiati in fabbrica per motivi di trasporto. Riducete uniformemente la pressione di entrambi su un valore compreso tra 48 e 103 kPa.

Funzionamento

Comandi

- **Leva del comando di trazione di coclea/ventola** (Fig. 17)—Per inserire la coclea e la ventola, premete la leva contro la stegola destra. Per disinserirle, rilasciate la leva.

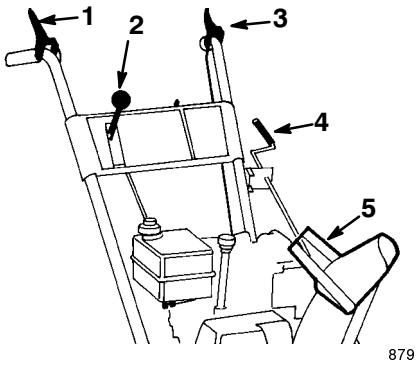

Figura 17

1. Leva di comando di coclea/ventola
2. Selettore di velocità
3. Leva del comando di trazione
4. Comando dello scivolo di scarico
5. Maniglia del deflettore dello scivolo

- **Selettore di velocità** (Fig. 17)—Questo comando ha cinque posizioni: due retromarce e 1a, 2a e 3a. Per cambiare velocità, portate la leva del cambio nella posizione desiderata. La leva si blocca nella tacca di ogni marcia. Con carico pesante il selettore di velocità può presentare difficoltà di cambio.

  Nota: Prima di inserire o disinserire la retromarcia, bisogna rilasciare la leva del comando di trazione. Quando la macchina è in movimento è possibile passare da una marcia **avanti** all'altra senza rilasciare la leva del comando di trazione.

- **Leva del comando di trazione** (Fig. 17)—Per inserire la trazione (azionamento delle ruote), premete a fondo la leva contro la stegola sinistra. Per disattivare la trazione, rilasciate la leva.

- **Comando dello scivolo di scarico** (Fig. 17)—Ruotate il comando dello scivolo di scarico in senso orario per muovere lo scivolo verso sinistra ed in senso antiorario per muoverlo verso destra.

- **Maniglia del deflettore dello scivolo** (Fig. 17)—Muovete la maniglia del deflettore dello scivolo in avanti per dirigere il getto di neve verso il basso, e tiratela indietro per dirigerlo verso l'alto.

- **Interruttore di accensione** (Fig. 18)—Inserite la chiave per avviare il motore. Per spegnere il motore, togliete la chiave.

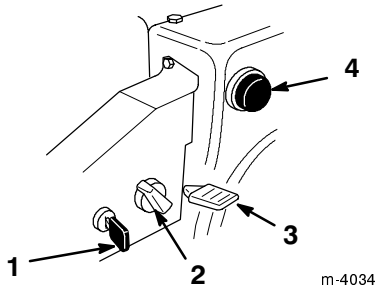

Figura 18

1. Interruttore di accensione
2. Starter
3. Acceleratore
4. Adescatore

- **Starter** (Fig. 18)—Ruotate il comando in senso orario, in posizione *On* per avviare il motore a freddo. Mentre il motore si riscalda, spostate gradualmente lo starter in senso antiorario, in posizione *Off*.

- **Acceleratore** (Fig. 18)—Muovete l'acceleratore verso l'alto per alimentare la velocità del motore e verso il basso per diminuirla. Muovete l'acceleratore completamente in basso per spegnere il motore.

- **Adescatore** (Fig. 18)—Premete l'adescatore per pompare piccole quantità di benzina in caso di partenze in condizioni atmosferiche particolarmente rigide.

- **Valvola di arresto del carburante** (Fig. 19)—Chiudete la valvola girandola in senso orario; per aprirla giratela in senso antiorario. Chiudete la valvola durante le pause di utilizzo dello spazzaneve.

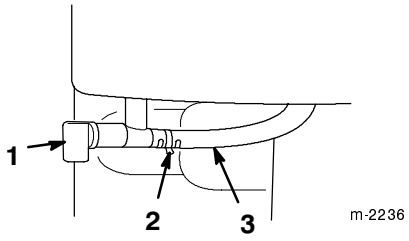

Figura 19

1. Valvola di arresto del carburante
2. Fascetta stringitubo
3. Tubo del carburante

- **Avviatore autoavvolgente** (Fig. 20)—L'avviatore autoavvolgente si trova sul retro del motore. Tirate l'avviatore autoavvolgente per avviare il motore.

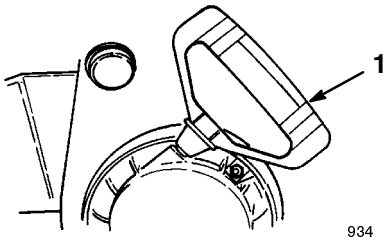

Figura 20

1. Avviatore autoavvolgente

Rimozione della scatola di riscaldamento

Se il motore viene utilizzato a temperature superiori a 4°C, togliete la scatola di riscaldamento del carburatore (Fig. 21).

1. Scollegate il cavo della candela e accertatevi che non la tocchi (Fig. 21).

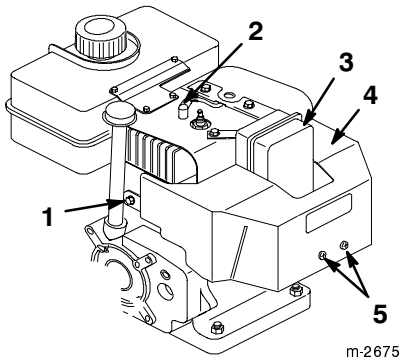

Figura 21

1. Vite a testa esagonale e rondella di bloccaggio
2. Cavo della candela
3. Vite a testa esagonale
4. Scatola di riscaldamento del carburatore
5. Vite Phillips

2. Togliete la chiave di accensione (Fig. 18).

3. Tirate in fuori la manopola dello starter (Fig. 18).

4. Togliete le due viti Phillips, le due viti a testa esagonale e la rondella di bloccaggio che fissano la scatola di riscaldamento in posizione (Fig. 21).

Nota: Montate questi elementi di fissaggio nei rispettivi fori, per non smarrirli.

5. Estraete la scatola di riscaldamento dal motore.

6. Scollegate il fermaglio del filo di terra verde sotto l'acceleratore (Fig. 22).

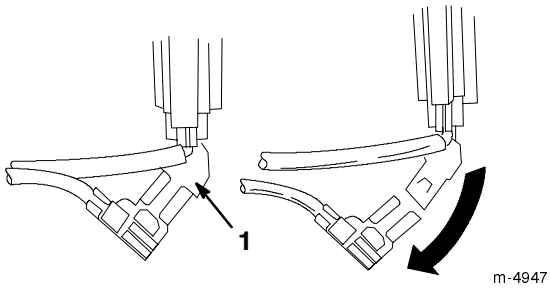

Figura 22

1. Fermaglio del filo di terra verde

7. Montate la manopola dello starter.

8. Collegate il cavo alla candela (Fig. 21).

IMPORTANTE: Utilizzate la scatola di riscaldamento come riferimento per le posizioni dello starter e dell'acceleratore.

Installazione della scatola di riscaldamento

Rimontate la scatola di riscaldamento invertendo i punti da 1 a 8 di *Rimozione della scatola di riscaldamento*, a pag. 16. Prima di montare la scatola di riscaldamento togliete gli elementi di fissaggio dai rispettivi fori.

Avviamento del motore

IMPORTANTE: Prima di mettere in moto lo spazzaneve verificate che la coclea/ventola e lo scivolo di scarico non siano ostruiti. *Usate un bastone, non le mani, per rimuovere eventuali ostruzioni dallo scivolo di scarico.*

1. Portate l'acceleratore in posizione *Fast*.

2. Verificate che la leva di comando di trazione di coclea/ventola e la leva di comando di trazione siano in posizione *Disinserito* (Fig. 17).

3. Aprite la valvola di arresto del carburante sotto il serbatoio del carburante (Fig. 19).

4. Ruotate lo starter (Fig. 18) in posizione *On*.

5. Inserite la chiave di accensione (Fig. 18).

IMPORTANTE: Non utilizzate l'adescatore se il motore è ancora caldo. L'adescamento eccessivo può provocare l'ingolfamento ed il mancato avviamento del motore.

6. Coprite con il pollice il foro al centro dell'adescatore (Fig. 18) e premetelo lentamente tre volte.

7. Afferrate la manopola di avviamento (Fig. 20) ed estraetela lentamente; quindi tiratela con vigore per avviare il motore.

8. Impugnate saldamente la manopola e riportatela gradualmente nella posizione iniziale.

Nota: Se il motore non si avvia o la temperatura è inferiore a –23°C), può essere necessario un ulteriore adescamento. Ogni volta che premete l'adescatore, provate ad accendere il motore prima di premere di nuovo.

9. Quando si è avviato il motore, ruotate immediatamente lo starter (Fig. 18) in posizione 3/4. Mentre il motore si riscalda, ruotate lo starter in posizione 1/2. Quando il motore è abbastanza caldo, ruotate lo starter in posizione *Off*.

10. Muovete il selettore di velocità (Fig. 17) in prima, premete la leva di comando di trazione contro la maniglia, quindi rilasciate la leva del comando di trazione. Se lo spazzaneve si sposta in avanti prima di innestare la leva di comando della trazione o dopo averla rilasciata, consultate *Regolazione della cinghia di trazione*, a pag. 21.

IMPORTANTE: Non utilizzate lo spazzaneve se la coclea e la ventola ruotano quando disinnestate la relativa leva di comando.

Spegnimento del motore

1. Innestate la coclea per ripulire l'alloggiamento dalla neve depositata.

2. Fate girare il motore per alcuni minuti per asciugare l'eventuale umidità accumulatasi.

3. A motore acceso, tirate tre o quattro volte l'avviatore autoavvolgente con un movimento del braccio rapido ed uniforme. In questo modo si previene il congelamento dell'avviatore.

   Nota: La trazione del cavo collegato alla manopola dello starter produce un forte rumore: ciò non reca comunque danno al motore né alla manopola stessa.

4. Rilasciate le leve dei comandi di trazione e di coclea/ventola (Fig. 17).

5. Spegnete il motore in uno dei seguenti modi:

   A. Portate l'acceleratore in posizione *Slow*, e togliete la chiave di accensione.

   B. Portate l'acceleratore in posizione *Stop*.

6. Chiudete la valvola di arresto del carburante (Fig. 18).

7. Attendete che tutte le parti in movimento si siano fermate prima di lasciare il posto di guida.

Marcia in folle o in trazione automatica

Lo spazzaneve può essere utilizzato con la trazione automatica o senza (marcia in folle). Sono previsti due fori ad ogni estremità dell'asse. Quando i perni degli assi sono infilati nei fori esterni degli assi e non nei mozzi delle ruote (Fig.4), lo spazzaneve è privo di trazione. Quando i perni sono infilati nei fori dei mozzi e nei fori interni degli assi (Fig. 4), e si innesta la leva del comando di trazione, lo spazzaneve è in trazione automatica.

Suggerimenti

PERICOLO

PERICOLO POTENZIALE
- **Quando lo spazzaneve è in funzione, la ventola e la coclea possono ruotare.**

COSA PUÓ SUCCEDERE
- **La coclea e la ventola rotanti possono tagliare le mani ed i piedi o provocare gravi lesioni.**

COME EVITATE IL PERICOLO
- **Prima di regolare, pulire, riparare ed ispezionare lo spazzaneve, e prima di liberare lo scivolo di scarico, *spegnete il motore ed attendete che le parti in movimento della macchina si siano fermate*. Inoltre, scollegate il cavo dalla candela e tenetelo lontano dalla candela per evitare un avviamento accidentale del motore.**
- **Usate un bastone, *non le mani*, per rimuovere eventuali ostruzioni dallo scivolo di scarico.**
- **Durante il funzionamento dello spazzaneve, rimanete dietro le stegole dello spazzaneve e lontano dall'apertura di scarico.**
- **Tenete sempre viso, mani, piedi ed altre parti del corpo oppure gli indumenti lontani dalle parti nascoste, mobili o rotanti della macchina.**

AVVERTENZA

PERICOLO POTENZIALE
- **Pietre, giocattoli ed altri corpi estranei possono essere aspirati e scagliati all'esterno dalla coclea/ventola.**

COSA PUÓ SUCCEDERE
- **Questi oggetti possono provocare gravi lesioni all'operatore o alle persone nelle vicinanze.**

COME EVITATE IL PERICOLO
- **Tenete sempre pulita l'area da oggetti che possano essere aspirati e scagliati dalla coclea/ventola.**
- **Tenete lontani bambini ed animali da compagnia dall'area di utilizzo dello spazzaneve.**

- Quando non utilizzate lo spazzaneve, chiudete la valvola di arresto del carburante e togliete la chiave.
- Spazzate la neve non appena possibile dopo la nevicata. In tal modo otterrete una rimozione ottimale.
- Regolate i pattini in base al tipo di superficie da pulire. Fate riferimento a *Regolazione di pattini e raschiatore*, a pagina 24.
- Talvolta la parte anteriore dello spazzaneve tende a sollevarsi. In tal caso riducete la velocità passando ad una marcia inferiore. Se il problema persiste, sollevate entrambe le stegole per mantenere bassa la parte anteriore dello spazzaneve.
- Se possibile, scaricate la neve sottovento.
- Sovrapponete le passate per assicurarvi che tutta la neve venga spazzata.
- Se le ruote slittano, ingranate una marcia inferiore, che riduca la velocità.
- Dopo avere spazzato la neve, fate funzionare lo spazzaneve per alcuni minuti affinché le parti mobili non gelino. Innestate la coclea per ripulire l'alloggiamento dalla neve depositata.
- Non sovraccaricate lo spazzaneve con regimi troppo elevati. Se il motore rallenta, ingranate una marcia più bassa per ridurre la velocità.
- Utilizzate sempre lo spazzaneve con l'acceleratore in posizione *Fast*.
- In condizioni di pioggia o fango, mantenete il motore alla velocità massima e non sovraccaricatelo per prevenire l'intasamento dello scivolo di scarico.
- In talune condizioni invernali può accadere che alcuni comandi si congelino. Di conseguenza, quando un comando diventa difficile da azionare, arrestate il motore ed attendete che tutte le parti in movimento si siano fermate: poi controllate tutti i componenti per individuare il congelamento. **Non usate forza eccessiva e non cercate di usare i comandi quando sono congelati.**

Manutenzione

Programma di manutenzione raccomandato

Componente	Intervento	Iniziale	5 Ore	10 Ore	15 Ore	25 Ore	100 Ore	In rimessa
Controllo del livello dell'olio motore	Controllate il livello dell'olio **ogni volta prima di utilizzare la macchina**, e rabboccate se necessario.	X	X	X	X	X		X
Cambiate l'olio motore	Cambiate l'olio motore dopo le prime due ore di servizio; dopodiché seguite le istruzioni.					X		X

Componente	Intervento	Iniziale	5 Ore	10 Ore	15 Ore	25 Ore	100 Ore	In rimessa
Scatola ingranaggi della coclea	Controllate il grasso nella scatola ingranaggi della coclea, ed all'occorrenza aggiungete del lubrificante.	X		X				X
Regolazione della cinghia di trazione	Regolate la cinghia di trazione dopo la prima ora di servizio; dopodiché seguite le istruzioni.	X	X		X	X		
Sostituzione della cinghia di trazione	Sostituite la cinghia di trazione come opportuno.							
Regolazione della cinghia di trasmissione di coclea/ventola	Regolate la cinghia di trasmissione di coclea/ventola dopo la prima ora di servizio; dopodiché seguite le istruzioni.	X	X		X	X		
Sostituzione della cinghia di trasmissione di coclea/ventola	Sostituite la cinghia di trasmissione di coclea/ventola come opportuno							
Pattini e raschiatore	Regolate i pattini e la lama del raschiatore.	X			X			
Selettore di velocità	Regolate il selettore di velocità come opportuno.	X						
Lubrificazione dello spazzaneve	Oliate ed ingrassate le parti mobili interne.				X			X

Componente	Intervento	Iniziale	5 Ore	10 Ore	15 Ore	25 Ore	100 Ore	In rimessa
Candela	Pulite la candela e controllate la distanza fra gli elettrodi. All'occorrenza sostituitela.						X	
Serbatoio del carburante	Spurgate il serbatoio del carburante e fate girare il motore per asciugare il serbatoio ed il carburatore.							X

ATTENZIONE

PERICOLO POTENZIALE
- **Se il cavo viene lasciato sulla candela, qualcuno potrebbe avviare accidentalmente il motore.**

COSA PUÓ SUCCEDERE
- **La partenza accidentale del motore potrebbe causare serie ferite a voi o ad altre persone.**

COME EVITATE IL PERICOLO
- **Scollegate il cavo della candela prima di effettuare interventi di manutenzione, e tenetelo lontano dalla candela per impedire il contatto accidentale con la candela.**

Controllo del livello dell'olio motore

Controllate il livello dell'olio ogni cinque ore di esercizio o dopo ogni volta che usate lo spazzaneve.

1. Portate lo spazzaneve su una superficie piana.
2. Pulite l'area intorno all'asta di livello (Fig. 16).
3. Togliete l'asta di livello dal carter.
4. Pulite l'asta di livello con un panno pulito.
5. Inserite a fondo l'asta di livello.

   Nota: Per garantire il controllo ottimale dell'olio inserite a fondo l'asta di livello.
6. Togliete l'asta di livello dal carter.
7. Controllate il livello dell'olio sull'asta.
8. Se il livello dell'olio si trova al di sotto del segno *Full*, aggiungete lentamente l'olio controllando frequentemente il livello dell'olio finché l'asta di livello non indica *Full*.

   Utilizzate esclusivamente olio detergente di alta qualità SAE 5W–30 oppure SAE–10 con American Petroleum Institute (API) "service classification" SF, SG, SH o SJ. In condizioni di freddo intenso, (temperatura inferiore a –18°C) utilizzate olio detergente 0W–30 con American Petroleum Institute (API) "service classification" SF, SG, SH o SJ.

IMPORTANTE: Non riempite eccessivamente il carter, avviando poi il motore, altrimenti potreste danneggiare il motore. Spurgate l'olio superfluo finché il livello sull'asta non indica *Full*.

9. Inserite l'asta di livello.

Cambio dell'olio motore

All'inizio cambiate l'olio dopo le prime due ore di esercizio, quindi, in normali condizioni di lavoro, cambiate l'olio come riportato in *Programma di manutenzione raccomandato*, a pag. 18. Se possibile, fate funzionare il motore poco prima di cambiare l'olio, poiché l'olio caldo scorre più facilmente e trasporta più sostanze contaminanti.

1. Scollegate il cavo della candela e accertatevi che non la tocchi (Fig. 21).

2. Pulite l'area intorno al tappo di spurgo dell'olio (Fig. 23).

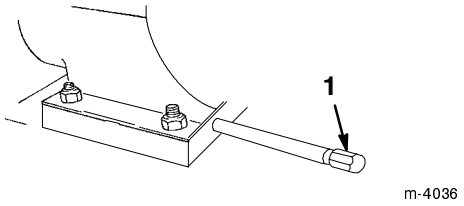

Figura 23

1. Tappo di scarico

3. Collocate una bacinella di spurgo sotto la prolunga di scarico, e togliete il tappo di spurgo dell'olio (Fig. 23).
4. Dopo avere spurgato l'olio, montate il tappo di spurgo.
5. Riempite d'olio il carter. Fate riferimento a *Rabbocco della coppa dell'olio motore*, a pag. 13.
6. Tergete la benzina versata.

Controllo del grasso nella scatola ingranaggi della coclea

Controllate il livello dell'olio dell'ingranaggio della coclea ogni 10 ore di servizio ed al termine del rimessaggio stagionale.

1. Posizionate lo spazzaneve su una superficie piana.
2. Scollegate il cavo della candela e accertatevi che non la tocchi (Fig. 21).
3. Pulite l'area intorno al tappo del tubo per eliminare la morchia (Fig. 24).

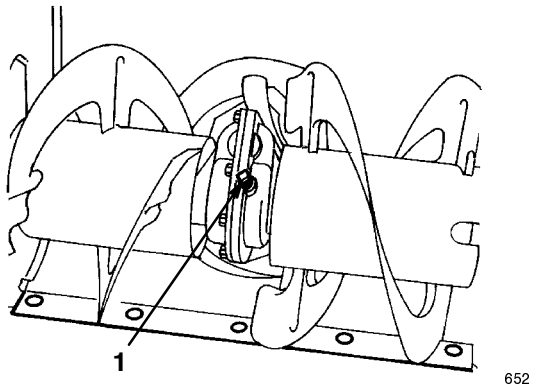

Figura 24

1. Tappo del tubo

4. Togliete il tappo del tubo dalla scatola ingranaggi (Fig. 24).
5. Controllate il livello del grasso nella scatola ingranaggi. Il grasso deve essere visibile attraverso l'apertura.
6. Se il livello del grasso è basso, aggiungete grasso *Lubriplate MAG-1* (grasso ad alta pressione per basse temperature) fino al punto di troppopieno della scatola ingranaggi.
7. Montate il tappo del tubo sulla scatola ingranaggi.

Regolazione della cinghia di trazione

Se il selettore di velocità cambia correttamente ma lo spazzaneve non procede in marcia avanti o retromarcia, regolate la trazione.

1. Scollegate il cavo della candela e accertatevi che non la tocchi (Fig. 21).
2. Controllate la regolazione in base ai punti da 3 a 6 del paragrafo *Installazione dell'asta di trazione*, a pag. 10. Effettuate le modifiche necessarie.
3. Se la tiranteria è regolata correttamente ed il problema persiste, rivolgetevi ad un Centro di Assistenza Toro autorizzato.

Sostituzione della cinghia di trazione

Sostituite la cinghia di trazione (Fig. 27) qualora sia usurata, sporca d'olio o danneggiata in qualsiasi modo. La cinghia di ricambio è disponibile presso il Centro di Assistenza Toro autorizzato.

1. Scollegate il cavo della candela e accertatevi che non la tocchi (Fig. 21).
2. Togliete le tre viti che fissano il coperchio della cinghia e riponete da un lato il coperchio (Fig. 25).

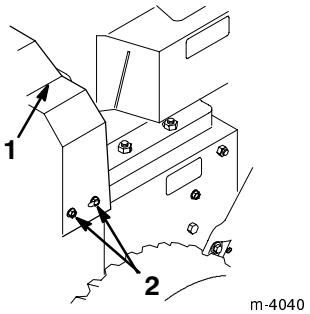

Figura 25

1. Coperchio superiore della cinghia
2. Viti

3. Allentate il gruppo braccio del freno della coclea allentando la vite posteriore e togliendo la vite anteriore (Fig. 26).

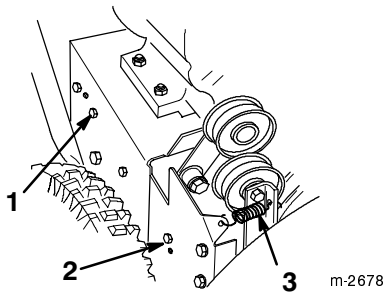

Figura 26

1. Vite posteriore
2. Vite anteriore
3. Molla della puleggia tendicinghia

4. Togliete la molla della puleggia tendicinghia (Fig. 26), in modo che il gruppo braccio del freno sia libero ma non costituisca un ostacolo.

5. Togliete le due viti, le due rondelle e le due rondelle di bloccaggio che fissano il tendicinghia (Fig. 27).

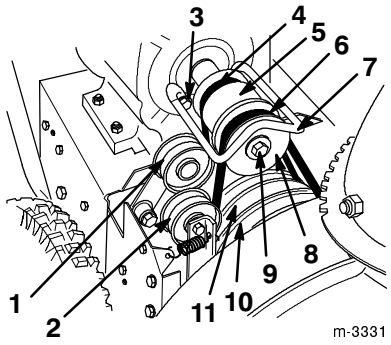

Figura 27

1. Puleggia tendicinghia di trazione
2. Puleggia tendicinghia
3. Vite, rondella e rondella di bloccaggio
4. Cinghia di trazione
5. Puleggia del motore
6. Cinghia di trasmissione di coclea/ventola
7. Tendicinghia
8. Gola della puleggia del motore
9. Vite dell'albero motore, rondella di bloccaggio e rondella
10. Puleggia grande di coclea/ventola
11. Puleggia di trazione

6. Togliete la vite dell'albero motore, la rondella di bloccaggio e la rondella (Fig. 27).

7. Separate e togliete la gola della puleggia del motore (Fig. 27).

8. Togliete la cinghia di trasmissione di coclea/ventola, ed avvolgetela attorno alla puleggia grande di coclea/ventola.

9. Togliete la puleggia del motore (Fig. 27).

10. Togliete la cinghia di trazione dalla puleggia di trazione e dall'albero motore (Fig. 27).

11. Tirate la puleggia tendicinghia di trazione verso l'esterno e montate la nuova cinghia di trazione (Fig. 27).

12. Montate la puleggia centrale.

Nota: Fate attenzione a non comprimere la cinghia di trazione (Fig. 28).

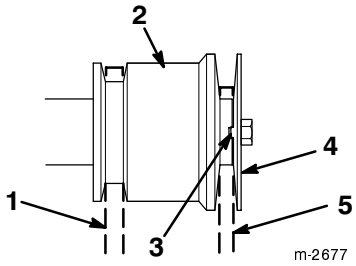

Figura 28

1. Cinghia di comando della trazione
2. Puleggia del motore
3. Aletta di allineamento nella tacca di allineamento
4. Gola della puleggia del motore
5. Cinghia di trasmissione di coclea/ventola

13. Tirate la puleggia tendicinghia verso l'esterno e fate passare la cinghia davanti alla puleggia del motore accertandovi che la cinghia si trovi all'interno della puleggia tendicinghia (Fig. 27).

14. Installate la gola della puleggia, la rondella, la rondella di bloccaggio e la vite dell'albero motore. Accertatevi che le tacche di allineamento sulla gola della puleggia e quelle della puleggia centrale siano allineate (Fig. 28).

Nota: Fate attenzione a non comprimere la cinghia di trasmissione di coclea/ventola (Fig. 28).

15. Accertatevi che la pastiglia del freno sia montata correttamente sul braccio del freno. Posizionate l'angolo smussato sulla pastiglia, come illustrato nella Figura 29.

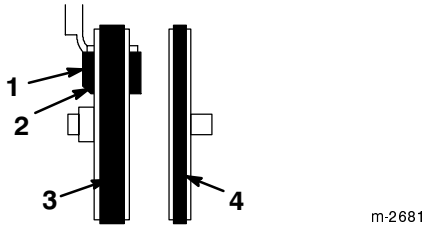

Figura 29

1. Pastiglia del freno
2. Taglio inclinato
3. Cinghia di trasmissione di coclea/ventola
4. Cinghia di comando della trazione

16. Installate le due viti che fissano il gruppo braccio del freno della coclea. Accertatevi che le linguette siano infilate nei fori sul lato sinistro dello spazzaneve (Fig. 30).

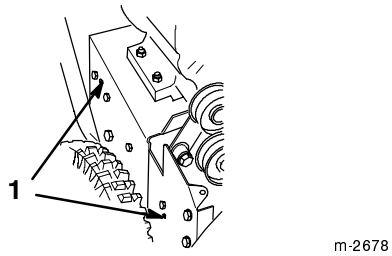

Figura 30

1. Linguette nei fori

17. Mentre qualcuno preme la leva di comando di coclea/trazione (Fig. 17) contro la stegola, montate il tendicinghia utilizzando due viti, due rondelle e due rondelle di bloccaggio.

18. Controllate e regolate il tendicinghia in modo che non tocchi affatto la puleggia del motore.

19. Controllate e regolate la tiranteria di trazione di coclea/ventola. Fate riferimento ai punti da 5 a 7 di *Installazione della tiranteria di controllo di coclea/ventola*, a pagina 11.

20. Montate la molla della puleggia tendicinghia.

21. Montate il coperchio della cinghia con le tre viti.

IMPORTANTE: Non utilizzate lo spazzaneve se la coclea e la ventola ruotano quando disinnestate la relativa leva di comando.

Regolazione della cinghia di trasmissione di coclea/ventola

Se la cinghia di trasmissione della coclea/ventola slitta durante l'utilizzo dello spazzaneve, la resa del motore è inferiore e la cinghia viene danneggiata.

PERICOLO

PERICOLO POTENZIALE
- **L'errata regolazione può provocare gravi lesioni in caso di rotazione improvvisa di coclea/ventola.**

COSA PUÓ SUCCEDERE
- **La rotazione della ventola o della coclea può tagliare o ferire dita o mani.**

COME EVITATE IL PERICOLO
- **Tenete sempre viso, mani, piedi ed altre parti del corpo e gli indumenti lontani dalle parti nascoste, mobili o rotanti della macchina.**
- **Accertatevi che venga mantenuto il gioco del braccio del freno della ventola.**
- **Non serrate eccessivamente la cinghia, altrimenti la coclea/ventola può ruotare quando la leva di comando è in posizione *Disinnestato*. Qualora si verifichi questo problema, allentate la cinghia.**

Controllate la tensione della nuova cinghia di trasmissione di coclea/ventola dopo la prima ora di servizio, dopodiché ogni cinque-dieci ore di servizio.

1. Scollegate il cavo della candela e accertatevi che non la tocchi.

2. Controllate la regolazione rispettando i punti del paragrafo 5–7 di *Installazione della tiranteria di controllo di coclea/ventola*, a pag. 11. Effettuate le modifiche necessarie.

3. Controllate la tensione della cinghia azionando la coclea.

4. Se la cinghia slitta, sostituitela.

5. Se la coclea e la ventola ruotano a motore acceso e quando la relativa leva di comando non è inserita, spegnete immediatamente il motore e portate lo spazzaneve presso un Centro di Assistenza Toro autorizzato per la riparazione.

IMPORTANTE: Non utilizzate lo spazzaneve se la coclea e la ventola ruotano quando disinnestate la relativa leva di comando.

Sostituzione della cinghia di trasmissione di coclea/ventola

Sostituite la cinghia di trasmissione di coclea/ventola qualora sia usurata, sporca d'olio o danneggiata in qualsiasi modo.

IMPORTANTE: Dopo 5-10 ore di esercizio con una cinghia di trazione della coclea/ventola nuova, controllate la cinghia per accertare che la tensione sia corretta.

1. Scollegate il cavo della candela e accertatevi che non la tocchi (Fig. 21).
2. Togliete le tre viti che fissano il coperchio della cinghia e riponete da un lato il coperchio (Fig. 25).
3. Allentate il gruppo braccio del freno della coclea allentando la vite posteriore e togliendo la vite anteriore che fissa il gruppo braccio del freno della coclea al telaio (Fig. 26).
4. Togliete la molla della puleggia tendicinghia (Fig. 26), in modo che il gruppo braccio del freno sia libero ma non costituisca un ostacolo.
5. Togliete le due viti, le due rondelle e le due rondelle di bloccaggio che fissano il tendicinghia (Fig. 27).
6. Togliete la vite dell'albero motore, la rondella di bloccaggio e la rondella (Fig. 27).
7. Separate e togliete la gola della puleggia del motore (Fig. 27).
8. Rimuovete la cinghia di trasmissione di coclea/ventola (Fig. 27).
9. Tirate la puleggia tendicinghia verso l'esterno ed installate la nuova cinghia sulla puleggia grande di coclea/ventola (Fig. 27).
10. Fate passare la cinghia davanti alla puleggia del motore, accertandovi che la cinghia si trovi all'interno della puleggia tendicinghia (Fig. 27).
11. Montate la gola della puleggia, la rondella, la rondella di bloccaggio e la vite dell'albero motore.

    Nota: Accertatevi che le tacche di allineamento sulla gola della puleggia e la puleggia centrale siano allineate. Fate attenzione a non comprimere la cinghia di comando (Fig. 28).
12. Accertatevi che la pastiglia del freno sia montata correttamente sul braccio del freno. Posizionate l'angolo smussato sulla pastiglia, come illustrato nella Figura 29.
13. Installate le due viti che fissano il gruppo braccio del freno della coclea. Accertatevi che le linguette siano infilate nei fori del lato sinistro dello spazzaneve (Fig. 30).
14. Mentre qualcuno preme la leva di comando di coclea/trazione (Fig. 17) contro la stegola, montate il tendicinghia utilizzando due viti, due rondelle e due rondelle di bloccaggio.
15. Controllate il guidacinghia e regolatelo. Verificate che il guidacinghia si trovi a 3 mm dalla cinghia o dalla puleggia del motore.
16. Controllate e regolate la tiranteria di comando della trazione della coclea. Fate riferimento ai punti da 5 a 7 di *Installazione della tiranteria di controllo di coclea/ventola*, a pagina 11.
17. Montate la molla della puleggia tendicinghia.
18. Montate il coperchio della cinghia con le tre viti.

IMPORTANTE: Non utilizzate lo spazzaneve se la coclea e la ventola ruotano quando disinnestate la relativa leva di comando.

Regolazione di pattini e raschiatore

Regolate i pattini e il raschiatore per compensare l'usura ed accertatevi che la coclea non tocchi il suolo.

1. Scollegate il cavo della candela e accertatevi che non la tocchi (Fig. 21).
2. Controllate la pressione dei pneumatici. Fate riferimento a *Controllo della pressione dei pneumatici*, a pagina 15.
3. Portate lo spazzaneve su una superficie piana.
4. Allentate i quattro dadi flangiati che fissano entrambi i pattini alle piastre laterali della coclea (Fig. 31) finché i pattini non scorrono liberamente verso l'alto ed il basso.

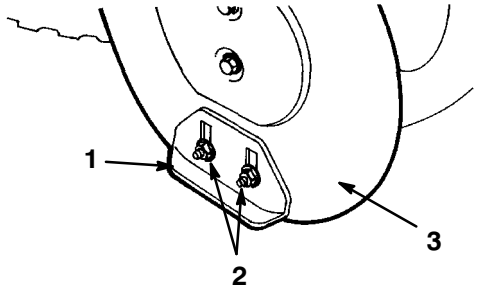

Figura 31

1. Pattino
2. Dadi flangiati
3. Piastra laterale della coclea

5. Supportate le **pale della coclea** in modo che si trovino a 3 mm da terra (Fig. 32).

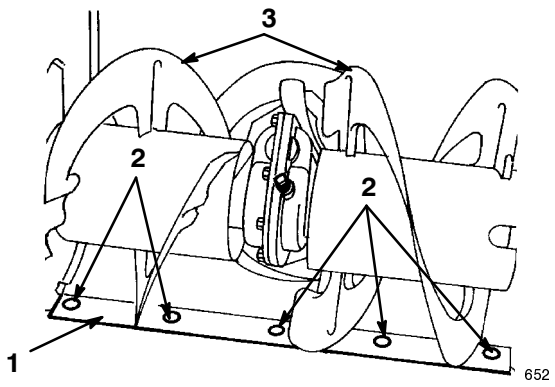

Figura 32

1. Raschiatore
2. Viti di montaggio
3. Pale della coclea

6. Controllate la regolazione del raschiatore. Le pale del raschiatore devono essere parallele in orizzontale, e trovarsi ad un'altezza di 3 mm.

Per superfici di cemento ed asfalto

Se lo spazzaneve non dovesse spazzare la neve abbastanza vicino al marciapiede, regolate i pattini per abbassare il raschiatore; se la superficie del marciapiede fosse incrinata, dissestata o irregolare, regolate i pattini per sollevare il raschiatore.

Per superfici di ghiaia:

Sostenete le pale della coclea a qualche centimetro da terra, e regolate i pattini al fine di impedire che lo spazzaneve raccolga sassi.

7. Per regolare la lama del raschiatore, allentate le cinque viti di montaggio (Fig. 32), livellate la lama e serrate le viti di montaggio.
8. Abbassate il più possibile gli scivoli.
9. Serrate i quattro dadi flangiati che fissano entrambi i pattini alle piastre laterali della coclea (Fig. 31).

Regolazione del selettore di velocità

Se lo spazzaneve è lento, se la selezione della prima non funziona, o se il selettore di velocità non si sposta in terza, mettete a punto la tiranteria del selettore di velocità

1. Scollegate il cavo della candela e accertatevi che non la tocchi (Fig. 21).
2. Muovete il selettore di velocità (Fig. 17) sul pannello di comando nella posizione R_2 (*Retromarcia*).
3. Togliete la coppiglia e la rondella. Estraete l'asta del selettore di velocità dal foro nel braccio del selettore di velocità (Fig. 5).
4. Regolate la velocità di marcia avanti ruotando l'asta del selettore di velocità nel barilotto (Fig. 6).

   Nota: Allungando l'asta si aumenta la velocità, ed accorciandola la velocità diminuisce.
5. Inserite l'asta del selettore di velocità nel braccio del selettore di velocità fissandola con la rondella e la coppiglia.

Lubrificazione dello spazzaneve

Lubrificate leggermente tutte le parti mobili dello spazzaneve in conformità al *Programma di manutenzione raccomandato*, a pag. 18.

1. Scollegate il cavo della candela e accertatevi che non la tocchi (Fig. 21).
2. Spurgate la benzina dal serbatoio carburante; consultate *Svuotamento del serbatoio del carburante*, a pag. 27.
3. Ribaltate in avanti lo spazzaneve sull'alloggiamento della coclea e bloccatelo in modo che non cada.
4. Togliete le otto viti che ritengono i coperchi posteriore ed inferiore, quindi togliete i coperchi (Fig. 33).

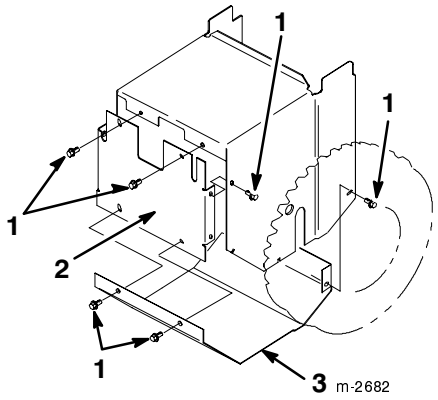

Figura 33

1. Viti
2. Coperchio posteriore
3. Coperchio inferiore

5. Lubrificate leggermente lo spazzaneve con olio leggero, come illustrato nelle Figure 34 e 35.

IMPORTANTE: Non lasciate cadere olio o grasso sulla ruota di gomma o sulla piastra di comando della frizione, perché ciò farebbe slittare la ruota e la gomma si deteriorerebbe.

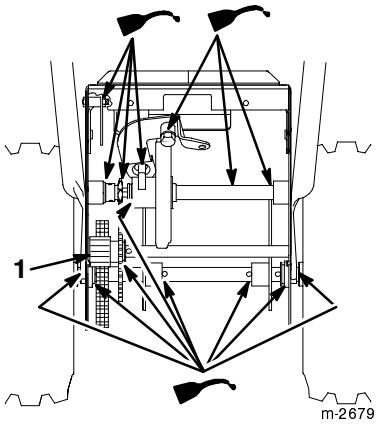

Figura 34

1. Ingranaggio dell'asse

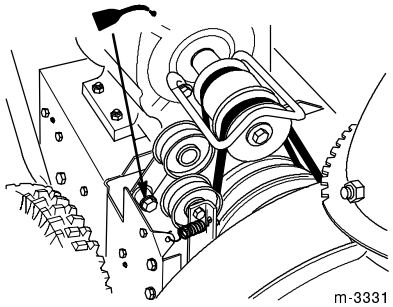

Figura 35

6. Rimuovete l'olio superfluo.
7. Ingrassate leggermente l'ingranaggio dell'asse (Fig. 34).
8. Pulite il grasso superfluo.
9. Installate i coperchi posteriore ed inferiore.

Sostituzione della candela

Utilizzate una candela *Champion RJ–19LM* o equivalente. Poiché quando il motore funziona normalmente, la distanza tra gli elettrodi centrale e laterale della candela aumenta gradualmente, ogni 100 ore di servizio del motore montate una nuova candela.

1. Pulite la superficie attorno alla candela, per evitare che corpi estranei cadano nel cilindro quando togliete la candela.
2. Staccate il cavo della candela (Fig. 21) e togliete la candela dalla testata.

IMPORTANTE: Le candele incrinate, incrostate o sporche devono essere sostituite. Non sabbiate, raschiate o pulite gli elettrodi, poiché la graniglia potrebbe cadere dalla candela nel cilindro e causare danni al motore.

3. Regolate la distanza tra gli elettrodi della candela a 0,76 mm (Fig. 36).

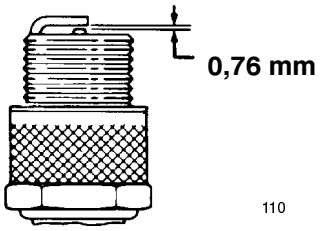

Figura 36

4. Installate la candela nella testata.
5. Serrate la candela a 20,4 N·m.
6. Collegate il cavo alla candela.

Svuotamento del serbatoio del carburante

1. Scollegate il cavo dalla candela (Fig. 21).
2. Chiudete la valvola di arresto del carburante (Fig. 19).

PERICOLO

PERICOLO POTENZIALE
- **La benzina è altamente infiammabile.**

COSA PUÓ SUCCEDERE
- **La benzina può incendiarsi e causare gravi lesioni alle persone.**

COME EVITATE IL PERICOLO
- **Drenate la benzina all'aperto.**
- **Drenate la benzina esclusivamente da un motore freddo.**
- **Tergete la benzina versata.**
- **Non drenate la benzina in prossimità di fiamme libere o dove i gas di scarico potrebbero essere incendiati da una scintilla.**
- ***Non fumate* sigari, sigarette o pipa quando maneggiate la benzina.**

3. Posizionate un cencio pulito sotto la valvola di arresto del carburante.
4. Allentate la fascetta che fissa il tubo del carburante alla valvola e sfilate il tubo dalla valvola (Fig. 19).
5. Aprite la valvola di arresto del carburante ruotandola in senso antiorario, per scaricare il carburante nella vaschetta.
6. Installate il tubo del carburante e fissatelo con una fascetta.
7. Collegate il cavo alla candela.
8. Avviate lo spazzaneve e lasciate girare il motore finché non si ferma.

Localizzazione guasti

Toro ha progettato e costruito il vostro spazzaneve in modo che funzioni senza problemi. Controllate attentamente i seguenti componenti ed articoli, facendo riferimento a *Manuntenzione*, a pag. 18 per maggiori informazioni. Se un problema perdura, rivolgetevi al Centro di Assistenza di zona autorizzato.

PROBLEMA	CAUSE POSSIBILI	MISURE CORRETTIVE
L'avviatore elettrico non funziona (solo modelli ad avviamento elettrico)	1. Il cavo di alimentazione è scollegato dalla presa o dallo spazzaneve.	1. Collegate il cavo di alimentazione alla presa e/o allo spazzaneve.
	2. Il cavo di alimentazione è consumato, corroso o danneggiato.	2. Sostituite il cavo di alimentazione.
	3. La presa non è sotto tensione.	3. Fate mettere sotto tensione la presa da un elettricista qualificato.
Il motore non si avvia o si avvia con difficoltà.	1. La chiave di accensione non è inserita bene o è in posizione *Off*.	1. Inserite la chiave di accensione e spingetela in posizione *On*.
	2. Lo starter è in posizione *Off* e non è stato premuto l'adescatore.	2. Spostate lo starter in posizione *On* e premete tre volte l'adescatore.
	3. La valvola di chiusura del carburante non è aperta.	3. Aprite la valvola di chiusura del carburante.
	4. L'acceleratore non si trova in posizione *Fast*.	4. Portate l'acceleratore in posizione *Fast*.
	5. Il serbatoio carburante è vuoto, o il sistema di alimentazione contiene carburante vecchio.	5. Svuotate e/o riempite il serbatoio carburante con benzina fresca (acquistata da non più di 30 gg.). Se il problema perdura, rivolgetevi al Centro di Assistenza di zona autorizzato.
	6. Il cavo della candela si è allentato o è staccato.	6. Collegate il cavo alla candela.
	7. La candela è butterata, sporca, o la distanza fra gli elettrodi è errata.	7. Pulite la candela, controllate la distanza fra gli elettrodi e mettetela a punto. Se la candela è guasta, sostituitela.
	8. Lo sfiato del tappo del carburante è ostruito.	8. Eliminate l'ostruzione dallo sfiato, o sostituite il tappo del carburante.
	9. Il livello dell'olio motore nel carter è troppo basso o troppo alto.	9. Aggiungete o togliete l'olio nel carter fino a raggiungere il segno *Full* sull'asta di misurazione.
	10. La temperatura dell'aria è superiore a 4°C, e la scatola di riscaldamento è sullo spazzaneve.	10. Togliete la scatola di riscaldamento se utilizzate lo spazzaneve con temperatura dell'aria superiore a 4°C.

PROBLEMA	CAUSE POSSIBILI	MISURE CORRETTIVE
Il motore non è regolare	1. Lo starter è in posizione *On*.	1. Portate lo starter in posizione *Off*.
	2. La valvola di chiusura del carburante non è completamente aperta.	2. Aprite la valvola di chiusura del carburante girandola in senso antiorario.
	3. Il serbatoio carburante è quasi vuoto o contiene carburante vecchio.	3. Svuotate il serbatoio carburante e riempitelo con benzina fresca (acquistata da non più di 30 gg.). Se il problema perdura, rivolgetevi al Centro di Assistenza di zona autorizzato.
	4. Il cavo della candela si è allentato.	4. Collegate il cavo alla candela.
	5. La candela è butterata, sporca, o la distanza fra gli elettrodi è errata.	5. Pulite la candela, controllate la distanza fra gli elettrodi e mettetela a punto. Se la candela è guasta, sostituitela.
	6. Il livello dell'olio motore nel carter è troppo basso o troppo alto.	6. Aggiungete o togliete l'olio nel carter fino a raggiungere il segno *Full* sull'asta di misurazione.
	7. La temperatura dell'aria è superiore a 4°C, e la scatola di riscaldamento è sullo spazzaneve.	7. Togliete la scatola di riscaldamento se utilizzate lo spazzaneve con temperatura dell'aria superiore a 4°C.
Il motore gira, ma la neve viene scaricata poco o niente affatto.	1. L'acceleratore non si trova in posizione *Fast* quando scarica la neve.	1. Portate l'acceleratore in posizione *Fast* quando spazzate la neve.
	2. Lo spazzaneve si sposta troppo velocemente per spazzare bene.	2. Selezionate una marcia inferiore.
	3. Cercate di spazzare troppa neve nella zona scelta.	3. Riducete la quantità di neve spazzata per zona.
	4. Lo scivolo di scarico è ostruito.	4. Spegnete il motore, attendete che le parti mobili si siano fermate, e togliete la neve dallo scivolo di scarico con un bastone.
	5. Cercate di spazzare neve troppo pesante o bagnata.	5. Non sovraccaricate lo spazzaneve con neve molto pesante o bagnata.
	6. La cinghia di trasmissione di coclea/ventola si è allentata o è caduta dalla puleggia.	6. Montate e/o regolate la cinghia di trasmissione di coclea/ventola
	7. La cinghia di trasmissione della coclea/ventola è consumata o rotta.	7. Sostituite la cinghia di trasmissione di coclea/ventola

PROBLEMA	CAUSE POSSIBILI	MISURE CORRETTIVE
Lo spazzaneve non spazza tutta la neve dall'area di lavoro	1. Bassa pressione dei pneumatici. 2. I pattini e/o il raschiatore non sono messi a punto.	1. Controllate la pressione dei pneumatici, ed all'occorrenza regolatela. 2. Regolate i pattini e il raschiatore.
Lo spazzaneve tende a "salire" sulla neve	1. La neve in superficie da spazzare è compattata. 2. Lo spazzaneve si sposta troppo velocemente per spazzare bene. 3. Le ruote non sono indietro (solo modelli PowerShift).	1. Spazzate la neve in superficie prima che diventi compattata. 2. Selezionate una marcia inferiore. 3. Spostate le ruote in posizione posteriore PowerShift.
La coclea/ventola non si ferma correttamente	1. La cinghia di trasmissione di coclea/ventola è troppo tirata.	1. Regolate la cinghia di trasmissione di coclea/ventola. Se il problema perdura, rivolgetevi al Centro di Assistenza di zona autorizzato.
Il selettore di velocità si sposta correttamente, ma lo spazzaneve non fa marcia avanti o indietro.	1. La cinghia di comando della trazione si è allentata. 2. La cinghia di comando della trazione è consumata o rotta.	1. Regolate la cinghia di comando della trazione. 2. Sostituite la cinghia di comando della trazione.
Lo spazzaneve è lento o non permette di innestare la quinta.	1. La tiranteria del selettore di velocità non è regolata correttamente.	1. Regolate la tiranteria del selettore di velocità.
Il comandi non si spostano	1. I comandi sono coperti di neve gelata e ghiaccio.	1. **Non cercate di forzare o azionare i comandi.** Lasciate sgelare i comandi prima di azionarli.

Rimessaggio

AVVERTENZA

PERICOLO POTENZIALE
- **I gas di scarico della benzina sono infiammabili, esplosivi e pericolosi se inalati.**

COSA PUÓ SUCCEDERE
- **Se la macchina viene parcheggiata in un ambiente in cui si trova una fiamma libera, i gas di scarico di benzina possono prendere fuoco e causare un'esplosione.**

COME EVITATE IL PERICOLO
- **Non riponete lo spazzaneve in casa (zona abitata), in cantina o in altro luogo in cui siano presenti fonti di accensione quali riscaldatori di ambienti e di acqua calda, asciugatrici per abiti, forni ed altri elettrodomestici.**

Preparazione del sistema di alimentazione

1. Versate nel serbatoio carburante lo stabilizzatore-condizionatore come da istruzioni.
2. Fate girare il motore per dieci minuti, al fine di distribuire il carburante condizionato in tutto il sistema di alimentazione.
3. Spegnete il motore, lasciatelo raffreddare e scaricate il serbatoio carburante; oppure fate girare il motore finché non si ferma.
4. Avviate il motore e lasciatelo girare finché non si ferma.
5. Usate lo starter o l'adescatore per avviare il motore per la terza volta, e lasciatelo girare finché non si avvia più.
6. Smaltite ecologicamente il carburante non utilizzato. Riciclatelo in ottemperanza alle norme locali, oppure utilizzatelo nella vostra automobile.

Nota: Non conservate la benzina stabilizzata per più di 90 giorni.

Preparazione del motore

1. Togliete la candela dalla testata.
2. Versate due cucchiaini di olio nel foro della candela.
3. Montate la candela, senza tuttavia collegare il cavo.
4. Tirate lentamente l'avviatore autoavvolgente per distribuire l'olio all'interno del cilindro.
5. Cambiate l'olio motore. Consultate *Cambio dell'olio motore*, a pag. 20.

Preparazione dello spazzaneve

1. Lubrificate lo spazzaneve. Consultate *Lubrificazione dello spazzaneve*, a pag. 25.
2. Pulite lo spazzaneve.
3. Ritoccate le superfici scheggiate con vernice reperibile da un Centro di Assistenza autorizzato. Prima di verniciarle, sabbiate le superfici interessate, ed utilizzate un prodotto antiruggine per impedire che le parti metalliche si arrugginiscano.
4. Serrate tutte le viti e i dadi. Riparate o sostituite le parti danneggiate.
5. Coprite lo spazzaneve e riponetelo in un luogo pulito ed asciutto, fuori della portata dei bambini. Lasciate che il motore si raffreddi prima di riporlo in un luogo chiuso.

Accessori

Presso i Centri di Assistenza autorizzati sono disponibili i seguenti accessori per lo spazzaneve:

- Avviatore elettrico 230 volt
- Kit catene da neve
- Martello
- Kit luci
- Cabina da neve


TORO®