Form No. 3431-830 Rev B

TORO®

Count on it.

Betjeningsvejledning

LT-F3000 højtydende plejlplæneklipper med tre klippeled

Modelnr. 31659—Serienr. 400000000 og derover

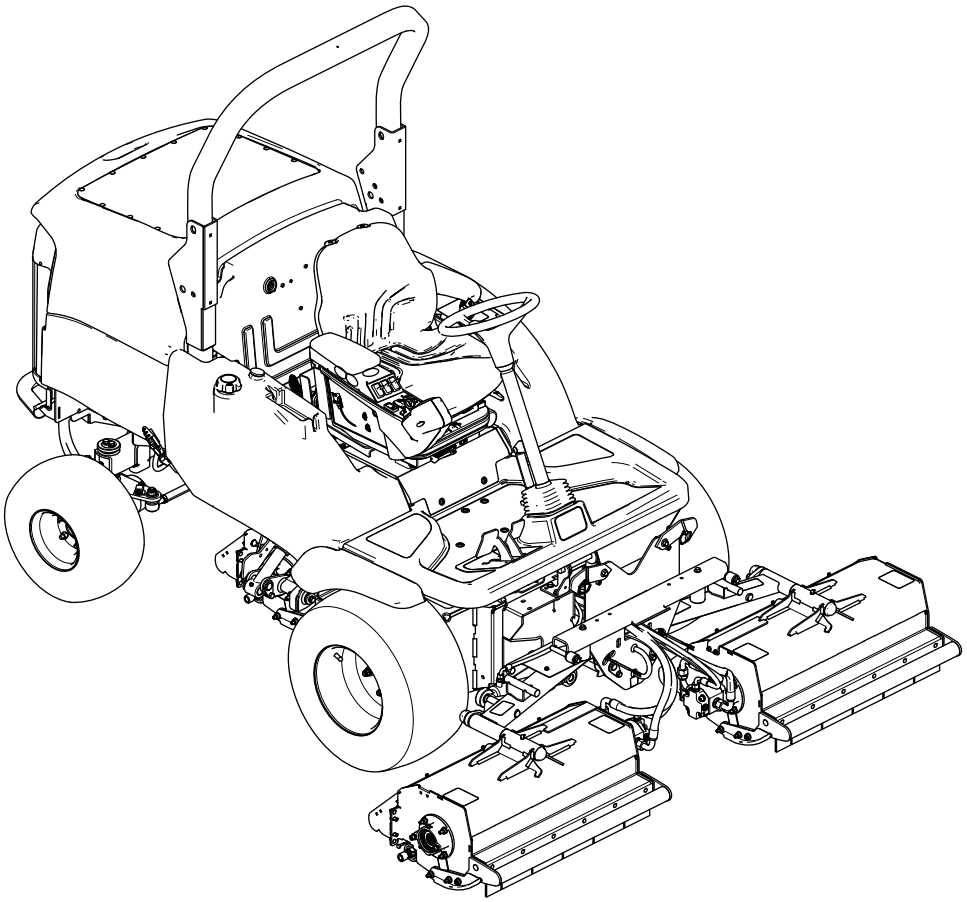

Registrer dit produkt på www.Toro.com.
Oversættelse af original (DA)

CE

3431-830

Dette produkt overholder alle relevante EU-direktiver. Yderligere oplysninger fås på den separate produktspecifikke overensstemmelseserklæring.

Indledning

Denne maskine er en plæneklipper med plejlskærekniv, der er beregnet til at blive brugt af professionelle, ansatte operatører i kommercielle anvendelsesområder. Den er primært beregnet til klipning af græs på velholdte plæner. Brug af dette produkt til andre formål end den tilsigtede anvendelse kan udsætte dig selv og omkringstående for fare.

Læs denne vejledning omhyggeligt, så du kan lære at betjene og vedligeholde produktet korrekt samt undgå person- og produktskade. Det er dit ansvar at betjene produktet korrekt og sikkert.

Besøg www.toro.com/en-gb for at få flere oplysninger, herunder sikkerhedstip, undervisningsmaterialer, oplysninger om tilbehør, hjælp til at finde en forhandler eller for at registrere dit produkt.

Når du har brug for service, originale Toro-dele eller yderligere oplysninger, bedes du kontakte en autoriseret serviceforhandler eller Toros kundeservice samt have produktets model- og serienummer parat. Figur 1 angiver, hvor model- og serienummeret er placeret på produktet. Skriv numrene, hvor der er gjort plads til dette.

Vigtigt: **Du kan scannne QR-koden på serienummermærkaten (hvis udstyret hermed) med din mobilenhed for at tilgå garanti, reservedele og andre produktoplysninger.**

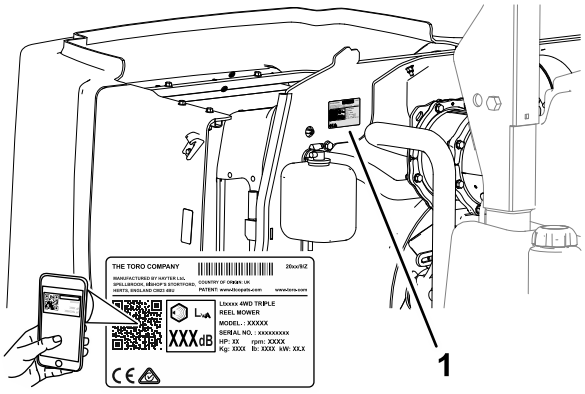

g329968

Figur 1

1. Model- og serienummerets placering

Modelnr. _____

Serienr. _____

Denne vejledning advarer dig om mulige farer og giver dig særlige sikkerhedsoplysninger ved hjælp af advarselssymbolet (Figur 2), der angiver en fare, som kan forårsage alvorlig personskade eller død, hvis du ikke følger de anbefalede forholdsregler.

g000502

Figur 2

Advarselssymbol

Denne betjeningsvejledning bruger to ord til at fremhæve oplysninger. **Vigtigt** henleder opmærksomheden på særlige mekaniske oplysninger, og **Bemærk** angiver generel information, som det er værd at lægge særligt mærke til.

Indhold

Sikkerhed 4
Generelt om sikkerhed 4
Sikkerheds- og instruktionsmærkater 5
Opsætning 10
Produktoversigt 10
Betjeningsanordninger 10
Førersædets betjeningsanordninger 12
Transportlåse 14
Specifikationer 19
Redskaber/tilbehør 19
Før betjening 20
Sikkerhedshensyn før drift 20
Udførelse af daglig vedligeholdelse 20
Opfyldning af brændstoftanken 20
Kontrol af funktionen for traktionspedalen for fremadkørsel/bakning 21
Kontrol af sikkerhedskontakterne 22
Under betjening 22
Sikkerhed under drift 22
Dødemandsgrebene 24
Justering af styrtbøjlen 24
Start af motoren 26
Sluk for motoren 26
Generelle oplysninger om plejlklippeenhed 27
Justering af klippehøjden 27
Styring af de individuelle klippeenheders position 28

© 2020—The Toro® Company

8111 Lyndale Avenue South
Bloomington, MN 55420

Kontakt os på www.Toro.com.
Trykt i Storbritannien

Alle rettigheder forbeholdes

Justering af klippeenhedens automatisk begrænsede løft ... 28
Indkobling af klippeenhedsdrevet ... 29
Justering af vægtoverførsel/traktionsassistance ... 29
Rydning af klippeenhederne ... 30
Tip vedrørende betjening ... 30
Efter betjening ... 31
Sikkerhed efter drift ... 31
Identificering af bindepunkter ... 32
Bugsering af maskinen ... 32
Bugsering af maskinen ... 32
Vedligeholdelse ... 36
Sikkerhed ved vedligeholdelse ... 36
Skema over anbefalet vedligeholdelse ... 36
Kontrolliste for daglig vedligeholdelse ... 38
Bemærkninger om problemområder ... 38
Tiltag forud for vedligeholdelse ... 39
Hævning af platformen ... 39
Sænkning af platformen ... 39
Afmontering af opbevaringsrummet ... 40
Montering af opbevaringsrummet ... 40
Løftepunkternes placering ... 41
Smøring ... 42
Smøring af lejer, bøsninger og drejetapper ... 42
Motorvedligeholdelse ... 43
Motorsikkerhed ... 43
Kontrol af indikatoren for blokering af luftfilteret ... 43
Udskiftning af primærluftfilteret ... 43
Udskiftning af sikkerhedsfilteret ... 44
Serviceeftersyn af motorolien ... 44
Serviceeftersyn af dieseloxidationskatalysatoren (DOC) og sodfilteret ... 45
Udvidet vedligeholdelse af motoren ... 46
Vedligeholdelse af brændstofsystem ... 46
Serviceeftersyn af vandudskilleren ... 46
Spædning af brændstofsystemet ... 47
Udskiftning af brændstof-/vandfilteret ... 47
Serviceeftersyn af motorbrændstoffilteret ... 47
Eftersyn af brændstofslanger og -forbindelser ... 48
Filter i brændstofsugeslange ... 48
Vedligeholdelse af elektrisk system ... 48
Elektrisk system – Sikkerhed ... 48
Vedligeholdelse af batteriet ... 48
Kontrol af det elektriske system ... 49
Kontrol af sikringerne ... 49
Vedligeholdelse af drivsystem ... 50
Kontrol af dæktrykket ... 50
Kontrol af hjulmøtrikkernes tilspændingsmoment ... 50
Eftersyn af transmissionskontrolkabel og betjeningsmekanisme ... 50
Kontrol af baghjulenes spidsning ... 51
Vedligeholdelse af kølesystem ... 51
Kølesystem – Sikkerhed ... 51
Fjernelse af snavs fra kølesystemet ... 51
Kontrol af kølevæskestanden ... 52
Vedligeholdelse af remme ... 53
Serviceeftersyn af generatorremmen ... 53
Vedligeholdelse af hydrauliksystem ... 54
Hydrauliksystem – Sikkerhed ... 54
Kontrol af hydraulikrør og -slanger ... 54
Hydraulikvæskespecifikationer ... 54
Kontrol af hydraulikvæskestanden ... 54
Udskiftning af hydraulikreturfilteret ... 55
Udskiftning af hydraulikvæsken ... 55
Klippeenheder ... 57
Sikkerhed for skæreknive ... 57
Udskiftning af skæreknivene ... 57
Kontrol af skæreknivsboltene ... 57
Eftersyn af skæreknivene ... 57
Kontrol af bageste afskærmning ... 58
Rensning af en tilstoppet rotor ... 59
Kontrol af forafskærmningerne ... 59
Kontrol af klippeenhedens drejetap ... 59
Kontrol af rotoren ... 59
Kontrol af bagrullelejets justering ... 60
Kontrol af kabelspændingen på bagrulleskraberen ... 60
Chassis ... 61
Eftersyn af sikkerhedsselen ... 61
Kontrol af fastgørelsesanordningerne ... 61
Udvidet vedligeholdelse ... 61
Rengøring ... 61
Vask af maskinen ... 61
Opbevaring ... 62
Sikkerhed i forbindelse med opbevaring ... 62
Klargørelse af traktionsenheden ... 62
Klargøring af motoren ... 62
Klargøring af det elektriske system ... 62
Fejlfinding ... 63

Sikkerhed

Denne maskine er designet i overensstemmelse med ISO 4254-12 og ISO 12100.

Generelt om sikkerhed

Dette produkt kan afskære hænder og fødder samt udslynge genstande.

- Læs og forstå indholdet i denne *betjeningsvejledning*, før du starter motoren.
- Betjening af maskinen kræver din fulde opmærksomhed. Giv dig ikke i kast med aktiviteter, der afleder opmærksomheden, da dette kan medføre person- eller tingsskade.
- Hold hænder og fødder væk fra bevægelige maskinkomponenter.
- Betjen ikke maskinen, uden at alle afskærmninger og øvrige sikkerhedsanordninger sidder og fungerer korrekt på maskinen.
- Hold omkringstående og børn væk fra arbejdsområdet. Lad aldrig børn betjene maskinen.
- Sluk for motoren, tag nøglen ud, og vent, til al bevægelse er ophørt, før du forlader førersædet. Lad maskinen køle af, inden du justerer, efterser, rengør eller stiller den til opbevaring.

Hvis maskinen betjenes eller vedligeholdes forkert, kan det medføre personskade. Operatøren skal altid følge sikkerhedsforskrifterne og være opmærksom på advarselssymbolet ⚠, der betyder Forsigtig, Advarsel eller Fare – personlig sikkerhedsanvisning, for at nedsætte risikoen for personskade. Hvis disse forskrifter ikke følges, kan det medføre personskade eller død.

Sikkerheds- og instruktionsmærkater

Sikkerheds- og instruktionsmærkaterne kan nemt ses af operatøren og er placeret tæt på potentielle risikoområder. Beskadigede eller bortkomne mærkater skal udskiftes.

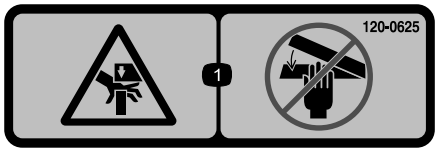

decal120-0625

120-0625

1. Klempunkt, hånd – hold hænderne væk.

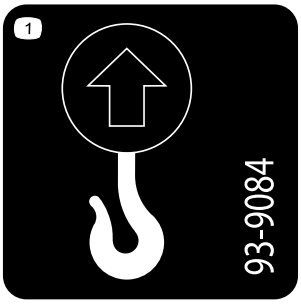

decal93-9084

93-9084

1. Løftepunkt/bindepunkt

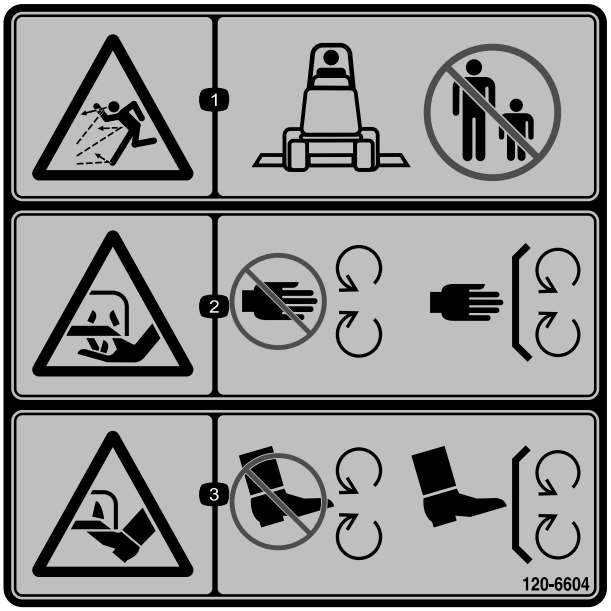

decal120-6604

120-6604

1. Fare for udslyngede genstande – hold omkringstående væk fra maskinen.
2. Risiko for skæring/amputation af hånd, skærekniv – hold afstand til bevægelige dele. Hold alle afskærmninger og værn på plads.
3. Risiko for skæring/amputation af fod, skærekniv – hold afstand til bevægelige dele. Hold alle afskærmninger og værn på plads.

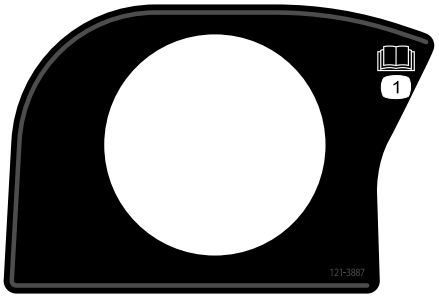

decal121-3887

121-3887

1. Læs *betjeningsvejledningen*.

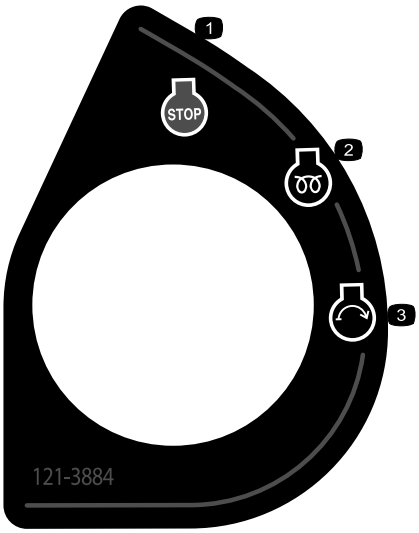

decal121-3884

121-3884

1. Motor – stop
2. Motor – forvarmning
3. Motor – start

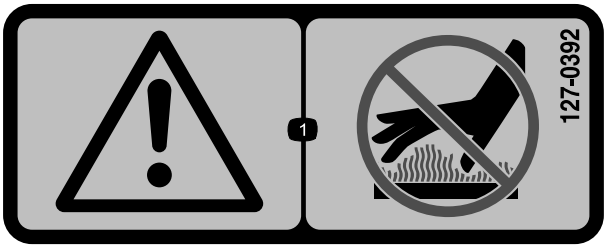

decal127-0392

127-0392

1. Advarsel – hold afstand til varme overflader.

---

decal111-3562

111-3562

1. Træd på pedalen for at justere rattets vinkel.

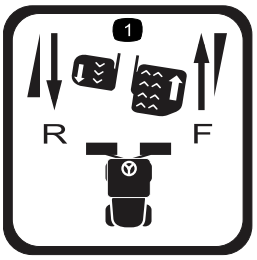

decal111-3567

111-3567

1. Pedalfunktion

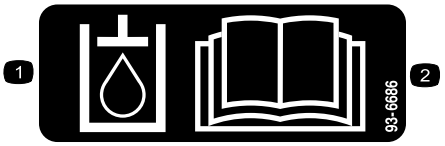

decal93-6686

93-6686

1. Hydraulikolie
2. Læs *betjeningsvejledningen*.

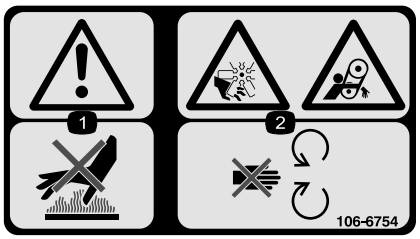

decal106-6754

106-6754

1. Advarsel – rør ikke ved den varme overflade.
2. Risiko for skæring/amputation, ventilator. Klemningsfare, rem – hold afstand til bevægelige dele.

---

decal111-9648

111-9648

1. Advarsel – læs *Betjeningsvejledningen*; tilspænd møtrikkerne til 45 N·m.

---

decal106-6755

106-6755

1. Motorkølevæske under tryk.
2. Eksplosionsfare – læs *betjeningsvejledningen*.
3. Advarsel – rør ikke ved den varme overflade.
4. Advarsel – læs *betjeningsvejledningen*.

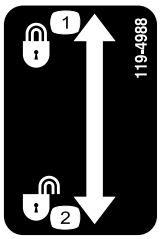

decal119-4988

119-4988

1. Låst
2. Låst op

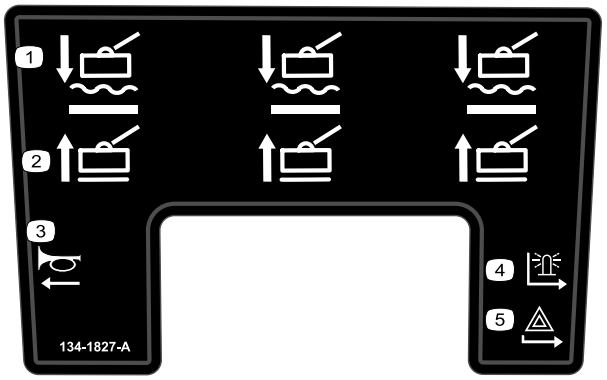

decal134-1827

134-1827

1. Klippeenheder – sænk/flyd
2. Klippeenheder – hæv
3. Horn
4. Roterende blinklys
5. Katastrofelys

decal40-13-010

40-13–010

1. Risiko for at skære hænder
2. Risiko for at skære fødder

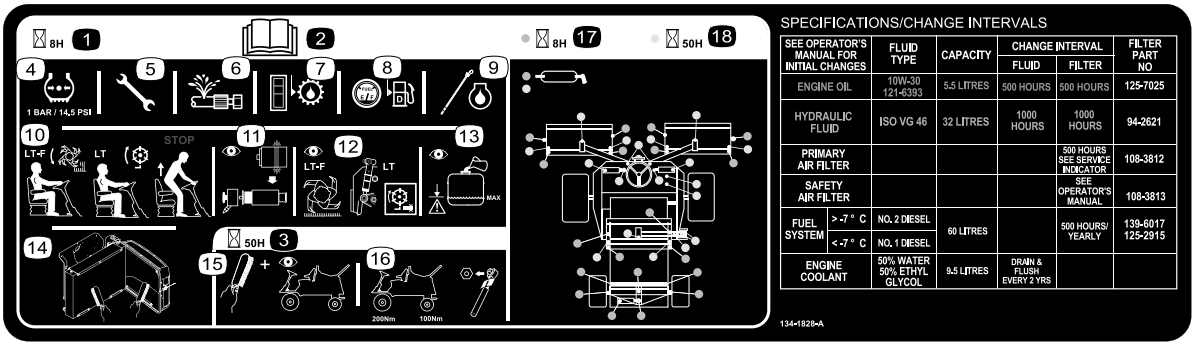

decal134-1828

134-1828

1. 8-timers eftersynsinterval
2. Læs *betjeningsvejledningen*.
3. 50-timers eftersynsinterval
4. Kontrol af dæktrykket.
5. Kontroller, at alle bolte og møtrikker er tilspændte.
6. Kontroller alle slanger for lækager.
7. Kontroller hydraulikoliestanden.
8. Kontroller brændstofstanden.
9. Kontroller motoroliestanden.
10. Kontroller sædekontaktens funktion.
11. Kontroller luftfilterelementet.
12. Kontroller klippeenhedens indstillinger.
13. Kontroller kølevæskestanden.
14. Kontroller, at køleren er ren.
15. Rengør og efterse maskinen.
16. Kontroller hjulmøtrikkernes tilspænding ved hjælp af en momentnøgle: forhjul 200 Nm, baghjul 100 Nm.
17. 8-timers eftersynsinterval
18. 50-timers eftersynsinterval

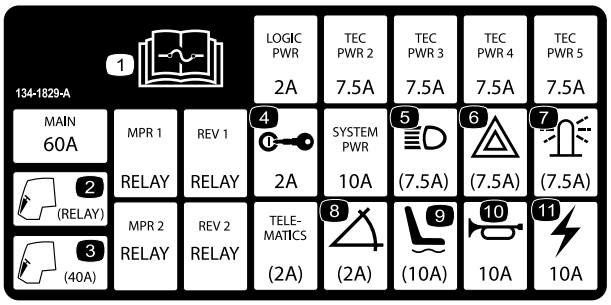

decal134-1829

134-1829

1. Læs *betjeningsvejledningen* for at få oplysninger om sikringer.
2. Førerhus – relæ
3. Førerhus – 40 A
4. Nøglekontakt – 2 A
5. Forlygter – 7,5 A
6. Katastrofelys – 7,5 A
7. Roterende blinklys – 7,5 A
8. Hældningssensor – 2 A
9. Elektrisk sæde – 10 A
10. Horn – 10 A
11. Strøm – 10 A

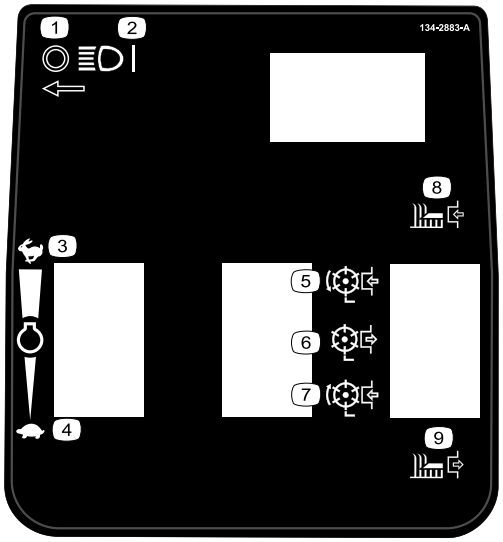

decal134-2883

134-2883

1. Forlygter – Off (slukket)
2. Forlygter – On (tændt)
3. Motorhastighed – hurtig
4. Motorhastighed – langsom
5. Klippeenhedsdrev – fremad
6. Klippeenhedsdrev – fra
7. Klippeenhedsdrev – bak
8. Klippeenhed – til
9. Klippeenhed – fra

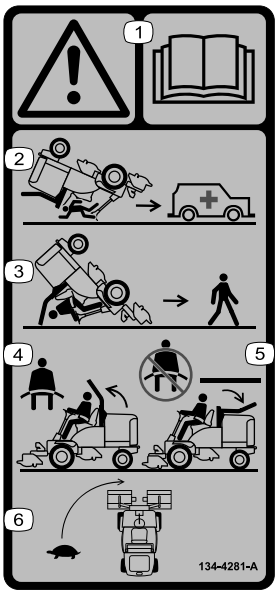

decal134-4281

134-4281

1. Advarsel – læs *betjeningsvejledningen*.
2. Styrtbøjlen beskytter dig ikke, når den er sænket.
3. Styrtbøjlen beskytter dig ikke, når den er hævet.
4. Anvend sikkerhedssele, hvis styrtbøjlen er hævet.
5. Anvend ikke sikkerhedssele, hvis styrtbøjlen ikke er hævet.
6. Kør langsomt ved drejning.

decal134-4539

134-4539

1. Fare for fald, knusning – sørg for, at operatørplatformens lås er aktiveret før betjening.

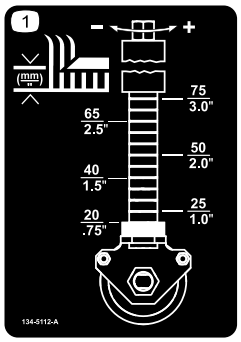

decal134-5112

134-5112

1. Klippehøjde

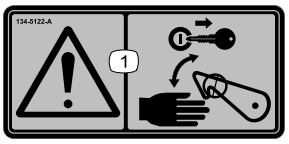

decal134-5122

134-5122

1. Advarsel – sluk motoren, og tag nøglen ud, inden du udløser eller betjener sikkerhedslåse.

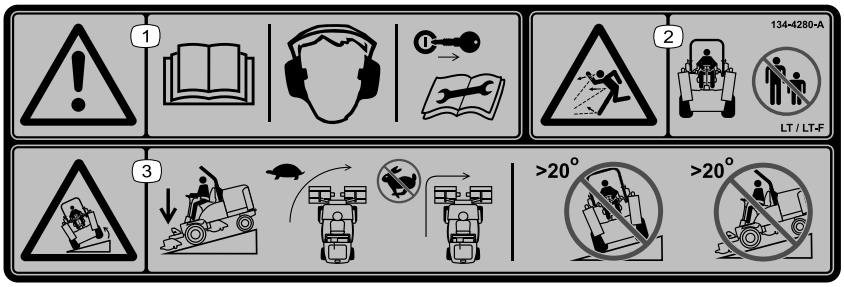

decal134-4280

134-4280

Bemærk: Denne maskine overholder industristandarden for stabilitetsprøvning i afprøvningen af statisk stabilitet, sidestabilitet og stabilitet i længderetningen ved den anbefalede maksimale hældning, der er angivet på mærkaten. Læs instruktionerne til betjening af maskinen på skråninger i *betjeningsvejledningen*, og gennemgå de forhold, under hvilke maskinen skal betjenes, for at afgøre, om du kan betjene maskinen under forholdene på den pågældende dag og det pågældende sted. Ændringer i terrænet kan medføre en ændring i betjeningen af maskinen på skråninger.

1. Advarsel – læs *betjeningsvejledningen*, bær høreværn, og tag nøglen ud, inden der udføres vedligeholdelsesarbejde.
2. Fare for udslyngede genstande – hold omkringstående på afstand.
3. Fare for væltning – sænk klippeenhederne, når du kører ned ad skråninger, kør langsomt, når du drejer, foretag ikke skarpe sving ved høje hastigheder, og kør ikke på skråninger med en hældning på mere end 20º.

Opsætning

Medier og øvrige dele

Beskrivelse	Antal	Anvendelse
Betjeningsvejledning Ejerens motorvejledning	1 1	Læs vejledningerne, før maskinen betjenes.
CE-certifikat	1	Certifikatet angiver CE-overensstemmelse.

Opbevar al dokumentation et sikkert sted med henblik på fremtidig brug.

Bemærk: Maskinens venstre og højre side er som set fra den normale betjeningsposition.

Produktoversigt

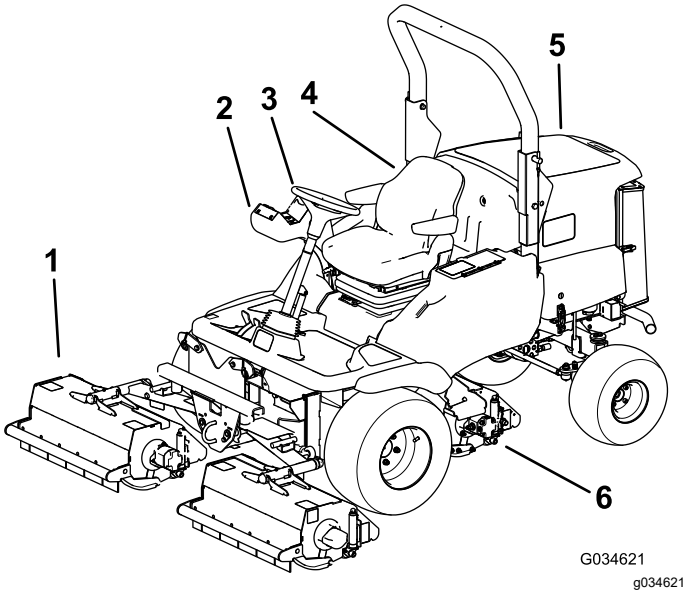

Figur 3

1. Forreste klippeenheder
2. Styrearm
3. Rat
4. Førersæde
5. Motorhjelm
6. Bageste klippeenhed

Betjeningsanordninger

Kontrolpanelets komponenter

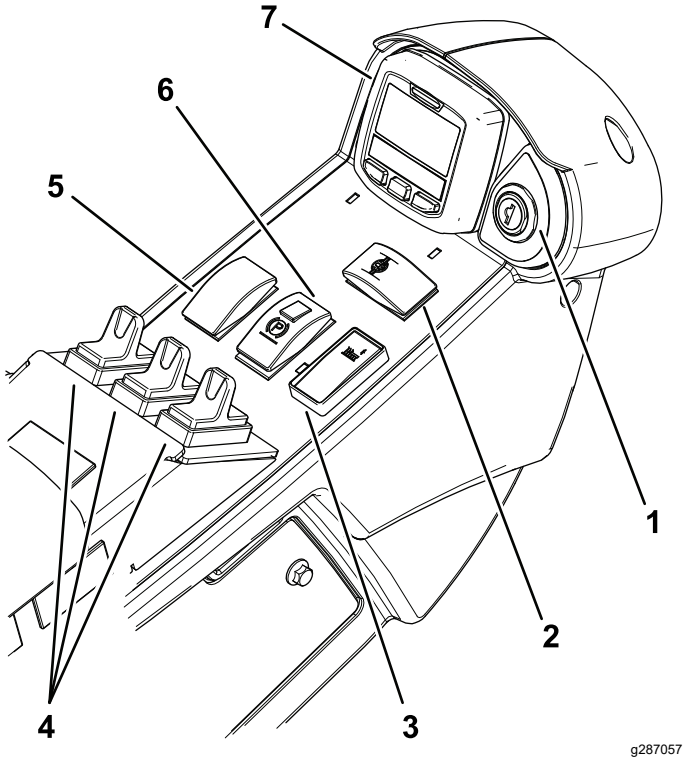

Figur 4

1. Tændingskontakt
2. Differentialelåskontakt (ekstraudstyr)
3. Drevkontakt til klippeenhed
4. Løftereguleringskontakter
5. Kontakt til motorhastighed
6. Parkeringsbremsekontakt
7. InfoCenter

Tændingskontakt

Brug nøglekontakten til at styre motoren og strømmen til visse elektriske komponenter.

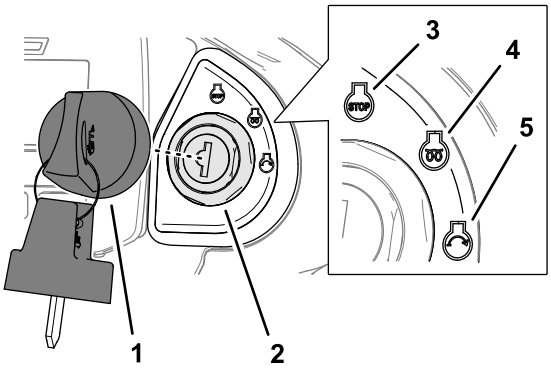

g290335

Figur 5

1. Nøgle
2. Tændingskontakt
3. Slukningsposition (stop)
4. Indtagsforvarmer-/køreposition
5. Startposition

Drevkontakt til klippeenhed

Brug klippeenheds drevkontakten til at aktivere eller slukke klippeenhederne (Figur 4).

Bemærk: Sæt altid klippeenhedens drevkontakt i positionen OFF (fra), når maskinen køres mellem arbejdsområder.

Løftereguleringskontakter

Anvend løftereguleringskontakterne til at hæve og sænke klippeenhederne (Figur 4).

Kontakt til motorhastighed

Brug kontakten til motorhastighed til at styre motorens hastighed.

Kontakten til motorhastighed (Figur 4) har 2 tilstande til ændring af motorhastigheden.

Tryk kort på kontakten for at ændre motorhastigheden i intervaller på 100 o/min.

Tryk kontakten fremad, og fasthold den for at ændre motortilstanden til HØJ TOMGANG.

Tryk kontakten baglæns, og fasthold den for at ændre motortilstanden til LAV TOMGANG.

Parkeringsbremsekontakt

⚠ ADVARSEL

Parkeringsbremsen påvirker kun forhjulene og forhindrer muligvis ikke maskinen i at rulle ned ad bakke. Maskinen kan bevæge sig utilsigtet.

Parker ikke maskinen på en skråning.

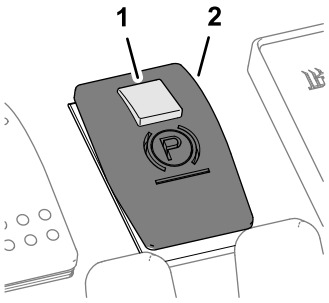

g289697

Figur 6

1. Låseknap
2. Parkeringsbremsekontakt

- For at aktivere parkeringsbremsen skal du skubbe den lille låseknap øverst på kontakten tilbage og trykke kontakten fremad (Figur 6).

  Bemærk: Parkeringsbremseikonet vises i infocenteret.
- Hvis du vil deaktivere parkeringsbremsen, skal du trykke kontakten tilbage.

Driftsbremse

Den hydrauliske transmission giver maskinen driftsbremseeffekt. Når du slipper pedalerne til kørsel fremad/tilbage eller reducerer motorhastigheden, yder transmissionen en driftsbremseeffekt, hvilket sænker kørselshastigheden eller standser maskinen. Skub transmissionspedalen til den positionen NEUTRAL for at øge bremseeffekten. Kun forhjulene yder driftsbremseeffekt.

⚠ FARE

Driftsbremsen forhindrer ikke maskinen i at rulle, når den er parkeret. Maskinen kan bevæge sig utilsigtet.

Aktiver parkeringsbremsen, når du parkerer maskinen.

Nødbremse

Hvis driftsbremsen er beskadiget eller ineffektiv, skal du slukke motoren, aktivere parkeringsbremsen, tage nøglen ud og få maskinen repareret.

Traktionspedaler

Fremadgående kørsel: Tryk på pedalen til fremadgående kørsel for at køre maskinen fremad og øge kørselshastigheden. Slip pedalen for at reducere kørselshastigheden (Figur 7).

Kørsel i bakgear: Tryk på pedalen til kørsel i bakgear for at bakke maskinen og øge kørselshastigheden. Slip pedalen for at reducere kørselshastigheden (Figur 7).

Stop (Neutral): Brug en af følgende procedurer for at stoppe maskinen:

- Let foden fra traktionspedalen, og lad denne vende tilbage til den neutrale position. Maskinen bremser dynamisk og stopper jævnt.
- Tryk kortvarigt på bakpedalen, eller hold den kortvarigt nede. Dette stopper maskinen hurtigere end dynamisk opbremsning.

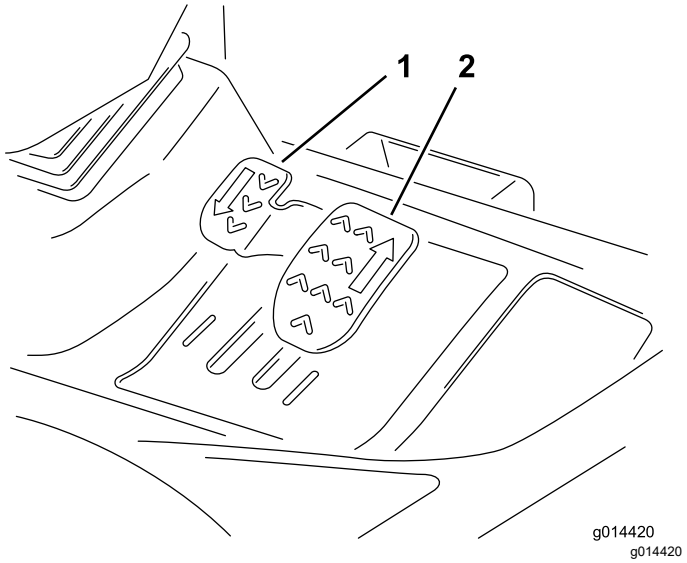

Figur 7

1. Traktionspedal til bakning
2. Traktionspedal til fremadkørsel

Justerbar ratstamme

Juster kun rattet og ratstammen, når maskinen er parkeret på et plant underlag.

1. Tryk fodpedalen ned for at vippe rattet.
2. Flyt rattet til den mest behagelige position, og slip pedalen (Figur 8).

Figur 8

Førersædets betjeningsanordninger

Frem-/tilbagejustering af sædets position

Flyt håndtaget opad for at justere sædets position fremad/tilbage. Slip grebet for at låse sædet på plads (Figur 9).

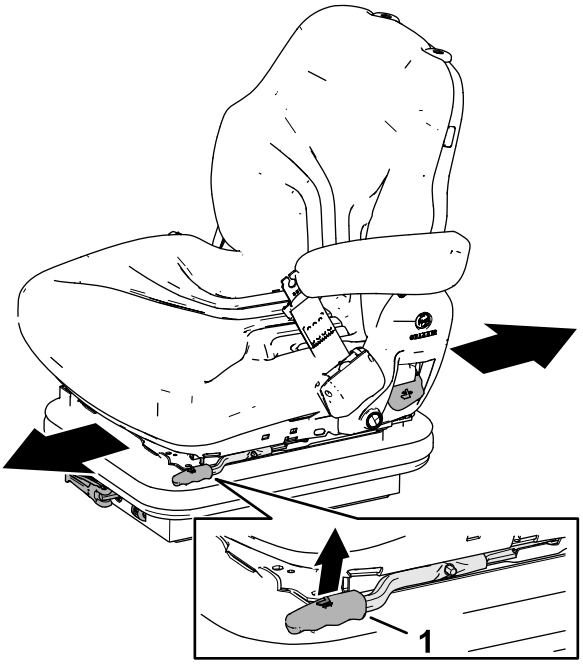

Figur 9

1. Greb

Justering i forhold til førerens vægt

Drej håndtaget med uret for at øge affjedringsstivheden og mod uret for at mindske stivheden. Skiven angiver, hvornår sædets affjedring er justeret til førerens vægt (kg). Se Figur 10.

g327325

Figur 10

1. Greb
2. Skive

Højdejustering

For at justere sædehøjden trinvist skal du løfte sædet manuelt. For at sænke sædet skal du løfte sædet over dets højeste indstilling og derefter lade det falde til den laveste indstilling. Løft derpå sædet til den ønskede højde om nødvendigt (Figur 11).

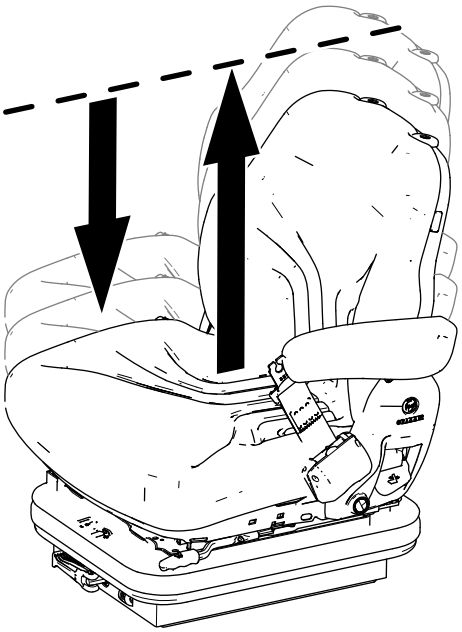

g327324

Figur 11

1. Håndtag

Justering af ryglæn

Træk håndtaget udad for at justere vinklen på sædets ryglæn. Slip håndtaget for at låse sædets ryglæn på plads (Figur 12).

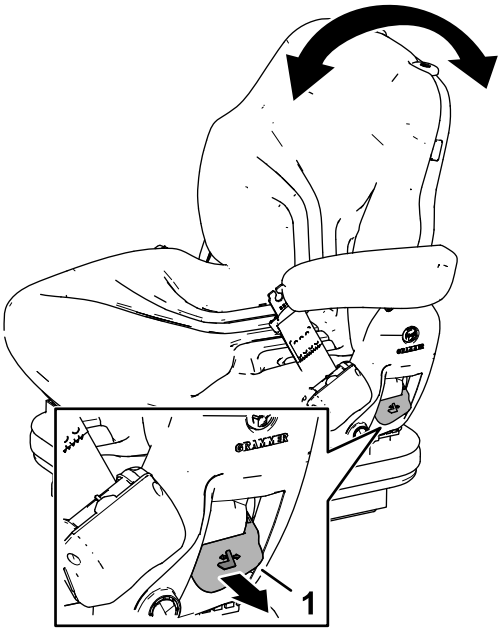

g327326

Figur 12

1. Håndtag

Brændstofmåler

Brændstofmåleren viser mængden af brændstof i tanken (Figur 13).

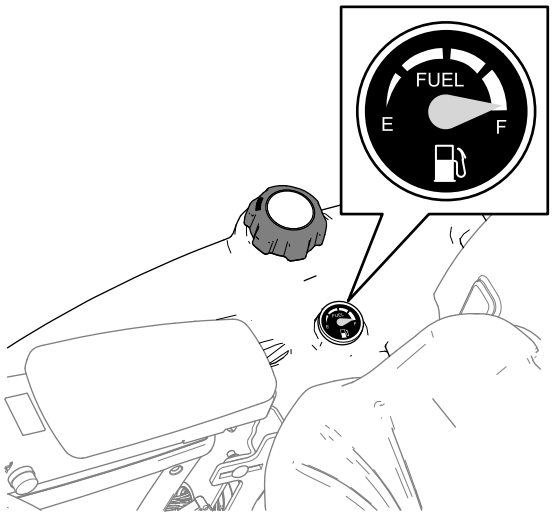

g295232

Figur 13

Transportlåse

Forreste klippeenheds armlåse

Hæv klippeenhederne til TRANSPORTPOSITIONEN, og fastgør armlåsestifterne i låsene med bøjlerne (Figur 14).

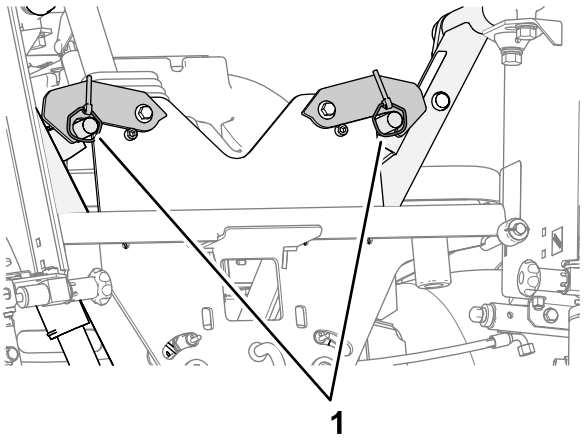

g327358

Figur 14

1. Bøjler (forreste klippeenheds armlåse)

Bageste klippeenheds armlås

Hæv klippeenhederne til TRANSPORTPOSITIONEN, løft låsearmen til den bageste klippeenheds arm, og anbring armen indvendigt (Figur 15).

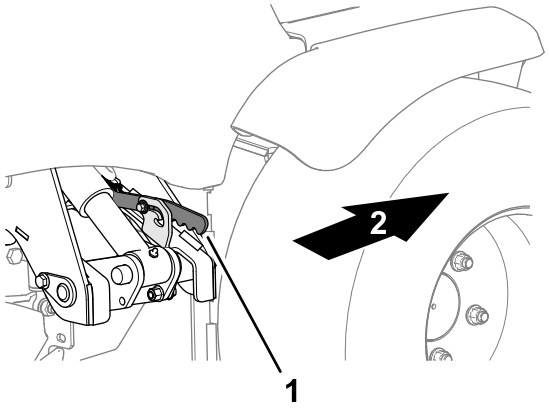

g327359

Figur 15

1. Låsearm (bageste klippeenheds armlås)
2. Maskinens forende

Brug af InfoCenters LCD-display

InfoCenters LCD-display viser oplysninger om maskinen, som f.eks. driftsstatus, diverse diagnostikoplysninger og andre oplysninger om maskinen (Figur 16). Infocenteret har et velkomstbillede og en hovedinformationsskærm. Du kan skifte mellem velkomstbilledet og hovedinformationsskærmen på et hvilket som helst tidspunkt ved at trykke på en vilkårlig infocenter-knap og derefter vælge den korrekte retningspil.

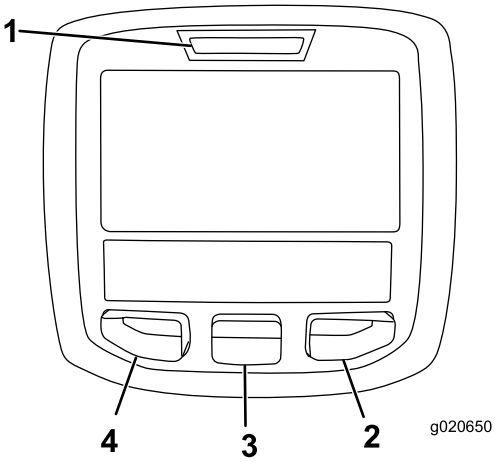

g020650

Figur 16

1. Kontrollampe
2. Højre-knap
3. Midter-knap
4. Venstre knap

- Venstre knap, menuadgangs-/tilbage-knap – tryk på denne knap for at gå ind på infocenterets menuer. Brug den til at afslutte en menu, der i øjeblikket er i brug.

- Midterste knap – brug denne knap til at rulle ned i menuer.
- Højre-knap – brug denne knap til at åbne en menu, hvor en pil til højre viser, at der er yderligere indhold.

Bemærk: Hver knaps funktion ændres afhængigt af, hvad der er påkrævet på et givet tidspunkt. For hver knap er der et ikon, der viser dens aktuelle funktion.

Beskrivelser af InfoCenter-ikoner

SERVICE DUE	Angiver, når planlagt serviceeftersyn skal udføres
	Timer tilbage indtil service
	Nulstil driftstimer.
n min	Status for motorhastigheden (o/min) – InfoCenter vises på andre sprog end engelsk
RPM	Status for motorhastigheden (o/min) – InfoCenter vises på engelsk
i	Info-ikon
	Stationær regenerering på påkrævet.
	Luftindtagsforvarmeren er aktiv.
	Operatøren skal sidde på sædet.
P	Parkeringsbremsen er aktiveret.
N	Neutral
	Kølevæskens temperatur (°C eller °F)
	Temperatur (varm)
	Ikke tilladt
	Start motoren.
	Kraftudtaget er indkoblet.
STOP	Sluk derefter motoren.
	Motor
	Tændingskontakt
	Klippeenhederne sænkes

Beskrivelser af InfoCenter-ikoner (cont'd.)

	Klippeenhederne hæves
CAN	CAN-bus
	InfoCenter
Bad	Dårlig eller mislykkedes
Ctr	Midtfor
Rht	Højre
Left	Venstre
	Pære
OUT	TEC-styreenhedens eller kontrolkablets udgangsstik i ledningsnettet
	Kontakt
	Operatøren skal slippe kontakten
	Operatøren skal skifte til den tilstand, der er angivet
Symboler kombineres ofte for at danne sætninger. Der vises nogle eksempler nedenfor.	
N	Operatøren skal sætte maskinen i frigear
	Motorstart nægtes
STOP	Standsning af motor
	Motorkølevæske for varm
48.1g/l	Meddelelse om askeophobning i DPF. Se Serviceeftersyn af dieselpartikelfilteret (DPF) i afsnittet Vedligeholdelse for at få flere oplysninger
	Anmodning om nulstillings-/standbyregenerering
	Anmodning om parkeret regenerering eller genopretningsregenerering
ACK	En parkeret regenerering eller genopretningsregenerering er i gang.

	Høj udstødningstemperatur
	Fejlfunktion i NOx-kontroldiagnose. Kør maskinen tilbage til værkstedet, og kontakt din autoriserede Toro-forhandler (softwareversion U og senere).
	Kraftudtaget er deaktiveret.
or	Sid ned, eller aktiver parkeringsbremsen.
	Angiver, at begrænset løft i bakgear er aktiv.

🔒 Der er kun adgang med PIN-kode

Brug af menuerne

For at gå ind på infocenterets menusystem skal du trykke på menuknappen, når du er på hovedskærmen. Herefter vises hovedmenuen. I disse tabeller kan du se en oversigt over de muligheder, der er tilgængelige i menuerne:

Hovedmenu

Menuelement	Beskrivelse
Faults (fejl)	Indeholder en liste over de seneste maskinfejl. Se *servicevejledningen*, eller henvend dig til din autoriserede Toro-forhandler for at få flere oplysninger om menuen Faults og oplysningerne indeholdt deri.
Diagnostics	Viser maskinens forskellige aktuelle tilstande. Du kan bruge den til fejlfinding ved visse problemer, da den hurtigt fortæller dig, hvilke af maskinens betjeningsanordninger der er slået til, og hvilke der er slået fra.
Service	Indeholder oplysninger om maskinen, såsom antal timers drift, tællere og andre lignende tal.

Menuelement	Beskrivelse
Indstillinger	Giver dig mulighed for at tilpasse og ændre konfigurationsvariablerne på infocenterets display.
Om	Viser maskinens modelnummer, serienummer og softwareversion.

Service

Menuelement	Beskrivelse
Hours	Viser det samlede antal timer, som maskinen, motoren og kraftudtaget har været tændt, såvel som det antal timer, maskinen er blevet transporteret, og forfalden service
Counts (optællinger)	Viser de adskillige optællinger, som maskinen har gennemgået
DPF Regeneration (DPF-regenerering)	Dieselpartikelfilterregenere-ring og DPF-undermenuer
Backlap (baglapning)	Bruges til at slå baglapning til eller fra
Inhibit Regen (blokering af regenerering)	Bruges til at kontrollere nulstil-regenerering
Parked Regen (parkeret regenerering)	Bruges til at starte en parkeret regenerering
Last Regen (seneste regenerering)	Viser antal timer siden sidste nulstil-, parkeret regenerering eller genopretningsregenerering
Recover Regen (genopretningsregenerering)	Bruges til at starte en genopretningsregenerering

Settings

Menuelement	Beskrivelse
Units	Styrer de enheder, der anvendes på InfoCenter (britiske eller metriske)
Language	Styrer sprogene, der anvendes på infocenteret*
LCD Backlight	Styrer LCD-displayets lysstyrke
LCD Contrast	Styrer LCD-displayets kontrast
Protected Menus🔒	Gør det muligt for en autoriseret person med den korrekte PIN-kode at få adgang til beskyttede menuer
Protect Settings 🔒 (Beskyt indstillinger)	Gør det muligt at ændre indstillingerne i de beskyttede indstillinger

Settings (cont'd.)

Menuelement	Beskrivelse
Limited Lift Reverse (Begrænset løft i bakgear)	Aktiverer eller deaktiverer begrænset løft i bakgear
Slope Sensor Installed🔒 (hældningssensor monteret)	Angiver, at der er registreret en hældningssensor i maskinen.
Turnaround (Vending)	Aktiverer eller deaktiverer vending for klippeenheder

🔒 Kan kun tilgås med PIN-kode

Om

Menuelement	Beskrivelse
Model	Viser maskinens modelnummer
SN	Viser maskinens serienummer
Hovedstyreenhedens version	Viser softwareversionen for hovedstyreenheden
Infocenterets version🔒	Viser softwareversionen for infocenteret
CAN-bus🔒	Viser status for maskinens kommunikationsbus

🔒 Kan kun tilgås med PIN-kode

Diagnostik

Menuelement	Beskrivelse
Engine Run	Se servicevejledningen eller henvend dig til din autoriserede Toro-forhandler for flere oplysninger om menuen Engine Run (motorkørsel) og oplysningerne i den.
Hæv skjolde	
Sænk skjolde	
Kraftudtag	
Traktion	

Beskyttede menuer

Der er indstillinger for driftskonfiguration, som kan justeres i menuen Indstillinger i infocenteret. Brug den beskyttede menu (Protected Menu) for at låse disse indstillinger.

Bemærk: På leveringstidspunktet er adgangskoden programmeret af din autoriserede Toro-forhandler.

Adgang til beskyttede menuer

Bemærk: Din maskines fabriksindstillede PIN-kode er enten 0000 eller 1234.

Hvis du har ændret pinkoden og glemt den, skal du kontakte din autoriserede Toro-forhandler for at få hjælp.

1. Brug den midterste knap på HOVEDMENUEN til at rulle ned til menuen INDSTILLINGER, og tryk på den højre knap (Figur 17).

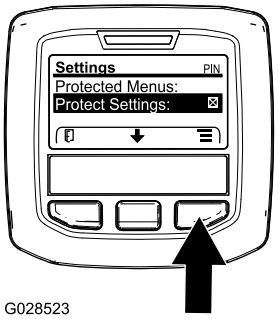

g028523

Figur 17

2. Brug den midterste knap i menuen INDSTILLINGER til at rulle ned til den BESKYTTEDE MENU, og tryk på den højre knap (Figur 18A).

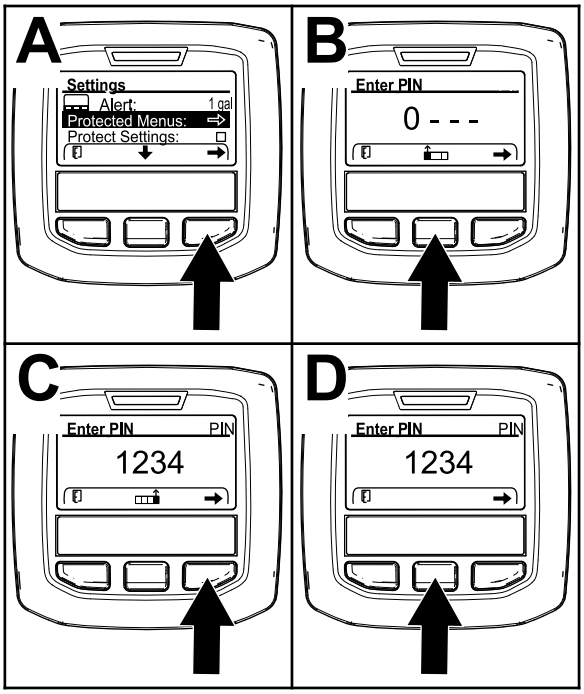

g338379

Figur 18

3. Indtast PIN-koden ved at trykke på den midterste knap, indtil det første tal vises, og tryk derefter på den højre knap for at gå videre til næste tal (Figur 18B og Figur 18C). Gentag dette trin, indtil det sidste tal er indtastet, og tryk på den højre knap en gang til.
4. Tryk på den midterste knap for at indtaste PIN-koden (Figur 18D).

   Vent, indtil infocenterets røde indikatorlys lyser.

   Bemærk: Hvis infocenteret accepterer PIN-koden, og den beskyttede menu låses

op, vises ordet "PIN" i øverste højre hjørne af skærmen.

Bemærk: Drej tændingskontakten til positionen OFF (fra) og derefter til positionen ON (til) for at låse den beskyttede menu.

Du kan se og ændre indstillingerne i den beskyttede menu. Åbn den beskyttede menu, og rul ned til funktionen Protect Settings (Beskyt indstillinger). Brug den højre knap til at ændre indstillingen. Når Protect Settings indstilles til OFF (fra), kan du se og ændre indstillingerne i den beskyttede menu uden at indtaste PIN-koden. Når Protect Settings indstilles til ON (til), skjules de beskyttede funktioner, og der skal indtastes PIN-kode for at ændre indstillingen i den beskyttede menu. Når du har indstillet PIN-koden, skal tændingskontakten drejes til OFF (fra) og tilbage til positionen ON (til) for at aktivere og gemme denne funktion.

Visning og ændring af menuen til beskyttelse af indstillinger

Rul ned til Protect Settings (Beskyt indstillinger) i Protected Menu, og udfør ét af følgende:

- For at få vist og ændre indstillingerne uden at indtaste en PIN-kode skal du bruge den højre knap til at ændre Protect Settings til OFF (fra).
- For at få vist og ændre indstillingerne med en PIN-kode skal du bruge venstre knap til at ændre Protect Settings (Beskyt indstillinger) til ON (til), indstille PIN-koden og dreje nøglen i tændingen til positionen OFF (fra) og derefter til positionen ON (til).

Specifikationer

Bemærk: Specifikationer og design kan ændres uden forudgående varsel.

Specifikation	LT-F3000
Transportbredde	157,5 cm
Klippebredde	76 cm til 212 cm
Klippehøjde	20 mm til 75 mm
Længde	300 cm
Højde	168 cm med styrtbøjlen slået ned
	216 cm med styrtbøjlen slået op
	209 cm med førerhus
Vægt(uden brændstof eller tilbehør)	1.436 kg med styrtbøjle
	1.636 kg med førerhus
Motor	Yanmar 3TNV86CT 32,4 kw (43,4 hk) ved 3.000 o/min
Brændstoftankens kapacitet	60 l
Transporthastighed	25 km/t
Klippehastighed	11 km/t
Hydrauliksystemets kapacitet	32 l
Motorhastighed	3000 omdr./min.
Rotorhastighed	3000 omdr./min.

Redskaber/tilbehør

Der kan fås en række forskellige Toro-godkendte redskaber og tilbehør til brug sammen med maskinen, som gør den bedre og mere alsidig. Kontakt en autoriseret serviceforhandler eller autoriseret Toro-forhandler, eller gå ind på www.toro.com/en-gb for at få en fortegnelse over alle godkendte redskaber og alt godkendt tilbehør.

Brug kun originale Toro-reservedele og tilbehør for at sikre optimal ydelse og sikre, at maskinen fortsat overholder sikkerhedscertificeringen. Reservedele og tilbehør, der er fremstillet af andre producenter, kan være farlige, og brug heraf kan gøre garantien ugyldig.

Betjening

Før betjening

Sikkerhedshensyn før drift

Generelt om sikkerhed

- Maskinen må aldrig betjenes eller vedligeholdes af børn eller utrænet personale. Vær opmærksom på, at lokale forskrifter kan angive en mindstealder for operatøren. Ejeren er ansvarlig for at træne alle operatører og mekanikere.
- Bliv fortrolig med anvisningerne for sikker betjening af udstyret samt med betjeningsanordningerne og sikkerhedssymbolerne.
- Sluk for motoren, tag nøglen ud, og vent, til al bevægelse er ophørt, før du forlader førersædet. Lad maskinen køle af, inden du justerer, efterser, rengør eller stiller den til opbevaring.
- Du skal vide, hvordan man hurtigt standser maskinen og slukker for motoren.
- Betjen ikke maskinen, uden at alle afskærmninger og øvrige sikkerhedsanordninger sidder og fungerer korrekt på maskinen.
- Før du klipper, skal du altid efterse maskinen for at sikre, at klippeenhederne er i god driftsmæssig stand.
- Efterse området, hvor maskinen skal bruges, og fjern alle objekter, som maskinen kan risikere at udslynge.

Brændstofsikkerhed

- Vær yderst forsigtig, når du håndterer brændstof. Det er letantændeligt, og dampene kan eksplodere.
- Sluk alle cigaretter, cigarer, piber og andre antændingskilder.
- Brug kun en godkendt brændstofbeholder.
- Fjern ikke brændstofdækslet, og fyld ikke brændstoftanken, mens motoren kører eller er varm.
- Du må ikke påfylde eller tømme brændstof i et lukket rum.
- Opbevar ikke maskinen eller brændstofbeholdere, hvor der er åben ild, gnister eller vågeblus som f.eks. på en vandvarmer eller andre apparater.
- Hvis du spilder brændstof, må du ikke forsøge at starte motoren. Foretag dig ikke noget, der kan antænde brændstoffet, før dampene er spredt.

Udførelse af daglig vedligeholdelse

Før maskinen startes hver dag, skal procedurerne for Hver anvendelse/Dagligt udføres som beskrevet i Vedligeholdelse (side 36).

Opfyldning af brændstoftanken

Brændstoftankens kapacitet

60 l

Brændstofspecifikation

Vigtigt: **Brug kun dieselbrændstof med ultralavt svovlindhold. Brændstof med et højere svovlindhold nedbryder dieseloxidationskatalysatoren (DOC), hvilket medfører driftsproblemer og forkorter motorkomponenternes brugslevetid.**

Manglende iagttagelse af følgende advarsler kan beskadige motoren.

- Brug aldrig petroleum eller benzin i stedet for dieselbrændstof.
- Bland aldrig petroleum eller brugt motorolie med dieselbrændstoffet.
- Opbevar aldrig brændstof i indvendigt forzinkede beholdere.
- Brug ikke brændstofadditiver.

Petroleumdiesel

Cetantal: 45 eller højere

Svovlindhold: Ultralavt svovlindhold (<15 ppm)

Brændstoftabel

Dieselbrændstofspecifikation	Sted
ASTM D975 Nr. 1-D S15 Nr. 2-D S15	USA
EN 590	EU
ISO 8217 DMX	International
JIS K2204 klasse nr. 2	Japan
KSM-2610	Korea

- Brug kun rent, frisk dieselbrændstof eller biodieselbrændstoffer.
- Køb brændstof i mængder, der kan bruges inden for 180 dage for at sikre, at brændstoffet er frisk.

Brug sommerdieselolie (nr. 2-D) ved temperaturer over -7 °C og vinterdieselolie (nr. 1-D eller en blanding af nr. 1-D/2-D) under denne temperatur.

Bemærk: Brug af vinterbrændstof ved lavere temperaturer giver et lavere flammepunkt og en kold flowkarakteristik, som letter start og minimerer tilstopning af brændstoffilteret.

Brug af sommerbrændstof ved en temperatur på over -7 °C bidrager til at forlænge brændstofpumpens levetid og giver øget kraft sammenlignet med vinterbrændstof.

Biodiesel

Denne maskine kan også bruge et blandet biodieselbrændstof på op til B20 (20 % biodiesel, 80 % petroleumdiesel).

Svovlindhold: Ultralavt svovlindhold (<15 ppm)

Specifikation for biodieselbrændstof:
AASTM D6751 eller EN 14214

Specifikationen for blandet brændstof:
ASTM D975, EN 590 eller JIS K2204

Vigtigt: **Petroleumdieselandelen skal have ekstra lavt svovlindhold.**

Træf følgende forholdsregler:

- Biodieselblandinger kan beskadige lakerede overflader.
- Brug B5 (biodieselindhold på 5 %) eller blandinger med et lavere biodieselindhold under kolde vejrforhold.
- Efterse tætninger, slanger og pakninger, der kommer i berøring med brændstoffet, da de kan forringes over tid.
- Tilstopning af brændstoffilteret kan forventes i tiden efter, at du er gået over til at bruge biodieselblandinger.
- Kontakt en autoriseret Toro-forhandler for at få flere oplysninger om biodiesel.

Påfyldning af brændstof

1. Parker maskinen på en plan flade, sænk klippeenhederne, sluk motoren, aktiver parkeringsbremsen, og tag nøglen ud.
2. Rengør området omkring tankdækslet med en ren klud.
3. Fjern dækslet fra brændstoftanken (Figur 19).

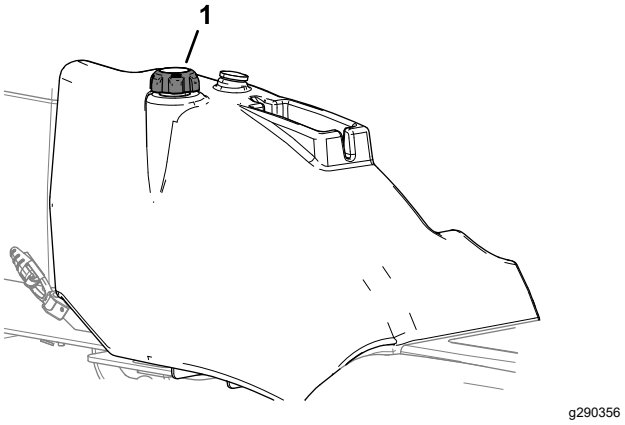

Figur 19

1. Brændstofdæksel

4. Fyld tanken op til 25 mm under bunden af påfyldningsstudsen.
5. Sæt tankdækslet på, og stram det, når tanken er fyldt op.

   Bemærk: Fyld om muligt brændstoftanken helt op efter hver anvendelse. Dette vil minimere muligheden for akkumulering af kondens i brændstoftanken.

Kontrol af funktionen for traktionspedalen for fremadkørsel/bakning

Eftersynsinterval: Hver anvendelse eller dagligt

Betjen traktionspedalerne til fremadkørsel og bakning gennem hele leddelingsområdet, når der er slukket for motoren, og sørg for, at mekanismen vender frit tilbage til positonen NEUTRAL.

Kontrol af sikkerhedskontakterne

Eftersynsinterval: Hver anvendelse eller dagligt dødemandsfunktion, klippeenhedsdrevets sikkerhedskontakt, parkeringsbremsens sikkerhedskontakt og sikkerhedskontakten for transmission til neutral.

Kontrol af dødemandssædekontakt

1. Tag plads i førersædet, og start motoren.
2. Sænk klippeenhederne ned på jorden.
3. Indstil klippeenhedens drevkontakt til klippepositionen.
4. Rejs dig fra førersædet, og kontroller, at klippeenhederne standser efter en indledende forsinkelse på 0,5-1 sekund.

Kontrol af klippeenhedsdrevets sikkerhedskontakt

1. Sluk motoren.
2. Flyt klippeenhedens drevkontakt til positionen OFF (fra), og drej tændingsnøglen til forvarmningspositionen. Kraftudtagsikonet bør ikke vises i InfoCenter.
3. Indstil klippeenhedens drevkontakt til klippepositionen. Kraftudtagsikonet vises, men motoren bør ikke starte, når du drejer tændingsnøglen til positionen START.

Kontrol af parkeringsbremsens sikkerhedskontakt

1. Sluk derefter motoren.
2. Aktiver parkeringsbremsen.
3. Drej tændingsnøglen til forvarmningspositionen. Parkeringsbremsekontakten lyser op, og parkeringsbremseikonet vises i InfoCenter.
4. Deaktiver parkeringsbremsen. Parkeringsbremselyset og -ikonet slukkes. Motoren bør ikke starte, når du drejer tændingsnøglen til positionen START.
5. Aktiver parkeringsbremsen, tag plads i førersædet, og start motoren.
6. Deaktiver parkeringsbremsen.
7. Rejs dig fra førersædet, og kontroller, at motoren slukkes.

Kontrol af sikkerhedskontakt for transmission til neutral

Vigtigt: **Vær yderst opmærksom på at sørge for, at området omkring maskinen er ryddet, før du kontrollerer, at motoren ikke starter under kontrol af sikkerhedskontakten for transmission til neutral.**

1. Sluk derefter motoren.
2. Fjern foden fra pedalerne til kørsel fremad/tilbage.
3. Drej tændingsnøglen til forvarmningspositionen. Ikonet for transmission til neutral N vises i InfoCenter.
4. Tryk let ned pedalerne til fremadkørsel og bakning for at kontrollere, at ikonet for transmission til neutral ikke vises i InfoCenter.

Under betjening

Sikkerhed under drift

Generelt om sikkerhed

- Ejeren/operatøren kan forhindre og er ansvarlig for ulykker, som kan forårsage personskade eller tingsskade.
- Bær korrekt beklædning, herunder beskyttelsesbriller, lange bukser, skridsikkert, kraftigt fodtøj og høreværn. Sæt langt hår op, og bær ikke løstsiddende tøj eller smykker.
- Betjen ikke maskinen, hvis du er syg, træt eller påvirket af alkohol eller medicin.
- Betjening af maskinen kræver din fulde opmærksomhed. Giv dig ikke i kast med aktiviteter, der afleder opmærksomheden, da dette kan medføre person- eller tingsskade.
- Før du starter motoren, skal du sørge for, at alle drev er i neutral, at parkeringsbremsen er aktiveret, og at du sidder i betjeningspositionen.
- Kør ikke med passagerer på maskinen, og hold omkringstående og børn væk fra arbejdsområdet.
- Betjen kun maskinen ved god sigtbarhed for at undgå huller eller skjulte farer.
- Undgå at klippe vådt græs. Nedsat traktion kan få maskinen til at skride ud.

- Hold dine hænder og fødder væk fra klippeenhederne.
- Se bagud og ned for at sikre, at der er fri bane, før du bakker.
- Vær forsigtig, når du nærmer dig blinde hjørner, buske, træer eller andre genstande, der kan blokere for dit udsyn.
- Stop klippeenhederne, når du ikke klipper.
- Sænk farten, og vær forsigtig, når du vender og krydser veje og fortove med maskinen. Hold altid tilbage for andre.
- Betjen kun motoren i områder med god udluftning. Udstødningsgasser indeholder kulilte, som er dødbringende, hvis de indåndes.
- Efterlad ikke en kørende maskine uden opsyn.
- Før du forlader førersædet, skal du gøre følgende:
  - Parker maskinen på en plan overflade.
  - Udkobl klippeenheden/-erne, og sænk redskaberne.
  - Aktiver parkeringsbremsen.
  - Sluk motoren, og tag nøglen ud.
  - Vent, til al bevægelse er standset.
- Betjen kun maskinen i god sigtbarhed og gode vejrforhold. Betjen ikke maskinen, når der er risiko for lynnedslag.

Styrtbøjlesystem (ROPS) – Sikkerhed

- Styrtbøjlekomponenter må ikke fjernes fra maskinen.
- Sørg for, at sikkerhedsselen er spændt, og at du kan frigøre den hurtigt i nødstilfælde.
- Brug altid sikkerhedssele.
- Kontroller omhyggeligt, om der er forhindringer oven over dig, og sørg for, at du i så fald ikke kommer i kontakt med dem.
- Hold styrtbøjlesystemet i sikker driftsmæssig stand ved at udføre grundige periodiske skadeseftersyn og tilspænde alle fastspændingsanordninger.
- Udskift alle beskadigede styrtbøjlekomponenter. Du må ikke reparere eller ændre dem.

Maskiner med en sammenklappelig styrtbøjle

- Brug altid sikkerhedsselen, når styrtbøjlen er i den hævede position.
- Styrtbøjlesystemet er en integreret sikkerhedsanordning. Hold en sammenklappelig styrtbøjle i den hævede, låste position, og brug sikkerhedsselen, når du anvender maskinen med styrtbøjlen i hævet position.
- En sammenklappelig styrtbøjle må kun sænkes midlertidigt, når det er nødvendigt. Spænd ikke sikkerhedsselen, når styrtbøjlen er foldet ned.
- Husk, at styrtbøjlen ikke beskytter dig, når den er foldet ned.
- Undersøg det område, du skal klippe, og fold aldrig styrtbøjlen ned i områder, hvor der er skråninger, bratte afsatser eller vand.

Sikkerhed på skråninger

- Skråninger er en væsentlig årsag til, at føreren mister herredømmet, eller at maskinen vælter. Sådanne ulykker kan medføre alvorlige personskader, i værste tilfælde med døden til følge. Du er ansvarlig for sikker betjening på skråninger. Det kræver ekstra forsigtighed at betjene maskinen på alle former for skråninger.
- Gennemgå anlægsforholdene på arbejdsstedet, herunder en besigtigelse af området, med henblik på at afgøre, om det er sikkert at betjene maskinen på skråningen. Brug altid sund fornuft og god dømmekraft, når du foretager denne besigtigelse.
- Læs nedenstående instruktioner til betjening af maskinen på skråninger. Inden du betjener maskinen, skal du gennemgå forholdene på arbejdsstedet for at afgøre, om maskinen kan betjenes under forholdene på den pågældende dag og på det pågældende arbejdssted. Ændringer i terrænet kan medføre en ændring i betjeningen af maskinen på skråninger.
  - Undlad at starte, standse eller vende maskinen på skråninger. Foretag ikke pludselige hastigheds- eller retningsskift. Drej maskinen langsomt og gradvist.
  - Undlad at betjene maskinen under forhold, hvor der er tvivl om traktion, styring eller stabilitet.
  - Fjern eller afmærk forhindringer såsom grøfter, huller, hjulspor, bump, sten eller andre skjulte farer. Højt græs kan skjule forhindringer. Ujævnt terræn kan få maskinen til at vælte.
  - Vær opmærksom på, at betjening af maskinen på vådt græs, på tværs af skråninger eller ned ad bakke kan medføre, at maskinen mister traktion.
  - Vær yderst forsigtig, når du betjener maskinen i nærheden af bratte afsatser, grøfter, volde, vandarealer eller andre farer. Maskinen kan pludselig vælte, hvis et hjul kører over kanten, eller kanten giver efter. Fastlæg et sikkerhedsområde mellem maskinen og alle eventuelle faremomenter.
  - Identificer farerne ved bunden af skråningen. Hvis der identificeres farer, skal skråningen klippes med en håndstyret maskine.

– Hvis det er muligt, skal klippeenhederne holdes sænket til jorden, mens maskinen betjenes på skråninger. Hævning af klippeenhederne under betjening på skråninger kan gøre maskinen ustabil.

Dødemandsgrebene

⚠ FORSIGTIG

Hvis kontakterne til sikkerhedslåsesystemet frakobles eller beskadiges, kan maskinen reagere uventet og forårsage personskade.

- **Pil ikke ved sikkerhedskontakterne.**
- **Kontroller dagligt, at sikkerhedskontakterne fungerer, og udskift eventuelle beskadigede kontakter, før du betjener maskinen.**

Vigtigt: **Betjen ikke maskinen, hvis dødemandsgrebene er beskadigede eller slidte. Udskift altid beskadigede eller slidte dele, og kontroller, at dødemandsgrebene fungerer korrekt, før maskinen betjenes.**

Sikkerhedslås for start af motoren

Du kan kun starte motoren, når pedalen til fremadkørsel/bakning er i positionen NEUTRAL, klippeenhedens drevkontakt er i positionen OFF (fra), og parkeringsbremsen er aktiveret.

Bemærk: Du kan kun starte motoren, når klippeenhedens drevkontakt er i positionen OFF (fra).

Sikkerhedslås for motorens kørsel

Når du starter motoren, skal du sidde på førersædet, mens parkeringsbremsen er deaktiveret, for at køre motoren.

Motoren slukkes, hvis du forlader førersædet uden først at aktivere parkeringsbremsen.

Sikkerhedskontakt til klippeenhedens drev

Du skal sidde i førersædet for at betjene klippeenhederne. Hvis du rejser dig fra sædet i mere end et sekund, aktiveres en kontakt, som deaktiverer klippeenhedernes drev.

Hvis du vil nulstille klippeenhederne, skal du sætte dig på sædet, flytte klippeenhedens drevkontakt til positionen OFF (fra) og derefter flytte kontakten til positionen ON (til).

Bemærk: Hvis du rejser dig kortvarigt fra sædet under normalt arbejde, påvirkes klippeenhedens drev ikke.

Justering af styrtbøjlen

⚠ ADVARSEL

Undgå personskade eller dødsfald pga. væltning: Hold styrtbøjlen i den hævede låste position, og brug sikkerhedsselen.

Sørg for, at sædet er forsvarligt fastgjort med sædelåsen.

⚠ ADVARSEL

Du er ikke beskyttet af styrtbøjlen, når styrtbøjlen er i sænket position.

- **Betjen ikke maskinen i ujævnt terræn eller på en bakkeskråning, mens styrtbøjlen er i sænket position.**
- **Sænk kun styrtbøjlen, når det er absolut nødvendigt.**
- **Spænd ikke sikkerhedsselen, når styrtbøjlen er i sænket position.**
- **Kør langsomt og forsigtigt.**
- **Hæv styrtbøjlen, lige så snart der er plads til, at den kan hæves.**
- **Kontroller omhyggeligt, om der er fri højde over dit hoved, dvs. om der er fri for grene, døråbninger, elektriske ledninger, før du kører under nogen genstand, og kom ikke i berøring med sådanne.**

Vigtigt: **Spænd altid sikkerhedsselen, når styrtbøjlen er i den hævede og låste position. Spænd ikke sikkerhedsselen, når styrtbøjlen er i sænket position.**

Sænkning af styrtbøjlen

1. Parker maskinen på en plan flade, sænk klippeenhederne, aktiver parkeringsbremsen, sluk motoren, og tag nøglen ud.
2. Fjern låseclipsene fra styrtbøjlestifterne i aksebeslagene på det nedre styrtbøjlestel (Figur 20).

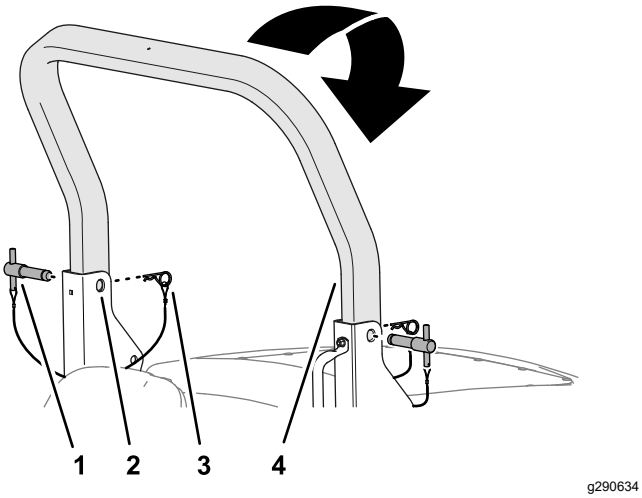

Figur 20

1. Styrtbøjlestift
2. Aksebeslagets øverste hul (nedre styrtbøjlestel)
3. Låseclips
4. Øvre styrtbøjle

3. Mens du understøtter den øvre styrtbøjles vægt, skal du fjerne styrtbøjlestifterne fra aksebeslagene (Figur 20).
4. Sænk forsigtigt den øvre styrtbøjle, indtil den hviler på det nedre styrtbøjlestels stoppunkter.
5. Indsæt styrtbøjlestifterne i de nederste huller i aksebeslagene (Figur 21).

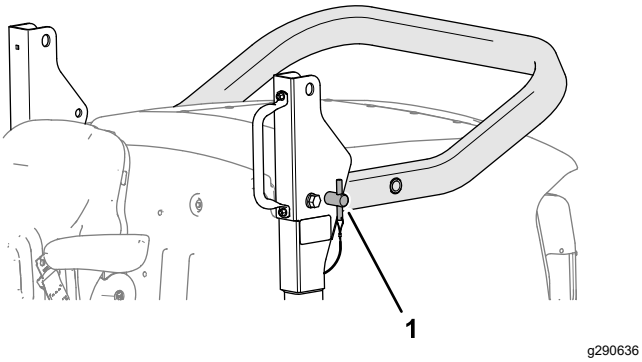

Figur 21

1. Styrtbøjlestift (nedre position)

6. Fastgør styrtbøjlestifterne i aksebeslagene med låseclipsene.

Hævning af styrtbøjlen

1. Fjern låseclipsene, der fastgør styrtbøjlestifterne i aksebeslagene på det nedre styrtbøjlestel.
2. Fjern styrtbøjlestifterne fra aksebeslagene (Figur 22).

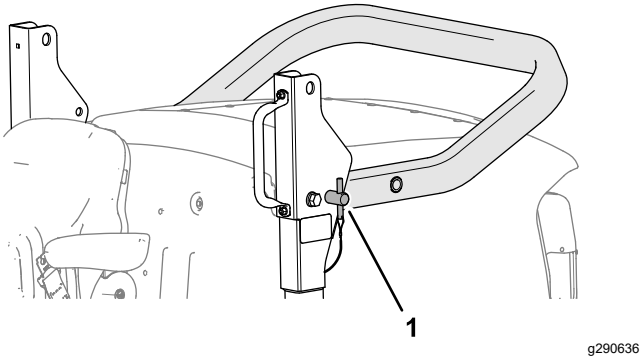

Figur 22

1. Styrtbøjlestift

3. Hæv den øvre styrtbøjle, indtil hullerne i styrtbøjlen flugter med aksebeslagene (Figur 23).

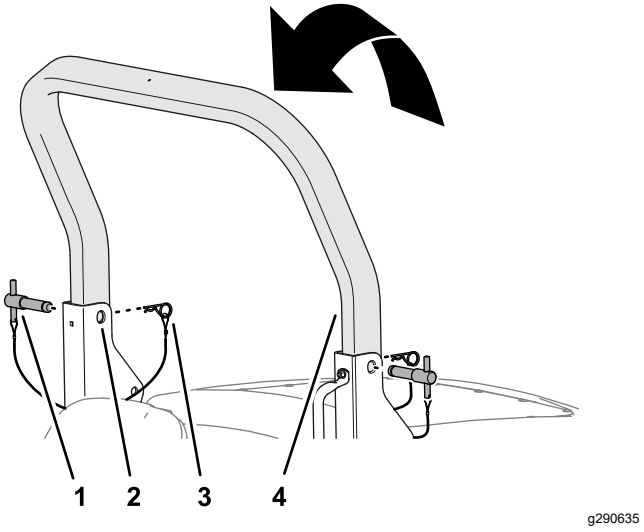

Figur 23

1. Styrtbøjlestift
2. Aksebeslagets øverste hul (nedre styrtbøjlestel)
3. Låseclips
4. Øvre styrtbøjle

4. Sæt styrtbøjlestifterne gennem de øverste huller i aksebeslagene og den øvre styrtbøjle (Figur 23).
5. Fastgør styrtbøjlestifterne i aksebeslagene med låseclipsene (Figur 23).

Start af motoren

Vigtigt: **Hvis du starter motoren for første gang, hvis motoren er standset, fordi den er løbet tør for brændstof, eller hvis du har udført vedligeholdelse af brændstofsystemet, skal du udlufte brændstofsystemet, før du starter motoren. Se Spædning af brændstofsystemet (side 47).**

Vigtigt: **Denne maskines motor er udstyret med en startspærre. Se Dødemandsgrebene (side 24).**

1. Aktiver parkeringsbremsen, flyt traktionspedalen til positionen NEUTRAL, og sørg for, at klippeenhedens drevkontakt er i positionen OFF (fra).
2. Drej nøglen til positionen INDTAGSFORVARMER-/KØREPOSITION.

   Bemærk: Ikonet for forvarmningsindikatoren vises i InfoCenter. Vent, indtil ikonet for forvarmningsindikatoren ikke vises mere.

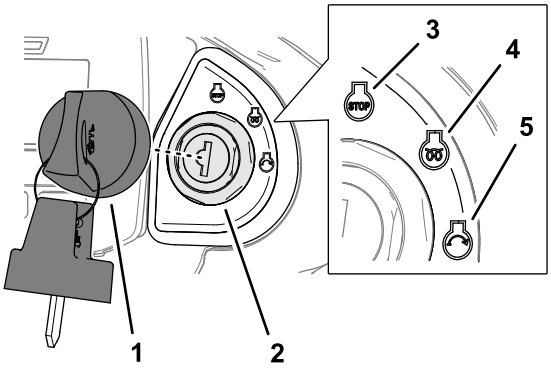

Figur 24

1. Nøgle
2. Tændingskontakt
3. Slukningsposition (stop)
4. Indtagsforvarmer-/køreposition
5. Startposition

3. Drej nøglen til startpositionen.

   Slip nøglen til indtagsforvarmer-/kørepositionen, når motoren starter.

   Vigtigt: **Tørn motoren i højst 15 sekunder.**
4. Lad motoren køre i lav tomgangshastighed, indtil den er varmet op.

Sluk for motoren

Vigtigt: **Lad motoren køre i tomgang i 5 minutter, før du slukker den efter drift ved fuld belastning. Herved får turboladeren tid til at køle af, før motoren slukkes. Hvis motoren ikke køres i tomgang, kan turboladeren blive beskadiget.**

1. Flyt traktionspedalen til positionen NEUTRAL, deaktiver klippeenhedens drevkontakt, aktiver parkeringsbremsen, og sænk klippeenhederne.
2. Tryk på motorhastighedskontakten, indtil motorhastigheden er ved lav tomgang.
3. Lad motoren køre i mindst 5 minutter.
4. Drej nøglen til slukningspositionen (stoppositionen) (Figur 25).

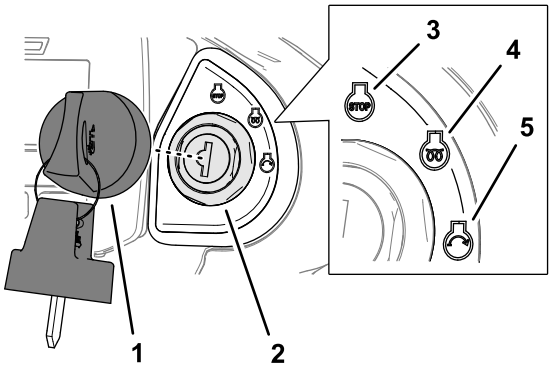

Figur 25

1. Nøgle
2. Tændingskontakt
3. Slukningsposition (stop)
4. Indtagsforvarmer-/køreposition
5. Startposition

5. Tag nøglen ud, inden du forlader førersædet.

Generelle oplysninger om plejlklippeenhed

Det er vigtigt at holde plejlenhedens skæreknive skarpe og i god stand for at sikre god klippeydelse, minimalt strømforbrug og en klipning af god kvalitet.

Plejlhovedet er en fin klippeplejl og bør kun bruges til græspleje. Det anbefales, at højst 1/3 af den samlede græslængde fjernes under klipning.

Skraberkablerne er monteret for at fjerne snavs fra rullen. I tørt vejr er disse muligvis ikke nødvendige, og man anbefales at fjerne dem. I fugtigt vejr skal man sørge for, at skraberkablerne ikke bliver tilstoppet af snavs.

Klippeenheden flyder og kan dreje sidelæns for at følge underlagets konturer.

Klippeenhederne er beregnet til at blive betjent ved fuld motoromdrejning. Den fremadgående hastighed skal justeres afhængigt af græsforholdene og for ikke at overbelaste motorkraftenhederne eller hovederne. Jo lavere den fremadgående hastighed er, jo bedre er klippekvaliteten efter klipning.

Justering af klippehøjden

Bemærk: Klippehøjden måles af den bageste rulles. Slidte skæreknive, slidte drejetapper på klippeenheden, bøjede/beskadigede klippeenhedstapper og bøjede/beskadigede arme kan påvirke klippehøjdeindstillingen.

1. Drej justermøtriksamlingen i begge ender med uret for at mindske klippehøjden eller mod uret for at øge klippehøjden (Figur 26).

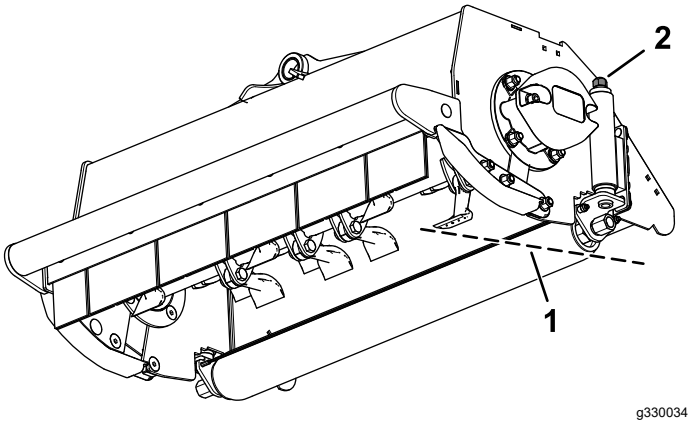

Figur 26

1. Klippehøjde
2. Justermøtriksamling

Vigtigt: **Forsøg ikke at åbne møtriksamlingerne.**

2. Sørg for, at alle klippeenheder er indstillet til samme klippehøjde ved at referere til indikatorringene (Figur 27).

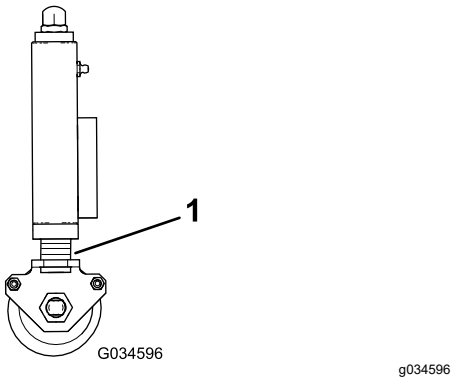

Figur 27

1. Indikatorringe

Bemærk: Se Figur 28 for klippehøjdeindstillingerne.

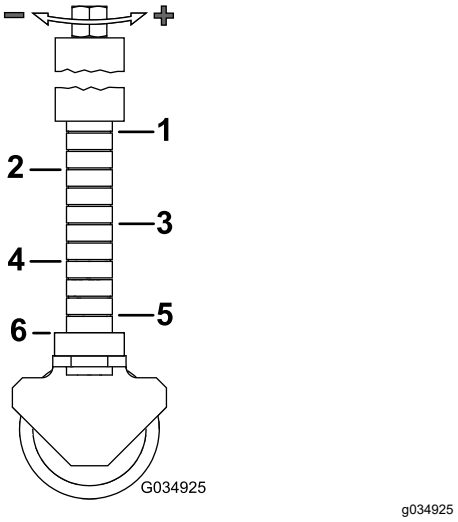

Figur 28

1. 75 mm
2. 65 mm
3. 50 mm
4. 40 mm
5. 25 mm
6. 20 mm

Styring af de individuelle klippeenheders position

Brug de 3 løftereguleringskontakter til at hæve eller sænke klippeenhederne hver for sig.

Sænkning af klippeenheden

1. Tryk klippeenhedens drevkontakt til klippepositionen.
2. Tryk løftereguleringskontakten fremad, og slip den.

   Bemærk: Klippeenheden indkobles, når den er ca. 150 mm over jorden. Klippeenheden er indstillet til at "flyde" og følger underlagets konturer.

   Bemærk: Løftereguleringskontakten vender automatisk tilbage til den positionen (NEUTRAL), når du slipper den.

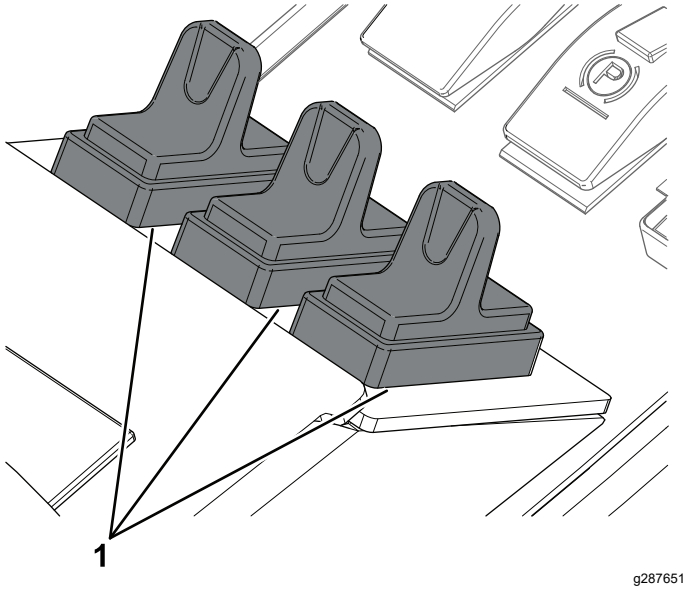

Figur 29

1. Løftereguleringskontakter

Hævning af klippeenheden

1. Træk i løftereguleringskontakten, og fasthold den.
2. Slip løftereguleringskontakterne, når klippeenhederne har nået den ønskede højde.

Bemærk: Løftereguleringskontakterne vender automatisk tilbage til positionen (NEUTRAL), når du slipper dem, og klippeenhedsarmene låses hydraulisk på plads.

Klippeenhedens begrænsede løfteposition

Begrænsning af klippeenhedens løft under fremadrettet kørsel

Bemærk: Funktionen for begrænset løft under fremadrettet kørsel er aktiveret som standard.

- Når du kører fremad, skal du kortvarigt trække i løftereguleringskontakten/-erne.

  Bemærk: Klippeenheden/-erne deaktiveres og hæves ca. 150 mm over jorden.
- Funktionen for begrænset løft deaktiveres, når klippeenheden sænkes og kører.

Begrænsning af klippeenhedens løft under kørsel i bakgear

Bemærk: Du skal aktivere funktionen for begrænset løft i InfoCenter for automatisk at løfte klippeenhederne, når du bakker.

- Når funktionen til begrænset løft er aktiveret, medfører kørsel i bakgear, at alle klippeenheder hæves til den begrænsede løfteposition.

  Bemærk: Klippeenheden/-erne hæves ca. 150 mm over jorden.

  Vigtigt: **Klippeenhederne fortsætter med at køre, når der anvendes begrænset løft under bakning af maskinen.**
- Når maskinen føres fremad igen, sænkes klippeenheden til flydepositionen.

Brug af klippeenhedens ekspeditionstidsfunktion

Bemærk: Du skal aktivere ekspeditionstidsfunktionen for den midterste løftereguleringskontakt i indstillingsmenuen i InfoCenter.

- Træk kortvarigt i løftereguleringskontakten til den midterste klippeenhed for at hæve alle klippeenheder til den begrænsede løfteposition.
- Tryk et øjeblik på løftereguleringskontakten for den midterste klippeenhed for at sænke alle klippeenheder til flydepositionen.

Justering af klippeenhedens automatisk begrænsede løft

Bemærk: Funktionen til automatisk begrænset løft aktiveres i indstillingsmenuen i InfoCenter.

- Manuel begrænset løft styres via de 3 løftereguleringskontakter og er altid til

rådighed, uanset indstillingen for automatisk begrænset løft i InfoCenter.

- Når klippeenhedens automatisk begrænsede løft er aktiveret, medfører kørsel af maskinen i bakgear, at klippeenhederne automatisk hæves til den begrænsede løfteposition.
- Klippeenhederne vender tilbage til flydepositionen, når maskinen køres fremad.

Hvis du vil hæve klippeenhederne til den begrænsede løfteposition, skal du kortvarigt trække i løftereguleringskontakterne.

Bemærk: Klippeenhedsdrevene udkobles med det samme, og klippeenhederne hæves ca. 150 mm over jorden.

Automatisk begrænset løft fungerer, mens klippeenhederne er sænket og roterer.

Indkobling af klippeenhedsdrevet

Klippeenhedsdrevet indkobles kun, når du sidder i førersædet. Se Kontrol af dødemandssædekontakt (side 22).

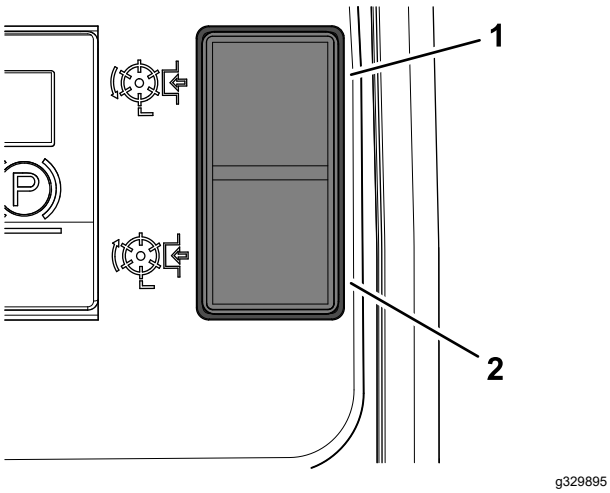

Figur 30

1. Positionen ON (tændt)
2. Positionen OFF (slukket)

Indkobling af klippeenhedsdrevet

Tryk toppen af klippeenhedens drevkontakt til positionen ON (til) (Figur 30).

Udkobling af alle klippeenheds-drev

Tryk klippeenhedens drevkontakt til positionen OFF (fra) (Figur 30).

Sænkning af klippeenhederne

Klippeenhedens drevkontakt skal være indstillet til positionen ON (til) (Figur 30). Flyt løftereguleringskontakten/-erne nedad. Klippeenhederne kører, når klippeenhederne befinder sig ca. 150 mm over jorden.

Justering af vægtoverfør-sel/traktionsassistance

Et variabelt hydrauliksystem til vægtoverførsel giver forbedret dækgreb med græsoverfladen – traktionsassistance.

Hydrauliktryk fra klippeenhedens løftesystem giver en løftekraft, der reducerer klippeenhedernes vægt på jorden og overfører vægten ned til dækkene. Denne handling kaldes vægtoverførsel.

Bemærk: Juster vægtoverførselsmængden, så den passer til driftsforholdene.

1. Åbn motorhjelmen.

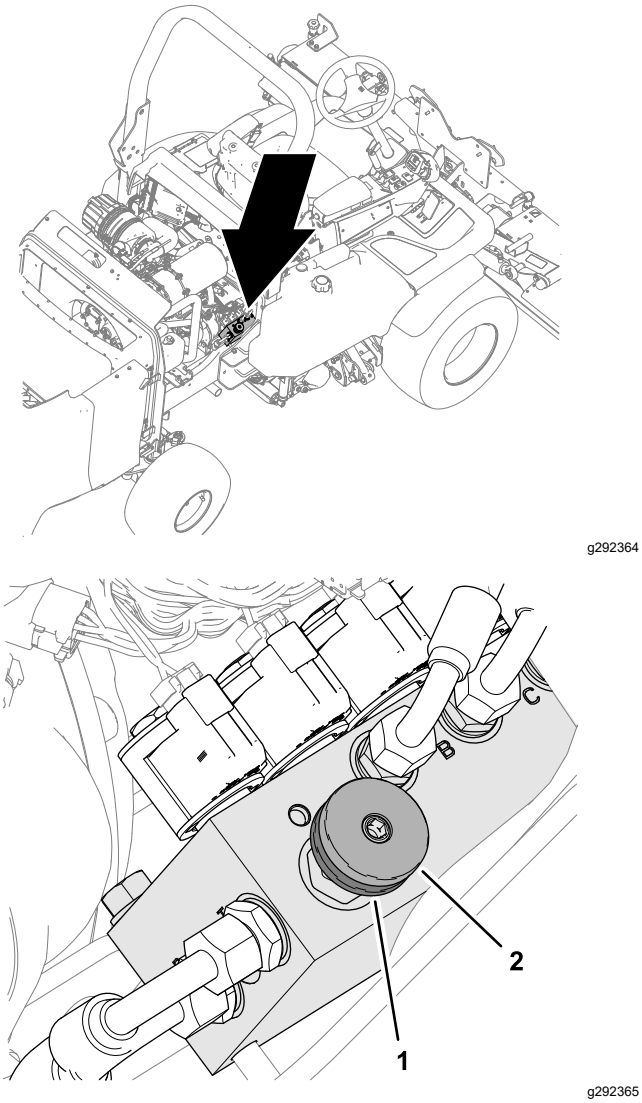

Figur 31

1. Låsehjul
2. Vægtoverførselshåndhjul

2. I højre side af maskinen skal du løsne vægtoverførselsmanifoldens låsehjul ½ gang mod uret, mens du holder håndhjulet fast (Figur 31).
3. Drej vægtoverførselshåndhjulet (Figur 31) på følgende måde:
   - mod uret for at reducere vægtoverførslen
   - med uret for at øge vægtoverførslen

   Bemærk: Den anbefalede indstilling for vægtoverførsel/traktionsassistance er at øge vægtoverførslen, indtil klippeenhederne begynder at løftes, hvorefter håndhjulet drejes ½ gang mod uret.
4. Stram låsehjulet (Figur 31).

Rydning af klippeenhederne

⚠ ADVARSEL

Forsøg aldrig at dreje klippeenhederne med håndkraft. Resttryk i det hydrauliske system kan bevirke, at klippeenheden/-erne roterer pludseligt, når du slipper blokeringen, hvilket kan forårsage alvorlig personskade.

- **Bær altid beskyttelseshandsker, og brug et egnet, kraftigt træinstrument.**
- **Sørg for, at træinstrumentet passer ind i plejlrotoren, og at det er langt nok til at give tilstrækkelig vægtstangsvirkning til at fjerne blokeringen.**

1. Parker maskinen på en plan overflade.
2. Flyt traktionspedalen til positionen NEUTRAL, aktiver parkeringsbremsen, og deaktiver klippeenhederne.
3. Sænk klippeenhederne til jorden, eller lås dem forsvarligt fast i transportpositionerne.
4. Sluk motoren, tag nøglen ud, og vent, til alle bevægelige dele er standset.
5. Frigiv alle oplagrede energianordninger.
6. Kontroller, at alle bevægelige dele er stationære.
7. Brug et egnet, kraftigt træinstrument til at fjerne blokeringen. Sørg for, at træinstrumentet understøttes korrekt i klippeenheden, og undgå at bruge for mange kræfter for at forhindre beskadigelse.
8. Fjern træinstrumentet fra klippeenheden, inden du starter motoren.
9. Reparer eller juster klippeenheden efter behov.

Tip vedrørende betjening

Lær maskinen at kende

Før du begynder at slå græs, skal du øve dig i at bruge maskinen på et åbent område. Start og sluk motoren. Kør fremad og bak. Hæv og sænk klippeenhederne, og aktiver og deaktiver dem. Når du føler, at du er blevet fortrolig med maskinen, skal du øve dig i at køre op og ned ad skråninger.

Sådan fungerer motoradvarslerne i InfoCenter

Hvis der under betjening af maskinen vises et ikon på InfoCenter, som advarer dig om en tilstand, skal du stoppe maskinen med det samme og løse problemet.

I nedenstående tabel findes eksempler på ikoner, der kan vises:

Ikon	Tilstand
	Kølevæsken er for varm.
	Sluk motoren.
	Stationær regenerering er påkrævet.
	Kraftudtaget er deaktiveret.
48.1g/l	DPF-askeophobning.
	Funktionsfejl i NOx-kontroldiagnose

Græsklipning

For at bevare den høje klippekvalitet skal klippeenhederne have en så høj rotationshastighed som muligt. Dette kræver høj motorhastighed.

Klipperesultatet bliver bedst, når der klippes mod græssets retning. For at udnytte denne effekt skal du skifte klipperetning mellem klipninger.

Pas på, at der ikke efterlades striber af græs, der ikke er klippet, der hvor tilstødende klippeenheder overlapper, ved at undgå skarpe sving.

Maksimering af klippekvaliteten

Klippekvaliteten forringes, når den fremadgående hastighed er for høj. Vej altid klippekvaliteten op mod den nødvendige klippehastighed, og indstil den fremadgående hastighed herefter.

Maksimering af motoreffektiviteten

Lad ikke motoren arbejde for hårdt. Reducer den fremadgående hastighed, eller øg klippehøjden, hvis du bemærker, at motoren begynder at arbejde for hårdt. Sørg for, at klippeenhedens skæreknive er skarpe.

Kørsel af maskinen i transporttilstand

Vigtigt: **Vær forsigtig, når du kører maskinen over forhindringer som fx kantsten.**

Kør altid over forhindringer med lav hastighed for at forhindre beskadigelse af dækkene, hjulene og styresystemet. Sørg for, at dækkene er pumpet op til de anbefalede tryk.

Deaktiver altid klippeenhedens drev, når maskinen køres hen over områder uden græs. Vær forsigtig, når du kører gennem snævre passager, så du ikke kommer til at beskadige maskinen eller klippeenhederne.

Brug af bagrullens skrabere

Fjern bagrullens skrabere, hvor forholdene tillader det, for optimal græsudkastning.

Monter skraberne, hvis mudder og græs sætter sig fast på rullerne. Når du monterer skraberkablerne, skal du tilspænde dem korrekt.

Efter betjening

Sikkerhed efter drift

Generelt om sikkerhed

- Sluk for motoren, tag nøglen ud, og vent, til al bevægelse er ophørt, før du forlader førersædet. Lad maskinen køle af, inden du justerer, efterser, rengør eller stiller den til opbevaring.
- Fjern græs og andet affald fra klippeenhederne, drevene, lydpotterne, køleskærmene og motorrummet for at forhindre brand. Tør spildt olie eller brændstof op.
- Udkobl drevet til redskabet, når du bugserer eller ikke bruger maskinen.
- Vedligehold og rengør sikkerhedsselen/-erne efter behov.
- Opbevar ikke maskinen eller brændstofbeholderen, hvor der er åben ild, gnister eller vågeblus som f.eks på en vandvarmer eller på andre apparater.

Identificering af bindepunkter

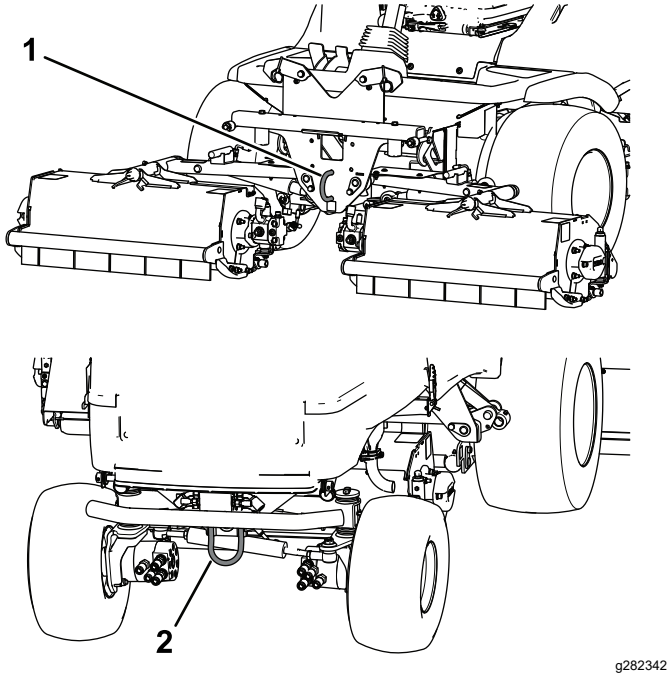

Figur 32

1. Forreste surringspunkt
2. Bageste surringspunkt

Bugsering af maskinen

- Brug ramper i fuld bredde, når maskinen læsses i en anhænger eller lastbil.
- Fastgør maskinen forsvarligt.

Bugsering af maskinen

Sørg for, at bugseringskøretøjet kan trække begge køretøjers samlede vægt. Se Specifikationer (side 19).

Hævning af klippeenhederne

Når det er muligt, skal du hæve og låse klippeenhederne, inden maskinen bugseres.

Frigørelse af hjulenes motorbremser

1. Aktiver parkeringsbremsen, og bloker hjulene på bugseringskøretøjet.
2. Bloker maskinens forhjul.
3. Hæv platformen. Se Hævning af platformen (side 39).
4. Fjern de 2 bolte (12 x 40 mm) og 2 spændeskiver (12 mm), der befinder sig i platformens støtteskinner (Figur 33).

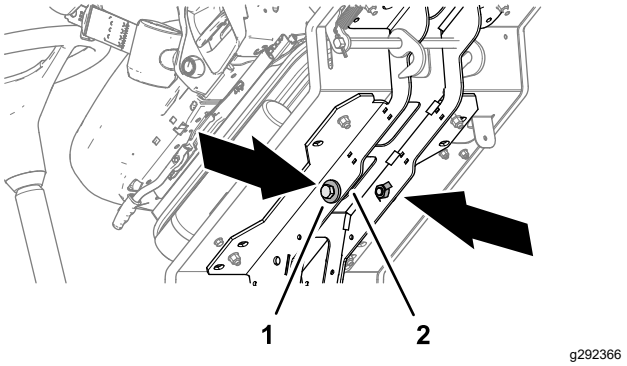

Figur 33

1. Bolt (12 x 40 mm) og spændeskiver (12 mm)
2. Platformens støtteskinne

5. Tilslut et **bøjningsstivt** bugsertræk mellem maskinens forreste bugserring og bugseringskøretøjet (Figur 34).

   Bemærk: Anvend om nødvendigt maskinens bageste bugserring til at positionere maskinen for at opnå frigang, og anvend den forreste bugserring til at bugsere maskinen.

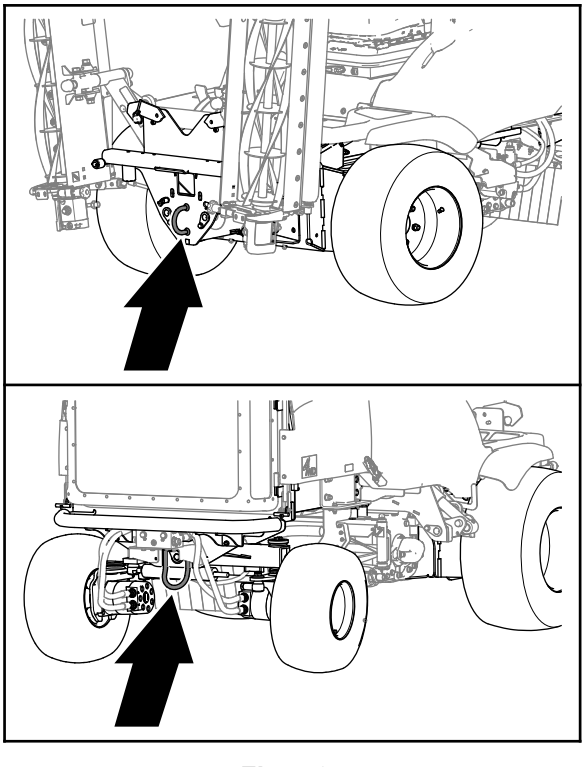

Figur 34

6. Fjern den sekskantede prop på samlingen af højre forhjuls motorbremse (Figur 35).

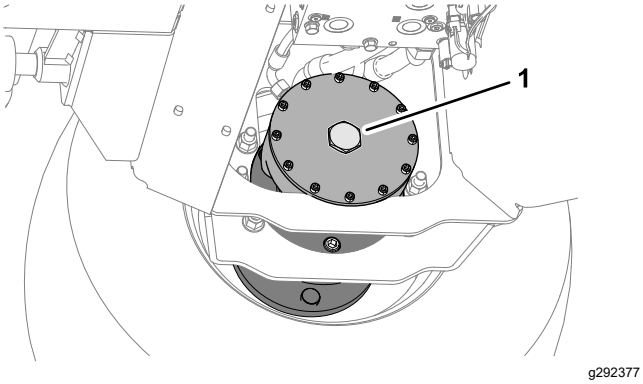

Figur 35

1. Sekskantet prop

7. Sæt en bolt (12 x 40 mm) og en spændeskive (12 mm) i hullet i midten af motorens endeplade (Figur 36).

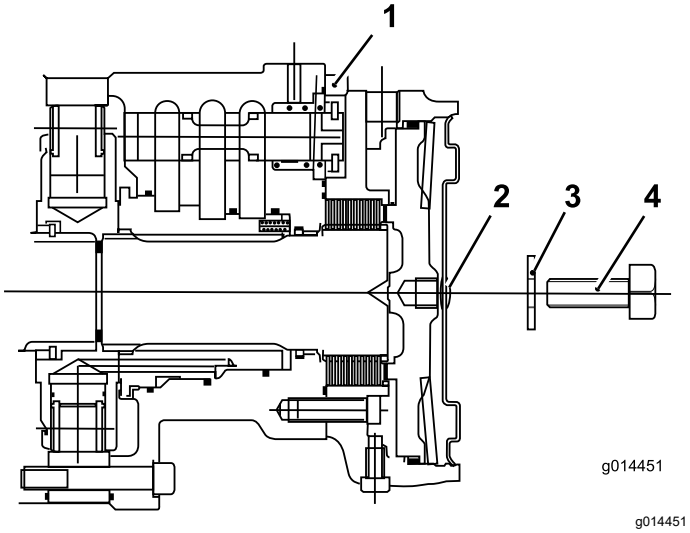

Figur 36

1. Forhjulsmotor
2. Sekskantet prop
3. Spændeskive (12 mm)
4. Bolt (12 x 40 mm)

8. Tilspænd bolten i bremsestemplets gevindskårne hul, indtil bremsen frigøres (Figur 36).
9. Gentag trin 6 til 8 for bremsen på venstre side af maskinen.

Omgåelse af transmissionspumpen

1. Anvend en unbrakonøgle på 8 mm til at dreje de 2 propper med indvendig sekskant til transmissionspumpens sikkerhedsventiler 3 hele omgange mod uret (Figur 37).

   Vigtigt: **Du skal styre maskinen manuelt, når den bugseres. Når motoren er slukket, er der ingen hydraulisk styringshjælp – styringen af maskinen føles tung.**

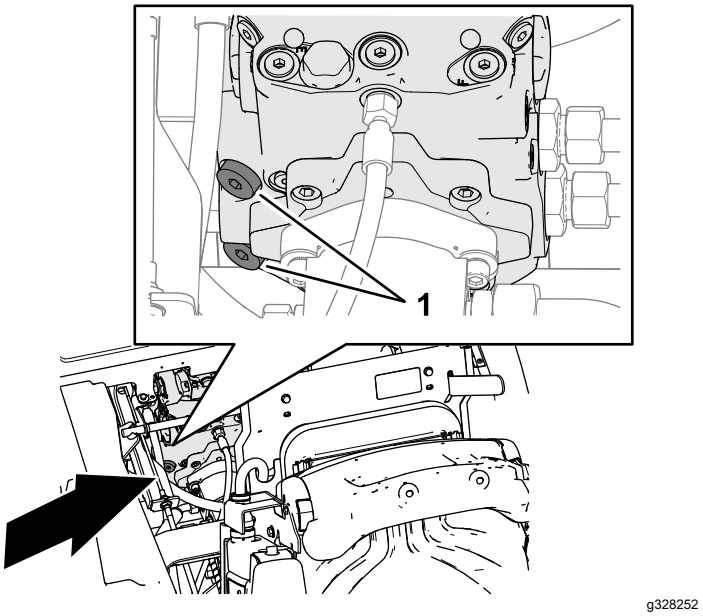

Figur 37

1. Propper med indvendig sekskant (transmissionspumpens sikkerhedsventiler)

2. Sænk og lås platformen. Se Sænkning af platformen (side 39).
3. Fjern hjulenes stopklodser

Bugsering af maskinen

Vigtigt: **Bugser ikke maskinen ved en hastighed højere end 3 til 5 km/t og ikke i mere end 3 minutter, da transmissionen ellers kan beskadiges.**

- Brug den forreste bugserring til at bugsere maskinen.
- Bugser maskinen over en kort afstand ved lav hastighed og i maks. 3 minutter.

Genopretning af transmissionspumpen

1. Bloker forhjulene.
2. Hæv platformen. Se Hævning af platformen (side 39).
3. Anvend en unbrakonøgle på 8 mm til at dreje de 2 propper med indvendig sekskant til transmissionspumpens sikkerhedsventiler 3 omgange med uret (Figur 38).

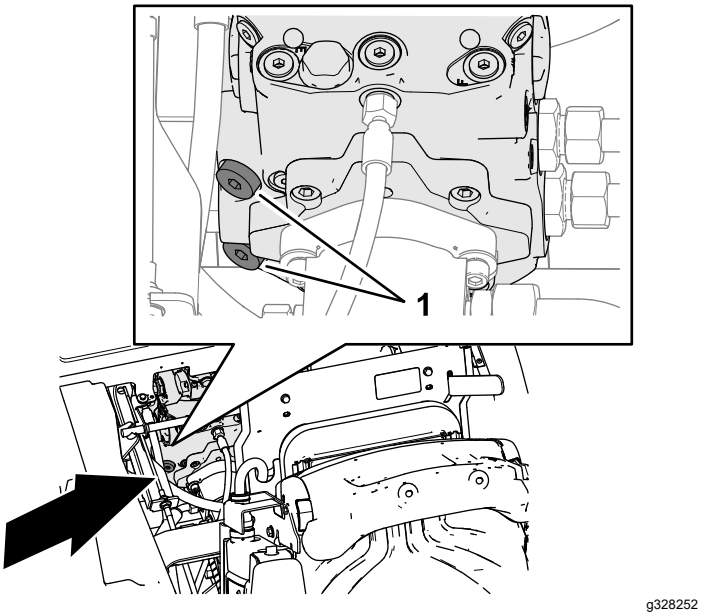

Figur 38

1. Propper med indvendig sekskant (transmissionspumpens sikkerhedsventiler)

4. Tilspænd de 2 propper med indvendig sekskant med et moment på 81 Nm.

Genopretning af bremserne

1. Fjern bolten (12 x 40 mm) og spændeskiven (12 mm) fra hullet i midten af motorens endeplade (Figur 39).

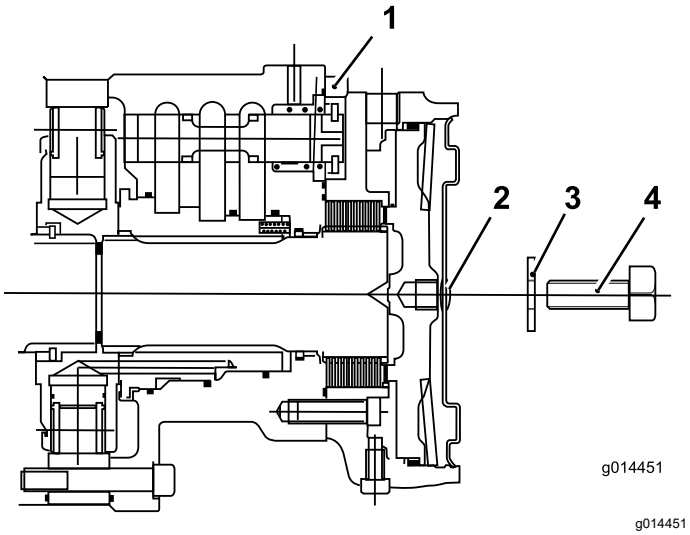

Figur 39

1. Forhjulsmotor
2. Sekskantet prop
3. Spændeskive (12 mm)
4. Bolt (12 x 40 mm)

2. Sæt den sekskantede prop i motorens endeplade (Figur 40).

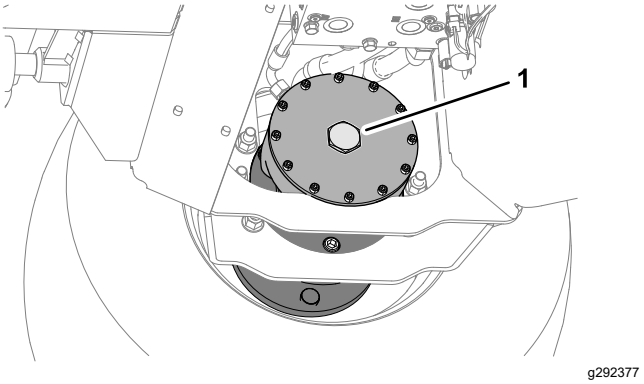

Figur 40

1. Sekskantet prop

3. Gentag trin 1 til 2 for bremsen på den anden side af maskinen.
4. Fjern hjulenes stopklodser.
5. Fjern bugsertrækket.

   Bemærk: Transmissionen og bremserne er klar til brug.

6. Gem de 2 bolte (12 x 40 mm) og 2 spændeskiver (12 mm), der befinder sig i platformens støtteskinner (Figur 40).

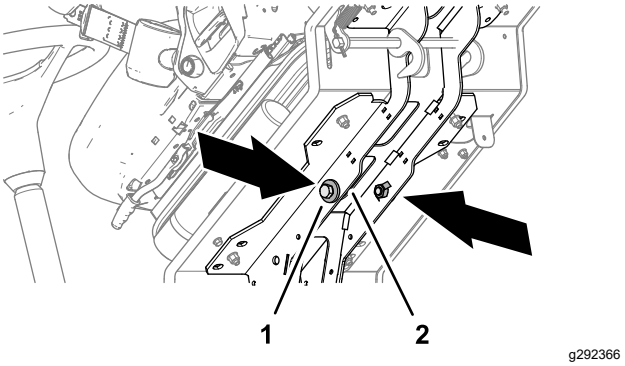

Figur 41

1. Bolt (12 x 40 mm) og spændeskiver (12 mm)
2. Platformens støtteskinne

7. Sænk platformen. Se Sænkning af platformen (side 39).
8. Kobl bugseringskøretøjet fra.
9. Kontroller, at maskinens bremser fungerer korrekt.

⚠ ADVARSEL

Betjening af maskinen, uden at bremsesystemet fungerer korrekt, kan medføre, at du mister kontrollen over maskinen, hvilket kan forårsage alvorlig personskade for dig og omkringstående.

Før maskinen betjenes, skal du kontrollere, at bremsesystemet fungerer korrekt. Udfør indledende tjek med kørsel af maskinen ved lav hastighed. Maskinen må ikke bruges med et beskadiget eller deaktiveret bremsesystem.

Vedligeholdelse

Hent en gratis kopi af ledningsdiagrammet eller hydraulikskemaet ved at gå til www.toro.com/en-gb og søge efter din maskine via hjemmesidens vejledningslink.

Bemærk: Maskinens venstre og højre side er som set fra den normale betjeningsposition.

Sikkerhed ved vedligeholdelse

- Før du forlader førersædet, skal du gøre følgende:
  - Parker maskinen på en plan overflade.
  - Udkobl klippeenheden/-erne, og sænk redskaberne.
  - Aktiver parkeringsbremsen.
  - Sluk motoren, og tag nøglen ud.
  - Vent, til al bevægelse er standset.
- Vent, til maskinens komponenter er kølet ned, før du udfører vedligeholdelse.
- Udfør så vidt muligt ikke vedligeholdelse, mens motoren kører. Hold afstand til bevægelige dele.
- Understøt maskinen med donkrafte, når du arbejder under maskinen.
- Tag forsigtigt trykket af komponenter, hvori der er oplagret energi.
- Hold alle dele af maskinen i god driftsmæssig stand og alle fastgørelsesdele tilspændt.
- Udskift alle slidte eller beskadigede mærkater.
- Brug kun originale Toro-reservedele for at sørge for en sikker, optimal ydeevne på maskinen. Reservedele, der er fremstillet af andre producenter, kan være farlige, og brug heraf kan gøre garantien ugyldig.

Skema over anbefalet vedligeholdelse

Vedligeholdelsesintervaller	Vedligeholdelsesprocedure
Efter den første time	• Tilspænd hjullåsemøtrikkerne.
Efter de første 10 timer	• Tilspænd hjullåsemøtrikkerne.
Efter de første 50 timer	• Kontroller spændingen af generatorremmen.
Hver anvendelse eller dagligt	• Kontroller funktionen for traktionspedalen for fremadkørsel/bakning. • Kontroller sikkerhedskontakterne: dødemandsfunktion, klippeenhedsdrevets sikkerhedskontakt, parkeringsbremsens sikkerhedskontakt og sikkerhedskontakten for transmission til neutral. • Smør de fittings, der skal smøres dagligt. • Kontroller indikatoren for blokering af luftfilteret. • Kontroller motoroliestanden. • Tøm vandudskilleren for vand eller andre forureningsstoffer. • Kontroller dæktrykket i for- og bagdækkene. • Fjern snavs fra skærmen og køleren/oliekøleren. • Kontroller kølesystemet. • Kontroller hydraulikrør og slanger. • Kontroller hydraulikvæskestanden. • Kontroller klippehøjdens indstilling. • Efterse plejlrotorerne og skæreknivene for skader, revner og løse fastgørelsesanordninger. Udskift beskadigede eller revnede dele. • Kontroller bageste afskærmning. • Kontroller forafskærmningerne. • Kontroller klippeenhedens drejetap. • Kontroller rotoren for usædvanlig vibration. • Efterse sikkerhedsselen. • Kontroller maskinens fastgørelsesanordninger. • Kontroller klippeenhederne.

Vedligeholdelsesintervaller	Vedligeholdelsesprocedure
For hver 50 timer	• Smør de fittings, der skal smøres med 50 timers mellemrum. • Efterse batteriet. • Kontroller skæreknivsboltene. • Efterse skæreknivene for skader og overdrevent slid. • Sørg for, at hver skæreknivsbolt er spændt til 45 N·m. • Kontroller klippeenhedens drejetap. • Kontroller for overdrevent slør i rotorens lejer. • Kontroller bagrullens justering. • Kontroller kabelspændingen på bagrulleskraberen.
For hver 250 timer	• Tilspænd hjullåsemøtrikkerne. • Kontroller transmissionskontrolkablet. • Kontroller spændingen af generatorremmen. • Undersøg kølesystemslangerne.
For hver 500 timer	• Udskift primærluftfilteret. • Skift motorolien og filteret. • Udskift brændstoffilteret. • Udskift motorbrændstoffilteret. • Eftersyn af brændstofslanger og -forbindelser for slitage, skader eller løse forbindelser • Kontroller det elektriske system. • Hvis du ikke anvender den anbefalede hydraulikvæske, eller hvis du på noget tidspunkt har fyldt beholderen med en alternativ væske, skal du udskifte hydraulikfiltrene. • Hvis du ikke anvender den anbefalede hydraulikvæske, eller hvis du på noget tidspunkt har fyldt beholderen med en alternativ væske, skal du udskifte hydraulikvæsken.
For hver 1000 timer	• Juster motorventilerne. • Kontroller baghjulenes spidsning. • Hvis du bruger den anbefalede hydraulikvæske, skal du udskifte hydraulikfiltrene. • Hvis du anvender den anbefalede hydraulikvæske, skal du udskifte hydraulikvæsken.
For hver 1500 timer	• Efterse krumtaphusets udluftningsanordning.
For hver 3000 timer	• Skil, rengør og saml DPF-enhedens sodfilter. • Efterse ECU'en og relaterede sensorer og aktuatorer. • Undersøg turboladeren. • Efterse, rengør og efterprøv udstødningsgassens recirkulationsventil (EGR-ventilen). • Efterse og efterprøv indsugningsspjældets ventil. • Efterse og rengør indsprøjtningsdyserne.
Årlig	• Udskift skæreknivene.
Hvert 2. år	• Udskyl og skift kølevæsken. • Udskift alle bevægelige slanger. • Udskift transmissionskablet.

Kontrolliste for daglig vedligeholdelse

Kopier denne side til daglig brug.

Vedligeholdelsespunkter	I ugen:						
	Man.	Tirs.	Ons.	Tors.	Fre.	Lør.	Søn.
Kontroller motoroliestanden.							
Kontroller indikatoren for blokering af luftfilteret.							
Dræn vand fra brændstof-/vandudskilleren.							
Kontroller for væskelækager.							
Kontroller kølesystemet.							
Fjern snavs fra skærmen og køleren/oliekøleren.							
Smør lejer, bøsninger og drejetapper.[2]							
Kontroller dæktrykket.							
Kontroller hydraulikvæskestanden.							
Kontroller hydraulikrør og slanger.							
Kontroller maskinens fastgørelsesanordninger.							
Kontroller klippeenhederne.							
Kontroller justeringen af klippehøjden.							
Efterse sikkerhedsselen.							
Kontroller traktionspedalens funktion.							
Kontroller instrumenternes funktion.							
Kontroller for usædvanlige motorlyde.[1]							
Kontroller sikkerhedskontakterne.							
Kontroller bremsefunktionen.							
Kontroller for usædvanlige driftslyde.							
Vask maskinen.[2]							
Reparation af beskadiget maling.							

1. Kontroller gløderør og indsprøjtningsdyser, hvis motoren er svær at starte, producerer for meget røg eller kører ujævnt.
2. Smør maskinen umiddelbart efter hver vask, uanset det angivne interval

Bemærkninger om problemområder

Eftersyn foretaget af:

Punkt	Dato	Oplysninger
1		
2		
3		
4		
5		
6		

Tiltag forud for vedligeholdelse

Hævning af platformen

1. Flyt platformens låsehåndtag (Figur 42) mod maskinens forende, indtil låsekrogene er fri af låsebøjlen.

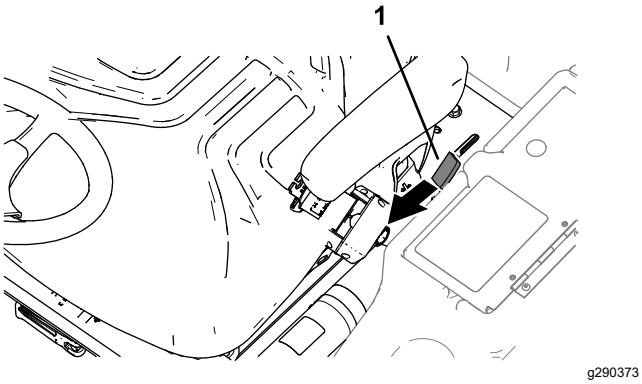

Figur 42

1. Platformens låsehåndtag

2. Hæv platformen (Figur 43).

   Bemærk: Gasløftecylinderen hjælper med at løfte platformen.

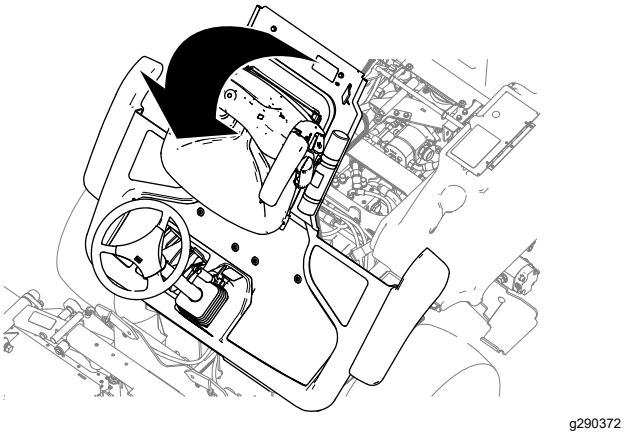

Figur 43

Sænkning af platformen

⚠ ADVARSEL

Betjening af maskinen, når platformen ikke er låst, kan medføre, at du mister kontrollen over maskinen, hvilket kan forårsage alvorlig personskade for dig og omkringstående.

Maskinen må aldrig betjenes, før det er kontrolleret, at operatørplatformens låsemekanisme låser helt og er i god driftsmæssig stand.

1. Sænk forsigtigt platformen (Figur 44).

   Bemærk: Gasløftecylinderen er med til at understøtte platformen.

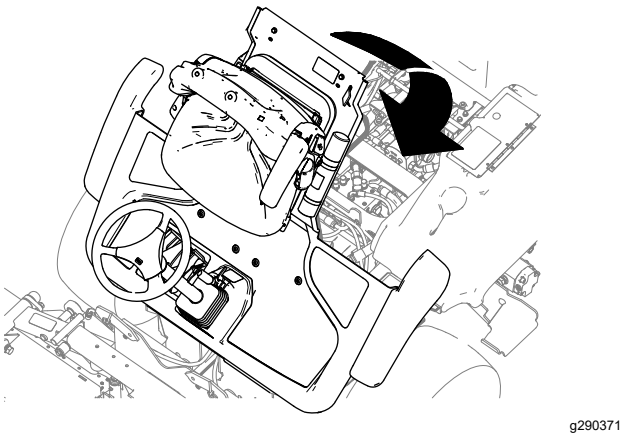

Figur 44

2. Når platformen nærmer sig den helt sænkede position, skal du flytte platformens låsehåndtag (Figur 45) mod maskinens forende.

   Bemærk: Dette sikrer, at låsekrogene går fri af låsebøjlen.

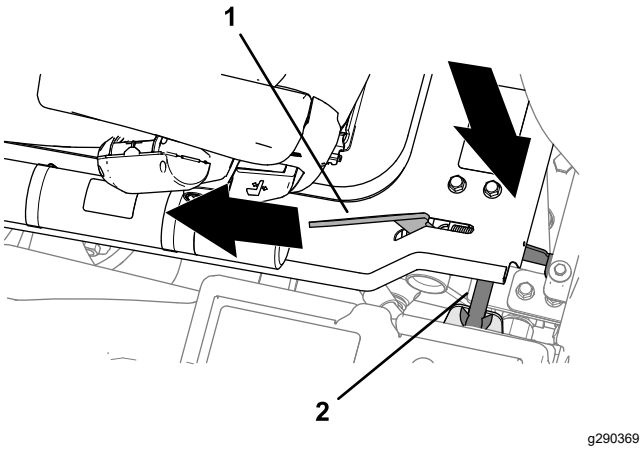

Figur 45

1. Platformens låsehåndtag 2. Låsebøjle

3. Sænk platformen helt, og flyt platformens låsehåndtag mod maskinens bagende, indtil låsekrogen griber helt ind i låsebøjlen (Figur 46).

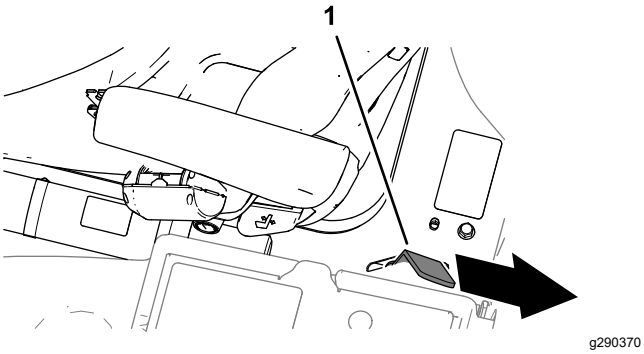

Figur 46

1. Platformens låsehåndtag

Afmontering af opbevaringsrummet

1. Åbn dækslet til opbevaringsrummet (Figur 47) i venstre side af operatørens platform.

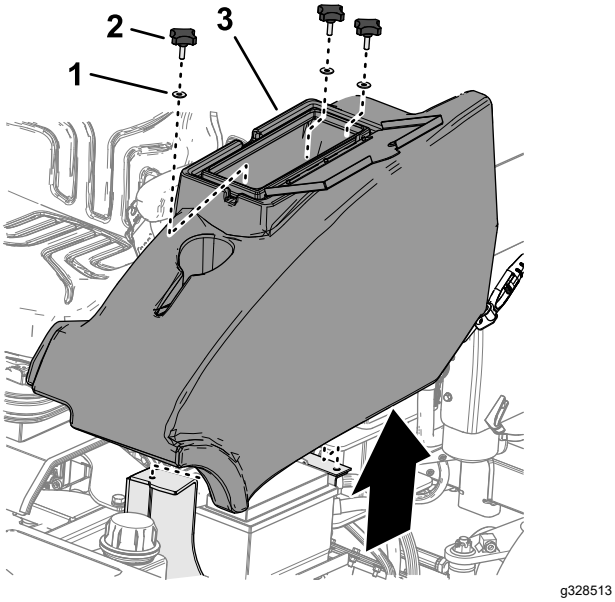

Figur 47

1. Spændeskive
2. Knap
3. Opbevaringsrum

2. Fjern de 3 greb og 3 spændeskiver, der fastgør opbevaringsrummet til maskinen, og fjern rummet (Figur 47).

Montering af opbevarings-rummet

1. Ret hullerne i bunden af opbevaringsrummet ind efter hullerne i chassisbeslagene.
2. Monter opbevaringsrummet på maskinen med de 3 greb og 3 spændeskiver (Figur 48)

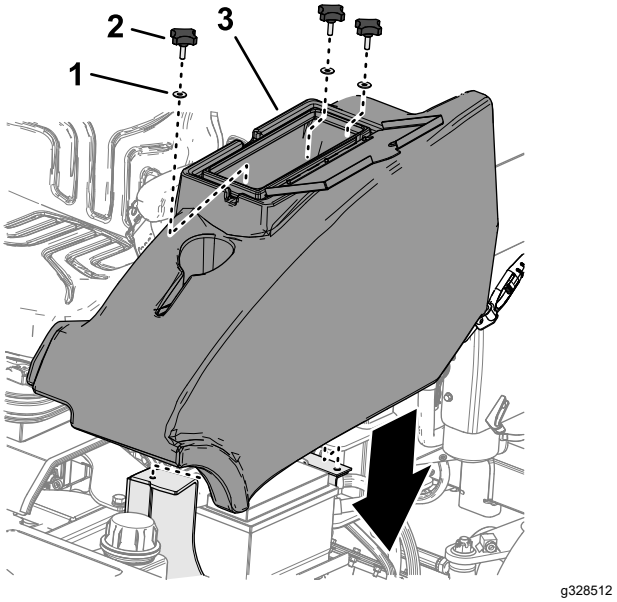

Figur 48

1. Spændeskive
2. Knap
3. Opbevaringsrum

3. Luk dækslet til opbevaringsrummet.

Løftepunkternes placering

Bemærk: Brug donkrafte til at understøtte maskinen, når den løftes.

⚠ ADVARSEL

Mekaniske eller hydrauliske donkrafte kan svigte og forårsage alvorlige skader.

Brug en donkraft til understøttelse af maskinen.

- Foran – under den forreste arms montering
- Bag – akselrør på bagakslen

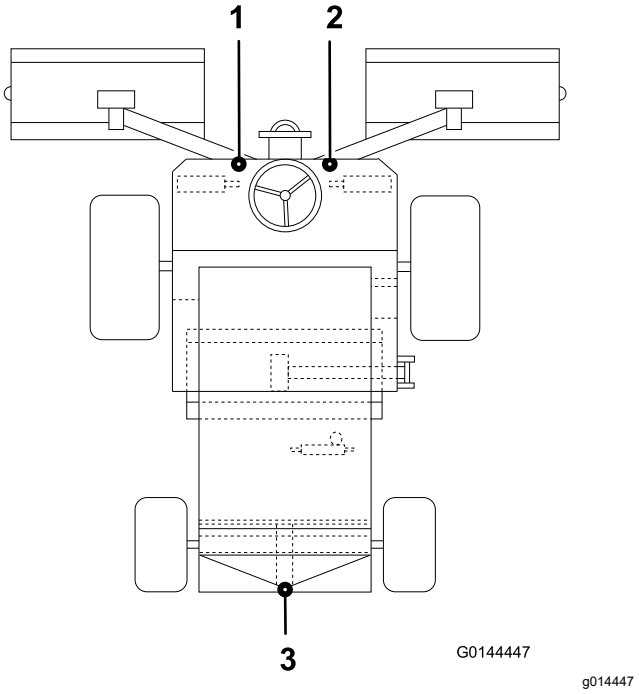

Figur 49

1. Forreste venstre løftepunkt
2. Forreste højre løftepunkt
3. Bageste løftepunkt

Smøring af lejer, bøsninger og drejetapper

Eftersynsinterval: Hver anvendelse eller dagligt—Smør de fittings, der skal smøres dagligt.

For hver 50 timer—Smør de fittings, der skal smøres med 50 timers mellemrum.

Vigtigt: **Smør lejer, bøsninger og drejetapper umiddelbart efter hver vask, uanset det angivne eftersynsinterval.**

Fedtspecifikation: Litiumbaseret fedt nr. 2.

- Brug 1 pumpeslag fedt på klippehøjdens justeringsanordninger og 3 pumpeslag fedt på alle andre smørenipler
- Se Figur 50 for smøreniplernes placeringer.
- Udskift beskadigede smørenipler.

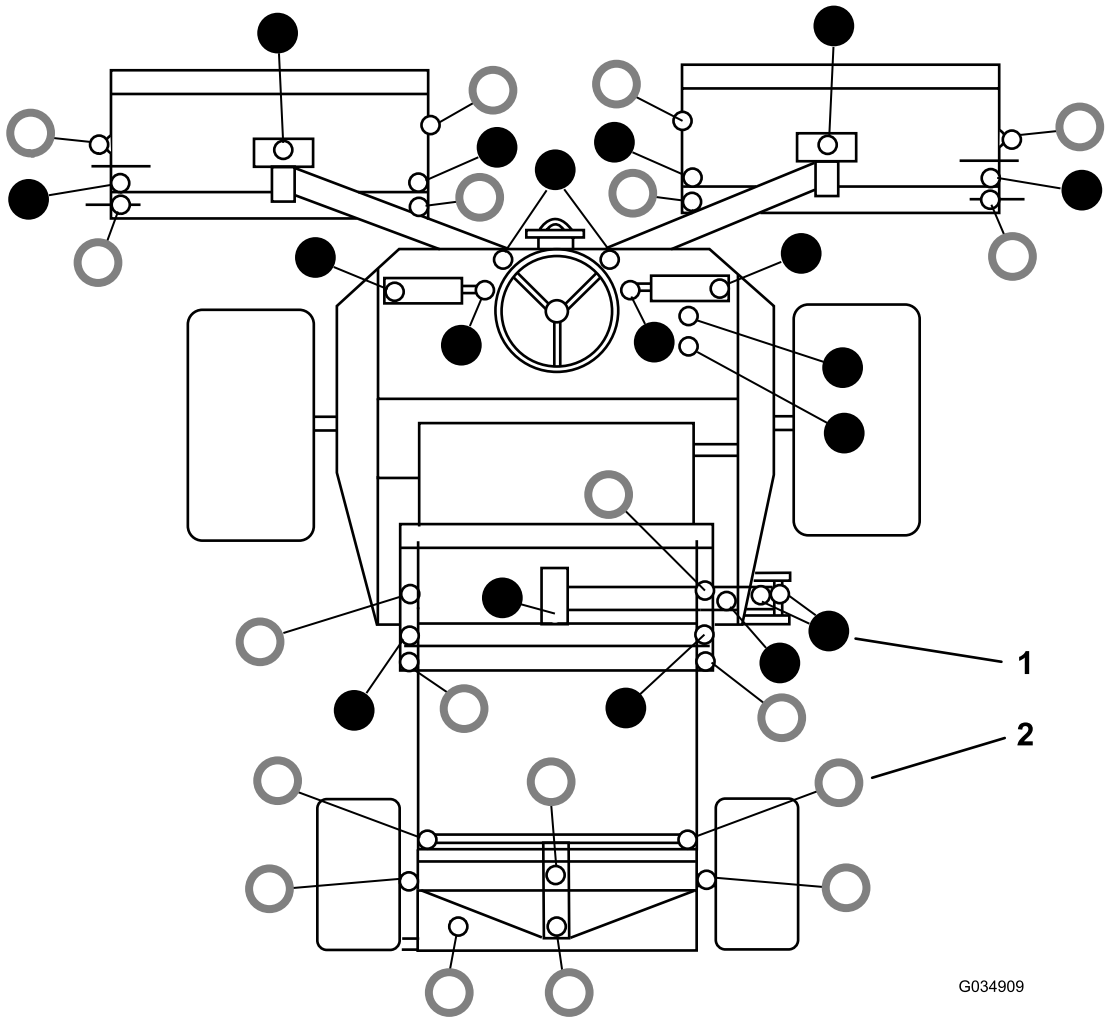

g034909

Figur 50

1. ● – Smør for hver 50 timer
2. ○ – Smør dagligt

Motorvedligeholdelse

Motorsikkerhed

- Sluk motoren, før du kontrollerer oliestanden eller hælder olie i krumtaphuset.
- Lav ikke om på regulatorindstillingerne, og kør ikke motoren med for høj hastighed.

Kontrol af indikatoren for blokering af luftfilteret

Eftersynsinterval: Hver anvendelse eller dagligt

1. Åbn motorhjelmen.
2. Kontroller indikatoren for blokering af luftfilteret (Figur 51).

   Vigtigt: **Hvis indikatoren er rød, skal du efterse primærluftfilteret og udskifte det, hvis det er snavset eller beskadiget. Se Udskiftning af primærluftfilteret (side 43).**

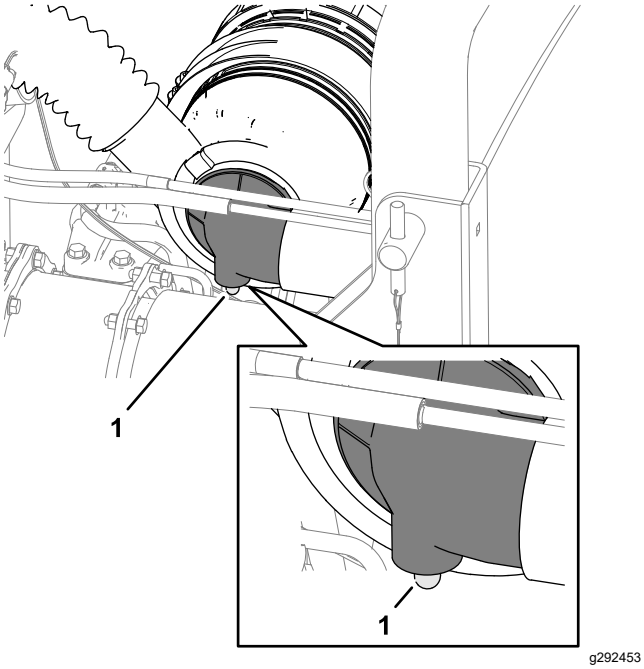

Figur 51

1. Indikator for filterblokering

3. Hvis indikatoren for filterblokering ikke er rød, skal du lukke motorhjelmen.

Udskiftning af primærluftfilteret

Eftersynsinterval: For hver 500 timer

Kontroller luftfilterhuset for skader, som kan medføre en luftlækage. Udskift luftfilterhuset, hvis det er beskadiget. Kontroller hele indsugningssystemet for lækager, beskadigelse eller løse slangeklemmer.

Bemærk: Efterse primærluftfilteret, når indikatoren for filterblokering (Figur 51) lyser rødt. Hyppig udskiftning af luftfilteret øger risikoen for, at der trænger snavs ind i motoren, når filteret afmonteres.

Vigtigt: **Sørg for, at dækslet sidder korrekt og slutter tæt sammen med luftfilterelementet.**

1. Før du afmonterer luftfilterdækslet, skal du ved hjælp af trykluft med lavt tryk (2,76 bar ren og tør luft) fjerne større ansamlinger af snavs, der har sammenhobet sig på ydersiden af filterskålen.

   Bemærk: Denne rengøringsmetode forhindrer, at der trænger snavs ind i indsugningen, når filteret afmonteres.

   Vigtigt: **Undgå at bruge trykluft med højt tryk, som evt. kan presse snavs gennem filteret og ind i indsugningsrøret.**

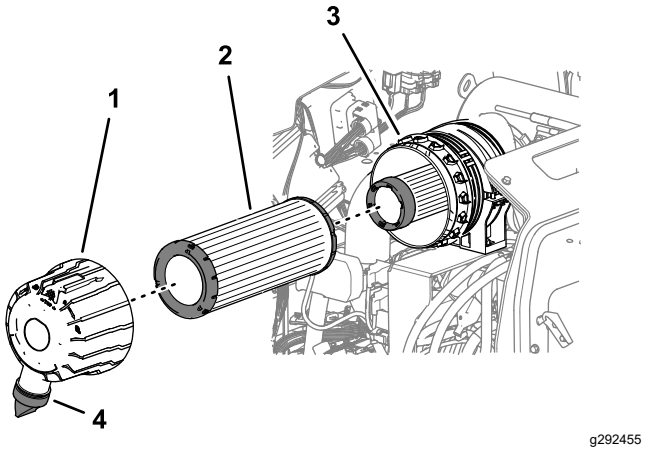

Figur 52

1. Luftfilterdæksel
2. Primærluftfilter
3. Filterskål
4. Åbning til udblæsning af snavs

2. Fjern dækslet fra luftfilterhuset.
3. Fjern primærluftfilteret (Figur 52).

   Vigtigt: **Undlad at rengøre og genbruge et brugt element pga. mulige skader på filterelementet.**

4. Efterse det nye filter for forsendelsesskader, og kontroller filterets forseglingsende og selve filterelementet.

   Vigtigt: **Benyt ikke et beskadiget filter.**

5. Isæt det nye filter ved at trykke på den udvendige kant af filterelementet og skubbe det på plads i filterskålen.

   Vigtigt: **Tryk ikke på den bløde del i midten af filteret.**

6. Rengør åbningen til udblæsning af snavs i luftfilterdækslet. Afmonter gummiudløbsventilen i dækslet, rengør fordybningen i ventilen, og monter udløbsventilen i luftfilterdækslet.
7. Anbring luftfilterdækslet til åbningen til udblæsning af snavs, så det er placeret mellem klokken 5 og klokken 7, når det betragtes fra enden. Monter derpå dækslet på filterskålen, og fastgør dækslet.
8. Kontroller luftfilterslangernes tilstand.

Udskiftning af sikkerhedsfilteret

Luftfilteret har et sekundært sikkerhedsfilterelement indeni primærluftfilteret for at forhindre, at løsnet støv og andre genstande trænger ind i motoren, mens hovedelementet udskiftes.

Udskift sikkerhedsfilteret i stedet for at rense det.

Vigtigt: **Forsøg aldrig at rense sikkerhedsfilteret. Hvis sikkerhedsfilteret er beskidt, er primærfilteret beskadiget. Udskift begge filtre.**

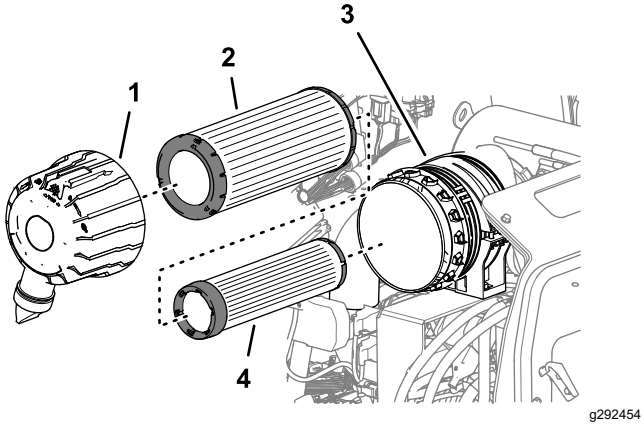

Figur 53

1. Luftfilterdæksel
2. Primærluftfilter
3. Filterskål
4. Sikkerhedsfilter

Serviceeftersyn af motorolien

Oliespecifikation

Brug motorolie af høj kvalitet med lavt askeindhold, der opfylder eller overstiger følgende specifikationer:

- API-servicekategori CJ-4 eller højere
- ACEA-servicekategori E6
- JASO-servicekategori DH-2

Vigtigt: **Brug af andre motorolier end API CJ-4 eller højere, ACEA E6 eller JASO DH-2 kan forårsage tilstopning af dieselpartikelfilteret eller beskadige motoren.**

Brug motorolie med følgende viskositetsgrad:

- Foretrukken olie: SAE 15W-40 (over -18 °C)
- Alternativ olie: SAE 10W-30 eller 5W-30 (alle temperaturer)

Toro Premium-motorolie kan købes hos din autoriserede Toro-forhandler med en viskositetsgrad på enten 15W-40 eller 10W-30. Reservedelsnumrene kan findes i reservedelskataloget.

Kontrol af motoroliestanden

Eftersynsinterval: Hver anvendelse eller dagligt

Vigtigt: **Kontroller motorolien dagligt. Hvis motoroliestanden ligger over mærket på målepinden, der markerer "fuld", kan motorolien fortyndes med brændstof.**

Hvis motoroliestanden ligger over mærket, der markerer "fuld", skal motorolien skiftes.

Det bedste tidspunkt at kontrollere motorolien på er, når motoren er kold, og inden den startes første gang på en dag. Hvis motoren allerede har kørt, skal olien drænes tilbage i sumpen ca. 10 minutter før, der udføres kontrol. Hvis oliestanden er på eller under mærket ”Add” (påfyld) på målepinden, skal du tilsætte olie for at bringe oliestanden op på mærket ”Full” (fuld). **Overfyld ikke motoren med olie**.

Vigtigt: **Hold motoroliestanden mellem den øvre og nedre grænse på oliemåleren. Motoren kan svigte, hvis du kører med for meget eller for lidt olie.**

1. Parker maskinen på en plan flade, sænk klippeenhederne, sluk motoren, aktiver parkeringsbremsen, og tag nøglen ud.
2. Lås motorhjelmens låse op, og åbn motorhjelmen.
3. Fjern målepinden, tør den af, sæt den ind i røret, og træk den ud igen. Oliestanden bør være mellem FULL- og ADD-mærket (Figur 54).

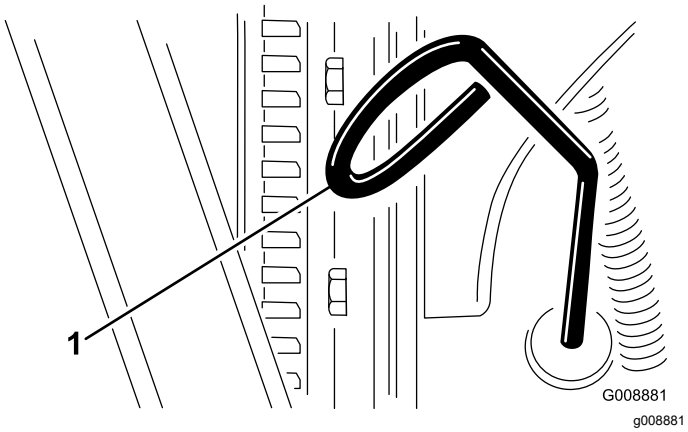

Figur 54

1. Målepind

4. Hvis olieniveauet er lavt, skal du fjerne dækslet og tilføje olie, indtil standen ligger mellem FULL- og ADD-mærket (Figur 54).

   Bemærk: Overfyld ikke motoren.

5. Sæt oliepåfyldningsdækslet og målepinden på plads.
6. Luk motorhjelmen, og fastgør den med låsene.

Krumtaphusets oliekapacitet

5,5 l med filteret

Udskiftning af motorolie og filter

Eftersynsinterval: For hver 500 timer—Skift motorolien og filteret.

1. Fjern aftapningsproppen, og lad olien flyde over i aftapningsbeholderen (Figur 55).

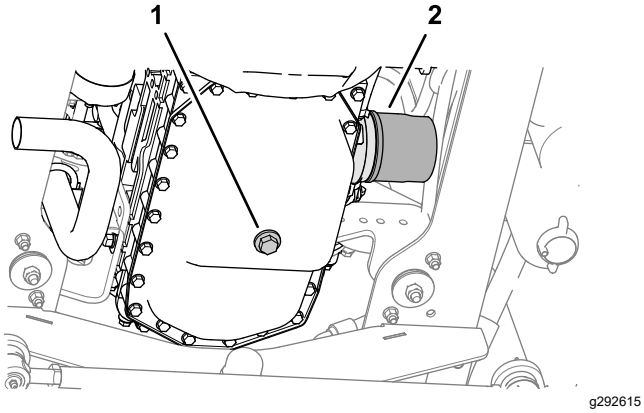

Figur 55

1. Aftapningsprop til motorolie
2. Oliefilter

2. Når al olien er drænet, skal du montere aftapningsproppen og tilspænde den med et moment på 54 til 63 Nm.
3. Fjern oliefilteret.
4. Påfør et let lag ren olie på oliefilterpakningen.
5. Skru oliefilteret på motoren, indtil det kommer i kontakt med monteringsoverfladen, og tilspænd så filteret en ekstra omgang.

   Vigtigt: **Stram ikke filteret for hårdt.**

6. Fyld olie på krumtaphuset. Se Oliespecifikation (side 44) og Kontrol af motoroliestanden (side 44).

Serviceeftersyn af diese-loxidationskatalysatoren (DOC) og sodfilteret

Eftersynsinterval: For hver 3000 timer—Skil, rengør og saml DPF-enhedens sodfilter. Rengør sodfilteret, hvis motorfejl SPN 3251 FMI 0, SPN 3720 FMI 0 eller SPN 3720 FMI 16 vises i infocenteret. Kontakt en autoriseret serviceforhandler.

Hvis motorfejl CHECK ENGINE SPN 3251 FMI 0 (tjek motor spn 3251 fmi 0) eller CHECK ENGINE SPN 3720 FMI 0 (tjek motor spn 3720, fmi 0) eller CHECK ENGINE SPN 3720 FMI 16 (tjek motor spn 3720, fmi 16) vises i infocenteret (Figur 56), skal sodfilteret rengøres efter følgende fremgangsmåde:

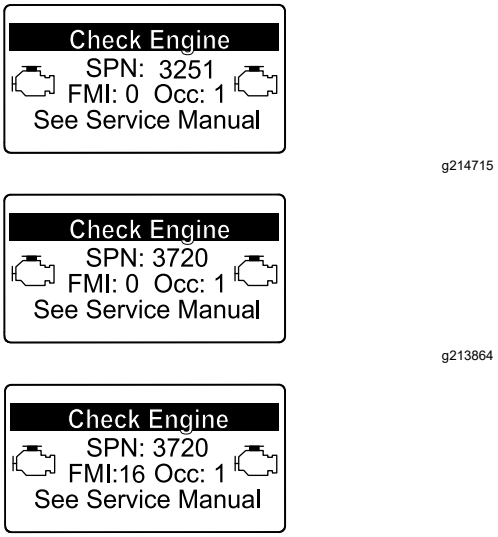

Figur 56

1. Se afsnittet om motoren i *servicevejledningen* for at få oplysninger om afmontering og montering af DPF-enhedens dieseloxidationskatalysator og sodfilter.
2. Kontakt din autoriserede Toro-forhandler angående reservedele til eller serviceeftersyn af dieseloxidationskatalysatoren og sodfilteret.

3. Kontakt din autoriserede Toro-forhandler for at få nulstillet motorens ECU, efter at du har installeret en ren DPF-enhed.

Udvidet vedligeholdelse af motoren

Eftersynsinterval: For hver 1000 timer Se *motorens servicevejledning*.

For hver 1500 timer—Efterse krumtaphusets udluftningsanordning. Kontakt en autoriseret serviceforhandler.

For hver 3000 timer—Efterse ECU'en og relaterede sensorer og aktuatorer. Kontakt en autoriseret serviceforhandler.

For hver 3000 timer—Undersøg turboladeren. Kontakt en autoriseret serviceforhandler.

For hver 3000 timer—Efterse, rengør og efterprøv udstødningsgassens recirkulationsventil (EGR-ventilen). Kontakt en autoriseret serviceforhandler.

For hver 3000 timer—Efterse og efterprøv indsugningsspjældets ventil. Kontakt en autoriseret serviceforhandler.

For hver 3000 timer—Efterse og rengør indsprøjtningsdyserne. Kontakt en autoriseret serviceforhandler.

Vedligeholdelse af brændstofsystem

⚠ FARE

Under visse forhold er brændstof og brændstofdampe meget brandfarlige og eksplosive. En brand eller eksplosion forårsaget af brændstof kan give forbrændinger samt forårsage tingsskade.

- **Fyld brændstoftanken udendørs i et åbent område, når motoren er slukket og kold. Tør eventuelt spildt brændstof op.**
- **Fyld ikke brændstoftanken helt op. Fyld brændstof på brændstoftanken, indtil niveauet ligger 25 mm under kanten af tanken (ikke påfyldningsstudsen). Dette tomrum i tanken giver brændstoffet plads til at udvide sig.**
- **Ryg aldrig, når du håndterer brændstof, og hold dig på afstand af åben ild eller steder, hvor brændstofdampene kan antændes af en gnist.**
- **Opbevar brændstof i en ren, sikkerhedsgodkendt beholder, og sørg altid for, at låget er skruet på.**

Serviceeftersyn af vandudskilleren

Eftersynsinterval: Hver anvendelse eller dagligt—Tøm vandudskilleren for vand eller andre forureningsstoffer.

1. Parker maskinen på en plan flade, sænk klippeenhederne til jorden, aktiver parkeringsbremsen, sluk motoren, og fjern nøglen.
2. Anbring en ren beholder under brændstoffilteret.
3. Løsn afløbsventilen i bunden af filterskålen, og åbn udluftningsskruen på toppen af filterskålmonteringen.

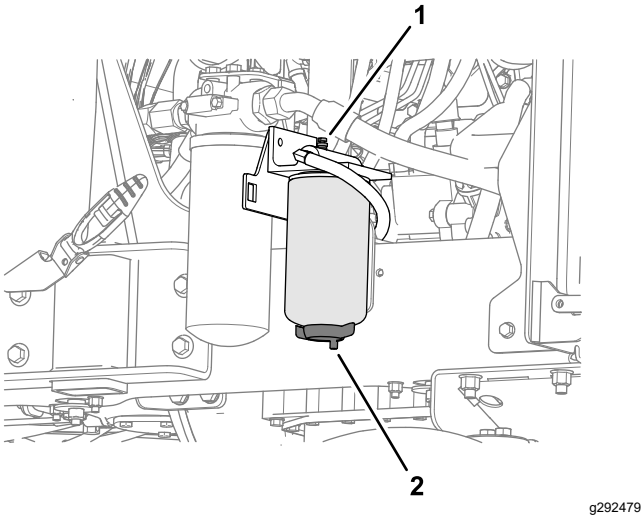

Figur 57

1. Udluftningsskrue
2. Afløbsventil (vandudskillerfilter)

4. Tilspænd afløbsventilen i bunden af filterskålen, og luk udluftningsskruen oven på filterskålmonteringen.
5. Spæd brændstofsystemet. Se Spædning af brændstofsystemet (side 47).

Spædning af brændstofsystemet

Spæd brændstofsystemet under følgende forhold:

- Før motoren startes for første gang.
- Hvis du løber tør for brændstof og derefter hælder nyt brændstof på systemet.
- Efter vedligeholdelse af brændstofsystemet, såsom udskiftning af brændstoffilter, dræning af vandudskilleren eller udskiftning af en brændstofsystemskomponent.

For at spæde brændstofsystemet skal du dreje nøglekontakten til positionen ON (til) i 10-15 sekunder, så den elektriske brændstofpumpe får mulighed for at spæde brændstofsystemet.

Vigtigt: **Brug ikke startmotoren til at tørne motoren, når brændstofsystemet skal spædes. Dette vil beskadige startmotoren.**

Udskiftning af brændstof-/vandfilteret

Eftersynsinterval: For hver 500 timer

Vigtigt: **Udskift brændstoffilterskålen regelmæssigt for at forhindre slitage af brændstofindsprøjtningspumpens stempel eller indsprøjtningsdysen på grund af snavs i brændstoffet.**

1. Anbring en ren beholder under brændstoffilterskålen (Figur 58).
2. Dræn brændstoffilterskålen. Se Serviceeftersyn af vandudskilleren (side 46).
3. Rengør området omkring brændstoffilteret og filterhovedet (Figur 58).

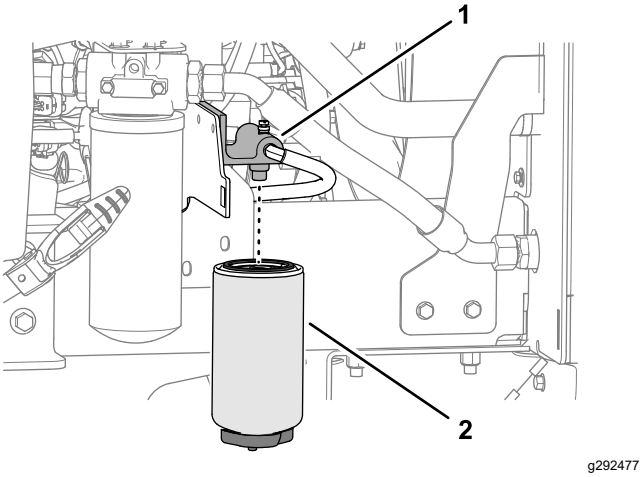

Figur 58

1. Filterhoved
2. Brændstoffilter

4. Afmonter filterdåsen, og rengør filterhovedet (Figur 58).
5. Smør pakningen på filterdåsen med rent dieselbrændstof.
6. Monter den nye filterskål med håndkraft, indtil pakningen berører monteringsoverfladen.
7. Spæd brændstofsystemet. Se Spædning af brændstofsystemet (side 47).

Serviceeftersyn af motorbrændstoffilteret

Eftersynsinterval: For hver 500 timer—Udskift motorbrændstoffilteret.

Bemærk: Se motorens betjeningsvejledning, som følger med maskinen, for at få yderligere oplysninger.

1. Rengør området omkring brændstoffilterhovedet (Figur 59).

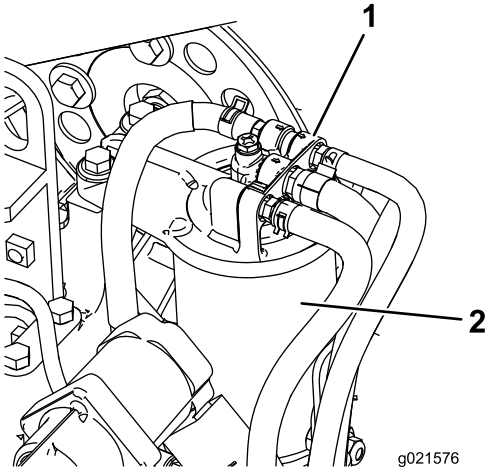

g021576

Figur 59

1. Brændstoffilterhoved
2. Brændstoffilter

2. Afmonter filteret, og rengør filterhovedets monteringsflade (Figur 59).
3. Smør filterpakningen med rent dieselbrændstof.
4. Monter tørfilterdåsen med hånden, indtil pakningen berører filterhovedet. Drej dernæst endnu ½ omgang.
5. Start motoren, og kontroller, om der er brændstoflækager omkring filterhovedet.

Eftersyn af brændstofslanger og -forbindelser

Eftersynsinterval: For hver 500 timer (eller en gang om året, alt efter hvad der indtræffer først).

Eftersyn af brændstofslanger og -forbindelser for slitage, skader eller løse forbindelser.

Filter i brændstofsugeslange

Brændstofsugeslangen er placeret inde i brændstoftanken. Sugeslangen er udstyret med et filter, som medvirker til at forhindre, at der trænger snavs ind i brændstofsystemet. Afmonter brændstofsugeslangen, og rengør filteret efter behov.

Vedligeholdelse af elektrisk system

Vigtigt: **Før du udfører svejsning på maskinen, skal du afbryde begge kabler fra batteriet, begge ledningsnetstik fra de elektroniske styremoduler og polforbindelsen fra generatoren for at forhindre, at det elektriske system beskadiges.**

Elektrisk system – Sikkerhed

- Frakobl batteriet, før maskinen repareres. Frakobl minuspolen først og pluspolen sidst. Tilslut pluspolen først og minuspolen sidst.
- Oplad batterier på et åbent sted med god ventilation, væk fra gnister og åben ild. Træk stikket til opladeren ud af stikkontakten, før du slutter den til eller kobler den fra batteriet. Brug beskyttelsesdragt og isoleret værktøj.

Vedligeholdelse af batteriet

⚠ FARE

Batterielektrolyt indeholder svovlsyre, der er dødbringende, hvis det indtages, og forårsager alvorlige forbrændinger.

- **Drik ikke elektrolyt, og undgå kontakt med hud, øjne og tøj. Brug sikkerhedsbriller for at beskytte øjnene og gummihandsker for at beskytte hænderne.**
- **Fyld batteriet op på et sted, hvor der altid er rent vand i nærheden til at skylle huden med.**

⚠ ADVARSEL

Opladning af batteriet producerer gasser, der kan eksplodere.

Der må aldrig ryges i nærheden af batteriet, og gnister og åben ild skal holdes væk fra det.

Polerne og hele batterikassen skal holdes rene, da et snavset batteri langsomt vil aflades. Batteriet rengøres ved at vaske hele kassen med en opløsning af tvekulsurt natron og vand. Skyl det med rent vand.

Serviceeftersyn af batteriet

Eftersynsinterval: For hver 50 timer (eller ugentligt, alt efter hvad der indtræffer først)

Vigtigt: **Når batteriet fjernes, skal minuskablet (-) altid tages ud først.**

Vigtigt: **Når batteriet installeres, skal minuskablet (-) altid tilsluttes først.**

Batteriet kræver under normale driftsforhold ikke yderligere eftersyn. Hvis maskinen har været brugt kontinuerligt under høje omgivelsestemperaturer, kan det være nødvendigt at fylde batteriets elektrolyt op med vand.

1. Fjern opbevaringsrummet. Se Afmontering af opbevaringsrummet (side 40).
2. Fjern evt. rust fra batteripolerne ved hjælp af en stålbørste for at forhindre yderligere rustdannelse.

   Bemærk: Kontroller batterikablernes tilstand. Installer nye kabler, når de nuværende viser tegn på slid eller skader, og stram eventuelle løse forbindelser efter behov.
3. Påfør Grafo 112X-skin-over-smørefedt (Toro-reservedelsnr. 505-47) eller vaseline på polerne.
4. Rengør batterirummet.
5. Fjern batteridækslerne, og hæld om nødvendigt destilleret vand på til 15 mm under batteriets top. Sæt batteridækslerne på.
6. Monter opbevaringsrummet. Se Montering af opbevaringsrummet (side 40).

Kontrol af det elektriske system

Eftersynsinterval: For hver 500 timer

Efterse alle elektriske forbindelser og kabler, og udskift de, der eventuelt er beskadigede eller rustne. Sprøjt en vandinhibitor i god kvalitet på udsatte forbindelser for at forhindre indtrængen af fugt.

Kontrol af sikringerne

1. Fjern opbevaringsrummet. Se Afmontering af opbevaringsrummet (side 40).
2. Fjern dækslet til sikringsblokken (Figur 60)

   Bemærk: Sikringsblokken er placeret ved siden af batteriet.

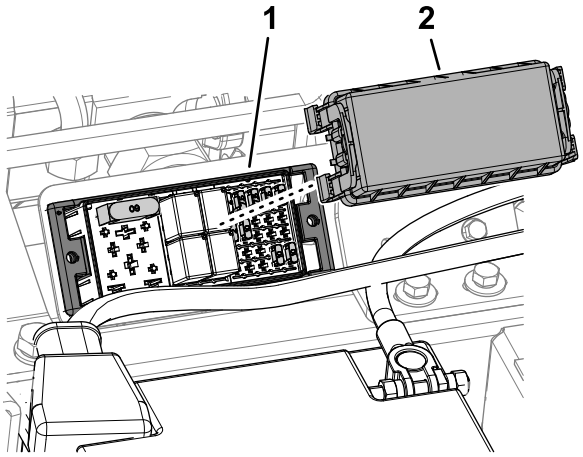

g328464

Figur 60

1. Sikringsblok
2. Dæksel til sikringsblok

3. Kontroller for åbne sikringer.

   Bemærk: Der er 10 sikringer i det elektriske system.
4. Udskift alle åbne sikringer med en sikring til en tilsvarende strømstyrke.

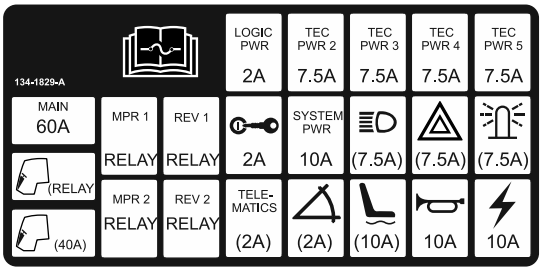

g328465

Figur 61

5. Monter dækslet til sikringsblokken (Figur 60).
6. Monter opbevaringsrummet. Se Montering af opbevaringsrummet (side 40).

Vedligeholdelse af drivsystem

Kontrol af dæktrykket

Eftersynsinterval: Hver anvendelse eller dagligt

Vigtigt: **Oprethold korrekt tryk i alle dæk for at sikre korrekt kontakt med plænen.**

Anbefalet dæktryk er 1 bar til gængs, almen brug. Juster dæktrykket i henhold til følgende tabel afhængigt af driftsforholdene.

Dæk	Dæktype	Anbefalede dæktryk		
		Græsforhold	Vejforhold	Maks. tryk
Foraksel	26 x 12,0 - 12 BKT græsmønster	0,7 bar	1,4 bar	1,4 bar
Bagaksel	20 x 10,0 - 8 BKT græsmønster	0,7 bar	1,4 bar	1,5 bar

Kontrol af hjulmøtrikkernes tilspændingsmoment

Eftersynsinterval: Efter den første time

Efter de første 10 timer

For hver 250 timer

Momentspecifikation for tilspænding af de **forreste** hjulmøtrikker: 200 Nm

Momentspecifikation for tilspænding af de **bageste** hjulmøtrikker: 100 Nm

⚠ ADVARSEL

Hvis du ikke opretholder det rette tilspændingsmoment på hjulmøtrikkerne, kan det medføre personskade.

Bevar det rette tilspændingsmoment for hjulmøtrikkerne.

Eftersyn af transmissions-kontrolkabel og betjenings-mekanisme

Eftersynsinterval: For hver 250 timer

Kontroller kablets og betjeningsmekanismens tilstand og sikkerhed ved hastighedskontrolpedalerne og transmissionspumpens ender.

- Fjern ophobning af snavs, partikler og andre aflejringer.
- Sørg for, at kugleleddene er forsvarligt forankrede, og kontroller, at monteringsbeslag og kabelforankringer er stramme og uden revner.
- Efterse endestykker for slid, korrosion, ødelagte fjedre og udskift hvis nødvendigt.
- Sørg for, at gummipakningerner sidder korrekt og er i god stand.
- Sørg for, at de leddelte foringer, der støtter inderkablerne er i god stand og sidder godt fast på yderkabelsamlingen på de klemte forbindelser. Hvis der er tegn på revner eller opsplitning, skal et nyt kabel straks installeres.
- Kontroller, at foringer, stænger og inderkabler ikke er bøjede, knækkede eller på anden vis beskadigede. Hvis de er, skal et nyt kabel straks installeres.
- Betjen pedalerne med motoren slået fra gennem alle hastighederne, og sørg for, at mekanismen bevæger sig jævnt og frit til den neutrale position uden at sidde fast eller blokere.

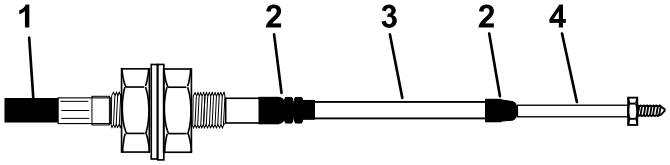

g014571
g014571

Figur 62

1. Yderbeklædning
2. Gummipakning
3. Foring
4. Stangende

Kontrol af baghjulenes spidsning

Eftersynsinterval: For hver 1000 timer—Kontroller baghjulenes spidsning.

1. Drej rattet for at vende baghjulene fremad.
2. Løsn kontramøtrikken for hver ende af forbindelsesstangen (Figur 63).

   Bemærk: Den ende af forbindelsesstangen, der har den udvendige rille, har venstregevind.

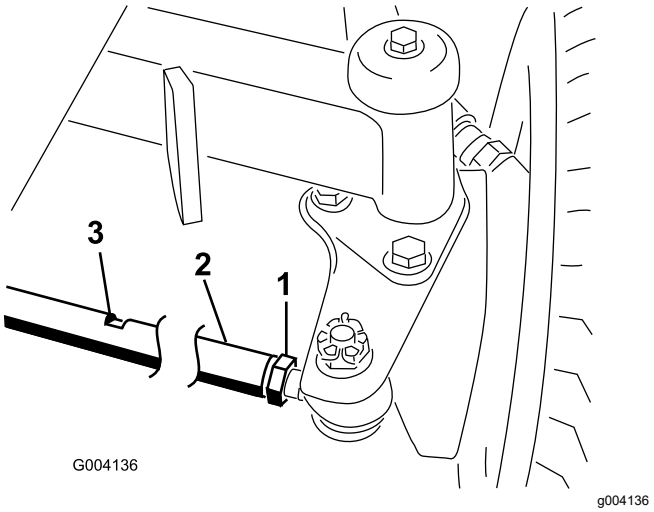

Figur 63

1. Kontramøtrik
2. Forbindelsesstang
3. Nøgleflade

3. Hvis du vil vippe hjulene, skal du dreje trækstangen via nøglefladerne (Figur 63).
4. Mål afstanden mellem den forreste del af baghjulene og mellem den bageste del af baghjulene ved akselhøjde.

   Bemærk: Når hjulindstillingen er korrekt, bør afstanden mellem forsiden af hjulene og mellem bagsiden af hjulene måle maks. 6 mm.
5. Gentag trin 3 og 4, indtil forskellen mellem forsiden og bagsiden er maks. 6 mm.
6. Tilspænd kontramøtrikken på hver ende af forbindelsesstangen (Figur 63).

Vedligeholdelse af kølesystem

Kølesystem – Sikkerhed

- Indtagelse af motorkølevæske kan forårsage forgiftning. Opbevares utilgængeligt for børn og kæledyr.
- Udslip af varm kølevæske under tryk eller berøring af den varme køler og de omgivende dele kan forårsage alvorlige forbrændinger.
  - Lad altid motoren køle af i mindst 15 minutter, før kølerdækslet tages af.
  - Brug en klud, når kølerdækslet åbnes, og åbn det langsomt, så damp kan slippe ud.

Fjernelse af snavs fra kølesystemet

Eftersynsinterval: Hver anvendelse eller dagligt (Oftere under snavsede driftsforhold).

1. Parker maskinen på en plan flade, sænk klippeenhederne, sluk motoren, aktiver parkeringsbremsen, og tag nøglen ud.
2. Fjern kuglestiften fra skærmlåsen (Figur 64)

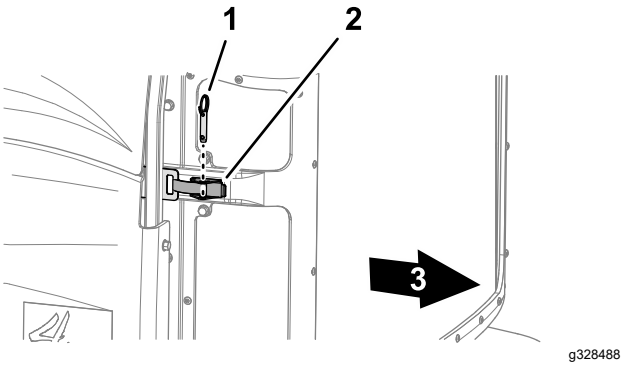

Figur 64

1. Kuglestift
2. Skærmlås
3. Bagsiden af maskinen

3. Lås motorskærmen op, åbn den, og løft den af maskinen (Figur 65).

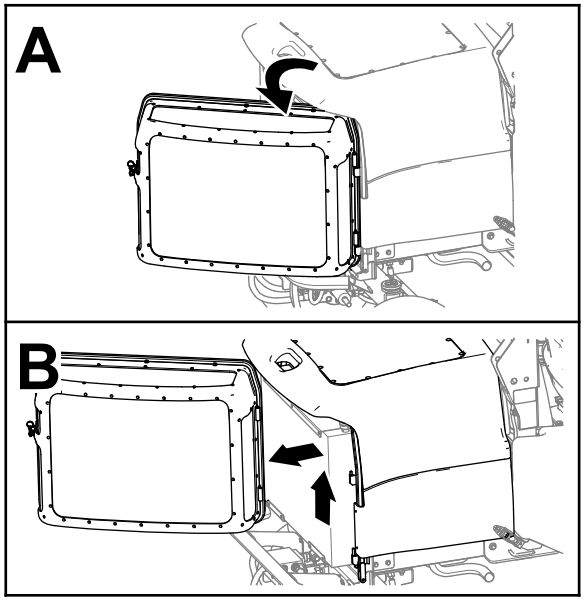

g292487

Figur 65

4. Rengør skærmene.
5. Lås motorhjelmen op, og åbn den (Figur 66).

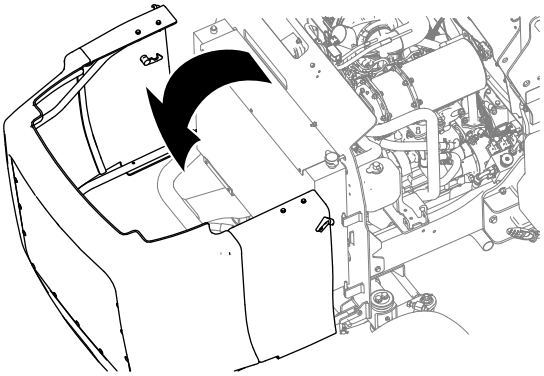

g292486

Figur 66

6. Rengør motorområdet grundigt for alt snavs.
7. Rengør begge sider af køleren og oliekøleren grundigt med trykluft (Figur 67).

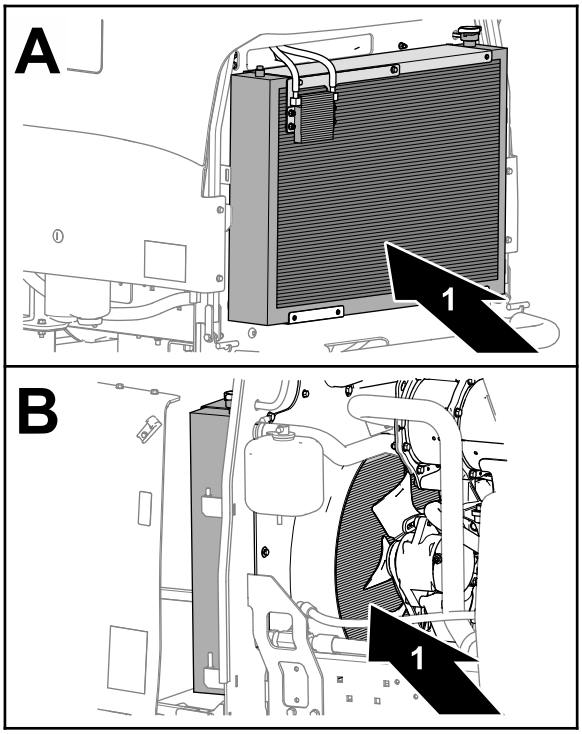

g328487

Figur 67

1. Køler

8. Luk og lås hjelmen.
9. Monter skærmen på drejetapperne, luk skærmen, og fastgør den med låsen og kuglestiften.

Kontrol af kølevæskestanden

Eftersynsinterval: Hver anvendelse eller dagligt

Kølesystemet er fyldt med en 50/50-opløsning af vand og permanent ethylenglycol-frostvæske. Kontroller kølevæskestanden i ekspansionsbeholderen ved begyndelsen af dagen, før motoren startes.

⚠ FORSIGTIG

Hvis motoren har kørt, kan varm kølevæske under tryk slippe ud og forårsage forbrændinger.

- **Tag ikke kølerdækslet af, når motoren kører.**
- **Brug en klud, når kølerdækslet åbnes, og åbn det langsomt, så damp kan slippe ud.**

1. Kontroller kølevæskestanden i ekspansionsbeholderen (Figur 68).

   Væskestanden skal ligge mellem mærkerne på siden af beholderen.

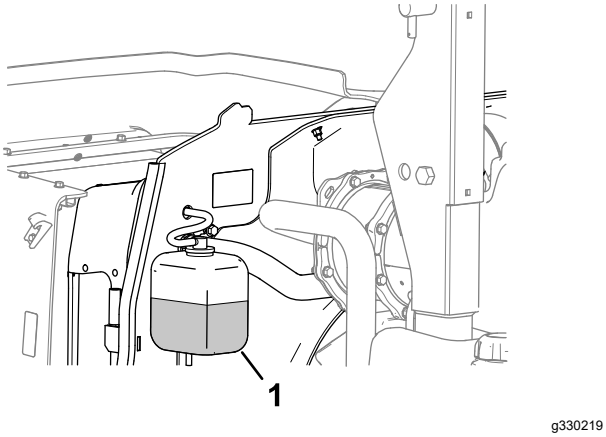

Figur 68

1. Ekspansionsbeholder

2. Hvis kølevæskestanden er lav, skal du fjerne dækslet til ekspansionsbeholderen og fylde systemet op. **Fyld ikke for meget på.**
3. Monter dækslet til ekspansionsbeholderen.

Vedligeholdelse af remme

Serviceeftersyn af generatorremmen

Eftersynsinterval: Efter de første 50 timer

For hver 250 timer

1. Påfør en belastning på 10 kgf på generatorremmen (Figur 69) midt imellem remskiverne.

   Bemærk: Remmen bør afbøje 10 mm.

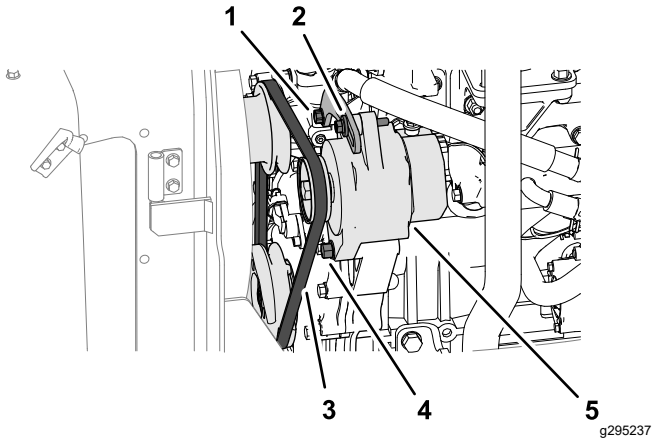

Figur 69

1. Spændingskonsolbolt
2. Generatorens strækbolt
3. Rem
4. Generatorens drejebolt
5. Generator

2. Hvis remspændingen er forkert, skal du gøre følgende:
   - Hvis remmens afbøjning er mindre end 10 mm, skal du løsne generatorens drejebolt og strækbolt (Figur 69) og reducere remspændingen.
   - Hvis remmens afbøjning er større end 10 mm, skal du løsne generatorens drejebolt og strækbolt (Figur 69) og øge remspændingen.

     Bemærk: Løsn om nødvendigt spændingskonsolbolten (Figur 69).
3. Tilspænd boltene (Figur 69).
4. Kontroller remmens afbøjning igen for at sikre korrekt remspænding.

Vedligeholdelse af hydrauliksystem

Hydrauliksystem – Sikkerhed

- Søg straks lægehjælp, hvis der sprøjtes væske ind under huden. Væske sprøjtet ind under huden skal fjernes kirurgisk inden for nogle få timer af en læge.
- Sørg for, at alle slanger og rør til hydraulikvæske er i god stand, og at alle hydrauliske forbindelser og fittings slutter tæt, før der sættes tryk på det hydrauliske system.
- Hold din krop og hænder væk fra splithulslækager eller dyser, der sprøjter højtrykshydraulikvæske ud.
- Brug pap eller papir til at finde eventuelle hydrauliklækager.
- Tag hele trykket af det hydrauliske system, før der udføres arbejde på det.

Kontrol af hydraulikrør og -slanger

Eftersynsinterval: Hver anvendelse eller dagligt

Eftersyn for lækager på hydraulikrør og -slanger, bøjede rør, løse monteringsholdere, slid, løse fittings, nedbrydning på grund af vejrlig eller kemiske påvirkninger. Foretag alle nødvendige udbedringer før drift.

Hydraulikvæskespecifikationer

Beholderen fyldes på fabrikken med hydraulikvæske af høj kvalitet. Kontroller hydraulikvæskestanden, før du starter motoren første gang, og derefter dagligt. Se Kontrol af hydraulikvæskestanden (side 54).

Anbefalet hydraulikvæske: Toro PX Extended Life-hydraulikvæske. Fås i spande med 19 l eller tromler med 208 l.

Bemærk: En maskine, der bruger den anbefalede udskiftningsvæske, kræver færre væske- og filterskift.

Alternative hydraulikvæsker: Hvis Toro PX Extended Life Hydraulic Fluid ikke kan fås, kan du anvende andre konventionelle, mineraloliebaserede hydraulikvæsker, hvis specifikationer overholder alle følgende angivne materialeegenskaber samt industristandarderne. Brug ikke syntetisk væske. Spørg din smøremiddelforhandler til råds for at finde frem til et tilfredsstillende produkt.

Bemærk: Toro påtager sig intet ansvar for skader forårsaget af forkerte erstatningsprodukter. Brug derfor kun produkter fra producenter med et godt omdømme, som står bag deres anbefaling.

Slidhæmmende hydraulikvæske med højt viskositetsindeks/lavt flydepunkt, ISO VG 46

Materialeegenskaber:

Viskositet, ASTM D445	cSt ved 40 °C: 44 til 48
Viskositetsindeks ASTM D2270	140 eller højere
Flydepunkt, ASTM D97	-37 °C til -45 °C
Branchespecifikationer:	Eaton Vickers 694 (I-286-S, M-2950-S/35VQ25 eller M-2952-S)

Bemærk: Mange hydraulikvæsker er næsten farveløse, hvilket kan gøre det svært at få øje på lækager. Der fås et rødt tilsætningsstof til hydraulikvæsken i flasker med 20 ml. En flaske er nok til 15 til 22 l hydraulikvæske. Bestil delnr. 44-2500 fra en autoriseret Toro-forhandler.

Vigtigt: **Toro Premium Synthetic Biodegradable Hydraulic Fluid er den eneste syntetiske bionedbrydelige væske godkendt af Toro. Væsken er kompatibel med elastomerne anvendt i Toro-hydrauliksystemer og egnet til en lang række temperaturforhold. Denne væske er kompatibel med traditionelle mineralolier, men forudsætningen for maksimal bionedbrydelighed og ydeevne er, at hydrauliksystemet tømmes grundigt for traditionel væske. Olien fås i beholdere med 19 l eller tromler med 208 l fra din autoriserede Toro-forhandler.**

Kontrol af hydraulikvæskestanden

Eftersynsinterval: Hver anvendelse eller dagligt

Beholderen fyldes på fabrikken med hydraulikvæske af høj kvalitet. Det er bedst at kontrollere hydraulikvæsken, når den er kold.

1. Parker maskinen på en plan flade, sænk klippeenhederne til jorden, aktiver parkeringsbremsen, sluk motoren, og tag nøglen ud.
2. Kontroller sigtniveauglasset på siden af tanken.

   Bemærk: Hydraulikvæskeniveauet skal flugte med det øvre mærke.
3. Hvis der er behov for yderligere hydraulikvæske, skal opbevaringsrummet fjernes. Se Afmontering af opbevaringsrummet (side 40).

4. Rengør området omkring påfyldningsstudsen og hydrauliktankens dæksel (Figur 70).

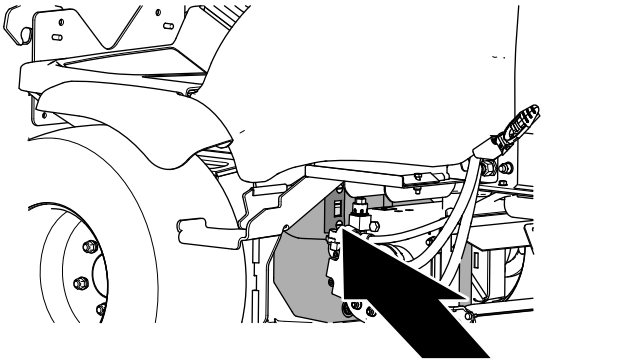

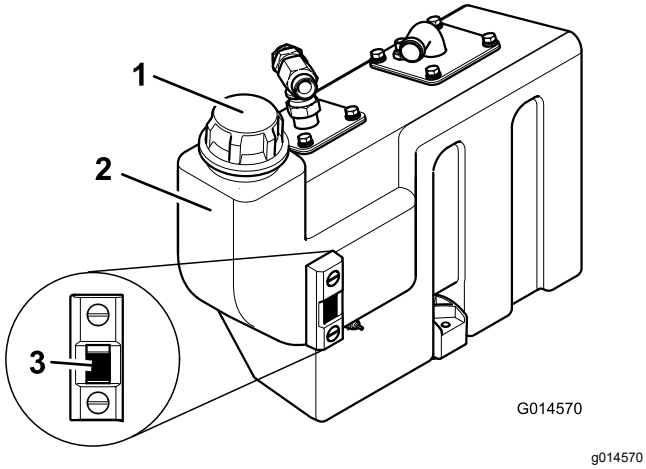

Figur 70

1. Dæksel til hydrauliktanken
2. Væskebeholder
3. Sigtniveauglas

5. Fjern dækslet, og fyld tanken med den angivne hydraulikvæske til det øvre mærke på sigtniveauglasset.

   Vigtigt: **Fyld ikke for meget hydraulikvæske på tanken.**

6. Skru dækslet på tanken.
7. Monter opbevaringsrummet. Se Montering af opbevaringsrummet (side 40).

Udskiftning af hydraulikreturfilteret

Eftersynsinterval: For hver 1000 timer—**Hvis du bruger den anbefalede hydraulikvæske,** skal du udskifte hydraulikfiltrene.

For hver 500 timer—**Hvis du ikke anvender den anbefalede hydraulikvæske, eller hvis du på noget tidspunkt har fyldt beholderen med en alternativ væske,** skal du udskifte hydraulikfiltrene.

1. Parker maskinen på en plan flade, sænk klippeenhederne, sluk motoren, aktiver parkeringsbremsen, og tag nøglen ud.
2. Åbn motorhjelmen.
3. Rengør området omkring filterhovedet på venstre side af maskinen, og anbring en drænbakke under filteret (Figur 71).

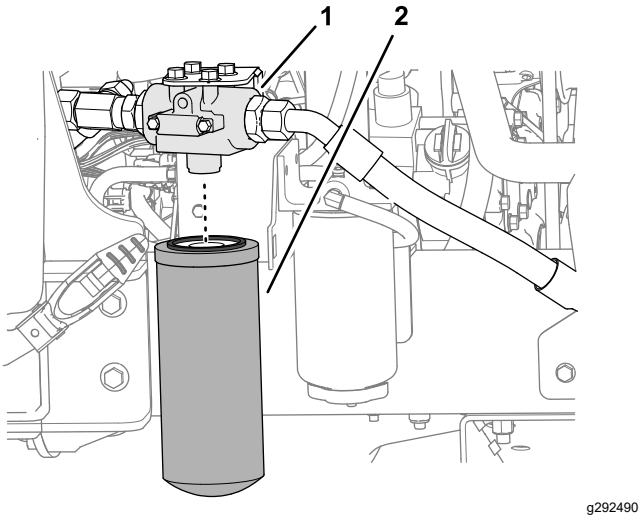

Figur 71

1. Filterhoved
2. Hydraulikvæskens returfilter

4. Fjern returfilteret (Figur 71).
5. Smør pakningen på det nye returfilter med ren hydraulikvæske.
6. Monter filteret på filterhovedet, og tilspænd filteret med hånden, indtil pakningen berører monteringsoverfladen. Drej det derpå endnu ½ omgang (Figur 71).
7. Start motoren, og lad den køre i 2 minutter for at lukke luft ud af systemet.
8. Sluk motoren, tag nøglen ud, og kontroller, om der er lækager.
9. Luk og lås hjelmen.

Udskiftning af hydraulikvæsken

Eftersynsinterval: For hver 1000 timer—**Hvis du anvender den anbefalede hydraulikvæske,** skal du udskifte hydraulikvæsken.

For hver 500 timer—**Hvis du ikke anvender den anbefalede hydraulikvæske, eller hvis du på noget tidspunkt har fyldt beholderen med en alternativ væske,** skal du udskifte hydraulikvæsken.

Hvis væsken bliver forurenet, skal du kontakte en autoriseret Toro-forhandler for at gennemskylle systemet. Forurenet væske ser mælkeagtigt eller sort ud sammenlignet med ren væske.

Aftapning af hydraulikvæsken

1. Parker maskinen på en plan flade, sænk klippeenhederne, sluk motoren, aktiver parkeringsbremsen, og tag nøglen ud.
2. Fjern opbevaringsrummet. Se Afmontering af opbevaringsrummet (side 40).
3. Placer en drænbakke under hydrauliktanken, fjern tankens aftapningsprop, og dræn hydraulikvæsken helt (Figur 72).

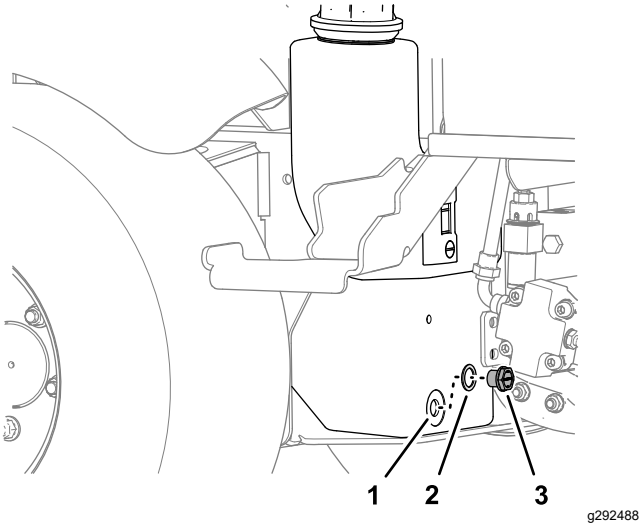

Figur 72

1. Hydrauliktank
2. Pakning
3. Aftapningsprop

4. Monter en ny pakning på aftapningsproppen.

Rengøring af filtrene

1. Fjern olietankens sugeflange for at få adgang til sugefilteret (Figur 73).

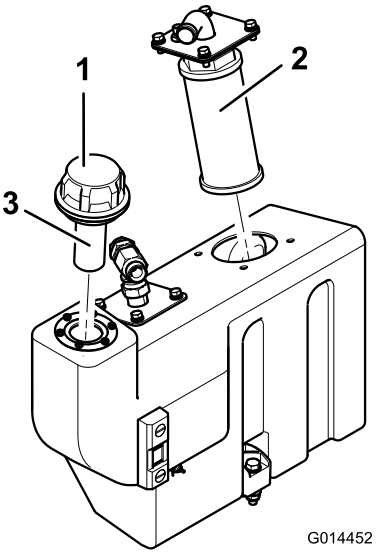

Figur 73

1. Olietankens påfyldningsdæksel
2. Sugefilter
3. Påfyldningsfilter

2. Skru filteret af, og fjern det. Rengør det med paraffin eller benzin før montering (Figur 73).

Hydraulikvæskekapacitet

32 l. Se Hydraulikvæskespecifikationer (side 54)

Opfyldning af hydrauliktanken med væske

1. Fyld hydrauliktanken med den foreskrevne hydraulikvæske. Se Hydraulikvæske-specifikationer (side 54) og Kontrol af hydraulikvæskestanden (side 54).

   Vigtigt: **Anvend kun de foreskrevne hydraulikvæsker. Andre hydraulikvæsker kan beskadige systemet.**

2. Lad maskinen køre, og kør alle hydrauliksystemer, indtil hydraulikvæsken er varm.
3. Kontroller væskestanden, og fyld op efter behov til det øvre mærke på sigtniveauglasset.
4. Monter opbevaringsrummet. Se Montering af opbevaringsrummet (side 40).

Klippeenheder

Sikkerhed for skæreknive

En slidt eller beskadiget skærekniv kan gå itu, og et stykke kan blive kastet mod dig eller omkringstående, hvilket kan medføre alvorlig personskade eller død.

- Efterse jævnligt skæreknivene for uønsket slid og skader.
- Vær forsigtig, når du efterser knivene. Brug handsker, og vær forsigtig, når du udfører service på dem. Udskift kun skæreknivene: Du må aldrig rette dem ud eller svejse dem.
- På maskiner med flere klippeenheder skal du være forsigtig, når du drejer en klippeenhed – det kan få skæreknivene i de andre klippeenheder til at rotere.

Udskiftning af skæreknivene

Eftersynsinterval: Årlig—Udskift skæreknivene.

For at opretholde balancen bør skæreknivene kun udskiftes som modstillede par eller en hel rotor ad gangen. Udskift desuden bøsningen, bolten og låsemøtrikken, når du udskifter en skærekniv. Der findes to servicesæt til skæreknivsudskiftning. Se *Reservedelskataloget*.

1. Hæv klippeenhederne, og fastgør dem med transportlåsene.
2. Aktiver parkeringsbremsen, sluk for motoren, og tag nøglen ud.
3. Hvis du skal udskifte skæreknive på den midterste klippeenhed, skal du fjerne hele klippeenheden, medmindre du har adgang til en løbekran.
4. Drej rotoren langsomt med hånden, så hver plejlrække er i den ønskede position, og du nemt kan tilgå dem.
5. Brug rotorens låseværktøj (medfølger i sættet til skæreknivsslibning) for at låse rotoren.
6. Fjern eventuelt snavs fra bolthovedet og møtrikken, og rengør det fremspringende gevind med en stålbørste.
7. Marker bolthovedets placering, så du kan udskifte boltene fra samme side.
8. Hold om skærekniven med en klud eller en tyk handske, og fjern møtrikken, bolten, bøsningen og skærekniven (Figur 74).

   Bemærk: Hvis det er nødvendigt, kan gevindet påføres olie for at gøre møtrikken nemmere at fjerne.

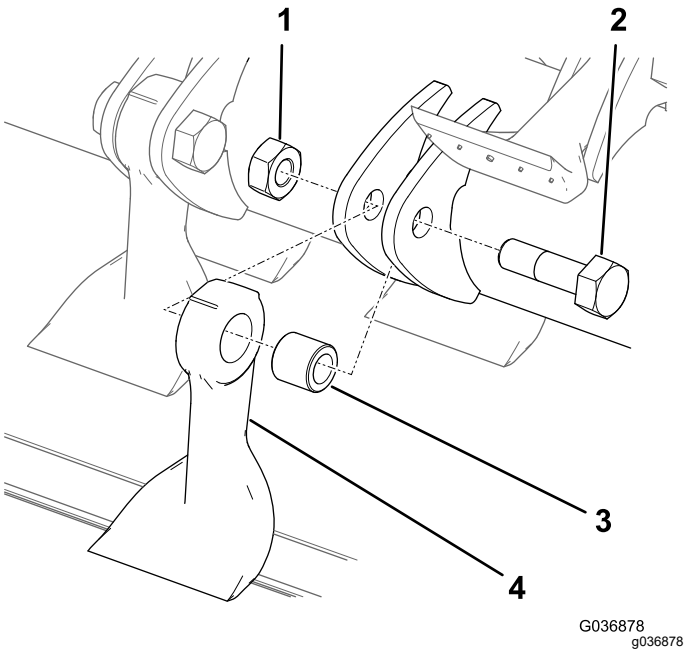

Figur 74

1. Møtrik
2. Bolt
3. Bøsning
4. Skærekniv

9. Kasser skærekniven, bøsningen, møtrikken og bolten.
10. Monter en ny skærekniv og bøsning med en ny møtrik og skæreknivsbolt (Figur 74).

    Bemærk: Vær opmærksom på bolthovedets positionsmarkeringer, og kontroller, at du placerer bolten i samme retning.
11. Tilspænd fastgørelsesanordningerne med et moment på 45 N·m.

Kontrol af skæreknivsbol-tene

Eftersynsinterval: For hver 50 timer

Sørg for, at alle skæreknivsbolte er spændt med et moment på 45 N·m.

Eftersyn af skæreknivene

Eftersynsinterval: For hver 50 timer—Efterse skæreknivene for skader og overdrevent slid.

For hver 50 timer—Sørg for, at hver skæreknivsbolt er spændt til 45 N·m.

Vigtigt: **Skæreknive skal altid udskiftes samtidigt med den modsatte skærekniv/parvist for at opretholde balancen.**

1. Parker maskinen på en plan overflade.

2. Løft klippeenheden, og understøt den med transportlåsene.
3. Sluk for motoren, aktiver parkeringsbremsen, og tag nøglen ud.
4. Efterse hver skærekniv for skader og vær især opmærksom på fastgørelsesanordningerne, skærekanten og monteringshullet (Figur 75). Udskift alle beskadigede skæreknive og fastgørelsesanordninger.

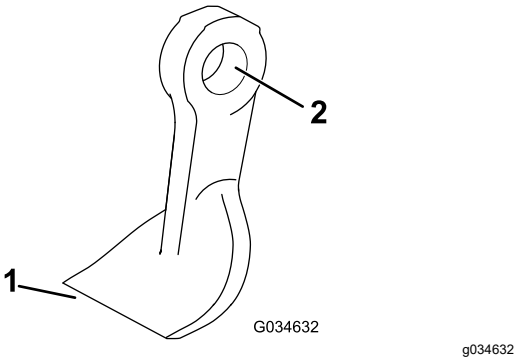

Figur 75

1. Skærekant
2. Monteringshul

5. Efterse hver skærekniv for overdrevent slid vha. slidlinjen (Figur 76). Når en skærekniv er slidt ned til slidlinjen, skal skærekniven udskiftes.

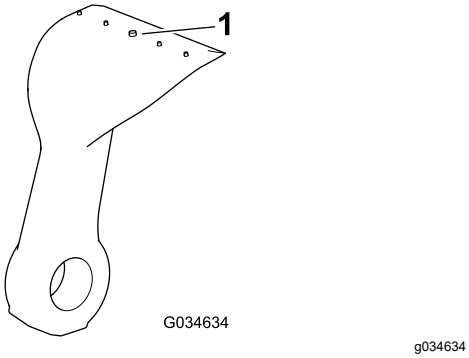

Figur 76

1. Slidlinje

6. Sørg for, at hver skæreknivsbolt er spændt til 45 N·m.
7. Tag fat i hver skærekniv og sørg for, at der højst er i alt 3 mm fri bevægelse i hver retning fra rotoren. Hvis der er mere end i alt 3 mm fri bevægelse, skal skærekniven udskiftes.
8. Kontroller vægtforskellen mellem hvert par modsatte skæreknive.

   Bemærk: Hvert par modsatte skæreknive bør ikke have en vægtforskel på mere end 10 gram.

⚠ FARE

En slidt eller beskadiget skærekniv kan gå itu, og et stykke af den kan blive kastet mod dig eller omkringstående, hvilket kan forårsage alvorlige eller livsfarlige kvæstelser.

- **Efterse jævnligt skæreknivene for slid og skader.**
- **Udskift en slidt eller beskadiget skærekniv.**

Kontrol af bageste afskærmning

Eftersynsinterval: Hver anvendelse eller dagligt

Efterse den bageste afskærmning for slid eller skader (Figur 77). Udskift den bageste afskærmning hvis den er beskadiget for at forhindre, at der udkastes genstande i operatørens område.

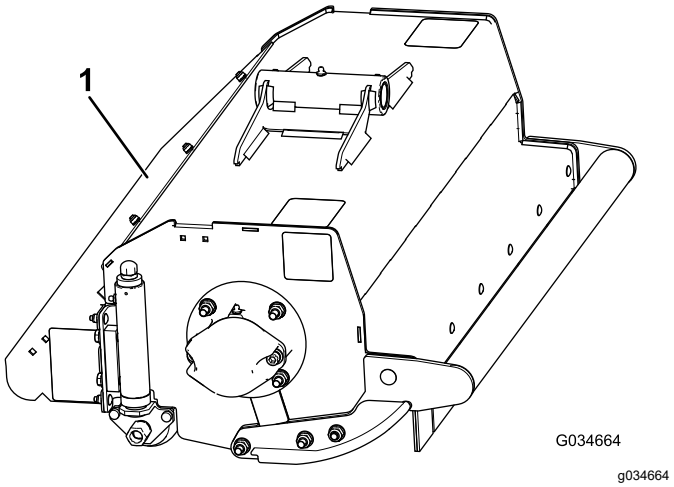

Figur 77

1. Bageste afskærmning

Rensning af en tilstoppet rotor

⚠ ADVARSEL

Resttryk i hydrauliksystemet kan forårsage personskade, hvis plejlrotoren/-erne pludselig bevæger sig, når blokeringen fjernes.

- **Forsøg aldrig at dreje eller fjerne en blokering fra plejlrotorerne manuelt.**
- **Bær altid beskyttelseshandsker, og brug en træstolpe.**
- **Sørg for, at træstolpen passer ind i plejlrotoren, og at den er tilpas lang til at give tilstrækkelig vægtstangsvirkning til at fjerne blokeringen.**

1. Indstil klippeenhedens drevkontakt til positionen OFF (fra).
2. Parker maskinen på en plan overflade, slip pedalerne til fremadgående eller baglæns kørsel, sæt gashåndtaget i positionen for langsom motorhastighed, og aktiver parkeringsbremsen.
3. Sænk klippeenhederne til jorden, eller lås dem forsvarligt i den dertil bestemte transportposition.
4. Sluk for motoren, tag nøglen ud, og vent, til plejlrotorerne ikke længere bevæger sig.
5. Brug en træstolpe til at fjerne blokeringen.

   Vigtigt: **Plejlrotoren vil muligvis dreje, når du frigør blokeringen.**

   Vigtigt: **Understøt træstoplen i klippeenheden, så du undgår at bruge for stor kraft, når du fjerner blokeringen.**
6. Fjern træstolpen fra klippeenheden, inden du starter motoren.
7. Reparer eller juster klippeenheden om nødvendigt.

Kontrol af forafskærmningerne

Eftersynsinterval: Hver anvendelse eller dagligt

Efterse jævnligt forafskærmningerne for slid og skader (Figur 78). Hvis forafskærmningerne er beskadigede, skal du udskifte dem for at forhindre, at der udkastes genstande i din retning.

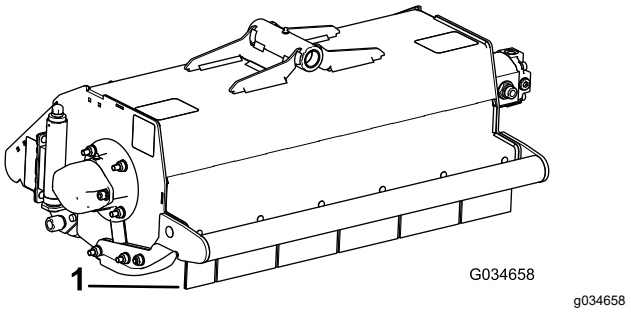

Figur 78

1. Forafskærmning

Kontrol af klippeenhedens drejetap

Eftersynsinterval: Hver anvendelse eller dagligt

For hver 50 timer

1. Hæv og understøt klippeenheden.
2. Tag fat i hver klippeenhed, og kontroller, om der er overdrevet slør fra side til side eller op og ned.

Kontrol af rotoren

Eftersynsinterval: Hver anvendelse eller dagligt—Kontroller rotoren for usædvanlig vibration.

For hver 50 timer—Kontroller for overdrevent slør i rotorens lejer.

For at kontrollere rotoren for usædvanlig vibration skal du efter tur køre hver enkelt klippeenhed ved fuld motorhastighed.

Bemærk: Hvis du konstaterer usædvanlig vibration, skal rotoren eller skæreknivene efterses for skader eller overdreven slitage. Alle skæreknive skal være slidt på ensartet vis, da deres vægt påvirker rotorens balance.

Bemærk: Kontakt en autoriseret Toro-forhandler, hvis du ikke kan løse vibrationsproblemet.

1. Hæv og understøt klippeenheden.
2. Grib fat i hver ende af rotoren, og efterse for overdrevet endeslør.

   Bemærk: Hvis du konstaterer, at rotoren har overdrevet endeslør, skal du kontakte en autoriseret Toro-forhandler.

   Bemærk: Hvis rotoren skal udskiftes eller balanceres, skal du kontakte en autoriseret Toro-forhandler.

Kontrol af bagrullelejets justering

Eftersynsinterval: For hver 50 timer

Vigtigt: **Oprethold en god justering for klippeenhedens rullelejer, så du sikrer maksimal levetid. Overdrevet endeslør i rullerne forårsager for tidlig beskadigelse af lejerne.**

1. Tag fat i rullen, og flyt den fra side til side samt op og ned.
2. Hvis der er for stor bevægelse, skal du forsigtigt stramme møtrikkerne i hver ende af rullen med en skruenøgle og kun lige nok til at fjerne endesløret (Figur 79).

   Bemærk: Rullen skal stadig kunne dreje frit efter justering. For kraftig stramning af møtrikkerne kan føre til for tidlig beskadigelse af lejet.

   Bemærk: Juster møtrikkerne lige meget i begge ender af rullen.

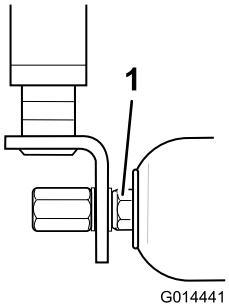

g014441

Figur 79

1. Møtrik

Kontrol af kabelspændingen på bagrulleskraberen

Eftersynsinterval: For hver 50 timer

Sørg for, at skraberkablerne er korrekt spændt for at sikre maksimal levetid.

1. Stram forsigtigt skraberkablets monteringsmøtrikker for at fjerne eventuelt slæk i skraberkablerne.
2. Stram møtrikkerne fulde 4 omgange for at spænde kablet korrekt (Figur 80).

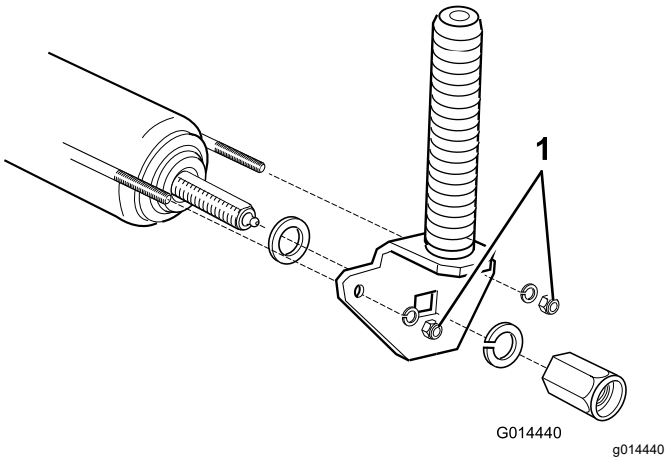

g014440

Figur 80

1. Monteringsmøtrikker til skraberkabel

Bemærk: Stram ikke skraberkablerne for meget.

Chassis

Eftersyn af sikkerhedsselen

Eftersynsinterval: Hver anvendelse eller dagligt

1. Efterse sikkerhedsselen for slitage, snit og andre skader. Udskift sikkerhedsselen/-erne, hvis en komponent ikke fungerer korrekt.
2. Rengør sikkerhedsselen efter behov.

Kontrol af fastgørelsesanordningerne

Eftersynsinterval: Hver anvendelse eller dagligt

Kontroller maskinen for løse og manglende fastgørelsesanordninger.

Bemærk: Tilspænd løse fastgørelsesanordninger. Udskift manglende fastgørelsesanordninger.

Udvidet vedligeholdelse

Eftersynsinterval: For hver 250 timer—Undersøg kølesystemslangerne.

Hvert 2. år—Udskyl og skift kølevæsken.

Hvert 2. år—Udskift alle bevægelige slanger.

Hvert 2. år—Udskift transmissionskablet.

Rengøring

Vask af maskinen

Brug kun vand eller vand med en mild sæbeopløsning til at vaske maskinen efter behov. Du kan bruge en klud, når du vasker maskinen.

Vigtigt: **Brug ikke brakvand eller genanvendt vand til at rengøre maskinen.**

Vigtigt: **Brug ikke trykvaskeudstyr til at vaske maskinen. Trykvaskeudstyr kan beskadige det elektriske system, løsne vigtige mærkater eller bortvaske nødvendigt smørefedt fra friktionssteder. Undgå overdreven brug af vand i nærheden af kontrolpanelet, motoren og batteriet.**

Vigtigt: **Undlad at vaske maskinen, mens motoren kører. Det kan medføre intern motorskade at vaske maskinen med motoren kørende.**

Opbevaring

Sikkerhed i forbindelse med opbevaring

- Sluk for motoren, tag nøglen ud, og vent, til al bevægelse er ophørt, før du forlader førersædet. Lad maskinen køle af, inden du justerer, efterser, rengør eller stiller den til opbevaring.
- Opbevar ikke maskinen eller brændstofbeholdere, hvor der er åben ild, gnister eller vågeblus som f.eks. på en vandvarmer eller andre apparater.

Klargørelse af traktionsenheden

1. Parker maskinen på en plan flade, sænk klippeenhederne til jorden, aktiver parkeringsbremsen, sluk motoren, og fjern nøglen.
2. Rengør traktionsenheden, klippeenhederne og motoren grundigt.
3. Kontroller dæktrykket. Se Kontrol af dæktrykket (side 50).
4. Kontroller, at der ikke er løse dele, som skal være fastspændte, og efterspænd dem om nødvendigt.
5. Smør alle fittings og drejepunkter med fedt eller olie. Tør overskydende smøremiddel af.
6. Slib let med sandpapir, og benyt pletreparationslak på lakerede områder, som er blevet ridsede, har været udsat for stenslag eller har rustpletter. Reparer eventuelle buler i metalkarrosseriet.

Klargøring af motoren

1. Aftap olien fra motoren, og monter bundproppen.
2. Fjern og bortskaf oliefilteret. Sæt et nyt oliefilter i.
3. Fyld den angivne motorolie på motoren.
4. Start motoren, og lad den køre i tomgang i ca. 2 minutter.
5. Sluk for motoren, og tag nøglen ud.
6. Skyl brændstoftanken med frisk, rent brændstof.
7. Fastgør alle brændstofsystemets fittinger.
8. Rengør og efterse luftfilterenheden grundigt.
9. Forsegl luftfilterindtaget og udstødningsåbningen med vejrbestandig tape.
10. Kontroller frostvæskebeskyttelsen, og påfyld en 50/50-opløsning af vand og ethylenglycol-frostvæske som nødvendigt til den forventede minimumstemperatur i dit område.

Klargøring af det elektriske system

1. Efterse batteriet og kablerne på følgende måde. Se Elektrisk system – Sikkerhed (side 48).
2. Fjern batteriklemmerne fra batteripolerne.
3. Rengør batteriet, klemmerne og polerne med en stålbørste og en opløsning med tvekulsurt natron.
4. For at forebygge korrosion skal batteriets poler og kabelforbindelserne smøres med Grafo 112X-fedt (Toro delnr. 505-47) eller vaseline.
5. Oplad langsomt batteriet hver 60. dag i 24 timer for at forhindre blysulfatering af batteriet.

Fejlfinding

Problem	Mulig årsag	Afhjælpning
Der er områder med uklippet græs ved overlapningen mellem klippeenhederne.	1. Du drejer for skarpt. 2. Maskinen glider sidelæns, når den køres sidelæns på en skråning. 3. Én ende af klippeenheden er ikke i kontakt med jorden på grund af dårligt førte slanger eller forkert placerede hydrauliske adaptere. 4. Én ende af klippeenheden er ikke i kontakt med jorden, da en drejetap er løbet fast. 5. Én ende af klippeenheden er ikke i kontakt med jorden, fordi der er ophobet græs under klippeenheden.	1. Gør venderadiussen større. 2. Slå græsset opad/nedad skråningen. 3. Korriger slangeføringen eller de hydrauliske adapteres placering. 4. Frigør og smør drejepunkterne. 5. Fjern det ophobede græs.
Der er kantlinjer i klipningen på tværs af kørselsretningen over fuld bredde.	1. Den fremadgående hastighed er for høj. 2. Rotorhastigheden er for langsom. 3. Klippehøjden er for lav.	1. Reducer fremadgående hastighed. 2. Øg motorhastigheden. 3. Hæv klippehøjden.
Der er kantlinjer i det klippede græs på tværs af kørselsretningen over én klippeenheds klippebredde.	1. En rotor kører langsomt.	1. Kontroller rotorhastigheden – rådfør dig med en autoriseret forhandler.
Der er et hak i højden på klippet græs på det sted, hvor klippeenhederne overlapper.	1. Klippehøjdeindstillingen er inkonsekvent på en klippeenhed. 2. Positionshåndtaget til hæv/sænk er ikke i flydeposition. 3. Én ende af klippeenheden er ikke i kontakt med jorden på grund af dårligt førte slanger eller forkert placerede hydrauliske adaptere. 4. Én ende af klippeenheden er ikke i kontakt med jorden på grund af fastløbne drejetapper. 5. Én ende af klippeenheden er ikke i kontakt med jorden, fordi der er ophobet græs under klippeenheden	1. Kontroller og juster klippehøjdeindstil-lingen. 2. Indstil positionshåndtaget til flydeposition. 3. Korriger slangeføringen og de hydrauliske adapteres placering. 4. Frigør og smør drejepunkterne. 5. Fjern ophobningen af græs.
Nogle græsstrå bliver ikke klippet eller bliver ikke klippet ordentligt.	1. En skærekniv sidder fast. 2. En skærekniv er beskadiget. 3. Klippehøjden er for høj. 4. Skæreknivenes skær er afrundede.	1. Frigør skærekniven. 2. Udskift skærekniven. 3. Sænk klippehøjden. 4. Udskift eller slib skæreknivene.
Der er linjer med græs, der ikke er klippet eller er dårligt klippet i kørselsretningen.	1. Skæreknivene er i kontakt med jorden. 2. Klippeenheden har en nedadvendt vinkel. 3. Klippeenhederne hopper. 4. Der er slidte rotorlejer/lejehustapper. 5. Der er løse komponenter i klippeenheden.	1. Hæv klippehøjden. 2. Juster klippeenheden for at anbringe den parallelt med jorden. 3. Reducer den fremadgående hastighed, og reducer vægtoverførslen. 4. Udskift alle slidte dele. 5. Kontroller og stram komponenterne efter behov.
Plænen skalperes.	1. Det bakkede terræn passer ikke til klippehøjdeindstillingen. 2. Klippehøjden er for lav.	1. Hæv klippehøjden. 2. Hæv klippehøjden.

Problem	Mulig årsag	Afhjælpning
Der er for stort slid på skærekniven.	1. Skæreknivene er i tung kontakt med jorden. 2. Skæreknivenes skær er afrundede. 3. Der er meget slibende jordforhold.	1. Hæv klippehøjden. 2. Slib eller udskift skæreknivene. 3. Hæv klippehøjden.
Motoren starter ikke med tændingsnøglen.	1. Sikkerhedskontakten for transmission til neutral er ikke strømførende. 2. Parkeringsbremsens sikkerhedskontakt er ikke strømførende. 3. Sikkerhedskontakten til klippeenhedens drev er ikke strømførende. 4. Der er en defekt elektrisk forbindelse.	1. Fjern foden fra frem/bak-pedalerne, eller kontroller indstillingen af sikkerhedskontakten for transmission til neutral. 2. Flyt parkeringsbremsekontakten til positionen On (Til). 3. Drej klippeenhedens kontakt hen til positionen Off (fra). 4. Find og ret fejlen i det elektriske system.
Batteriet er fladt.	1. En polforbindelse er løs eller rusten. 2. Generatorremmen sidder løst eller er slidt. 3. Batteriet er afladet. 4. Der er en elektrisk kortslutning.	1. Rengør og stram polforbindelserne. Oplad batteriet. 2. Juster spændingen, eller udskift remmen. Se motorbetjeningsvejledningen. 3. Oplad eller udskift batteriet. 4. Find kortslutningen, og afhjælp problemet.
Hydraulikvæsken overopheder.	1. Der er en tilstoppet skærm. 2. Væskekølerribbene er snavsede/tilstoppede. 3. Motorkøleren er beskidt/tilstoppet. 4. Aflastningsventilindstillingen er lav. 5. Væskestanden er lav. 6. Bremserne er aktiveret. 7. Rotorerne er overbelastede eller sidder fast. 8. Der er en defekt ventilator eller ventilatordrev.	1. Rengør skærmen. 2. Rengør ribberne. 3. Rengør køleren. 4. Få aflastningsventilens tryk kontrolleret. Spørg en autoriseret forhandler. 5. Fyld beholderen op til det korrekte niveau. 6. Deaktiver bremserne. 7. Frigør rotorerne. 8. Kontroller ventilatorfunktionen, og vedligehold den efter behov.
Bremsesystemet fungerer ikke korrekt.	1. Der en fejl i samlingen af hjulets motorbremse. 2. Bremseskiverne er slidte.	1. Spørg en autoriseret forhandler. 2. Udskift bremseskiverne. Spørg en autoriseret forhandler.
Der er mangelfuld styringsfunktion.	1. Styreventilen er defekt. 2. Der er en defekt hydraulisk cylinder. 3. En styreslange er beskadiget.	1. Efterse eller udskift styreventilen. 2. Efterse eller udskift den hydrauliske cylinder. 3. Udskift slangen.
Der er ingen maskinbevægelse, frem eller tilbage.	1. Parkeringsbremsen er aktiveret. 2. Væskestanden er lav. 3. Beholderen indeholder den forkerte type væske. 4. Drevpedalens forbindelsesled er beskadiget. 5. Transmissionspumpen er beskadiget. 6. Transmissionsomløbsventilen er åben. 7. Der er en ødelagt drivkobling.	1. Deaktiver parkeringsbremsen. 2. Fyld beholderen op til det korrekte niveau. 3. Tøm beholderen, og påfyld den korrekte type væske. 4. Kontroller forbindelsesledet, og udskift alle beskadigede eller slidte dele. 5. Få en autoriseret forhandler til at efterse transmissionspumpen. 6. Luk omløbsventilen. 7. Udskift drivkoblingen.

Problem	Mulig årsag	Afhjælpning
Maskinen kryber fremad eller baglæns i neutral.	1. Transmissionens neutrale justering er forkert indstillet.	1. Juster indstillingen for transmissionens neutrale forbindelsesled.
Der er megen støj i hydrauliksystemet.	1. En pumpe er defekt. 2. En motor er defekt. 3. Der siver luft ind i systemet. 4. Et sugefilter er blokeret eller beskadiget. 5. For høj væskeviskositet på grund af kolde forhold. 6. Aflastningsventilindstillingen er lav. 7. Hydraulikvæskestanden er lav.	1. Find den støjende pumpe, og efterse eller udskift den. 2. Find den støjende motor, og efterse eller udskift den. 3. Stram eller udskift hydraulikfittingerne, særligt i sugelinjerne. 4. Rengør og isæt sugefilteret igen, eller udskift det efter behov. 5. Lad systemet varme op. 6. Få aflastningsventilens tryk kontrolleret. Spørg en autoriseret forhandler. 7. Fyld hydraulikvæskebeholderen op til det korrekte niveau.
Maskinen mister kraft efter en indledende periode med tilfredsstillende drift.	1. En pumpe eller motor er slidt. 2. Hydraulikvæskestanden er lav. 3. Væsken i hydrauliksystemet har den forkerte viskositet. 4. Væskefilterelementet er tilstoppet. 5. Aflastningsventilen er defekt. 6. Systemet overophedes. 7. Der er lækager på sugeslangen.	1. Udskift dele efter behov. 2. Fyld hydraulikvæsketanken op til det korrekte niveau. 3. Skift væsken i hydrauliktanken ud med væske med den korrekte viskositet. Se afsnittet Specifikationer. 4. Udskift filterelementet. 5. Få aflastningsventilen rengjort og trykket kontrolleret. Spørg en autoriseret forhandler. 6. Kontroller afstanden mellem knivcylinderen og bundkniven. Reducer arbejdstempoet (øg klippehøjden, eller reducer den fremadgående hastighed). 7. Kontroller og stram fittingerne. Udskift om nødvendigt slangen.
Rotorerne vibrerer for meget.	1. Skæreknivene er løse, slidte, mangler eller er beskadigede. Skæreknive, der er placeret over for hinanden, skal have samme vægt. 2. Rotorlejerne er slidte.	1. Slib eller udskift skæreknivene. 2. Udskift lejerne efter behov.
Én rotor drejer langsomt.	1. Et rotorleje er løbet fast. 2. Der er monteret en motor med forkert rotation. 3. Motorens indbyggede sikkerhedsventiler sidder fast i åben position. 4. Motoren er slidt.	1. Udskift lejerne efter behov. 2. Kontroller motoren, og udskift den om nødvendigt. 3. Få sikkerhedsventilerne rengjort og kontrolleret. 4. Udskift motoren.
En klippeenhed kan ikke løftes, når den ikke er i brug.	1. Der er en fejl i løftecylinderforseglingen. 2. Aflastningsventilen sidder fast i åben position eller er indstillet forkert. 3. Der er en defekt reguleringsventil. 4. Der er mekanisk blokering.	1. Udskift forseglingerne. 2. Få aflastningsventilens tryk kontrolleret. Spørg en autoriseret forhandler. 3. Efterse reguleringsventilen. 4. Fjern blokeringen.

Problem	Mulig årsag	Afhjælpning
Klippeenhederne følger ikke underlagets konturer.	1. Slangeføringen eller de hydrauliske fittingers placering er forkert.	1. Flyt klippeenhederne gennem bevægelsens yderpunkter, og læg mærke til eventuel stramhed i slangerne. Før slangerne korrekt, og vend fittingerne efter behov.
	2. Drejepunkterne er for stramme.	2. Løsn og smør drejepunkterne efter behov.
	3. Klippeenheden betjenes i positionen "Hold".	3. Flyt kontakten for positionskontrol til positionen ”ned/ flyd”.
	4. Vægtoverførslen er indstillet for højt.	4. Reducer vægtoverførslen.
Klippeenhederne starter ikke, når de sænkes til driftspositionen.	1. Sædesensorkontakten er defekt.	1. Kontroller kontaktens mekaniske og elektriske funktion.
	2. Hydraulikvæskestanden er lav.	2. Fyld hydraulikvæskebeholderen op til det korrekte niveau.
	3. En drivaksel er overskåret.	3. Kontroller motor- og rotordrivakslerne, og udskift dem om nødvendigt.
	4. Aflastningsventilen sidder fast i åben position eller er indstillet forkert.	4. Få aflastningsventilens tryk kontrolleret. Spørg din autoriserede forhandler.
	5. En klippeenhed sidder fast.	5. Fjern forhindringer efter behov.
	6. En klippeenheds reguleringsventil befinder sig i positionen OFF (fra) på grund af en defekt reguleringsventil.	6. Efterse reguleringsventilen.
	7. En klippeenheds reguleringsventil befinder sig i positionen OFF (fra) på grund af en elektrisk fejl.	7. Få det elektriske system kontrolleret for elektriske fejl.
	8. Kontakten til løftearms nærhed er indstillet forkert.	8. Kontroller og juster nærhedskontakten.
Rotoren drejer i den forkerte retning.	1. Slangerne er forkert forbundet.	1. Kontroller hydraulikkredsløbet, og forbind slangerne korrekt.

EEA/UK-erklæring om beskyttelse af privatlivets fred

Toros brug af dine personlige oplysninger

The Toro Company ("Toro") respekterer dit privatliv. Når du køber vores produkter, indsamler vi visse oplysninger om dig, enten direkte fra dig eller igennem din lokale Toro-virksomhed eller -forhandler. Toro bruger disse oplysninger til at opfylde kontraktmæssige forpligtelser – såsom til at registrere din garanti, behandle dit garantikrav eller kontakte dig i tilfælde af en produkttilbagekaldelse – og til lovlige forretningsformål – såsom til at måle kundetilfredshed, forbedre vores produkter eller give dig produktoplysninger, som kan være interessante for dig. Toro kan dele dine oplysninger med vores datterselskaber, søsterselskaber, forhandlere eller andre forretningspartnere i forbindelse med disse aktiviteter. Vi kan også videregive personlige oplysninger, når loven kræver det eller i forbindelse med salg, køb eller fusion af virksomheder. Vi sælger aldrig dine personlige oplysninger til andre virksomheder med henblik på markedsføring.

Opbevaring af dine personlige oplysninger

Toro opbevarer dine personlige oplysninger så længe, det er relevant for ovenstående formål og i overensstemmelse med lovmæssige krav. Yderligere oplysninger om gældende opbevaringsperioder fås ved at kontakte legal@toro.com.

Toros forpligtelse i forbindelse med sikkerhed

Dine personlige oplysninger kan blive behandlet i USA eller et andet land, der har en mindre restriktiv databeskyttelseslovgivning end i dit bopælsland. Når vi sender dine oplysninger ud af dit bopælsland, træffer vi lovmæssigt påkrævede foranstaltninger for at sikre, at passende sikkerhedsforanstaltninger er på plads, så dine oplysninger beskyttes og behandles sikkert.

Adgang og rettelser

Du kan have ret til at rette eller gennemgå dine personlige oplysninger eller gøre indsigelse mod eller begrænse behandlingen af dine data. For at gøre det skal du kontakte os pr. e-mail på legal@toro.com. Hvis du har spørgsmål til den måde, Toro har håndteret dine oplysninger på, opfordrer vi dig til at rette dem direkte til os. Bemærk, at personer bosiddende i Europa har ret til klage til deres datatilsynsmyndighed.

Toros garanti

Begrænset garanti på to år eller 1.500 timer

Fejl og produkter, der er dækket

The Toro Company og dets søsterselskab, Toro Warranty Company, garanterer i fællesskab i henhold til en aftale mellem dem, at dit Toro-produkt ("produktet") er frit for materialefejl og fejl i den håndværksmæssige udførelse i 2 år eller 1.500 driftstimer*, hvad end der måtte indtræde først. Denne garanti gælder for alle produkter med undtagelse af dybdeluftere (se de separate garantierklæringer for disse produkter). Hvis der forekommer en fejl, som er dækket af garantien, vil vi reparere produktet uden omkostninger for dig. Dette inkluderer fejldiagnose, arbejdsløn, reservedele og transport. Denne garanti træder i kraft på den dato, produktet leveres til den person, som oprindeligt køber det i detailleddet.
* Produkt udstyret med timetæller.

Sådan får du udført service, der er dækket af garantien

Det påhviler dig at underrette produktforhandleren eller den autoriserede produktforhandler, som du har købt produktet hos, så snart du tror, der er opstået en fejl, som er dækket af garantien. Hvis du har brug for hjælp til at finde frem til en produktforhandler eller en autoriseret forhandler, eller hvis du har spørgsmål vedrørende dine rettigheder eller ansvar i henhold til garantien, kan du kontakte os her:

Toro Commercial Products Service Department
Toro Warranty Company
8111 Lyndale Avenue South
Bloomington, MN 55420-1196, USA

+1–952–888–8801 eller +1–800–952–2740
E-mail: commercial.warranty@toro.com

Ejerens ansvar

Du er som ejer af produktet ansvarlig for at udføre den vedligeholdelse og de justeringer, som er nødvendige i henhold til din *betjeningsvejledning*. Reparationer af produktfejl, der skyldes manglende udførelse af nødvendig vedligeholdelse og justeringer, dækkes ikke af denne garanti.

Genstande og fejl, der ikke er dækket

Det er ikke alle produktfejl eller funktionsfejl, der måtte opstå i garantiperioden, som udgør materialefejl eller fejl i den håndværksmæssige udførelse. Denne garanti dækker ikke følgende:

- Produktfejl, som er en følge af brug af ikke-originale Toro-reservedele eller af installation og brug af ekstra eller modificeret eller ikke-originalt Toro-tilbehør og -produkter.
- Produktfejl, som er en følge af manglende udførelse af anbefalet vedligeholdelse og/eller justeringer.
- Produktfejl, der stammer fra brug af produktet på ødelæggende, uagtsom eller hensynsløs vis.
- Reservedele, der bruges op, og som ikke er defekte. Eksempler på reservedele, som forbruges eller opbruges under normal betjening af produktet, omfatter, men er ikke begrænset til, bremseklodser og -belægninger, koblingsbelægninger, skæreknive, knivcylindre, ruller og lejer (forseglede eller smørbare), bundknive, tændrør, styrehjul og lejer, dæk, filtre, remme samt visse sprøjtekomponenter, f.eks. membraner, dyser, flowmålere og kontraventiler.
- Fejl, der forårsages af eksterne forhold, herunder, men ikke begrænset til, vejrlig, opbevaringsforhold, forurening og brug af ikke-godkendte brændstoffer, kølevæsker, smøremidler, tilsætningsstoffer, gødningsmidler, vand og kemikalier.
- Funktions- eller driftsfejl forårsaget af brændstoffer (f.eks. benzin, diesel eller biodiesel), der ikke overholder deres respektive branchestandarder.
- Normal støj, vibration, slid og ælde samt nedbrydning. Normalt slid omfatter, men er ikke begrænset til, beskadigelse af sæder som følge af slitage eller afslidning, slid på malede overflader, ridsede mærkater eller vinduer.

Reservedele

Reservedele, der planmæssigt skal udskiftet i forbindelse med nødvendig vedligeholdelse, er kun dækket af garantien i tidsrummet frem til det planmæssige tidspunkt for udskiftning af den pågældende reservedel. Reservedele, der udskiftes i henhold til denne garanti, er dækket af garantien i den originale produktgarantis løbetid og bliver Toros ejendom. Toro træffer endelig beslutning om, hvorvidt en reservedel eller en samlet enhed skal repareres eller udskiftes. Toro har ret til at bruge fabriksrenoverede reservedele til reparationer, der er dækket af garantien.

Garanti på dybdeafladnings- og litium-ion-batterier

Dybdeafladnings- og litium-ion-batterier kan levere et samlet, specificeret antal kilowatttimer i løbet af deres levetid. Brugs-, opladnings- og vedligeholdelsesteknikker kan forlænge eller forkorte den samlede batterilevetid. I takt med at batterierne i dette produkt forbruges, vil mængden af nyttigt arbejde mellem opladningsintervaller langsomt formindskes, indtil batteriet er helt faldt. Udskiftning af slidte batterier som følge af normalt forbrug påhviler ejeren af produktet. Bemærk (kun litiumionbatteri): Se batteriets garanti for at få yderligere oplysninger.

Levetidsgaranti for krumtapaksel (kun for modellen ProStripe 02657)

ProStripe, der er forsynet med en original Toro-friktionsskive og en original Toro-knivbremsekobling (integreret samling bestående af knivbremsekobling (BBC) + friktionsskive) som originalt udstyr, og som bruges af den oprindelige køber i overensstemmelse med anbefalet drift og vedligeholdelse, er dækket af en levetidsgaranti i forhold til bøjning af motorens krumtapaksel. Maskiner udstyret med friktionsskiver, knivbremsekobling (BBC) og andre sådanne enheder er ikke dækket af levetidsgarantien for krumtapakslen.

Omkostninger til vedligeholdelse afholdes af ejeren

Motorjustering, smøring, rengøring og polering, udskiftning af filtre, kølervæske og udførelse af anbefalet vedligeholdelse er eksempler på normal service, som Toro-produkter kræver, og omkostninger i forbindelse hermed afholdes af ejeren.

Generelle betingelser

Det eneste retsmiddel, du har til rådighed i henhold til nærværende garanti, er reparation hos en autoriseret Toro-forhandler.

Hverken The Toro Company eller Toro Warranty Company er ansvarlig for følgeskader eller indirekte eller hændelige skader i forbindelse med brugen af de Toro-produkter, der er dækket af nærværende garanti, herunder omkostninger eller udgifter til at fremskaffe erstatningsudstyr eller service i de perioder, der med rimelighed medgår i forbindelse med funktionsfejl eller manglende rådighed over produktet, mens der udføres reparationer i henhold til garantien. Bortset fra den emissionsgaranti, der er nævnt nedenfor, og kun såfremt denne måtte finde anvendelse, gives ingen anden udtrykkelig garanti. Alle underforståede garantier om salgbarhed og brugsegnethed er begrænset til denne udtrykkelige garantis varighed.

I visse stater er det ikke tilladt at fragå ansvar for hændelige og følgeskader eller at begrænse tidsrummet for en underforstået garantis varighed, så ovenstående ansvarsfragåelser og begrænsninger gælder muligvis ikke for dig. Denne garanti giver dig bestemte juridiske rettigheder, men derudover kan du også have andre rettigheder, som varierer fra stat til stat.

Bemærkning angående emissionsgaranti

Emissionskontrolsystemet på dit produkt kan være dækket at en separat garanti, som overholder de krav, der er fastsat af det amerikanske miljøbeskyttelsesagentur (Environmental Protection Agency, EPA) og/eller rådet for luftressourcer i Californien (California Air Resources Board, CARB). De timemæssige begrænsninger, der er anført ovenfor, gælder ikke for garantien på emissionskontrolsystemet. Der henvises til garantierklæringen om motoremissionsgaranti, som er vedlagt dit produkt eller er indeholdt i motorfabrikantens dokumentation.

Andre lande end USA og Canada

Kunder, som har købt Toro-produkter, der er eksporteret fra USA eller Canada, skal kontakte deres Toro-forhandler for at få en garantipolice, som gælder for deres land, provins eller stat. Såfremt du af en eller anden grund er utilfreds med din forhandlers service eller har problemer med at få oplysninger om garantien, bedes du kontakte dit autoriserede Toro-servicecenter.