Form No. 3443-171 Rev A

TORO®

Count on it.

Kezelői kézikönyv

Z Master® Professional 7000 sorozatú fűnyíró traktor

132 cm-es vagy 152 cm-es TURBO FORCE® nyíróasztallal

Modellsz. 72264TE—Sorszám 400000000 és ettől felfelé

Modellsz. 72265TE—Sorszám 400000000 és ettől felfelé

Modellsz. 72279TE—Sorszám 400000000 és ettől felfelé

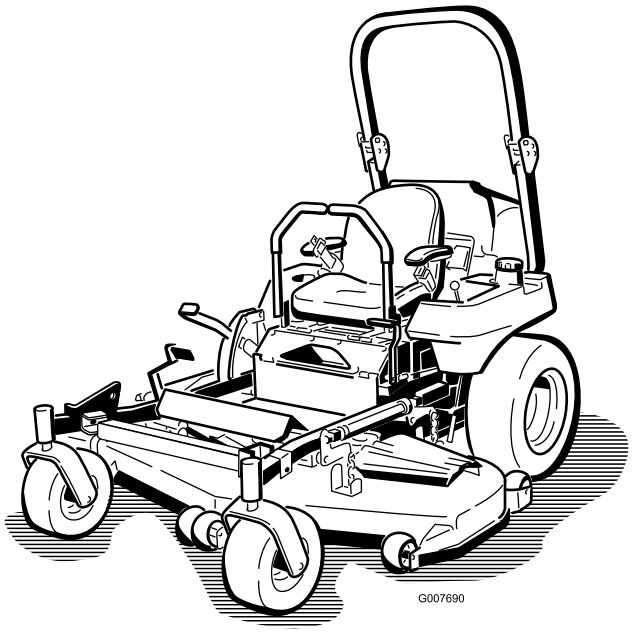

Regisztráljon a következő címen: www.Toro.com.
Az eredeti dokumentum fordítása (HU)

CE

3443-171

A termék megfelel minden vonatkozó európai irányelvnek; a részletekért kérjük, olvassa el a különálló termékspecifikus megfelelőségi nyilatkozatot (DOC).

Bruttó vagy nettó nyomaték: A motor bruttó vagy nettó forgatónyomatékát laboratóriumban állapította meg a gyártó az SAE J1940 vagy J2723 szabvány szerint. A biztonsági, károsanyag-kibocsátási és üzemeltetési követelmények teljesítése érdekében a motor tényleges nyomatéka ebben a fűnyíróosztályban jelentősen kisebb. Olvassa el a motorgyártó által a géphez mellékelt információkat.

Olvassa el a motorgyártó által a géphez mellékelt információkat.

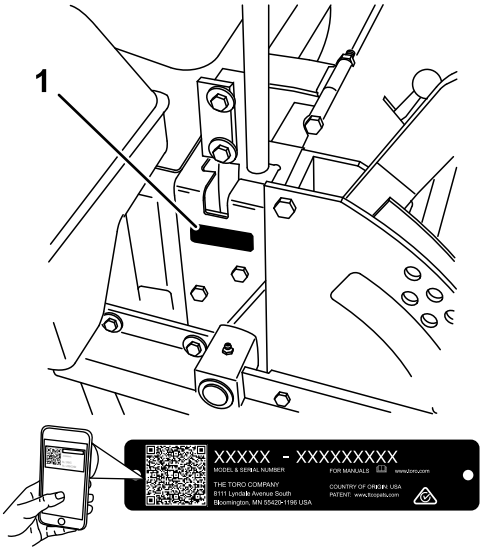

g248729

Ábra 1

1. Típus- és sorozatszámcímke helye

Bevezetés

Ez a forgókéses fűnyíró traktor professzionális kezelők számára, kereskedelmi alkalmazásokra készült. Elsősorban házikerti vagy közterületi füves területek jól karbantartott gyepén végzett fűnyírásra tervezték. A termék nem rendeltetésszerű használata Önre és a közelben tartózkodókra nézve egyaránt veszélyes lehet.

Gondosan olvassa el ezt a tájékoztatót, hogy a termék megfelelő üzemeltetését és karbantartását elsajátítva elkerülje a sérüléseket, valamint a termék károsodását. Ön felelős a termék megfelelő és biztonságos üzemeltetéséért.

A www.Toro.com webhelyen további információk is találhatók, például munkavédelmi tanácsok, oktatóanyagok, tartozékokról szóló információk, segítség márkakereskedés kereséséhez, valamint a termékregisztráció is itt végezhető el.

Ha szervizre, eredeti Toro-alkatrészekre vagy további információkra van szüksége, forduljon hivatalos márkaszervizhez vagy a Toro-ügyfélszolgálathoz, és tartsa kéznél terméke típus- és sorozatszámát. Az Ábra 1 jelzi a típus- és sorozatszám helyét a terméken. Írja a számokat a megfelelő helyre.

Fontos: **Mobileszköze segítségével a sorozatszámot tartalmazó címkén található QR-kódot (ha van) beolvasva elérheti a garanciális tudnivalókat, az alkatrészekre vonatkozó adatokat és az egyéb termékinformációkat.**

Modellsz. _____

Sorszám _____

Ez a kézikönyv 2 szót használ az információ kiemelésére. A **Fontos** speciális műszaki információra hívja fel a figyelmet, a **Megjegyzés** külön figyelemre érdemes általános információt hangsúlyoz.

Tartalom

Biztonság 4
Biztonsági figyelmeztető jelzés 4
Általános óvintézkedések 4
Dőlésszögjelző 5
Biztonsági és tájékoztató címkék 6
Termékáttekintés 16
Kezelőelemek 16
Működtetés előtt 18
Működtetés előtti óvintézkedések 18
Napi karbantartás elvégzése 20
Tankolás 20
Új gép bejáratása 21
A borulásvédelmi rendszer (ROPS) használata 21
A biztonsági reteszelő rendszer használata 22
Az ülés beállítása 23
Az ülés kioldása 23
Az ülés felfüggesztésének beállítása 24
Működtetés közben 24
Üzem közben betartandó óvintézkedések 24

© 2019—The Toro® Company

8111 Lyndale Avenue South
Bloomington, MN 55420

Lépjen velünk kapcsolatba az alábbi címen: www.Toro.com.
Nyomtatás helye: USA

Minden jog fenntartva

A rögzítőfék használata 27
A késkapcsoló (TLT) használata 27
A gázkar használata 27
A motor beindítása normál időjárás esetén 27
A motor beindítása hideg időben (–5 °C alatt) 28
A motor leállítása 28
A haladásvezérlő karok használata 29
Közlekedés a géppel 29
Az oldalsó kidobás használata 30
A vágásmagasság beállítása 31
A skalpolás elleni védelemre szolgáló görgők beállítása 31
A csúszkák beállítása 32
Az áramlásterelő gomb beállítása 33
Az áramlásterelő lemez helyzetének beállítása 33
Üzemeltetés a túlmelegedés-érzékelővel 34
Üzemeltetési tanácsok 34
Működtetés után 35
A használatot követően betartandó óvintézkedések 35
Az üzemanyag-elzáró szelep használata 35
A gép tolása emberi erővel 36
A gép szállítása 36
Karbantartás 39
Biztonsági tudnivalók karbantartáskor 39
Ajánlott karbantartási ütemterv(ek) 40
Karbantartás előtti intézkedések 42
A Z Stand™ állvány használata 42
A nyíróasztal függönyének leoldása 43
A védőlemez eltávolítása 43
Kenés 44
A gép kenése 44
Kenés könnyűolajjal vagy olajpermettel 44
A nyíróasztal és a szíjfeszítők zsírzása 45
Az önbeálló kerekek forgócsapjának zsírzása 46
Az önbeálló kerekek kerékagyának zsírzása 46
Motor karbantartása 47
A motorral kapcsolatos óvintézkedések 47
A légszűrő szervizelése 47
A motorolaj szervizelése 48
Üzemanyagrendszer karbantartása 53
Az üzemanyagszűrő/vízleválasztó szervizelése 53
Az üzemanyagtartály szervizelése 54
Elektromos berendezés karbantartása 54
Az elektromos rendszerrel kapcsolatos óvintézkedések 54
Az akkumulátor szervizelése 54
A biztosítékok szervizelése 56
Hajtóműrendszer karbantartása 57
A biztonsági öv ellenőrzése 57
Az egyenesfutás beállítása 57
A gumiabroncsok nyomásának ellenőrzése 57
A kerékanyák ellenőrzése 58
A kerékagy koronás anyájának meghúzása 58
Az önbeálló forgócsap csapágyának beállítása 58
A hajtómű szervizelése 58
Az elektromos tengelykapcsoló beállítása 59
Hűtőrendszer karbantartása 60
A hűtőfolyadék szintjének ellenőrzése 60
A hidraulikafolyadék-hűtő és a hűtőrács megtisztítása 61
A hűtőfolyadék cseréje 61
Fékek karbantartása 62
A rögzítőfék beállítása 62
Ékszíjak karbantartása 62
Az ékszíjak ellenőrzése 62
A nyíróasztal ékszíj cseréje 62
A TLT-ékszíj cseréje 64
A szivattyúékszíj cseréje 65
A generátorékszíj cseréje és a feszességének a beállítása 65
Kezelőberendezés karbantartása 67
A vezérlőkar semleges helyzetének beállítása 67
Hidraulikarendszer karbantartása 68
A hidraulikarendszerrel kapcsolatos óvintézkedések 68
A hidraulikafolyadékra vonatkozó előírások 68
A hidraulikafolyadék szintjének ellenőrzése 68
A hidraulikafolyadék és -szűrő cseréje 68
A hidraulikarendszer légtelenítése 69
A hidraulikaszivattyú semleges helyzetének beállítása 70
A nyíróasztal karbantartása 72
Késekkel kapcsolatos óvintézkedések 72
A vágókések szervizelése 72
A nyíróasztal szintezése 3 ponton 75
A fűterelő lemez felszerelése 77
Tisztítás 78
A nyíróasztal aljának kitisztítása 78
A hulladék elhelyezése 78
Tárolás 78
Biztonságos tárolás 78
Tisztítás és tárolás 78
Hibakeresés és elhárítás 80
Kapcsolási vázlat 82

Biztonság

A gép tervezése az EN ISO 5395:2013 szabvány alapján történt.

Biztonsági figyelmeztető jelzés

Ez a kézikönyvben és a gépen is megtalálható biztonsági figyelmeztető jelzés (Ábra 2) fontos biztonsági üzenetet jelöl, amelyet a balesetek elkerülése érdekében követni kell.

A jelzés jelentése: **FIGYELEM! LEGYEN KÖRÜLTEKINTŐ! A BIZTONSÁGA MÚLIK RAJTA!**

g000502

Ábra 2

Biztonsági figyelmeztető jelzés

A biztonsági figyelmeztető jelzés olyan információ fölött látható, amely valamilyen nem biztonságos cselekedetre vagy helyzetre figyelmeztet, és a **VESZÉLY**, a **FIGYELMEZTETÉS** vagy a **FIGYELEM** kifejezés követi.

VESZÉLY: Olyan közvetlenül veszélyes helyzetet jelöl, amely halált vagy súlyos személyi sérülést **eredményez**, ha nem sikerül elkerülni.

FIGYELMEZTETÉS: Olyan potenciálisan veszélyes helyzetet jelöl, amely halált vagy súlyos személyi sérülést **eredményezhet**, ha nem sikerül elkerülni.

FIGYELEM: Olyan potenciálisan veszélyes helyzetet jelöl, amely enyhébb vagy mérsékelt személyi sérülést **okozhat**, ha nem sikerül elkerülni.

Ez a kézikönyv két másik szót is használ az információk kiemelésére. A **Fontos** speciális műszaki információra hívja fel a figyelmet, a **Megjegyzés** külön figyelemre érdemes általános információt hangsúlyoz.

Általános óvintézkedések

Ez a gép levághatja a kezét és lábát, továbbá tárgyakat dobhat ki. A Toro úgy tervezte és tesztelte ezt a fűnyírót, hogy kellő biztonsággal lehessen üzemeltetni; ugyanakkor a biztonsági előírások betartásának hiánya személyi sérüléshez vagy halálhoz vezethet.

- Olvassa el, értelmezze és kövesse a Kezelői kézikönyvben és más oktatóanyagokban, valamint a gépen, a motoron és a munkaeszközön található összes utasítást és figyelmeztetést. Minden kezelőnek és szerelőnek oktatáson kell részt vennie. Ha a kezelő(k) vagy a szerelő(k) nem tudja/tudják elolvasni ezt a kézikönyvet, a tulajdonos felelőssége, hogy elmagyarázza nekik az anyagot. A webhelyen további nyelvek is elérhetőek lehetnek.
- Kizárólag képzett, felelősségteljes és fizikailag arra alkalmas kezelőnek engedje meg a gép kezelését, aki ismeri annak biztonságos működtetését, kezelőszerveit, valamint a biztonsági jelzéseket és utasításokat. Soha ne engedje, hogy gyermekek vagy oktatásban nem részesült személyek üzemeltessék vagy szervizeljék a berendezést. A helyi szabályozás korlátozhatja a kezelő életkorát.
- Tartsa mindig teljesen felhajtott és reteszelt helyzetben a bukócsövet, és használja a biztonsági övet.
- Ne működtesse a gépet suvadások, árkok, töltések vagy vizek és egyéb veszélyek közelében, illetve 15 foknál meredekebb lejtőkön.
- Ne tegye a kezeit vagy lábait a gép mozgó alkatrészeinek közelébe.
- Ne működtesse a gépet sérült burkolattal, védőelemekkel vagy fedelekkel. A biztonsági védőelemek, burkolatok kapcsolók és egyéb berendezések mindig legyenek a helyükön és megfelelő üzemállapotban.
- Álljon meg a géppel, állítsa le a motort és vegye ki az indítókulcsot, mielőtt nekikezdene a gép szervizeléséhez, tankolásához, vagy elhárítaná annak eltömődését.

Dőlésszögjelző

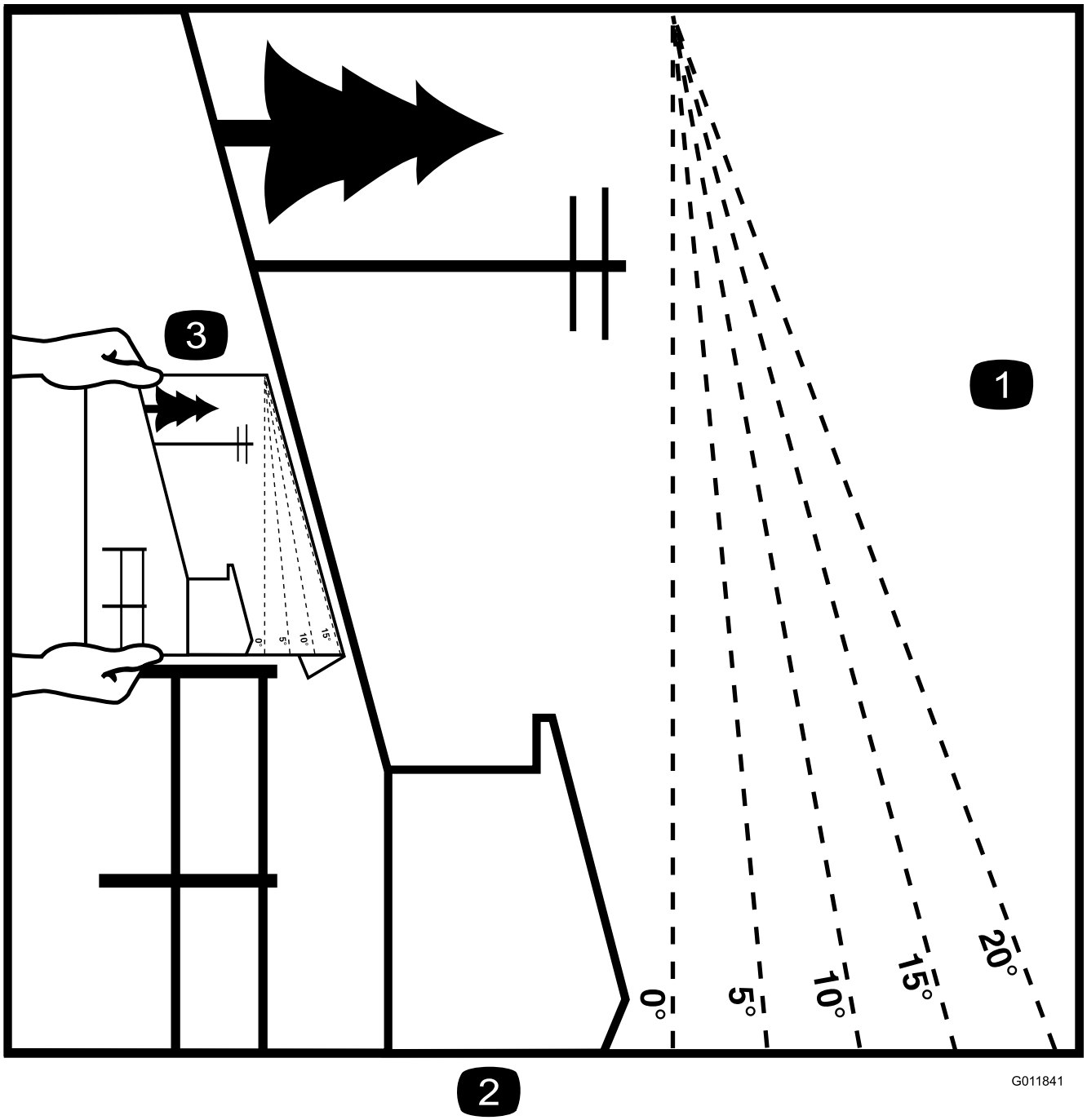

Ábra 3

Ez az oldal személyes használatra lemásolható.

1. A maximális lejtőszög, amelyen a géppel dolgozni lehet, **15°**. A munka megkezdése előtt a lejtőtáblázat segítségével állapítsa meg a lejtő szögét. **Ne használja a gépet 15°-nál meredekebb lejtőn.** Hajtsa be a lapot a javasolt lejtésnek megfelelő vonalnál.
2. Igazítsa ezt az élet egy függőleges felülethez, például fatörzshöz, épülethez, kerítésoszlophoz stb.
3. Példa a lejtő és a behajtott él összehasonlítására

Biztonsági és tájékoztató címkék

A biztonságra figyelmeztető matricák és utasítások a kezelő által jól láthatóan, a potenciálisan veszélyes helyek mellett találhatók. A sérült vagy hiányzó matricát cserélje le, illetve pótolja.

Akkumulátorral kapcsolatos jelzések

A jelzések közül némelyik az akkumulátoron található.

1. Robbanásveszély
2. Tilos a tűz és a nyílt láng használata és a dohányzás
3. Lúgos folyadék/vegyi égésveszély
4. Viseljen szemvédő eszközt.
5. Olvassa el a *Kezelői kézikönyvet*.
6. Tartsa távol a járókelőket és a háziállatokat az akkumulátortól.
7. Viseljen védőszemüveget; a robbanásveszélyes gázok vakságot és egyéb sérüléseket okozhatnak.
8. Az akkumulátorsav vakságot vagy súlyos égési sérüléseket okozhat.
9. Öblítse ki azonnal a szemét, és kérjen gyorsan orvosi segítséget.
10. Ólmot tartalmaz; ne dobja a szemétbe.

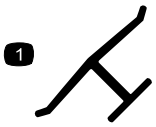

decaloemmarkt

Gyártói jelölés

1. Azt jelzi, hogy a kés az eredeti gépgyártótól származó alkatrész.

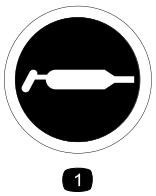

decal58-6520

58-6520

1. Zsírzás

decal93-7010

93-7010

1. Repülő tárgyak okozta veszély – tartsa távol a közelben tartózkodó embereket.
2. Repülő tárgyak okozta veszély, fűnyíró – tartsa a helyén a fűterelő lemezt.
3. Kéz vagy láb el- és levágásának veszélye, fűnyírókés – maradjon távol a mozgó alkatrészektől.

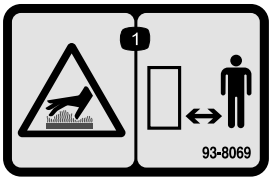

decal93-8069

93-8069

1. Forró felület/égési sérülés veszélye – tartson biztonságos távolságot a forró felülettől.

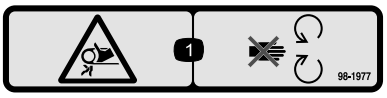

decal98-1977

98-1977

1. Beakadásveszély, hajtószíj – ne érjen a mozgó alkatrészekhez.

decal98-4387

98-4387

1. Figyelmeztetés – viseljen hallásvédő eszközt.

Csak oldalsó kidobású gépeknél

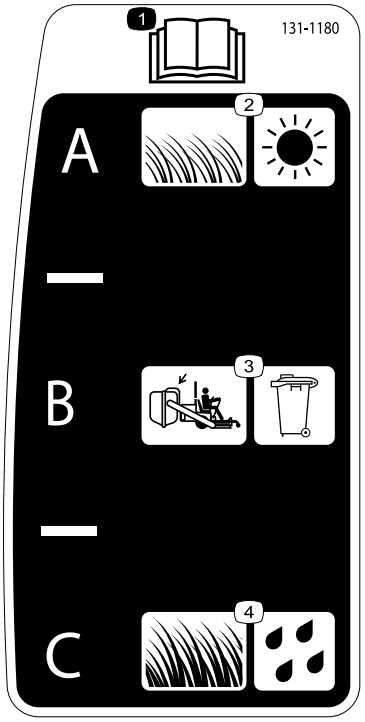

decal131-1180

131-1180

1. Olvassa el a *Kezelői kézikönyvet*.
2. Rövid, ritkás fű; száraz körülmények
3. Fűgyűjtő-beállítás
4. Hosszúra nőtt, sűrű fű; nedves körülmények

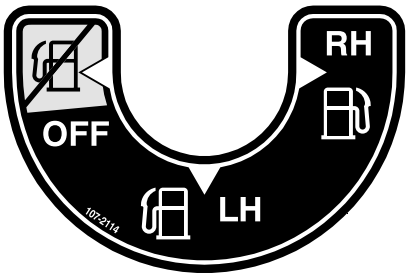

decal107-2114

107-2114

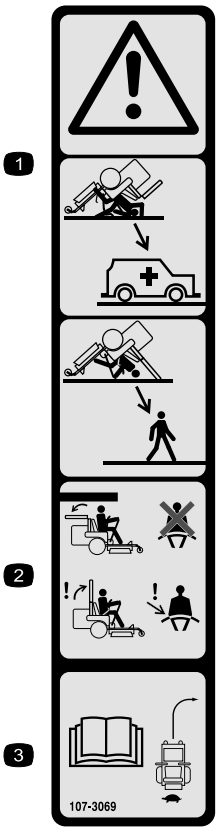

decal107-3069

107-3069

1. Figyelmeztetés – amikor a bukócső lehajtott helyzetben van, nincs borulásvédelem.
2. A felborulás okozta, akár halálos sérülés elkerülése érdekében tartsa a bukócsövet felhajtott, reteszelt helyzetben, és használja a biztonsági övet. Csak akkor hajtsa le a bukócsövet, ha ez elengedhetetlen; ne viselje a biztonsági övet, ha a bukócső le van hajtva.
3. Olvassa el a *Kezelői kézikönyvet*; vezessen lassan és óvatosan.

decal133-8062

133-8062

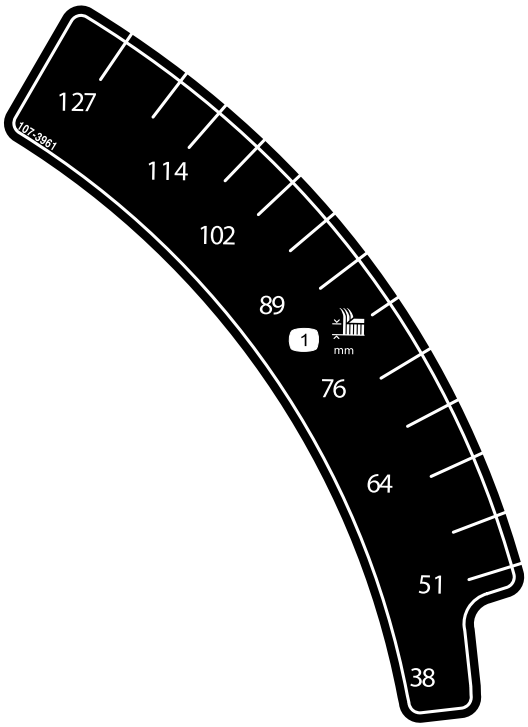

decal107-3961

107-3961

1. Vágásmagasság milliméterben

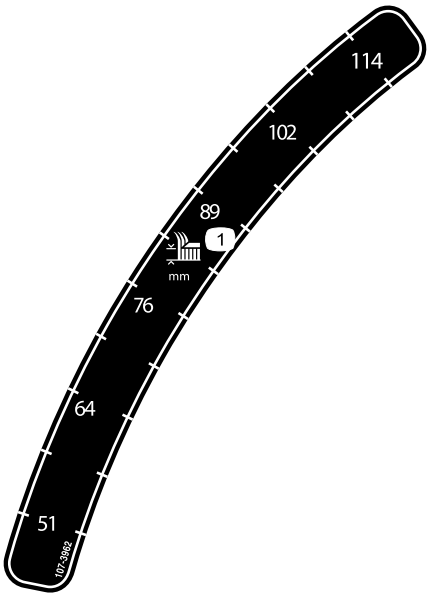

decal107-3962

107-3962

1. Vágásmagasság milliméterben

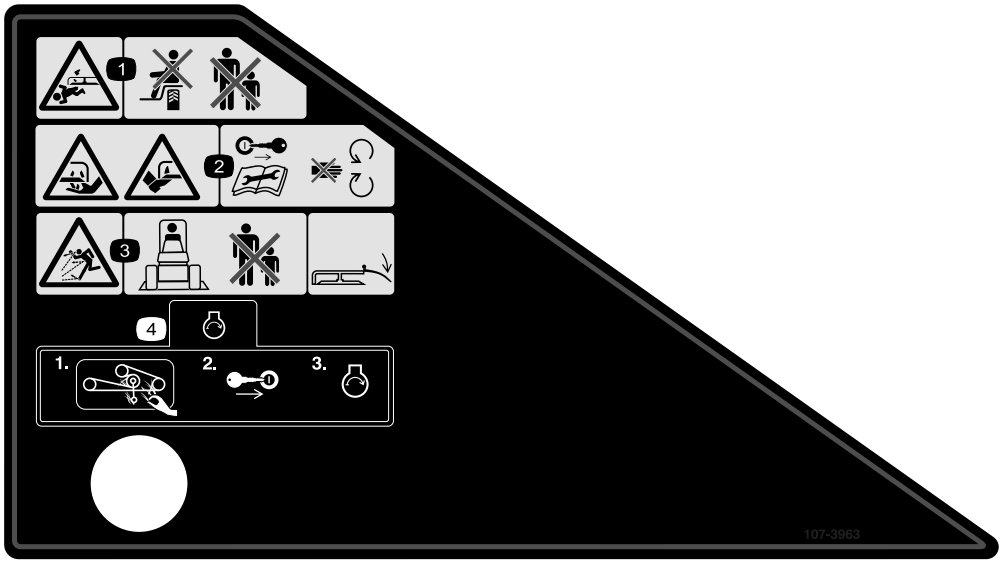

decal107-3963

107-3963

1. Végtag el- és levágásának veszélye, fűnyírókés – tartsa távol a járókelőket és ne végezzen személyszállítást a gépen.
2. Végtag el- és levágásának veszélye, fűnyírókés – vegye ki a kulcsot, és olvassa el az utasításokat a szervizelés, karbantartás végrehajtása előtt; ne érjen a mozgó alkatrészekhez.
3. Repülő tárgyak okozta veszély, fűnyíró – tartsa távol a járókelőket; tartsa a helyén a fűterelő lemezt.
4. A motor beindítása előtt tisztítsa le a füvet és hulladékot a fűnyíróékszíjról és a szíjtárcsákról, helyezze be a kulcsot és indítsa be a motort.

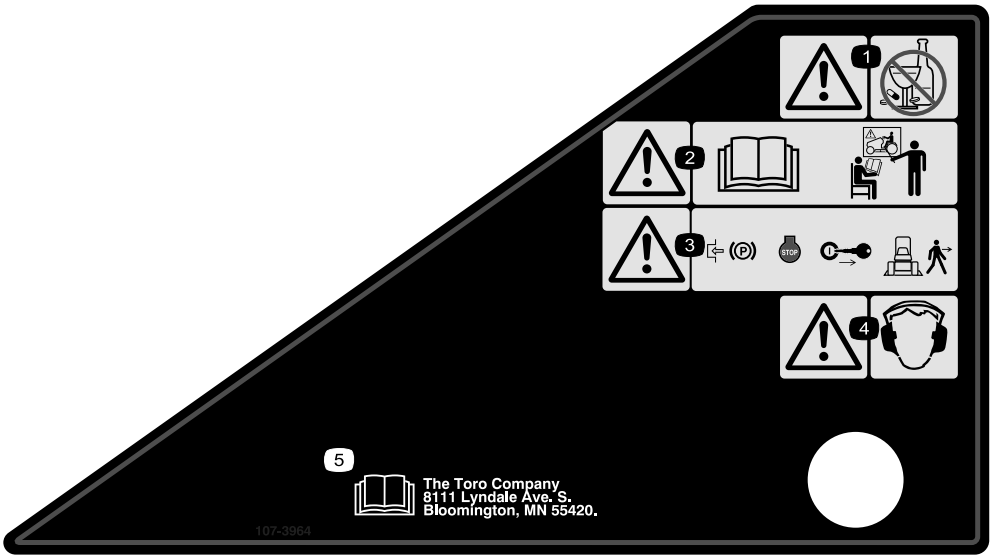

decal107-3964

107-3964

1. Figyelmeztetés – ne fogyasszon tudatmódosító szert vagy alkoholt.
2. Figyelmeztetés – olvassa el a *Kezelői kézikönyvet* és vegyen rész képzésen.
3. Figyelmeztetés – a gép elhagyása előtt húzza be a rögzítőféket, állítsa le a motort, és vegye ki az indítókulcsot.
4. Figyelmeztetés – viseljen hallásvédő eszközt.
5. Olvassa el a *Kezelői kézikönyvet*.

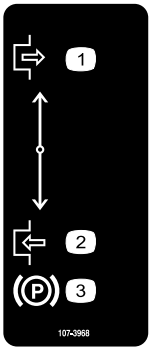

decal107-3968

107-3968

1. Kikapcsolás
2. Bekapcsolás
3. Rögzítőfék

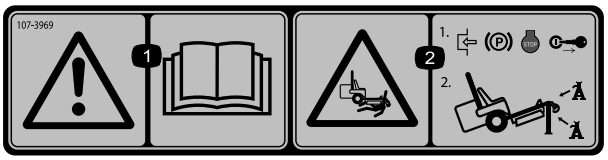

decal107-3969

107-3969

1. Figyelmeztetés – olvassa el a *Kezelői kézikönyvet*.
2. Zúzódás veszélye, fűnyíró – húzza be a rögzítőféket, állítsa le a motort és vegye ki az indítókulcsot, mielőtt a fűnyíró alatt dolgozni kezd.

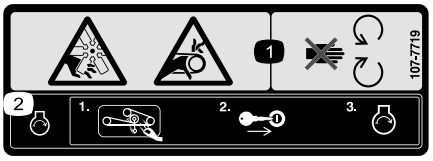

decal107-7719

107-7719

1. Végtag el- és levágásának veszélye, ventilátor, valamint beakadásveszély, ékszíj – ne érjen a mozgó alkatrészekhez.
2. A motor beindítása előtt tisztítsa le a füvet és hulladékot a fűnyíróékszíjról és a szíjtárcsákról, helyezze be a kulcsot és indítsa be a motort.

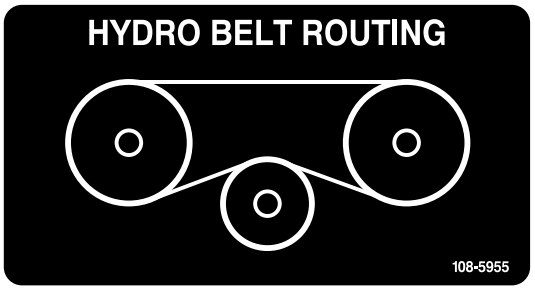

decal108-5955

108-5955

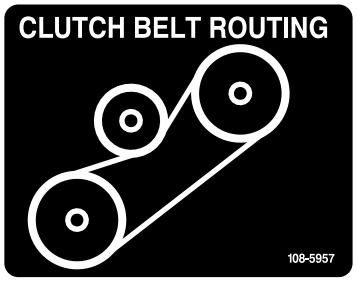

decal108-5957

108-5957

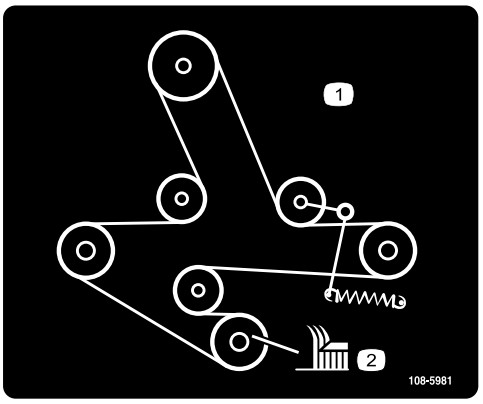

decal108-5981

108-5981

1. Az ékszíj elvezetése
2. Vágásmagasság

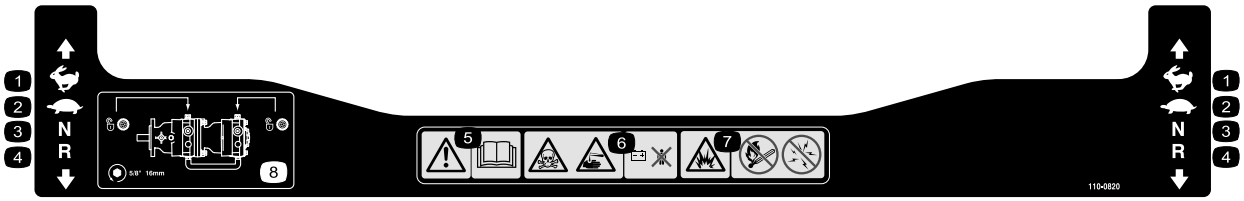

decal110-0820

110-0820

1. Gyors
2. Lassú
3. Üres fokozat
4. Hátramenet
5. Figyelmeztetés – olvassa el a *Kezelői kézikönyvet*.
6. Mérgezés és marásveszély, a lúgos folyadék/vegyi égési sérülést okozhat – tartsa távol a gyermekeket az akkumulátortól.
7. Robbanásveszély – tilos a tűz, nyílt láng használata és a dohányzás; kerülje a szikrákat.
8. A vontatási meghajtás kioldásához fordítsa el a megkerülő szelepet 1 teljes fordulattal az óramutató járásával ellentétesen egy ⅝ hüvelykes vagy 16 mm-es kulccsal.

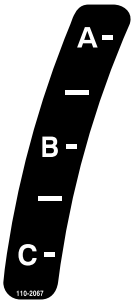

decal110-2067

110-2067

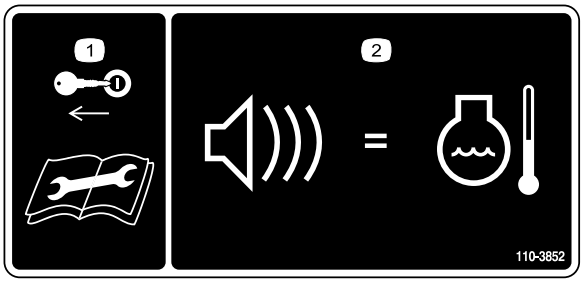

decal110-3852

110-3852

1. Vegye ki a kulcsot, és olvassa el az utasításokat a szervizelés vagy karbantartás előtt.
2. Folyamatos hangjelzés figyelmezteti a kezelőt a motor túlmelegedésére.

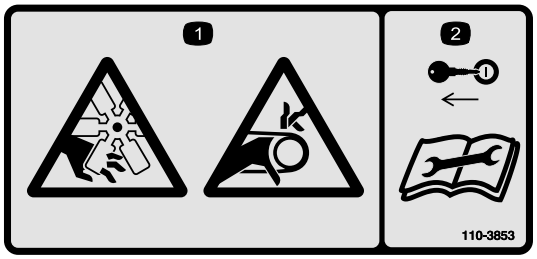

decal110-3853

110-3853

1. El-/levágás veszélye, ventilátor és beakadásveszély, ékszíj.
2. Vegye ki a kulcsot a gyújtáskapcsolóból, és olvassa el az utasításokat a szervizelés vagy karbantartás előtt.

Csak hátsó kidobású gépeknél

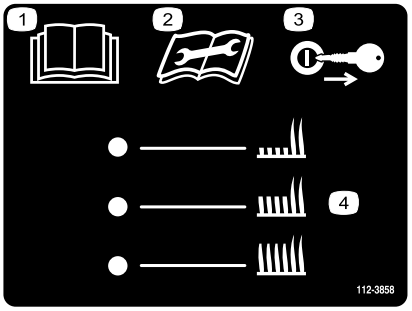

decal112-3858

112-3858

1. Olvassa el a *Kezelői kézikönyvet*.
2. Olvassa el a *Kezelői kézikönyvet* a karbantartás megkezdése előtt.
3. A vágásmagasság beállítása előtt vegye ki az indítókulcsot.
4. Vágásmagasság-beállítások

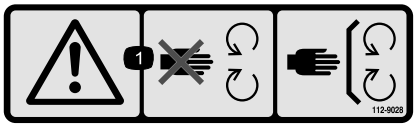

decal112-9028

112-9028

1. Figyelmeztetés – ne érjen a mozgó alkatrészekhez; tartsa a védőelemeket a helyükön.

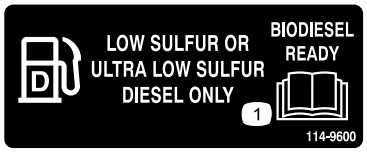

decal114-9600

114-9600

1. Olvassa el a *Kezelői kézikönyvet.*

decal115-4212

115-4212

1. Hidraulikafolyadék szintje
2. Olvassa el a *Kezelői kézikönyvet*.
3. Figyelmeztetés – ne érjen a forró felülethez.

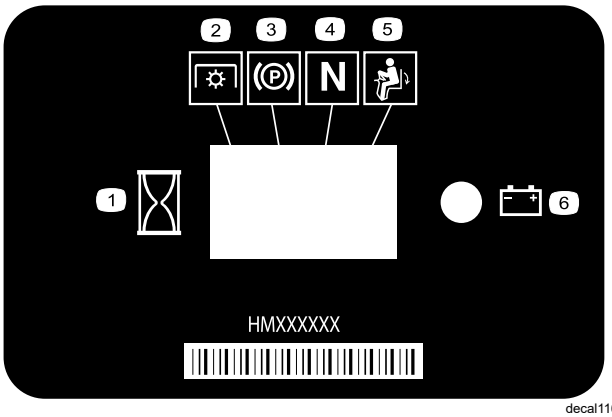

decal116-5610

116–5610

1. Üzemóra-számláló
2. Mellékhajtás (TLT)
3. Rögzítőfék
4. Üres fokozat
5. Kezelőijelenlét-kapcsoló
6. Akkumulátor

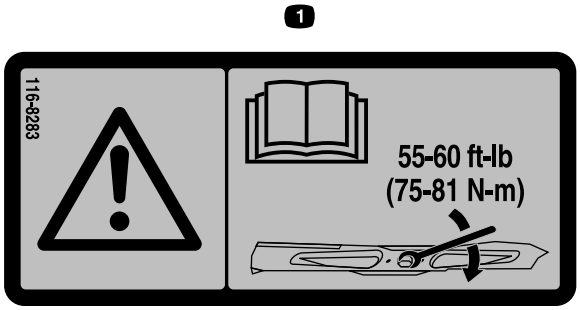

decal116-8283

116-8283

1. Figyelmeztetés – a kést rögzítő csavar/anya 75–81 N·m nyomatékkal történő meghúzása tekintetében olvassa el a *Kezelői kézikönyvet.*

Csak hátsó kidobású gépeknél

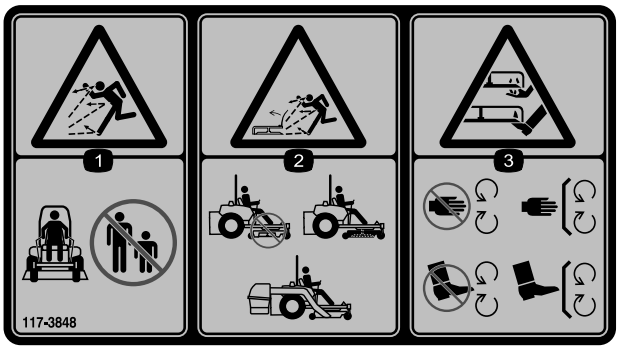

decal117-3848

117-3848

1. Repülő tárgyak okozta veszély – tartsa távol a közelben tartózkodó embereket.
2. Repülő tárgyak okozta veszély, felhajtott fűterelő lemez – ne működtesse a gépet fűterelő lemez, kidobónyílás-fedél vagy felszerelt fűgyűjtő rendszer nélkül.
3. Kéz és láb el- és levágásának a veszélye, fűnyírókés – ne érjen a mozgó alkatrészekhez, mindig legyen a helyén minden védőburkolat és egyéb védőelem.

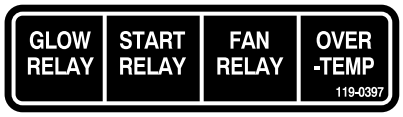

decal119-0397

119-0397

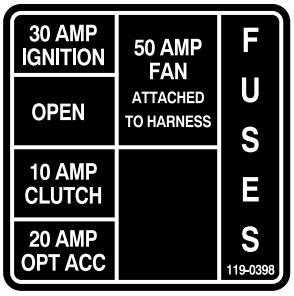

decal119-0398

119-0398

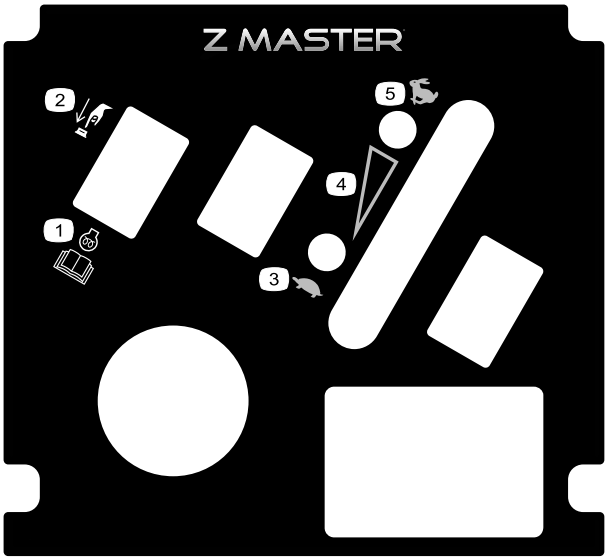

decal121-7562

121-7562

1. Nyomógombos indítás
2. A motor előmelegítésével kapcsolatos további információkért olvassa el a *Kezelői kézikönyvet*.
3. Lassú
4. Fokozatmentes fordulatszám-szabályozás
5. Gyors

decal126-2055

126-2055

1. Kerékanya – meghúzási nyomaték 129 Nm.
2. Kerékagyanya – meghúzási nyomaték 319 Nm.
3. Olvassa el a *Kezelői kézikönyvet* a karbantartás megkezdése előtt; ellenőrizze a meghúzott állapotot az első 100 üzemóra után, majd utána 500 üzemóránként.

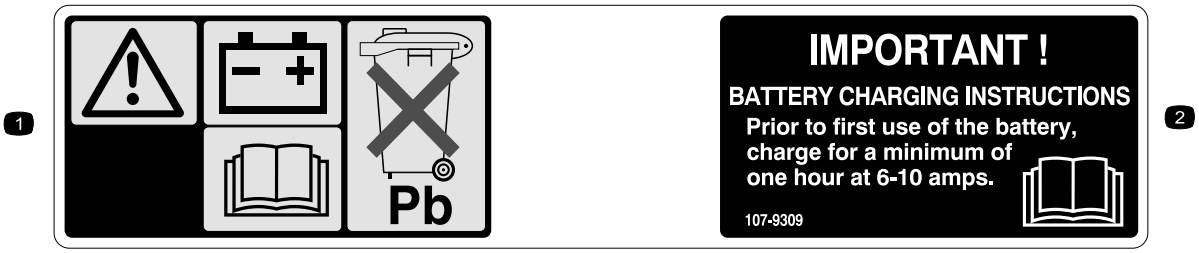

decal107-9309

107-9309

1. Figyelem – az akkumulátortöltésről, az ólomtartalomról és az ártalmatlanítási eljárásokról szóló bővebb információkért olvassa el a *Kezelői kézikönyvet*.
2. Olvassa el a *Kezelői kézikönyvet*.

Csak oldalsó kidobású gépeknél

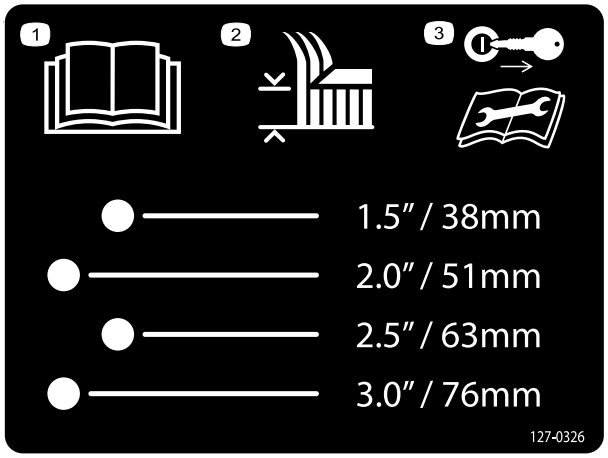

decal127-0326

127-0326

1. Olvassa el a *Kezelői kézikönyvet*.
2. Vágásmagasság
3. Vegye ki a kulcsot, és olvassa el a *Kezelői kézikönyvet* a karbantartás végrehajtása előtt.

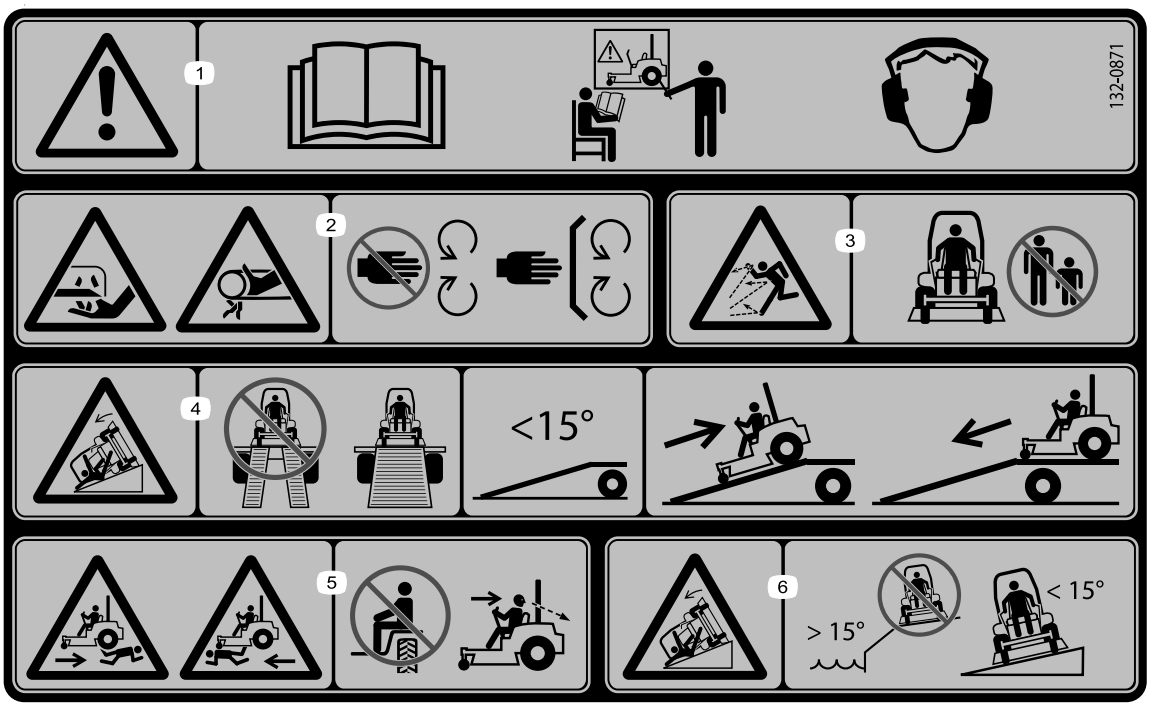

decal132-0871

132-0871

Megjegyzés: A gép a címkén javasolt maximális lejtés mellett megfelel az ipari szabványú stabilitási teszteknek a statikus oldalirányú és hosszanti vizsgálatokban. A gép lejtős területeken történő használata előtt feltétlenül olvassa el a *Kezelői kézikönyv* utasításait, majd ellenőrizze a körülményeket, hogy eldönthesse, végezhet-e munkát a géppel az adott napon és helyen. A terep változásával megváltozhatnak a gép lejtőn való üzemeltetésének körülményei is.

1. Figyelmeztetés – olvassa el a *Kezelői kézikönyvet*; a gép használata előtt minden kezelőnek képzésen kell részt vennie; viseljen hallásvédő eszközt.
2. Kéz el- és levágásának veszélye – ne érjen a mozgó alkatrészekhez; mindig legyen a helyén minden védőburkolat és egyéb védőelem.
3. Repülő tárgyak okozta veszély – tartsa távol a közelben tartózkodó embereket.
4. Felborulásveszély – ne kettős rámpán hajtson fel az utánfutóra; használjon egyetlen, kellően széles rámpát a géphez; a rámpa dőlésszöge legyen kisebb mint 15°; hajtson fel hátramenetben a rámpán és előremenetben hajtson le rajta.
5. Gázolásveszély – ne szállítson utast; tolatáskor nézzen hátra.
6. Felborulásveszély – ne használja a gépet suvadások közelében és 15°-nál nagyobb szögű lejtőn; csak 15°-nál kisebb szögű lejtőn működtesse.

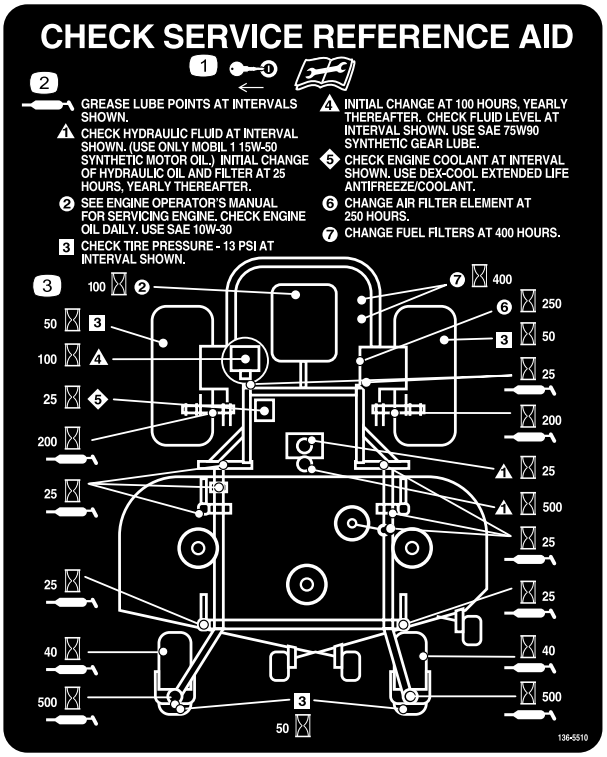

decal136-5510

136-5510

Csak oldalsó kidobású gépeknél

1. Vegye ki a kulcsot, és olvassa el a *Kezelői kézikönyvet* a karbantartás végrehajtása előtt.
2. Zsírzási pont
3. Óraintervallum

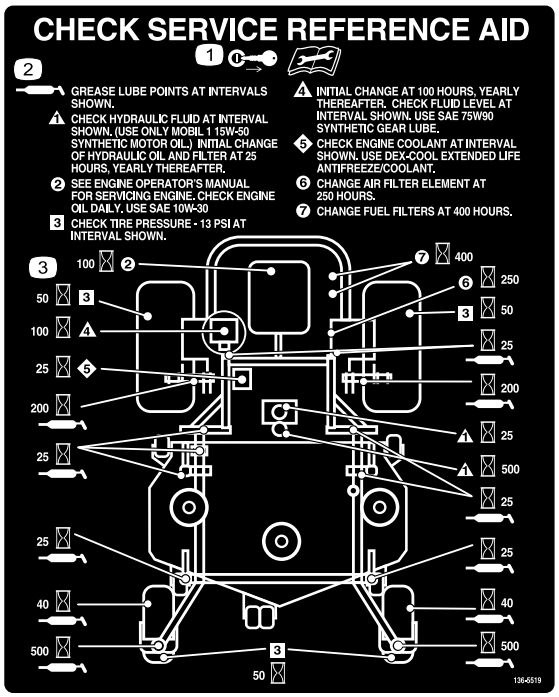

decal136-5519

136-5519

Csak hátsó kidobású gépeknél

1. Vegye ki a kulcsot, és olvassa el a *Kezelői kézikönyvet* a karbantartás végrehajtása előtt.
2. Zsírzási pont
3. Óraintervallum

Termékáttekintés

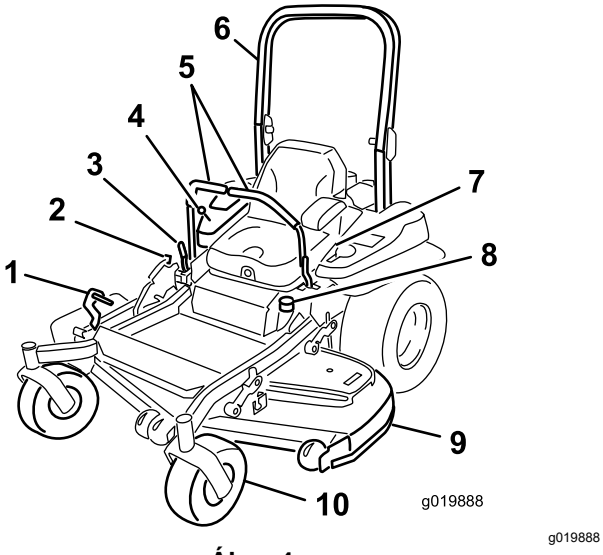

Ábra 4

Oldalsó kidobású gép

1. Vágásmagasság-emelő pedál
2. Vonulási retesz
3. Rögzítőfékkar
4. Vezérlés
5. Haladásvezérlő kar
6. Bukócső
7. Biztonsági öv
8. Tanksapka
9. Nyíróasztal
10. Önbeálló kerék

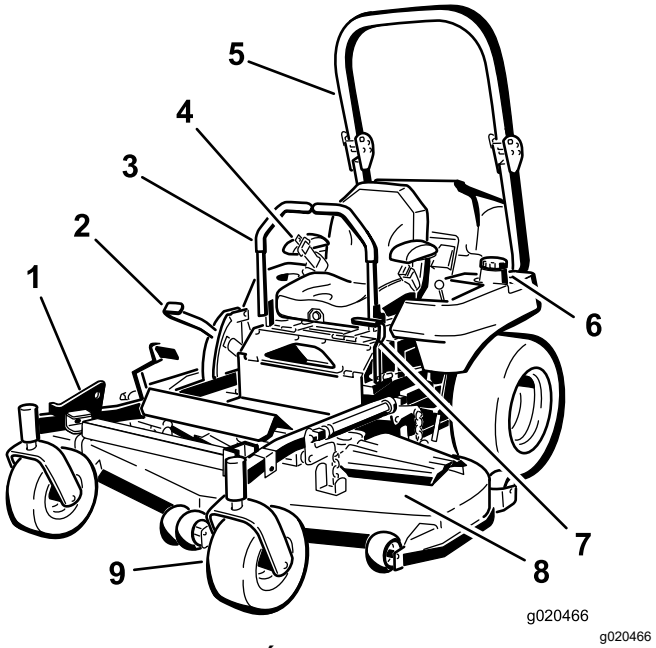

Ábra 5

Hátsó kidobású gép

1. Z Stand©
2. Vágásmagasság-beállító kar
3. Haladásvezérlő kar
4. Biztonsági öv
5. Bukócső
6. Tanksapka (két oldalt)
7. Rögzítőfékkar
8. Nyíróasztal
9. Önbeálló kerék

Kezelőelemek

A motor beindítása és a gép működtetése előtt ismerkedjen meg az összes kezelőszervvel.

Kezelőpanel

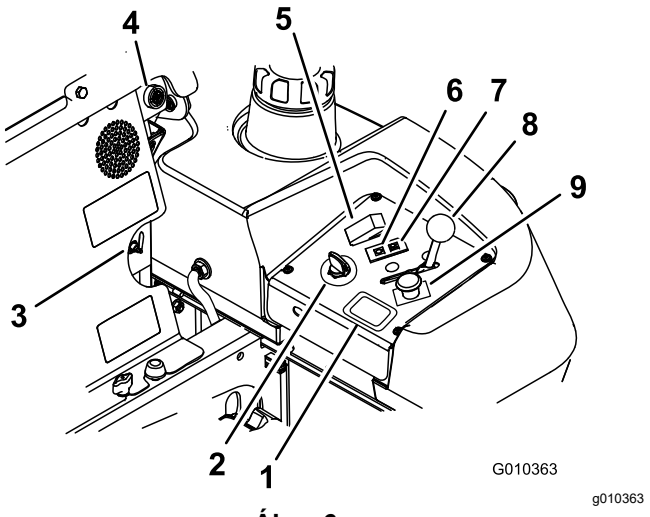

Ábra 6

1. Üzemóraszámláló
2. Gyújtáskapcsoló
3. Üzemanyag-választószelep
4. Hangjelző
5. Izzítás gomb
6. Izzítás visszajelző
7. Motorhőmérséklet-visszajelző
8. Gázkar
9. TLT-kapcsoló

Gyújtáskapcsoló

A motor beindítására és leállítására szolgáló gyújtáskapcsoló 3 helyzetbe állítható: KI, ÜZEM és INDÍTÁS. Lásd: A motor beindítása normál időjárás esetén (oldal 27).

Gázkar

A gázkar a motor fordulatszámának szabályozására szolgál és fokozatmentesen állítható a LASSÚ és a GYORS helyzet között (Ábra 6).

Késkapcsoló (mellékhajtás)

A mellékhajtás (TLT) jelzéssel rendelkező késkapcsolóval kapcsolható be és ki a fűnyírókések meghajtása (Ábra 6).

Üzemóra-számláló

Az üzemóra-számláló a motor működésben töltött idejét rögzíti. Akkor működik, amikor a motor jár. A rajta megjelenő érték alapján kell ütemezni a rendszeres karbantartást (Ábra 7).

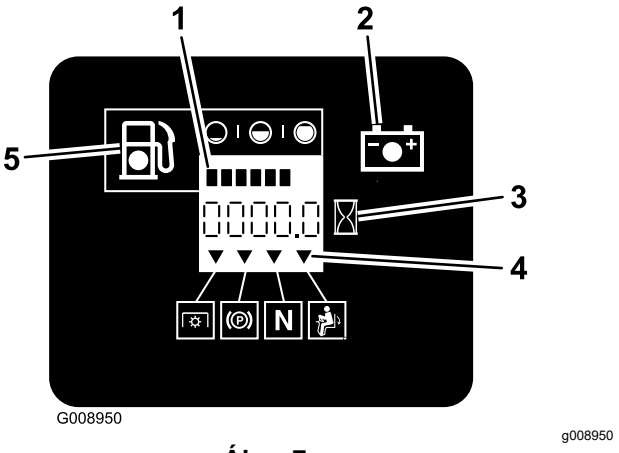

Ábra 7

1. Üzemanyag-szintjelző (sávos)
2. Akkumulátor-visszajelző
3. Üzemóraszámláló
4. Biztonsági reteszelés szimbólumok
5. Kevés üzemanyag jelzése

Biztonsági reteszelés visszajelzők

Az üzemóra-számlálón szimbólumok láthatók, amelyek fekete háromszöggel jelzik, ha a reteszelő részegység megfelelő helyzetben áll (Ábra 7).

Akkumulátor-visszajelző

A gyújtáskapcsolót BE helyzetbe fordítva a kijelzett akkumulátorfeszültség pár másodpercre megjelenik ott, ahol normál esetben az üzemóraszám látható.

Az akkumulátor-visszajelző a gyújtást bekapcsolva világítani kezd, majd elalszik, amint a motor beindul, és a töltés beáll a megfelelő szintre (Ábra 7).

Izzítás visszajelző

Az izzítógyertya-visszajelző az izzítás gomb megnyomásakor világít (Ábra 6).

Izzítás gomb

Ez a gomb aktiválja az izzítógyertyákat, amit az izzítás visszajelző fénye jelez. A motor beindítása előtt tartsa nyomva az izzítás gombot 10 másodpercig.

Hőmérséklet visszajelző

A hőmérséklet visszajelző akkor világít, ha a motor túlmelegszik (Ábra 6).

Hangjelző

A gép hangjelző berendezéssel rendelkezik, amely figyelmezteti a kezelőt a motor leállítására; ha nem így tesz, a túlmelegedés miatt a motor károsodhat. Lásd: Üzemeltetés a túlmelegedés-érzékelővel (oldal 34).

Haladásvezérlő karok

A haladásvezérlő karok segítségével vezethető a gép előre, hátrafelé, illetve ezekkel lehet elfordulni valamelyik irányba (Ábra 4).

Üzemanyag-választószelep

Az üzemanyag-választószelep az ülés mögött található.

A gép szállításakor vagy tárolásakor az üzemanyag-választószelep legyen zárva.

Üzemeltetéshez állítsa a szelep karját balra vagy jobbra.

Semleges-reteszelt helyzet

Mielőtt elhagyja a gépet, állítsa a haladásvezérlő karokat középhelyzetből kifelé, a SEMLEGES-RETESZELT helyzetbe (Ábra 25). Állítsa a haladásvezérlő karokat mindig SEMLEGES-RETESZELT helyzetbe, ha megáll a géppel vagy őrizetlenül hagyja azt.

Rögzítőfékkar

Amikor leállítja a motort, mindig húzza be a rögzítőféket, hogy a gép ne mozdulhasson el.

Tartozékok/adapterek

A Toro által jóváhagyott tartozékok és adapterek széles választéka kapható a géphez, amelyek javítják és bővítik annak képességeit. A jóváhagyott tartozékok és adapterek listájáért forduljon hivatalos márkaszervizhez, hivatalos Toro-forgalmazóhoz, vagy látogasson el a www.Toro.com webhelyre.

Az optimális teljesítmény és a gép folyamatos tanúsított biztonsága érdekében csak eredeti Toro-pótalkatrészeket és -tartozékokat használjon. A más által gyártott cserealkatrészek és tartozékok használata veszélyes lehet, és emellett a jótállást is érvényteleníti.

Üzemeltetés

Megjegyzés: A gép jobb és bal oldalát normál üzemeltetési helyzetben határozza meg.

Működtetés előtt

Működtetés előtti óvintézkedések

Általános óvintézkedések

- Értékelje ki a területet annak meghatározására, hogy milyen tartozékok és adapterek szükségesek a munka megfelelő és biztonságos elvégzéséhez. Csak a Toro által jóváhagyott tartozékokat és munkaeszközöket használjon.
- Vizsgálja át a területet, ahol a gépet használni kívánja, távolítson el minden követ, játékot, faágat, huzalt, csontot és egyéb idegen tárgyat. Ezeket a gép kidobhatja, illetve gátolhatják a gép működését, emellett a kezelő vagy a közelben tartózkodók személyi sérülését is okozhatják.
- Viseljen megfelelő személyi védőfelszerelést, például védőszemüveget, megfelelő, csúszásgátló lábbelit és hallásvédelmi eszközt. Ha hosszú a haja, hátul kösse össze, és kerülje a laza öltözéket, ékszereket, mert ezek beakadhatnak a mozgó alkatrészekbe.

⚠ VIGYÁZAT

A gép 85 dBA-t meghaladó zajszintet produkál a kezelő fülénél, ami hosszan tartó kitettség esetén halláskárosodást okozhat.

Viseljen hallásvédő eszközt, amikor a géppel dolgozik.

- Ellenőrizze, hogy a kezelőszervek, biztonsági kapcsolók és védőelemek fel vannak szerelve és megfelelően működnek. Ne üzemeltesse a gépet, csak ha ezek megfelelően működnek.
- Ne üzemeltesse a gépet, ha emberek, különösen gyermekek, valamint kisállatok vannak a közelben. Ha valaki a területre lép, állítsa le a gépet és a munkaeszközeit.
- Csak akkor működtesse a gépet, ha a teljes fűgyűjtő rendszer, a fűterelő lemez vagy egyéb biztonsági berendezések a helyükön vannak és teljesen üzemképesek. A fűgyűjtő alkatrészei kopnak, károsodhatnak és idővel elhasználódnak, ami miatt Ön mozgó alkatrészeknek lehet kitéve, vagy tárgyak repülhetnek ki belőle. Ellenőrizze

gyakran az alkatrészeket kopás, elhasználódás szempontjából, szükség szerint cserélje le azokat a gyártó által javasolt alkatrészekre.

Az üzemanyaggal kapcsolatos óvintézkedések

Az üzemanyag kezelése során járjon el különös körültekintéssel.

⚠ VESZÉLY

Az üzemanyag bizonyos feltételek mellett rendkívül gyúlékony, a párái pedig robbanásveszélyesek.

Az üzemanyag okozta tűz vagy robbanás megégetheti Önt, vagy másokat, valamint anyagi kárt okozhat.

- **A tankolást kültéren, vízszintes talajon, nyílt területen végezze, amikor a motor hideg. Törölje fel a kiömlött üzemanyagot.**
- **Soha ne tankoljon vagy ürítse le a gépet beltéren vagy zárt pótkocsin.**
- **Ne töltse teljesen tele az üzemanyagtartályt. Tankoljon a betöltőnyak alsó pereméig. Az üres rész teszi lehetővé az üzemanyag tágulását a tartályban. A túltöltés üzemanyag-szivárgást okozhat, valamint a motor vagy a kibocsátást szabályozó rendszer károsodását okozhatja.**
- **Ne dohányozzon, amikor üzemanyaggal foglalkozik, és maradjon távol nyílt lángtól és olyan helyektől ahol az üzemanyag gőzeit szikra begyújthatja.**
- **Üzemanyagot csak jóváhagyott üzemanyagtartályban tároljon, gyerekek számára nem hozzáférhető helyen.**
- **Még a motor beindítása előtt tankoljon. Ne vegye le a tanksapkát és ne tankoljon, amíg a motor jár vagy a motor meleg.**
- **Ha az üzemanyag kiömlött, NE kísérelje meg beindítani a motort. Távolodjon el az érintett területről és kerülje a gyújtóforrások létrehozását, amíg a kifolyt üzemanyag el nem párolgott.**
- **Csak akkor működtesse a gépet, ha a teljes kipufogórendszer a helyén van és teljesen üzemképes.**

⚠ VESZÉLY

Tankoláskor bizonyos körülmények között statikus elektromosság halmozódhat föl, ami olyan szikrát okozhat, amely képes begyújtani az üzemanyagpárát. Az üzemanyag okozta tűz vagy robbanás megégetheti Önt, vagy másokat, valamint anyagi kárt okozhat.

- **Tankolás előtt mindig helyezze az üzemanyagkannákat a földre, messze a járművétől.**
- **Ne járműben, tehergépkocsin vagy pótkocsi platóján töltse meg az üzemanyagkannákat, mert a belső kárpit vagy a műanyag platóborítás szigetelheti a kannát és lassíthatja a statikus elektromosság elvesztését.**
- **Ha kivitelezhető, a benzinüzemű berendezést vegye le a tehergépkocsiról vagy pótkocsiról, és a földön végezze a tankolását.**
- **Ha ez nem lehetséges, akkor az ilyen berendezéseket hordozható tartályból tankolja meg a tehergépkocsin vagy pótkocsin ahelyett, hogy benzinkút töltőpisztolyából tenné.**
- **Töltőpisztoly használata esetén tartsa azt a benzintank vagy benzinkanna betöltőnyílásának széléhez érintve mindaddig, míg a tankolás befejeződik. Ne használjon töltőpisztoly-nyitókart rögzítő eszközt.**

⚠ FIGYELMEZTETÉS

Az üzemanyag lenyelése sérülést vagy halált okozhat. A gőzöknek való tartós kitettség a kísérleti állatoknál rákot okozott. A körültekintés hiánya súlyos egészségkárosodást vagy betegséget okozhat.

- **Kerülje az üzemanyagpárák tartós belégzését.**
- **Tartsa távol arcát a töltőpisztolytól és az üzemanyagtartály/-kanna nyílásától.**
- **Az üzemanyag szemtől és bőrtől távol tartandó.**
- **Ne szippantson a szájával.**

⚠ VIGYÁZAT

Az üzemanyagtartály szellőzőnyílása a bukócső csövében található. A bukócső eltávolítása vagy módosítása üzemanyag-szivárgást és a kibocsátási előírások megsértését okozhatja.

- **Ne távolítsa el a bukócsövet.**
- **Ne végezzen semmiféle hegesztést, fúrást, sem más módosítást a bukócsövön.**

A tűzesetek megelőzése érdekében:

- Tartsa a motort és a motorteret mentesen a fűtől, a levelektől, a felesleges zsírtól és olajtól, valamint az ezeken a területeken esetlegesen felgyülemlő egyéb hulladéktól.
- Takarítsa fel a kiömlött olajat és üzemanyagot, és távolítson el minden üzemanyaggal átitatott törmeléket.
- Zárt térben való tárolás előtt mindig hagyja a gépet lehűlni. Ne tárolja a gépet nyílt láng közelében, sem olyan zárt területen, ahol őrláng ég vagy melegítő berendezés működik.

Napi karbantartás elvégzése

Mielőtt elkezdené a napi munkát a géppel, végezze el a minden használat előtti/napi ellenőrzéseket, amelyek felsorolásáért lásd: Karbantartás (oldal 39).

Tankolás

Javasolt üzemanyag

A motor tiszta, friss minimum 40 oktánszámú dízelüzemanyaggal működik. A frissesség biztosítása érdekében csak olyan mennyiségben vásároljon üzemanyagot, amennyit 30 napon belül felhasznál.

–7 °C hőmérséklet felett használjon nyári (No. 2-D), –7 °C hőmérséklet alatt téli (No. 1-D vagy No. 1-D/2-D keverék) dízelüzemanyagot. A téli dízelüzemanyagnak alacsonyabb a lobbanás- és forráspontja, ezért megkönnyíti az indítást és csökkenti az üzemanyag alacsonyabb hőmérsékletek miatti kémiai bomlásának az esélyét (paraffin kiválása, amely eltömítheti a szűrőket).

–7 °C fölött a nyári dízelüzemanyag használata megnöveli a szivattyúalkatrészek élettartamát.

Fontos: **Ne használjon kerozint vagy benzint dízelolaj helyett. Ennek a figyelmeztetésnek a be nem tartása károsítja a motort.**

Biodízel üzemanyag alkalmazhatósága

A gép legfeljebb B20 (20% biodízel üzemanyag, 80% gázolaj) biodízel üzemanyag-keverékkel is üzemeltethető. A keverékben a gázolaj legyen alacsony vagy ultra-alacsony kéntartalmú.

Tegye meg a következő óvintézkedéseket:

- Az üzemanyag biodízel része feleljen meg az ASTM D6751 vagy EN14214 szabvány előírásainak.
- A keverék üzemanyag feleljen meg az ASTM D975 vagy az EN590 szabvány előírásainak.
- A biodízel keverékek károsíthatják a festett felületeket.
- Hideg időben használjon B5 (5% biodízel tartalom) vagy még kevesebb biodízelt tartalmazó keveréket.
- Figyelje az üzemanyaggal kapcsolatba kerülő szigeteléseket, tömlőket és tömítéseket, idővel ezek állaga romolhat.
- Biodízel keverékekre való átállást követően egy idő után várható az üzemanyagszűrő eldugulása.
- A biodízel üzemanyaggal kapcsolatos további tájékoztatásért forduljon a forgalmazóhoz.

Tankolás

1. Parkolja le a gépet sík talajon.
2. Húzza be a rögzítőféket.
3. Állítsa le a motort, és vegye ki az indítókulcsot.
4. Tisztítsa meg a tanksapka körüli területet.
5. Tankoljon a betöltőnyak alsó pereméig (Ábra 8).

   Megjegyzés: Ne töltse teljesen tele az üzemanyagtartályt. Az üres rész teszi lehetővé az üzemanyag tágulását a tartályban.

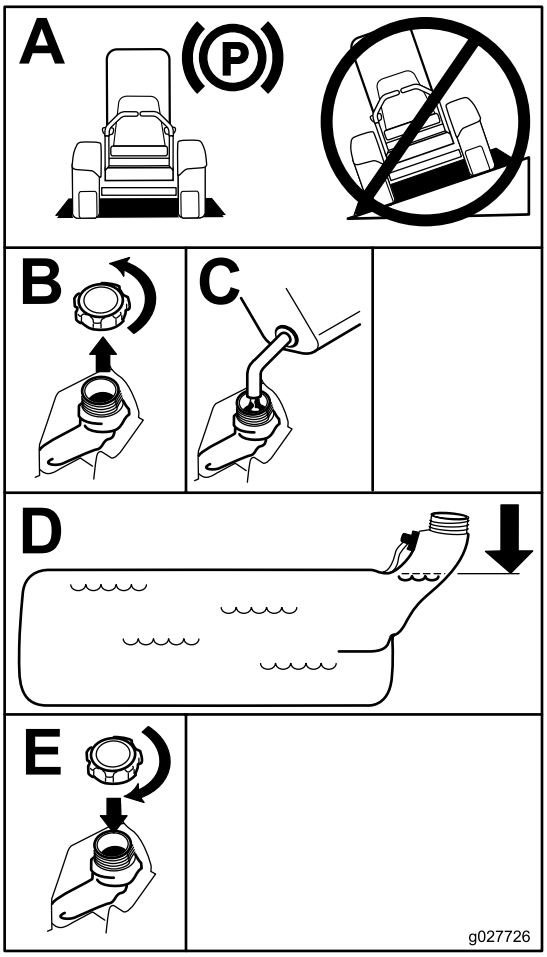

g027726

Ábra 8

Átkapcsolás egyik üzemanyagtartályról a másikra

Fontos: **Ne hagyja kifogyni az üzemanyagot, mert az károsíthatja a gépet.**

Az üzemanyag-választószelep az ülés mögött bal oldalt található.

A gép 2 üzemanyagtartállyal rendelkezik: az egyik a bal, a másik a jobb oldalon található. Mindkét tartály csatlakozik az üzemanyag-választószelephez. Innen közös üzemanyagcső vezeti az üzemanyagot a motorhoz (Ábra 9).

A bal üzemanyagtartály használatához fordítsa el balra az üzemanyag-választószelepet. A jobb üzemanyagtartály használatához fordítsa el jobbra az üzemanyag-választószelepet (Ábra 9).

A gép szállításakor vagy tárolásakor az üzemanyag-választószelep legyen zárva.

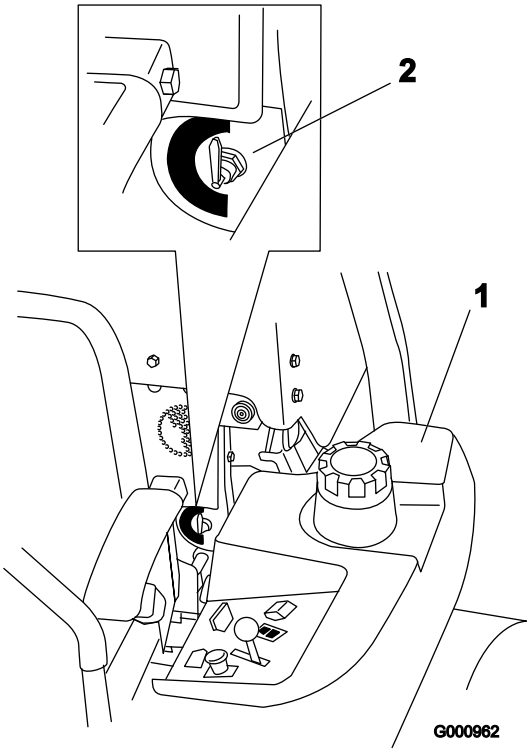

g000962

Ábra 9

1. Bal üzemanyagtartály
2. Üzemanyag-választószelep

Új gép bejáratása

Az új motor bizonyos idő elteltével éri el a teljes teljesítményét. A nyíróasztalok és hajtásrendszerek belső súrlódása új állapotukban nagyobb, ami többletterhelést ró a motorra. Hagyjon 40–50 óra bejáratási időt az új gépnek, hogy aztán csúcsteljesítményen tudjon működni.

A borulásvédelmi rendszer (ROPS) használata

⚠ FIGYELMEZTETÉS

A felborulás okozta, akár halálos sérülés elkerülése érdekében tartsa a bukócsövet teljesen felhajtott, reteszelt helyzetben, és használja a biztonsági övet.

Ellenőrizze, hogy a biztonsági öv a géphez rögzül-e.

⚠ FIGYELMEZTETÉS

A bukócső lehajtott helyzetében nincs borulásvédelem.

- **Csak akkor hajtsa le a bukócsövet, ha ez elengedhetetlen.**
- **A bukócső lehajtott helyzetében ne használja a biztonsági övet.**
- **Vezessen lassan és óvatosan.**
- **Hajtsa fel a bukócsövet, mihelyt a gép így is elfér.**
- **Körültekintően haladjon el a különféle tárgyak alatt, ügyelve arra, hogy ne ütközzön akadályba (pl. ágakba, ajtókeretbe, elektromos vezetékbe).**

A bukócső lehajtása

Fontos: **Csak akkor hajtsa le a bukócsövet, ha ez elengedhetetlen.**

1. Távolítsa el a rugós sasszegeket és a 2 csapot (Ábra 11).
2. Hajtsa le a bukócsövet lefektetett helyzetbe (Ábra 10).

   Megjegyzés: A bukócsőnek 2 lehajtott helyzete van; lásd: Ábra 10.
3. Szerelje be a 2 csapot, és rögzítse a rugós sasszegekkel (Ábra 11).

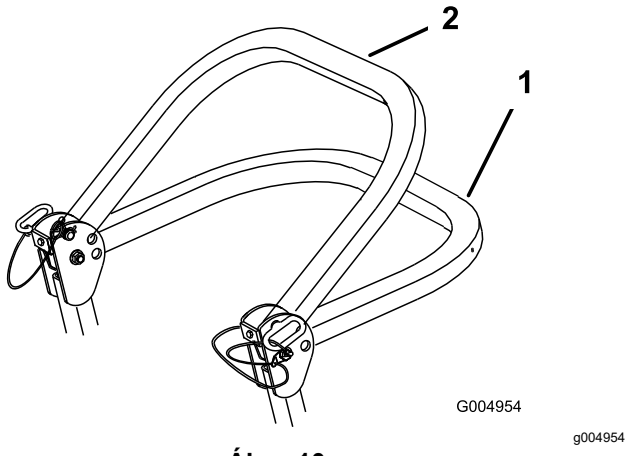

Ábra 10

1. Teljesen lehajtott helyzet
2. Lehajtott helyzet felszerelt fűgyűjtő rendszerrel

Fontos: **Feltétlenül rögzítse hátul az ülést a retesszel.**

A bukócső felhajtása

Fontos: **Csak a bukócső felhajtott helyzetében használja a biztonsági övet.**

1. Távolítsa el a rugós sasszegeket és a 2 csapot (Ábra 11).
2. Hajtsa fel a bukócsövet függőleges helyzetbe, szerelje be a 2 csapot, és rögzítse azokat a rugós sasszegekkel (Ábra 11).

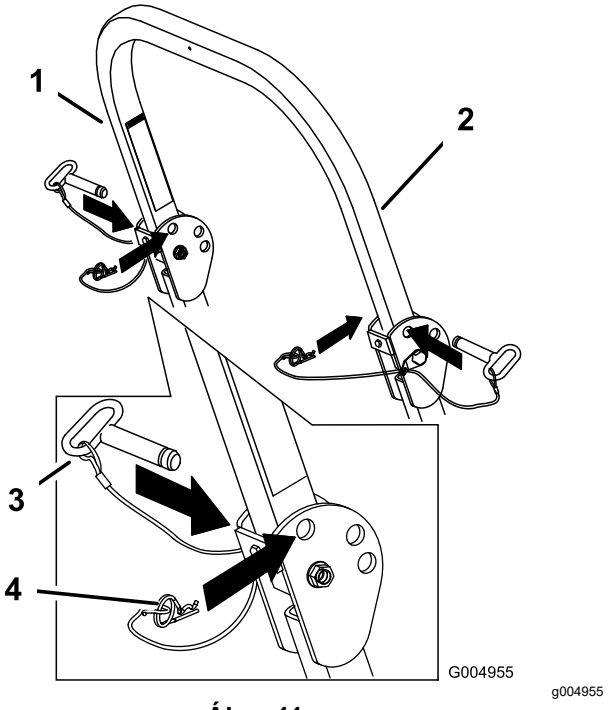

Ábra 11

1. Bukócső
2. Felhajtott helyzet
3. Csap
4. Rugós sasszeg

A biztonsági reteszelő rendszer használata

⚠ FIGYELMEZTETÉS

A biztonsági reteszelő kapcsolók lekötése vagy károsodása esetén a gép váratlanul működni kezdhet, amivel személyi sérülést okozhat.

- **Ne bolygassa a reteszelő kapcsolókat.**
- **Ellenőrizze naponta a reteszelő kapcsolók működését, cserélje ki a károsodott kapcsolókat, mielőtt működtetni kezdené a gépet.**

A biztonsági reteszelő rendszer működésének megértése

A biztonsági reteszelő rendszer az alábbi feltételek mellett engedi meg a motor beindítását:

- A rögzítőfék be van húzva.

- A késkapcsoló (TLT) ki van kapcsolva.
- A haladásvezérlő karok SEMLEGES-RETESZELT helyzetben vannak.

A biztonsági reteszelő rendszer emellett leállítja a motort, ha a haladásvezérlő karokat a kezelő behúzott rögzítőfék mellett mozdítja ki SEMLEGES-RETESZELT helyzetből, vagy bekapcsolt TLT mellett hagyja el a kezelőülést.

Az üzemóra-számláló visszajelzőkkel is rendelkezik, amelyek értesítik a kezelőt, ha az adott reteszelő elem nem a megfelelő helyzetben van. Ha az elem a megfelelő helyzetbe került, visszajelző jelenik meg a képernyőn.

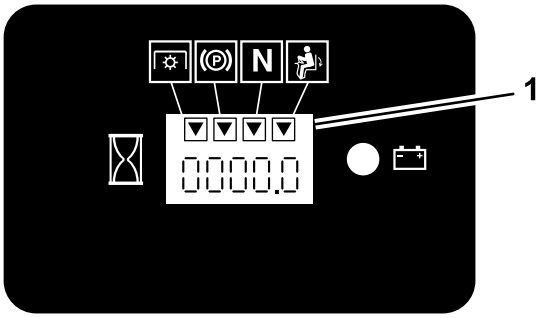

G009612

g009612

Ábra 12

1. A visszajelzők akkor jelennek meg, ha a reteszelő elem a megfelelő helyzetben van.

A biztonsági reteszelő rendszer működésének ellenőrzése

Szolgáltatásszünet: Minden egyes használat előtt, vagy naponta

A gép minden használata előtt ellenőrizze a biztonsági reteszelőrendszer működését. Ha a biztonsági reteszelő rendszer nem az alább ismertetett módon működik, azonnal javíttassa meg hivatalos márkaszervizben.

1. Üljön be az ülésbe, húzza be a rögzítőféket és állítsa a késkapcsolót (TLT) BEKAPCSOLT helyzetbe. Próbálja meg beindítani a motort; nem szabad beindulnia.
2. Üljön be az ülésbe, húzza be a rögzítőféket és állítsa a késkapcsolót (TLT) KIKAPCSOLT helyzetbe. Állítsa SEMLEGES-RETESZELT helyzetbe valamelyik haladásvezérlő kart. Próbálja meg beindítani a motort; nem szabad beindulnia. Ismételje meg az ellenőrzést a másik karral is.
3. Üljön be az ülésbe, húzza be a rögzítőféket, állítsa a késkapcsolót (TLT) KIKAPCSOLT helyzetbe, majd állítsa SEMLEGES-RETESZELT helyzetbe a haladásvezérlő karokat. Most indítsa be a motort. Járó motor mellett engedje ki a rögzítőféket, kapcsolja be a késkapcsolót (TLT), majd emelkedjen el kissé az ülésből; a motornak le kell állnia.
4. Üljön be az ülésbe, húzza be a rögzítőféket, állítsa a késkapcsolót (TLT) KIKAPCSOLT helyzetbe, majd állítsa SEMLEGES-RETESZELT helyzetbe a haladásvezérlő karokat. Most indítsa be a motort. Járó motor mellett húzza középre az egyik haladásvezérlő kart és tolja előre vagy húzza hátra; a motornak le kell állnia. Ismételje meg az ellenőrzést a másik karral is.
5. Üljön be az ülésbe, engedje ki a rögzítőféket, állítsa a késkapcsolót (TLT) KIKAPCSOLT helyzetbe, majd állítsa SEMLEGES-RETESZELT helyzetbe a haladásvezérlő karokat. Próbálja meg beindítani a motort; nem szabad beindulnia.

Az ülés beállítása

Az ülés előre és hátra eltolható. Állítsa be az ülést úgy, hogy a leghatékonyabban végezhesse a gép irányítását, és a legkényelmesebb legyen a testhelyzete (Ábra 13).

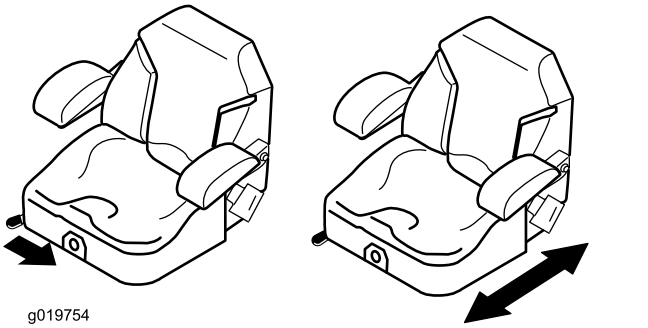

g019754

g019754

Ábra 13

Az ülés kioldása

1. Állítsa az ülést a leghátsó helyzetbe.

   Megjegyzés: Ezáltal nem ütközik bele semmibe, amikor felhajtja.
2. Nyomja hátra az ülésreteszt az ülés kioldásához.
3. Hajtsa fel az ülést (Ábra 14).

   Megjegyzés: Így hozzáfér a gép ülés alatti részeihez.

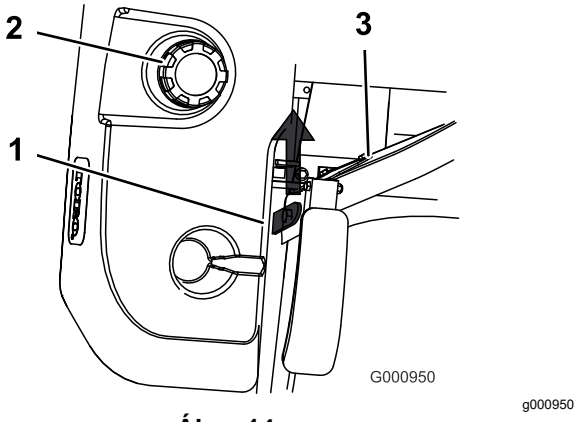

Ábra 14

1. Ülésretesz
2. Tanksapka
3. Ülés

Az ülés felfüggesztésének beállítása

Az ülés beállítható, hogy zökkenőmentes, kényelmes utazást nyújtson. Állítsa be az ülést a legkényelmesebb helyzetbe.

A beállításához a gombot elforgatva keresse meg a legkényelmesebb helyzetet (Ábra 15).

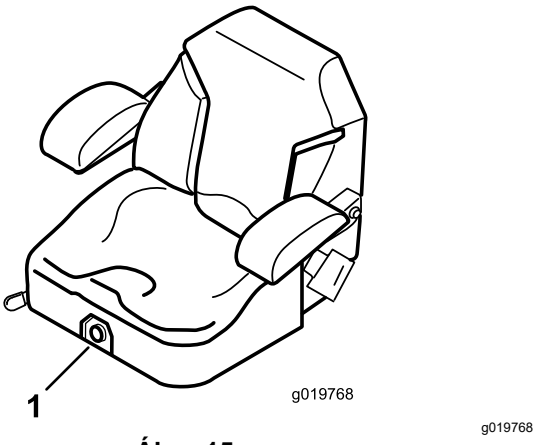

Ábra 15

1. Ülésfelfüggesztés gombja

Működtetés közben

Üzem közben betartandó óvintézkedések

Általános óvintézkedések

A kezelőnek teljes figyelmét a gép üzemeltetésére kell fordítania. **Ne** végezzen olyan tevékenységet, amely elvonhatja a figyelmét, különben személyi sérülés vagy anyagi kár lehet a következmény.

⚠ FIGYELMEZTETÉS

A működő motor alkatrészei, különösen a kipufogó rendkívül felforrósodhatnak. Megérintve súlyos égési sérüléseket okozhatnak, a törmelék, például a levelek, fű, gallyak stb. pedig meggyulladhatnak.

- **Hagyja lehűlni a motor alkatrészeit, különösen a kipufogóját, mielőtt megérinti.**
- **Távolítsa el a felgyűlt törmeléket a kipufogó és a motor környékéről.**

⚠ FIGYELMEZTETÉS

A kipufogógáz szagtalan, halálosan mérgező szén-monoxidot tartalmaz, amely megölheti Önt.

NE járassa a motort beltéren vagy szűk helyen, ahol a veszélyes szén-monoxidot tartalmazó füst felgyűlhet.

- A tulajdonos/felhasználó megelőzheti a saját magát, a más személyeket vagy a tulajdont érő baleseteket vagy sérüléseket, és felelős azokért.
- A fűnyíró kizárólag egy kezelő általi üzemeltetésre készült. Ne szállítson rajta másokat, és tartson távol mindenkit a géptől annak használata közben.
- Ne üzemeltesse a gépet, amíg alkohol vagy gyógyszer befolyása alatt áll.
- A gépet csak nappali fényben vagy megfelelő erősségű mesterséges fényben üzemeltesse.
- A villámcsapás súlyos, akár halálos személyi sérülést is okozhat. Ha a munkaterület környékén villámlás látható vagy mennydörgés hallható, ne működtesse a gépet; keressen menedéket.
- Járjon el fokozott körültekintéssel, ha munkaeszközzel vagy kiegészítővel, például fűgyűjtő rendszerekkel használja. Ezek ronthatják a gép stabilitását és az irányítás elvesztését okozhatják. Ha ellensúlyt kell használni, kövesse a súlyra vonatkozó előírásokat.
- Kerülje a gödröket, keréknyomokat, huppanókat, köveket és más rejtett veszélyeket. Ügyeljen, amikor be nem látható kanyarokhoz, cserjékhez, fákhoz, magas fűhöz vagy más olyan tárgyakhoz közelít, melyek takarhatják az akadályokat vagy gátolhatják a látást. Egyenetlen terepen a gép felborulhat, vagy kezelő elveszítheti az egyensúlyát vagy leeshet a gépről.
- A motor beindítása előtt ellenőrizze, hogy az összes meghajtás semleges helyzetben van, a rögzítőfék pedig be van húzva. Csak a bukócső

felhajtott és reteszelt helyzetében használja a biztonsági övet.

- A motort körültekintően, az utasítások szerint indítsa be, a lábát távol tartva a késektől.
- Ne működtesse a fűnyírót sérült burkolattal, védőelemekkel vagy fedelekkel. A biztonsági védőelemek, burkolatok kapcsolók és egyéb berendezések mindig legyenek a helyükön és megfelelő üzemállapotban.
- Soha ne tartózkodjon a kimeneti nyílás előtt. Ne végezzen fűnyírást a kimeneti ajtó felhajtott, eltávolított vagy módosított állapotában, kivéve, ha fűgyűjtő vagy mulcsozókészlet van a helyén és az megfelelően működik.
- Kezeit és lábait tartsa távol a mozgó alkatrészektől. Ha lehetséges, járó gépen NE végezzen beállításokat.

⚠ FIGYELMEZTETÉS

A forgó alkatrészek beránthatják a kezét, lábát, haját, ruházatát vagy ékszereit. A forgó alkatrészekhez való hozzáérés traumás végtaglevágást vagy súlyos vágási sérüléseket okozhat.

- **Ne működtesse a gépet felszerelt és üzemképes védőburkolatok és biztonsági berendezések nélkül.**
- **Tartsa távol kezét, lábát, haját, ékszereit és ruházatát a forgó alkatrészektől.**

- Soha ne hajtsa fel a fűnyíróasztalt, amíg forognak a kések.
- Ügyeljen a fűnyíró kidobási útvonalára és arra, hogy az ne irányuljon mások felé. Kerülje az anyag falra vagy akadályokra ürítését, mivel az visszaverődhet a kezelő felé. Állítsa le a késeket, lassítson le és járjon el körültekintően, ha nem füves területet keresztez, vagy amikor a fűnyírót a kaszálandó területre szállítja, illetve amikor onnan elviszi.
- Kanyarodjon óvatosan, előtte lelassítva. Irányváltás előtt nézzen hátra és oldalra. Ne végezzen fűnyírást hátrafelé, csak ha feltétlenül szükséges.
- Ne változtassa meg a motor szabályozási beállítását, és ne pörgesse túl a motort.
- Parkolja le a gépet sík terepen. Állítsa le a motort, és várja meg, amíg leállnak a mozgó alkatrészek.
  - A fűnyírón végzett ellenőrzési, tisztítási vagy egyéb munka előtt.
  - Idegen tárgynak való ütközés után, vagy ha szokatlan rezgést tapasztal (vizsgálja át a fűnyírót, nem sérült-e meg, és végezze el a javításokat az újraindítása és üzemeltetése előtt).
  - Az elakadások elhárítása előtt.
  - Ha bármikor otthagyja a fűnyírót. NE hagyja a járó gépet felügyelet nélkül!
- Állítsa le a motort és várja meg, míg leállnak a mozgó alkatrészek:
  - Tankolás előtt.
  - A fűgyűjtő kiürítése előtt.
  - A vágásmagasság beállítása előtt.
- Tragikus balesetek fordulhatnak elő, amennyiben a kezelő nem észleli gyermekek jelenlétét. A gyerekek gyakran vonzódnak a gépekhez és a kaszálási tevékenységhez. Soha ne feltételezze, hogy a gyerekek ugyanott maradnak, ahol utoljára látta őket.
  - Tartsa a gyerekeket a kaszálási területen kívül egy felelős felnőtt figyelmes felügyelete alatt, aki nem a gépkezelő.
  - Legyen készenlétben és állítsa le a gépet, amennyiben gyerek lép a területre.
  - Tolatás és irányváltás előtt és során nézzen hátra, lefelé és oldalra mindkét irányba, nincs-e valahol a közelben kisgyermek.
  - Soha ne engedje, hogy a gépet gyerekek üzemeltessék.
  - NE szállítson gyerekeket, még leállított késekkel se. A gyermekek leeshetnek a gépről és súlyosan megsérülhetnek, vagy akadályozhatják a gép biztonságos működtetését. A gépen utaztatott gyermekek később hirtelen feltűnhetnek a munkaterületen egy újabb kör reményében, a gép pedig előre- vagy hátramenetben véletlenül elgázolhatja őket.

Lejtőkkel kapcsolatos óvintézkedések

- A lejtők a megcsúszásos és borulásos balesetek fő tényezői, amelyek súlyos sérülésekhez vezethetnek. A kezelő a felelős a lejtőn történő biztonságos munkavégzésért. A gép üzemeltetése bármilyen lejtőn különös óvatosságot igényel. Mielőtt a géppel lejtős területre hajtana, a kezelő feladatai az alábbiak:
  - Tekintse át és értelmezze a kézikönyvben és a gépen található, lejtőre vonatkozó utasításokat.
  - Határozza meg a terület hozzávetőleges lejtőszögét dőlésmérő segítségével.
  - Ne használja a gépet 15°-nál meredekebb lejtőn.

– Értékelje ki a napi helyszíni körülményeket, hogy meghatározza, a lejtő biztonságos-e a gép üzemeltetésére. Használja a józan eszét és ítélőképességét ezen értékelés során. A területen bekövetkező változások, például a nedvesség gyorsan befolyásolhatja a gép lejtőn történő használatát.

- Mérje fel a veszélyt az emelkedő aljánál. Ne működtesse a gépet suvadások, árkok, töltések, vizek és más veszélyek közelében. A gép hirtelen felborulhat, ha egy kereke túllóg azok peremén, vagy a perem beszakad. Tartson biztonságos távolságot (a gép szélességének kétszeresét) a gép és a veszély között. Az ilyen területeken használjon a gyep karbantartására tolókaros fűnyírót vagy kézi szegélynyírót.

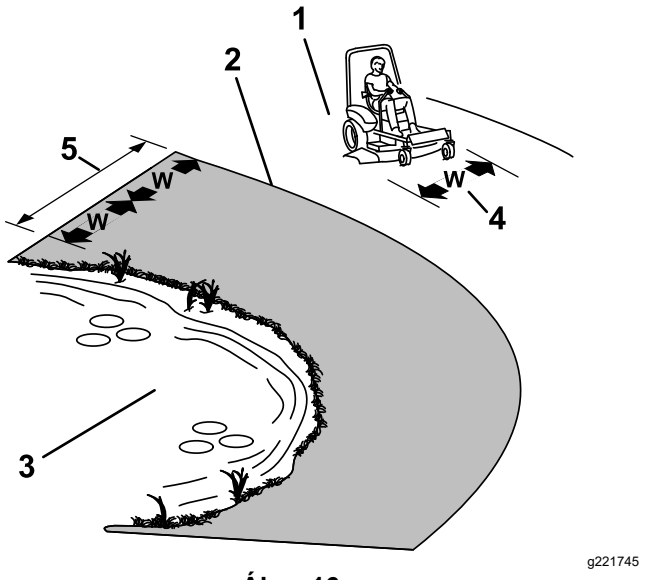

Ábra 16

1. Biztonságos zóna – Használja a fűnyírót a 15°-nál kisebb lejtésű terepen.
2. Veszélyes zóna – 15°-nál nagyobb lejtés esetén használjon tolókaros fűnyírót és/vagy kézi szegélynyírót.
3. Víz
4. W = a gép szélessége
5. Tartson biztonságos távolságot (a gép szélességének kétszeresét) a gép és a veszély között.

- Kerülje a lejtőn való elindulást, megállást vagy kanyarodást. Se a sebességén, se a haladási irányán ne változtasson hirtelen; kanyarodjon lassan és fokozatosan.
- Ne működtesse a gépet, ha a tapadása, kormányzása vagy a stabilitása kérdéses lehet. Ne felejtse el, hogy nedves fűben, rézsűn vagy lejtőn haladva a gép elveszítheti a tapadását. Ha a hajtókerekek elveszítik a tapadásukat, a gép megcsúszhat, és megszűnhet a fékhatás és a kormányozhatóság. A gép megcsúszhat akkor is, ha a hajtókerekei megálltak.
- Távolítsa el vagy jelölje meg az akadályokat, például árkot, lyukakat, kereknyomot, kiemelkedéseket, köveket és egyéb rejtett veszélyeket. A magas fű akadályokat rejthet. Egyenetlen terepen a gép fel is borulhat.
- Járjon el fokozott körültekintéssel, ha munkaeszközzel vagy kiegészítővel, például fűgyűjtő rendszerekkel használja. Ezek ronthatják a gép stabilitását és az irányítás elvesztését okozhatják. Ha ellensúlyt kell használnia, kövesse a súlyra vonatkozó előírásokat.
- Lejtőn való munkavégzéskor tartsa a nyíróasztalt lehetőség szerint a talajra leengedett helyzetben. Lejtőn a nyíróasztal felemelt helyzetében a gép instabillá válhat.

A fülke borulásvédelmi rendszerével (ROPS) kapcsolatos óvintézkedések

A gépen borulásvédelmi rendszer (bukócső) található.

⚠ FIGYELMEZTETÉS

A bukócső lehajtott helyzetében nincs borulásvédelem. A szélek, árkok, meredek partok vagy víz fölé kerülő kerekek boruláshoz vezethetnek, ami súlyos sérüléseket, halált vagy fulladást okozhat.

- **Ne távolítsa el a borulásvédelmi rendszert.**
- **Tartsa mindig teljesen felhajtott és reteszelt helyzetben a bukócsövet, és használja a biztonsági övet.**
- **Csak akkor hajtsa le a bukócsövet, ha ez elengedhetetlen.**
- **A bukócső lehajtott helyzetében Ne használja a biztonsági övet.**
- **Vezessen lassan és óvatosan.**
- **Hajtsa fel a bukócsövet, mihelyt a gép így is elfér.**

- Ügyeljen arra, hogy a biztonsági övet vészhelyzet esetén gyorsan ki tudja kapcsolni.
- Ügyeljen körültekintően arra, hogy Ne ütközzön akadályba (pl. ágakba, ajtókeretbe, elektromos vezetékbe), ha elhalad valami alatt.
- Ha felborult, vigye az egységet hivatalos márkaszervizbe a borulásvédelmi rendszer átvizsgálása érdekében.
- A sérült borulásvédelmi rendszert cserélje ki. Ne végezzen rajta javítást vagy felülvizsgálatot.
- A borulásvédelmi rendszer bármiféle átalakítása és kiegészítése tartozékkal vagy munkaeszközzel kizárólag a Toro jóváhagyásával történhet.

A rögzítőfék használata

Mindig húzza be a rögzítőféket, ha megáll a géppel vagy őrizetlenül hagyja azt.

A rögzítőfék behúzása

Parkolja le a gépet sík talajon.

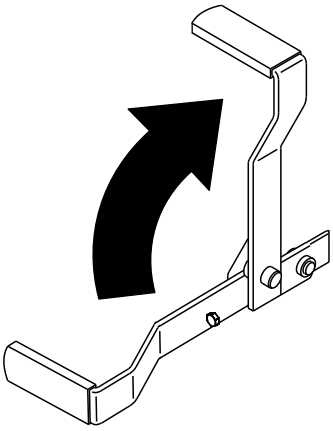

g187227

Ábra 17

A rögzítőfék kiengedése

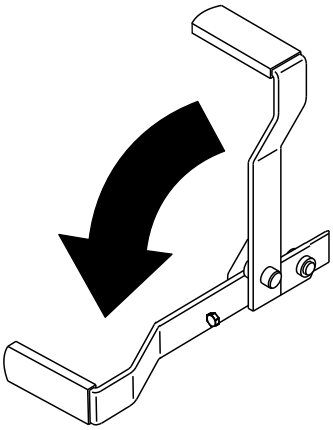

g187226

Ábra 18

A késkapcsoló (TLT) használata

A késkapcsoló (TLT) segítségével indíthatók el és állíthatók le a fűnyíró kései és bármely meghajtott munkaeszköz.

A késkapcsoló (TLT) bekapcsolása

Megjegyzés: A késkapcsoló (TLT) bekapcsolása félgáznál vagy kisebb gáznál az ékszíjak fokozott kopását eredményezi.

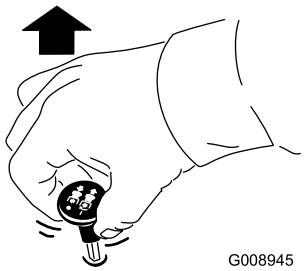

g008945

Ábra 19

A késkapcsoló (TLT) kikapcsolása

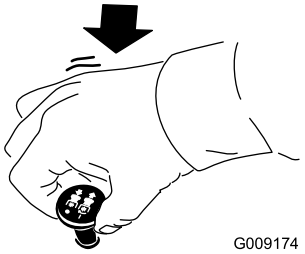

g009174

Ábra 20

A gázkar használata

A gázkar a GYORS és a LASSÚ helyzet között állítható (Ábra 21).

A TLT bekapcsolásakor mindig a GYORS helyzetet használja.

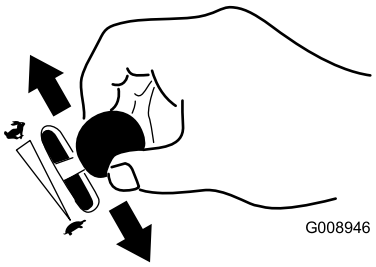

g008946

Ábra 21

A motor beindítása normál időjárás esetén

Fontos: **Egy percen belül maximum 30 másodpercig indítózzon, hogy megelőzze az indítómotor túlmelegedését.**

Megjegyzés: További indítózási ciklusokra lehet szükség az első alkalommal, ha az üzemanyagrendszer teljesen üres volt.

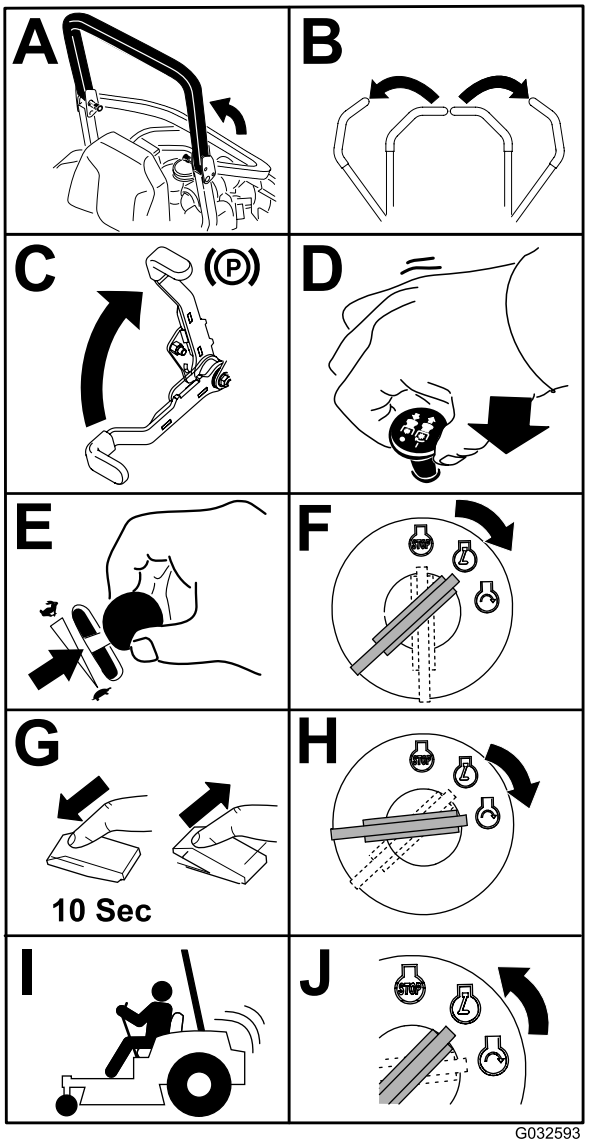

Ábra 22

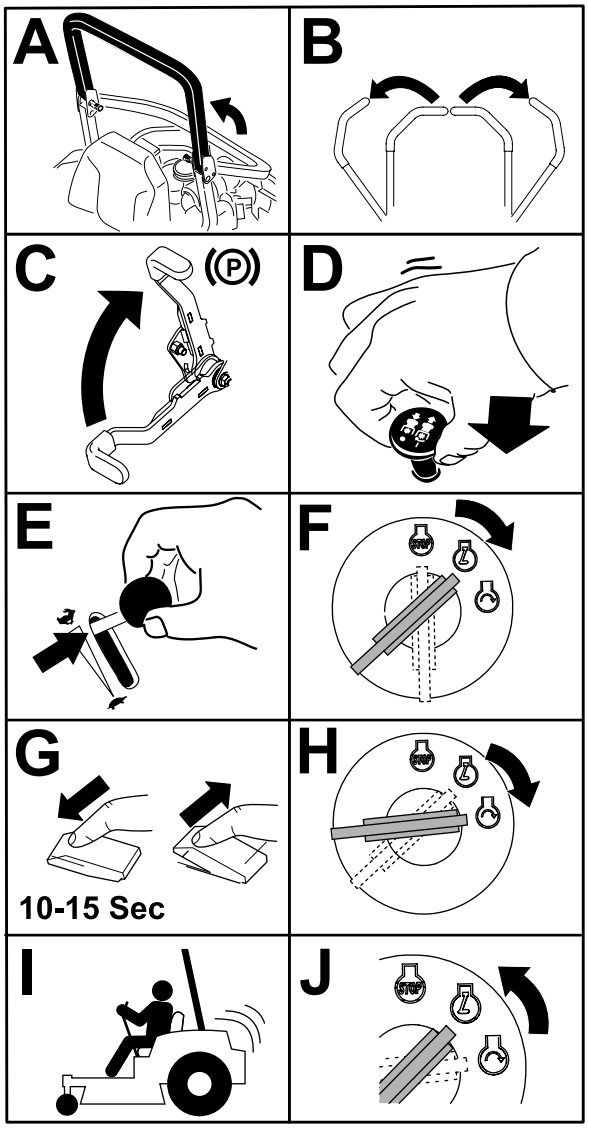

Ábra 23

A motor beindítása hideg időben (–5 °C alatt)

Használja az indítási hőmérsékletnek megfelelő motorolajat; lásd: Motorolaj-előírások (oldal 48).

Fontos: **Egy percen belül maximum 30 másodpercig indítózzon, hogy megelőzze az indítómotor túlmelegedését.**

Megjegyzés: Ne használjon nyárról megmaradt üzemanyagot. Csak friss téli dízelüzemanyagot használjon.

A motor leállítása

⚠ VIGYÁZAT

Személyi sérüléshez vezethet, ha a felügyelet nélkül hagyott gépet gyermekek vagy nézelődők megkísérlik működtetni.

Mindig vegye ki a kulcsot és húzza be a rögzítőféket, ha a gépet felügyelet nélkül hagyja.

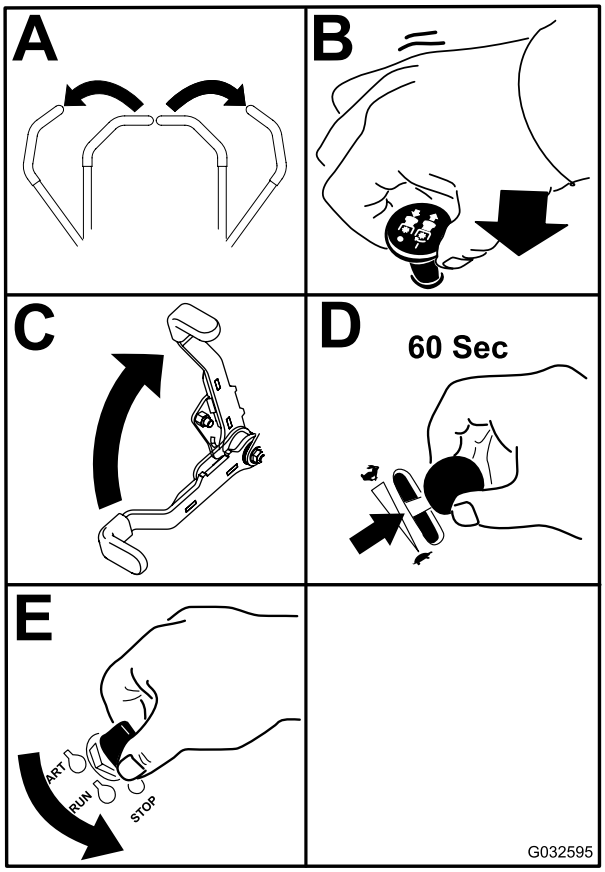

g032595

Ábra 24

Fontos: **Az üzemanyag-elzáró szelep legyen zárt helyzetben a gép szállítása és tárolása során, különben üzemanyag-szivárgás léphet fel. Húzza be a rögzítőféket a szállítás megkezdése előtt. Feltétlenül vegye ki az indítókulcsot, mert az üzemanyag-szivattyú beindulhat és lemerítheti az akkumulátort.**

A haladásvezérlő karok használata

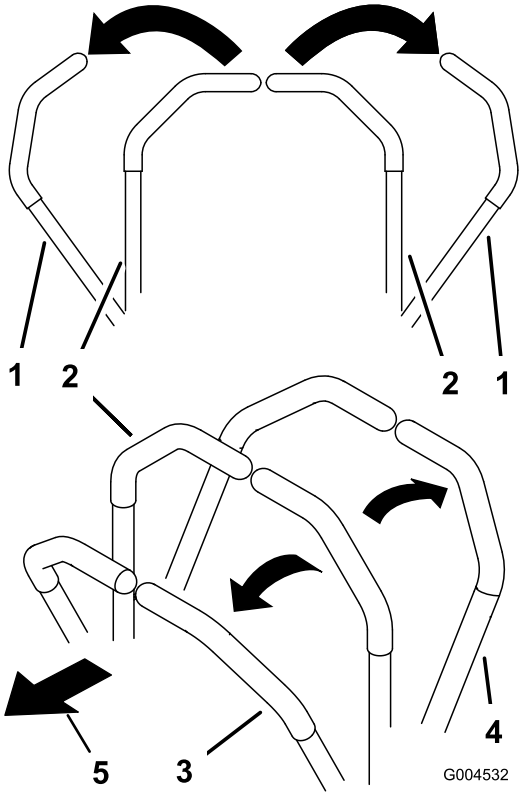

g004532

Ábra 25

1. Haladásvezérlő kar – SEMLEGES-RETESZELT helyzet
2. Középső, kioldott helyzet
3. Előremenet
4. Hátramenet
5. A gép eleje

Közlekedés a géppel

Az egyes tengelyeken levő hidraulikus motorok egymástól függetlenül forgatják a hajtókerekeket. Az egyik oldali kereket hátramenetbe, míg a másikat előremenetbe kapcsolva a gép fordulás helyett megpördül. Ez nagy mértékben javítja a gép manőverezhetőségét, de némi időbe telik, amíg hozzászokik, hogyan mozgathatja a gépet.

A gázkar a motorfordulatszámot (fordulat/perc) szabályozza. A legjobb teljesítmény érdekében állítsa a gázkart GYORS helyzetbe. Fűnyírást mindig teljes gázzal végezzen.

⚠ FIGYELMEZTETÉS

A gép nagyon gyorsan megpördülhet. Elveszítheti uralmát a gép felett, ami személyi sérüléssel vagy a gép károsodásával járhat.

- **Kanyarodjon óvatosan.**
- **Éles kanyar előtt lassítson le.**

Haladás előremenetben

Megjegyzés: Ha behúzott rögzítőfék mellett mozdítja meg a haladási kezelőszerveket, a motor leáll.

Megálláshoz húzza a haladásvezérlő karokat SEMLEGES helyzetbe.

1. Engedje ki a rögzítőféket; lásd: A rögzítőfék kiengedése (oldal 27).
2. Állítsa a karokat középső, kioldott helyzetbe.
3. Előremenethez tolja lassan előre a haladásvezérlő karokat (Ábra 26).

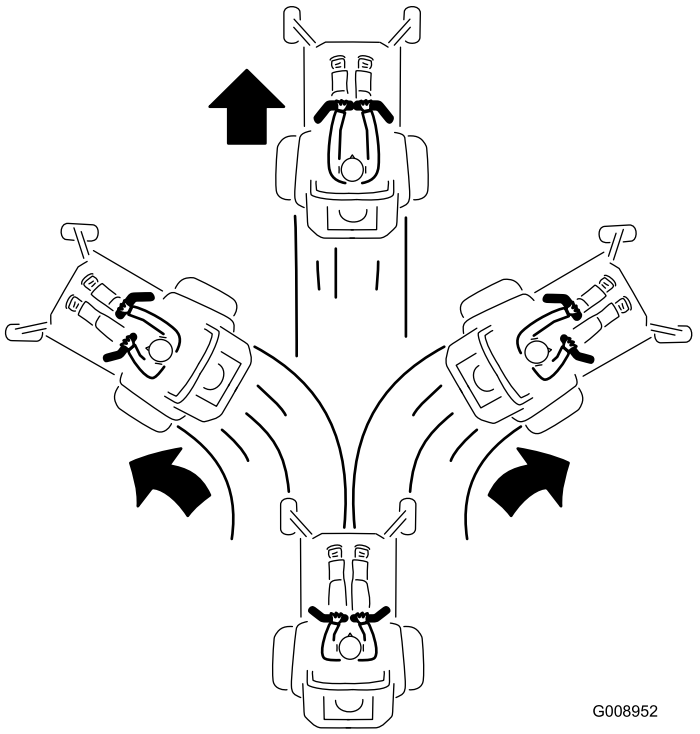

Ábra 26

Haladás hátramenetben

1. Állítsa a karokat középső, kioldott helyzetbe.
2. Hátramenethez húzza lassan hátra a haladásvezérlő karokat (Ábra 27).

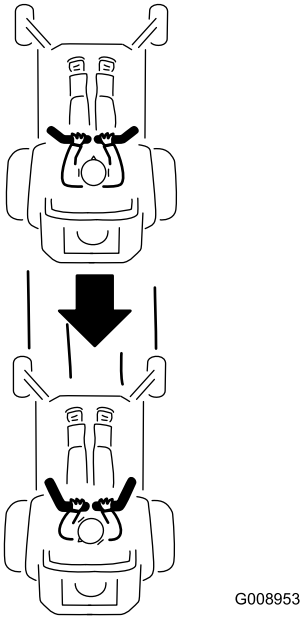

Ábra 27

Az oldalsó kidobás használata

Csak oldalsó kidobású gépeknél

A fűnyíró csuklópántos fűterelő lemezzel van felszerelve, amely oldalra és lefelé, a gyep felé tereli a fűkaszálékot.

⚠ VESZÉLY

A fűterelő lemez, a kidobónyílás-fedél vagy a fűgyűjtő rendszer nélkül Ön és a közelben levők ki lehetnek téve a késekkel és a kirepülő hulladékkal való érintkezésnek. A forgó fűnyírókések és a kirepülő törmelék személyi sérülést okozhatnak, akár végzeteset is.

- **Ne távolítsa el a fűterelő lemezt a nyíróasztalról, mert a fűterelő lemez irányítja lefelé az anyagot a gyep felé. Ha a fűterelő lap bármikor megsérül, azonnal cserélje le.**
- **Ne nyúljon kezével vagy lábával a nyíróasztal alá.**
- **Ne kísérelje meg a kidobási terület vagy a kések környékének tisztítását, csak ha a késkapcsolót (TLT) KI helyzetbe kapcsolta, a gyújtáskapcsolót KI helyzetbe fordította, és kivette az indítókulcsot a gyújtáskapcsolóból.**
- **Ügyeljen rá, hogy a fűterelő lap lehajtott helyzetben legyen.**

A vágásmagasság beállítása

A vágásmagasság 38 és 127 mm között állítható 6 mm-es lépésekben, az ütközőcsapot a megfelelő furatba helyezve.

1. Húzza fel a vágásmagasság-beállító kar VONULÁSI helyzetbe (amely egyben a 127 mm-es vágásmagasság helyzete) (Ábra 28).

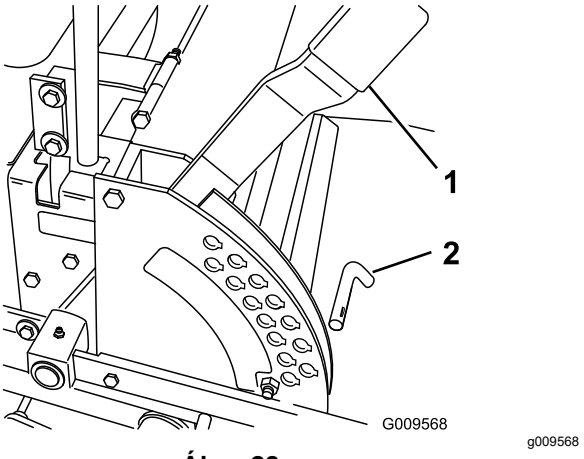

Ábra 28

1. Vágásmagasság-beállító kar
2. Csap

2. A beállításhoz távolítsa el a csapot a vágásmagasság-konzolból (Ábra 28).
3. Válassza ki a vágásmagasság-konzol furatai közül a kívánt vágásmagasságnak megfelelőt, és helyezze be a csapot (Ábra 28).
4. Állítsa a kart a kiválasztott magasságba.

A skalpolás elleni védelemre szolgáló görgők beállítása

Oldalsó kidobású gépeknél

Ha változtatni kell a vágásmagasságon, állítsa be a skalpolás elleni védelem görgőinek a magasságát is.

1. Parkolja le a gépet sík talajon, kapcsolja ki a késkapcsolót, és húzza be a rögzítőféket.
2. Állítsa le a motort, vegye ki az indítókulcsot, és várja meg, amíg az összes mozgó alkatrész leáll, csak ezután hagyja el a kezelőülést.
3. Állítsa be a skalpolás elleni védelemre szolgáló görgőket a Ábra 29., a Ábra 30 és a Ábra 31 alapján.

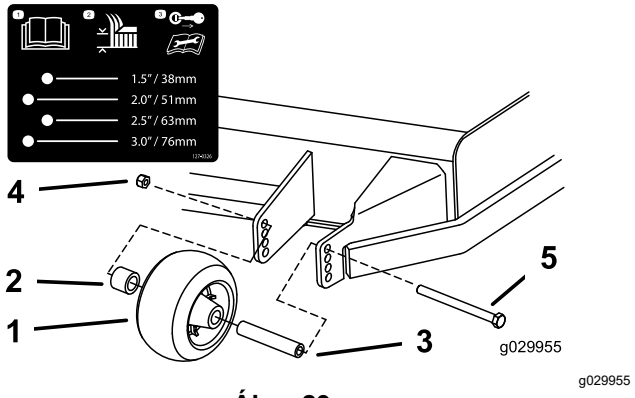

Ábra 29

1. Skalpolás elleni védelem görgője
2. Távtartó
3. Persely
4. Peremes anya
5. Csavar

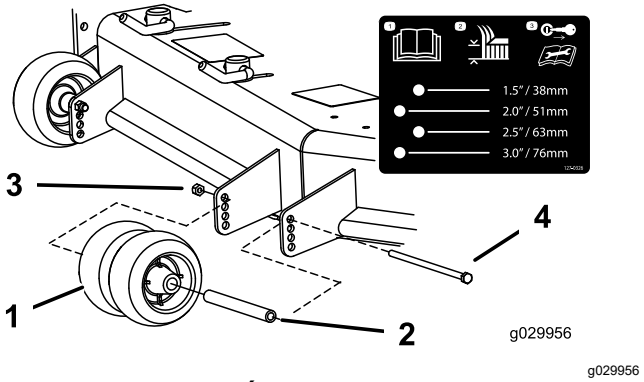

Ábra 30

1. Skalpolás elleni védelem görgője
2. Persely
3. Peremes anya
4. Csavar

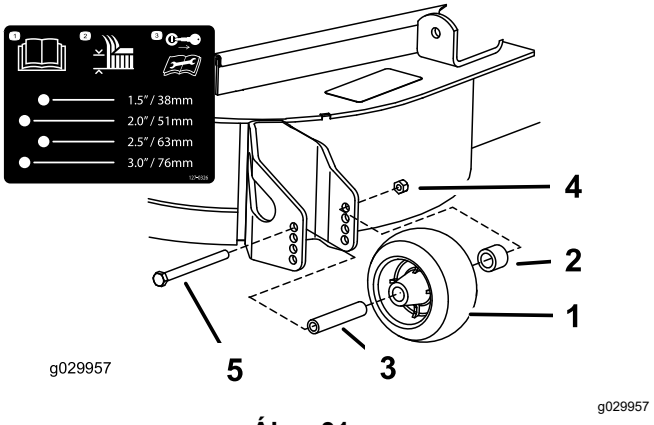

Ábra 31

1. Skalpolás elleni védelem görgője
2. Távtartó
3. Persely
4. Peremes anya
5. Csavar

Hátsó kidobású gépeknél

Ha változtatni kell a vágásmagasságon, javasolt állítani a skalpolás elleni védelem görgőinek a magasságán is.

1. Parkolja le a gépet sík talajon, kapcsolja ki a késkapcsolót, és húzza be a rögzítőféket.
2. Állítsa le a motort, vegye ki az indítókulcsot, és várja meg, amíg az összes mozgó alkatrész leáll, csak ezután hagyja el a kezelőülést.
3. Állítsa be a skalpolás elleni védelemre szolgáló görgőket a Ábra 32 és a Ábra 33 alapján.

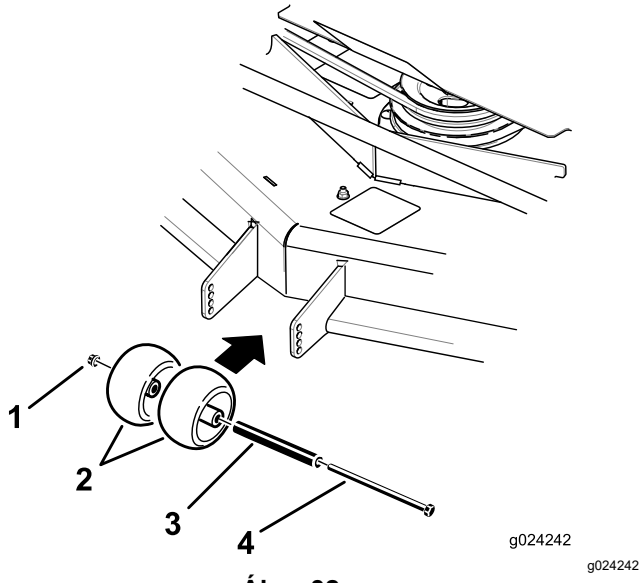

Ábra 32

1. Peremes anya
2. Skalpolás elleni védelem görgője
3. Persely
4. Csavar

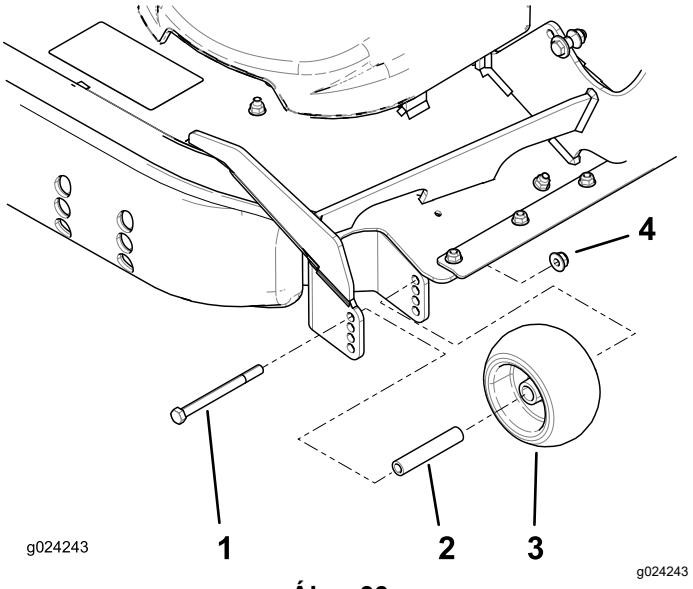

Ábra 33

1. Csavar
2. Persely
3. Skalpolás elleni védelem görgője
4. Peremes anya

A csúszkák beállítása

Hátsó kidobású gépeknél

Rögzítse a csúszkákat az alsó helyzetben 64 mm-nél nagyobb vágásmagasság esetén és a magasabb helyzetben, ha 64 mm-nél kisebb a vágásmagasság.

Megjegyzés: Ha a csúszkák elkoptak, felcserélheti azokat átfordított helyzetben a nyíróegység két oldalán. Így a csúszkák hosszabban használhatók a lecserélésük előtt.

1. Parkolja le a gépet sík talajon, kapcsolja ki a késkapcsolót, és húzza be a rögzítőféket.
2. Állítsa le a motort, vegye ki az indítókulcsot, és várja meg, amíg az összes mozgó alkatrész leáll, csak ezután hagyja el a kezelőülést.
3. Távolítsa el a kapupántcsavarokat és az anyákat a csúszkákból (Ábra 34).

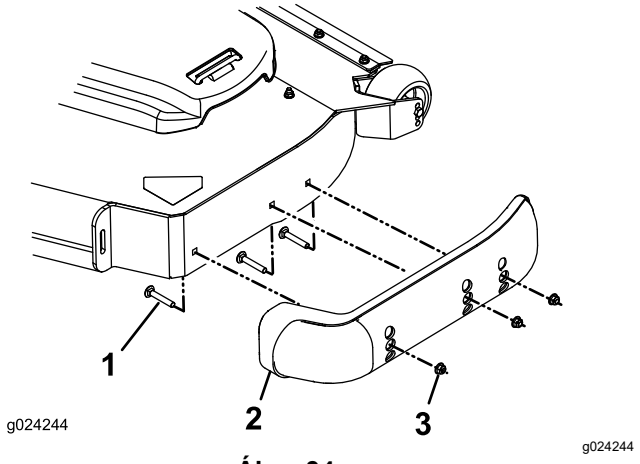

Ábra 34

1. Kapupántcsavar
2. Csúszka
3. Anya

4. Helyezze el a csúszkákat a kívánt helyzetben, majd rögzítse őket a kapupántcsavarok és az anyák segítségével.

   Megjegyzés: A csúszkák beállításához csak a felső vagy a középső furatokat használja. Az alsó furatok akkor kerülnek használatba, amikor a nyíróasztalon átcseréli és megfordítja a csúszkákat, így a felső furatokból a nyíróasztal másik oldalán alsók lesznek.

5. A csúszka károsodásának megelőzése érdekében húzza meg a kapupántcsavarok anyáit 12,4–14,7 N·m nyomatékkal.

Az áramlásterelő gomb beállítása

Oldalsó kidobású gépeknél

Ez az eljárás csak áramlásterelő gombbal rendelkező gépekre vonatkozik. Egyes típusoknál anya és csavar helyettesíti az áramlásterelő gombot, de a beállítás módja megegyezik.

A fűnyíró kimeneti áramlása a fűnyírási körülményekhez állítható. Állítsa be úgy a terelőlemezt a gombbal, hogy a legjobb minőségű vágást kapja.

1. Parkolja le a gépet sík talajon, kapcsolja ki a késkapcsolót, és húzza be a rögzítőféket.
2. Állítsa le a motort, vegye ki az indítókulcsot, és várja meg, amíg az összes mozgó alkatrész leáll, csak ezután hagyja el a kezelőülést.
3. Lazítsa meg a gombot.
4. Csúsztassa a gombot a kívánt helyre.
5. Húzza meg a gombot.

Az áramlásterelő lemez helyzetének beállítása

Oldalsó kidobású gépeknél

Az alábbi ábrák csak javaslatok. A beállítást befolyásolja a fű típusa, nedvességtartalma és magassága.

Megjegyzés: Ha a motor fordulatszáma azonos munkasebesség mellett csökken, nyisson a terelőlemezen.

„A" helyzet

Ez a leghátsó helyzet. A helyzethez tartozó javasolt felhasználási körülmények:

- Rövid, ritkás fű
- Száraz körülmények
- Kisebb méretű nyesedékek
- A nyesedéket távolabbra szórja a fűnyírótól

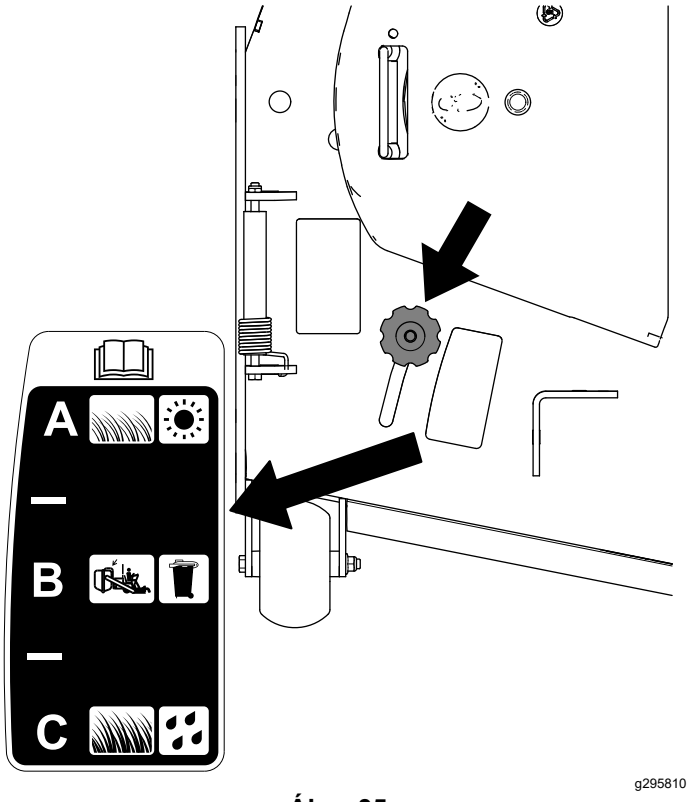

Ábra 35

„B" helyzet

Fűgyűjtéshez javasolt helyzet. Igazítsa mindig a ventilátor nyílásához.

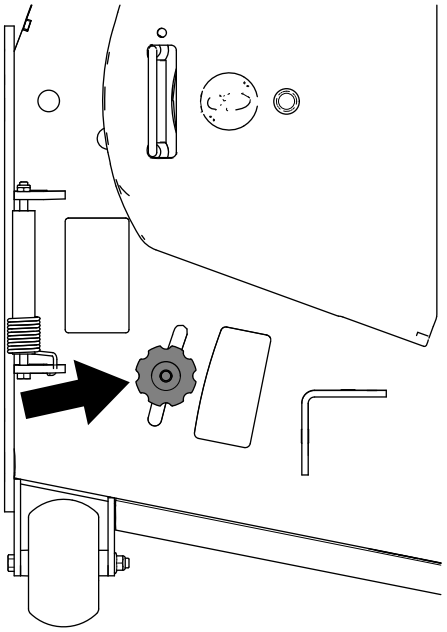

g295811

Ábra 36

„C" helyzet

Ez a legelső helyzet. A helyzethez tartozó javasolt felhasználási körülmények:

- Hosszúra nőtt, sűrű fű
- Nedves körülmények
- Csökkenti a motor terhelését
- Nagyobb munkasebességet tesz lehetővé nehéz körülmények között

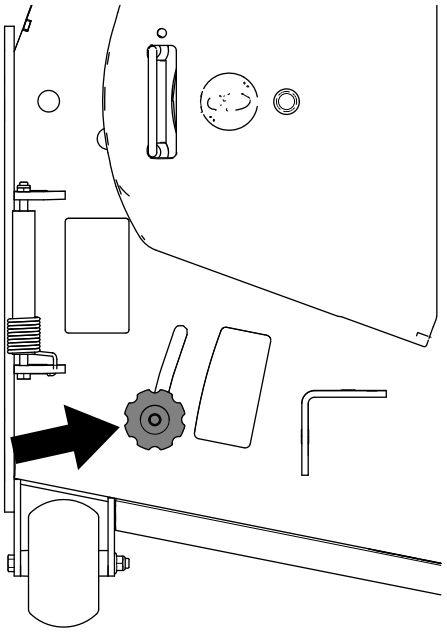

g295812

Ábra 37

Üzemeltetés a túlmelegedés-érzékelővel

A gép rendelkezik egy érzékelővel, amely lekapcsolja a nyíróasztalt, ha a motor túlmelegszik. Ha a motor túlmelegszik, a nyíróasztal kikapcsol, egyben bekapcsol egy hangjelzés és egy visszajelző.

Amikor a nyíróasztal a túlmelegedés miatt automatikusan kikapcsol, a géppel elhajthat egy biztonságos helyre vagy felhajthat a tehergépkocsi, utánfutó platójára.

Ha a gép túlmelegszik, ellenőrizze, hogy a motor és a hűtő környékén nem rakódott-e le hulladék. Állítsa le a motort és hagyja lehűlni, mielőtt bekapcsolja a nyíróasztalt. Ha a motor továbbra is túlmelegszik, vigye el a gépet hivatalos márkaszervizbe.

Üzemeltetési tanácsok

A gázkar Gyors helyzetének használata

A legjobb fűnyírási teljesítmény és maximális levegőkeringés érdekében a motort a gázkar GYORS helyzetében működtesse. Mivel a fűkaszálék alapos lenyírásához levegőre van szükség, ne állítsa annyira alacsonyra a vágásmagasságot, hogy a nyíróasztalt teljesen körülvegye a nyíratlan fű. Igyekezzen elérni, hogy a nyíróasztal egyik oldalánál ne legyen nyíratlan fű, így a gép beszívhatja a levegőt a nyíróasztal alá.

Első fűnyírás a területen

Nyírja a füvet a normálnál valamivel nagyobb vágásmagassággal, hogy a nyíróasztal ne vágjon bele az esetleg egyenetlen talajba. Ugyanakkor általában a korábban használt vágásmagasság a legjobb választás. 15 cm-nél magasabb fű lenyírásakor előfordulhat, hogy két menetben kell elvégeznie a fűnyírást az elfogadható vágásminőség érdekében.

A fűszál harmadának levágása

A legjobb, ha a fűszálnak nagyjából csak a harmadát vágja le. Nem ajánlott ennél többet levágni belőle, kivéve, ha a fű ritka, vagy késő ősszel, amikor a fű már lassabban nő.

A fűnyírás irányának váltogatása

Váltogassa a fűnyírás irányát, hogy a fű mindig egyenesen álljon. Ez egyben a fűkaszálékot is segít

jobban szétszórni, ami elősegíti a lebomlást és a trágyázó hatást.

Fűnyírás a megfelelő időközönként

A fű eltérő sebességgel nő az év különböző szakaszaiban. Az azonos vágásmagasság megtartása érdekében kora tavasszal végezze gyakrabban a fűnyírást. Ahogy a fű növekedése nyár közepére lelassul, a fűnyírás is ritkulhat. Ha hosszabb ideig nem került sor fűnyírásra, először végezze azt nagy vágásmagasságon, majd 2 nappal később alacsonyabb beállítás mellett.

Kisebb fűnyírási sebesség használata

A vágás minőségének javítása érdekében bizonyos körülmények mellett használjon kisebb menetsebességet.

A túl rövidre vágás elkerülése

Egyenetlen gyepen növelje a vágásmagasságot, hogy elkerülje a gyep lenyesését.

Megállás a géppel

Ha fűnyírás közben előremenetben meg kell állnia, egy halom fűkaszálék hullhat a gyepre. Ennek megelőzése érdekében vezesse a gépet egy már lenyírt részre bekapcsolt késhajtással, vagy még haladás közben állítsa le a nyíróasztal meghajtását.

A nyíróasztal aljának tisztán tartása

Minden használat után tisztítsa ki a nyesedéket és szennyeződést a nyíróasztal alsó részéről. Ha fű és kosz gyűlik fel a nyíróasztal belsejében, a vágás minősége romlani fog.

A kés(ek) karbantartása

Gondoskodjon arról, hogy a fűnyírási szezonban mindig éles legyen a kés, mivel az éles kés a fűszálakat egyenesen metszi el anélkül, hogy tépné vagy szaggatná azokat. Az eltépett, leszakított fűszál vége megbarnul, ami lassítja a növekedését és növeli a megbetegedés esélyét. Ellenőrizze a fűnyírókéseket minden használat után élesség, illetve kopás vagy sérülés szempontjából. Szükség szerint reszelje le a csorbulást és élezze meg a kést. Ha a kés megsérült vagy elkopott, cserélje ki azonnal, eredeti Toro-cserekést használva.

Működtetés után

A használatot követően betartandó óvintézkedések

Általános óvintézkedések

- Parkoljon le a géppel vízszintes talajon, kapcsolja ki a hajtásokat, húzza be a rögzítőféket, állítsa le a motort és vegye ki az indítókulcsot. Várja meg, amíg minden mozgás leáll és a gép lehűl, mielőtt beállítást, tisztítást, tárolást vagy javítást végezne. Soha ne engedje, hogy a gépet oktatásban nem részesült személyzet üzemeltesse.
- Tisztítsa meg a gépet a Karbantartás című részben ismertetett módon. Tartsa a motort és a motorteret mentesen a fűtől, a levelektől, a felesleges zsírtól és olajtól, valamint az ezeken a területeken esetlegesen felgyülemlő egyéb hulladéktól. Ezek az anyagok éghetővé válhatnak, ami tüzet eredményezhet.
- Rendszeresen ellenőrizze, hogy vannak-e kopott vagy elhasználódó alkatrészek, amelyek veszélyt okozhatnak. Húzza meg a laza kötőelemeket.

Az üzemanyag-elzáró szelep használata

Az üzemanyag-elzáró szelep az ülés alatt található. Húzza előre az ülést, hogy hozzáférjen.

Zárja el az üzemanyag-elzáró szelepet a gép szállítása, karbantartása és tárolása esetén.

A motor beindítása előtt győződjön meg arról, hogy az üzemanyag-elzáró szelep meg van nyitva.

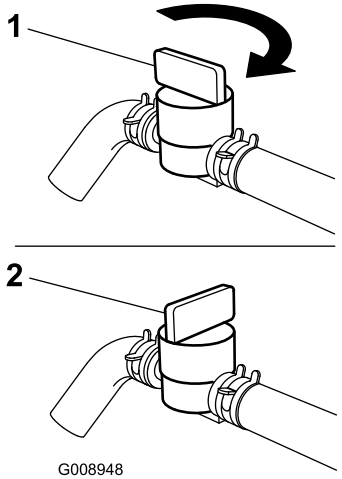

g008948

Ábra 38

1. NYITOTT helyzet
2. ZÁRT helyzet

A gép tolása emberi erővel

Fontos: **A gépet mindig kézzel tolja. Ne vontassa a gépet, mert a hidraulikarendszere károsodhat.**

A gép tolása

1. Parkolja le a gépet sík talajon, kapcsolja ki a késkapcsolót, és húzza be a rögzítőféket.
2. Állítsa le a motort, vegye ki az indítókulcsot, és várja meg, amíg az összes mozgó alkatrész leáll, csak ezután hagyja el a kezelőülést.
3. A benyomásához forgassa el a megkerülőszelepeket 1 fordulattal az óramutató járásával ellentétesen (Ábra 39).

   Megjegyzés: A hidraulikafolyadék így megkerüli a szivattyút, lehetővé téve a kerekek forgatását.

   Fontos: **Ne nyissa ki a megkerülőszelepet 1 fordulatnál jobban. Ezzel a szelepek kijöhetnek a házból, és a folyadék kifolyhat.**
4. Engedje ki a rögzítőféket, mielőtt tolni kezdi a gépet.

Visszaállítás üzemképes állapotba

A gép használatához forgassa el a megkerülőszelepeket 1 fordulattal az óramutató járása irányába (Ábra 39).

Megjegyzés: Ne húzza meg túlságosan a megkerülőszelepeket.

Fontos: **A gép csak zárt megkerülőszelepekkel indul el.**

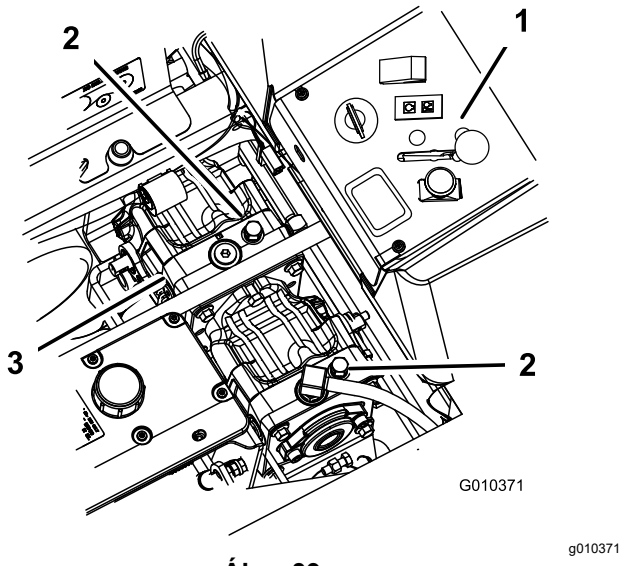

Ábra 39

1. Az oldalsó konzol kezelőszervei
2. Megkerülőszelep
3. Hidraulikaszivattyúk

A gép szállítása

A gép szállításához használjon nagy teherbírású pótkocsit vagy tehergépkocsit. Használjon teljes szélességű rámpát. Ügyeljen rá, hogy az utánfutó vagy tehergépkocsi rendelkezzen a jogszabályban előírt fékekkel, világítással és jelzésekkel. Olvassa el figyelmesen a biztonsági előírásokat. Ezen információk ismerete segít elkerülni a személyi sérüléseket. Az utánfutóra és a lekötésre vonatkozó követelmények tekintetében tanulmányozza a helyi jogszabályokat.

⚠ FIGYELMEZTETÉS

Az irányjelzők, lámpák, fényvisszaverő jelzések vagy lassú jármű embléma nélküli közúti közlekedés veszélyes és olyan balesetekhez vezethet, amelyek személyi sérüléseket is okozhatnak.

Ne parkoljon a géppel közúton.

Az utánfutó kiválasztása

⚠ FIGYELMEZTETÉS

A gép utánfutóra vagy tehergépkocsira való felrakodása megnöveli a felborulás kockázatát és súlyos, akár végzetes sérüléssel is járhat (Ábra 40).

- **Csak teljes szélességű rámpát használjon, ne a gép két oldalán elhelyezett külön rámpákat.**
- **Ne legyen 15°-nál meredekebb a rámpa lejtése a talajhoz, valamint a pótkocsi vagy a tehergépkocsi platójához képest.**
- **A rámpa hossza legyen legalább négyszerese a plató és a talaj közti távolságnak. Ezzel biztosítható, hogy sík talajon a rámpa szöge ne haladja meg a 15°-ot.**

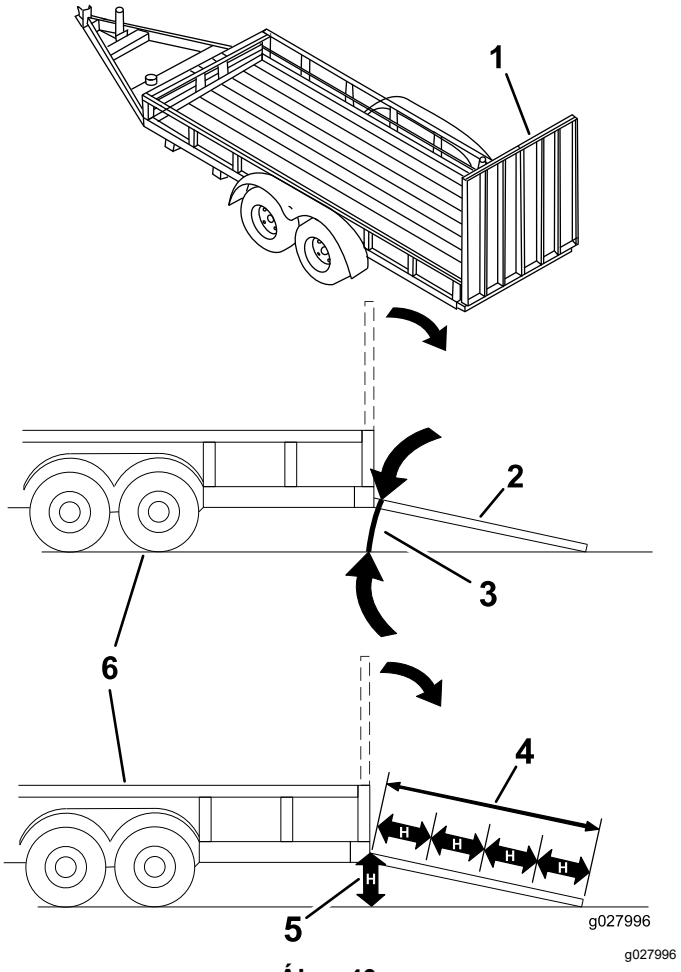

Ábra 40

1.	Teljes szélességű rámpa szállítási helyzetben	4.	A rámpa hossza legalább négyszerese a plató felülete és a talaj közti távolságnak
2.	Teljes szélességű rámpa oldalnézete rakodási helyzetben	5.	H = a plató felülete és a talajfelület közti távolság
3.	Nem több mint 15°	6.	Utánfutó

A gép felrakodása

⚠ FIGYELMEZTETÉS

A gép utánfutóra vagy tehergépkocsira való felrakodása megnöveli a felborulás kockázatát és súlyos, akár végzetes sérüléssel is járhat.

- **Járjon el rendkívül körültekintően, amikor a géppel a rámpán halad.**
- **A rámpára tolatva hajtson fel, és előremenetben hajtson le róla.**
- **Kerülje a hirtelen gyorsítást és lassítást, amikor a rámpán halad a géppel, mert elveszítheti felette az uralmát és felborulhat.**

1. Utánfutó használata esetén kapcsolja azt fel a gépjárműre és akassza be a biztonsági láncokat is.
2. Adott esetben kösse be az utánfutó fékrendszerét és világítását is.
3. Hajtsa le a rámpát, ügyelve arra, hogy a rámpa és a talaj közti szög ne legyen több mint 15° (Ábra 40).
4. Tolasson fel a géppel a rámpán (Ábra 41).

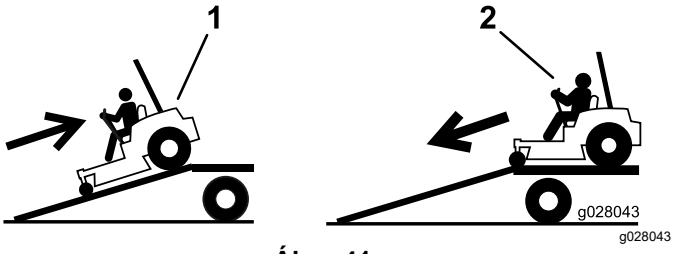

Ábra 41

1. Tolasson fel a géppel a rámpán.
2. A géppel előremenetben hajtson le a rámpán.

5. Állítsa le a motort, vegye ki a kulcsot és húzza be a rögzítőféket.
6. Pányvázza le a gépet az elülső önbeálló kerekeknél és a hátsó lökhárítónál heveder, lánc, sodrony vagy kötél segítségével (Ábra 42). A lekötésre vonatkozó követelmények tekintetében tanulmányozza a helyi jogszabályokat.

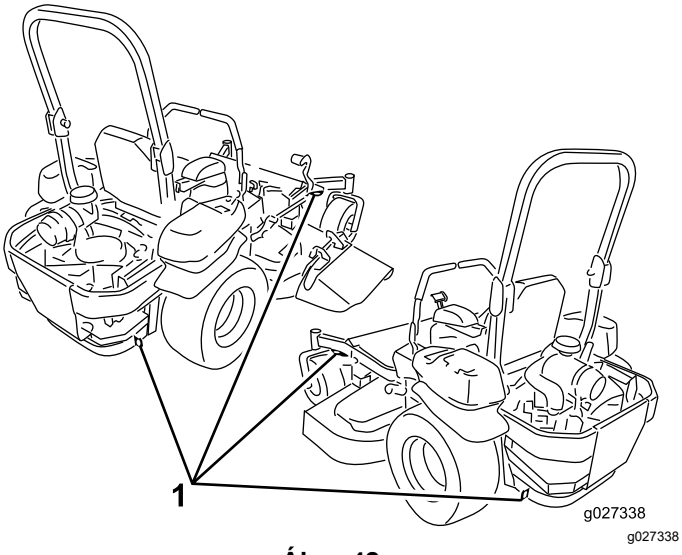

Ábra 42

1. Lekötő hurkok

A gép lerakodása

1. Hajtsa le a rámpát, ügyelve arra, hogy a rámpa és a talaj közti szög ne legyen több mint 15° (Ábra 40).
2. A géppel előremenetben hajtson le a rámpán (Ábra 41).

Karbantartás

Biztonsági tudnivalók karbantartáskor

⚠ FIGYELMEZTETÉS

A karbantartás vagy beállítás alatt valaki esetleg beindíthatja a motort. A motor véletlen beindítása súlyos sérülést okozhat Önnek és a közelben tartózkodóknak.

Karbantartási munkák előtt vegye ki a kulcsot a gyújtáskapcsolóból és húzza be a rögzítőféket.

⚠ FIGYELMEZTETÉS

A motor nagyon felforrósodhat. A forró motor érintése súlyos égési sérülést okozhat.

Hagyja teljesen lehűlni a motort, mielőtt a motor környékén szervizelésbe vagy javításba kezd.

- Parkoljon le a géppel vízszintes talajon, kapcsolja ki a hajtásokat, húzza be a rögzítőféket, állítsa le a motort és vegye ki az indítókulcsot. Várja meg, amíg minden mozgás leáll, és a gép lehűl, mielőtt beállítást, tisztítást vagy javítást végezne. Soha ne engedje, hogy a gépet oktatásban nem részesült személyzet üzemeltesse.
- Kösse le az akkumulátort, mielőtt bármilyen javításba kezd. Kösse le először a negatív, majd csak ezután a pozitív sarut. Kösse vissza először a pozitívat, majd csak ezután a negatívat.
- Tartsa a gépet, a védőelemeket, a burkolatokat és a biztonsági berendezéseket biztonságos üzemállapotban. Ellenőrizze gyakran az alkatrészeket kopás, elhasználódás szempontjából, szükség szerint cserélje le azokat a gyártó által javasolt alkatrészekre.

⚠ FIGYELMEZTETÉS

Az eredeti berendezések, alkatrészek és/vagy tartozékok eltávolítása vagy módosítása hatással lehet a garanciára, a vezérelhetőségre és a gép biztonságára. Az eredeti berendezések jogosulatlan módosítása vagy az eredeti Toro-alkatrészek használatának mellőzése súlyos sérüléshez, akár halálhoz is vezethet. A gép, a motor, az üzemanyag- vagy a szellőzőrendszer illetéktelen megváltoztatásával megsértheti a hatályos biztonsági előírásokat, például: ANSI, OSHA és NFPA, és/vagy kormányzati rendeleteket, lásd EPA és CARB.

⚠ FIGYELMEZTETÉS

A kiszökő nagy nyomású hidraulikafolyadék a bőrön áthatolva sérülést okozhat. A bőr alá véletlenül befecskendezett folyadékot sebészi úton pár órán belül el kell távolíttatni ilyen kezelésben jártas orvossal; ellenkező esetben üszkösödés alakulhat ki.

- **Győződjön meg arról, hogy minden hidraulikatömlő és -vezeték (ha van) megfelelő állapotban van, az összes hidraulikus csatlakozó és szerelvény pedig szorosan illeszkedik, mielőtt nyomás alá helyezi a hidraulika-rendszert.**
- **Ne kerüljön közel egyetlen testrészével sem olyan szivárgó lyukakhoz, fúvókákhoz, ahonnan nagynyomású hidraulikafolyadék távozhat.**
- **A hidraulikafolyadék esetleges szivárgását kartonlap vagy papírlap segítségével ellenőrizze, ne a kezével.**
- **A rajta végzett minden munka megkezdése előtt szüntesse meg biztonságosan a nyomást a hidraulikarendszerben a haladásvezérlő karokat semleges helyzetbe állítva és a motort leállítva.**

⚠ FIGYELMEZTETÉS

Az üzemanyagrendszer elemei nagy nyomás alatt vannak. A nem megfelelő részegységek használata rendszerhibát, üzemanyag-szivárgást és robbanást okozhat.

Csak jóváhagyott üzemanyag-vezetékeket és -szűrőket használjon a nagynyomású rendszerekben.

- Óvatosan járjon el a kések ellenőrzésekor. Burkolja be a kés(eke)t, vagy viseljen védőkesztyűt, és legyen nagyon óvatos a szervizelésükkor. A sérült késeket csak cserélni szabad. Ne kísérelje meg kiegyenesíteni, meghegeszteni azokat.
- Szükség esetén emelővel támassza alá a gépet és/vagy az alkatrészeit.

⚠ VIGYÁZAT

A szervizeléshez vagy karbantartáshoz megemelt gépet kizárólag a mechanikus vagy hidraulikus emelővel alátámasztani veszélyes lehet. A mechanikus vagy hidraulikus emelő kevésnek bizonyulhat a megtámasztáshoz vagy meghibásodhat, így a gép leeshet és sérülést okozhat.

Ne hagyatkozzon kizárólag a mechanikus vagy hidraulikus emelőre alátámasztásként. Használjon megfelelő emelőállványt vagy ennek megfelelő alátámasztást.

- Az energiát tároló alkatrészekből óvatosan engedje ki a nyomást.
- Kezeit és lábait tartsa távol a mozgó alkatrészektől. Ha lehetséges, járó gépen NE végezzen beállításokat. Ha a karbantartási vagy beállítási eljárás miatt a motornak járnia, az alkatrészeknek pedig mozogniuk kell, járjon el rendkívül körültekintően.

⚠ FIGYELMEZTETÉS

A mozgó alkatrészek vagy forró felületek érintése személyi sérüléssel járhat.

Tartsa távol ujjait, kezét és ruházatát a forgó alkatrészektől és forró felületektől.

- Ellenőrizze rendszeresen minden csavar megfelelően meghúzott állapotát.

Ajánlott karbantartási ütemterv(ek)

Karbantartási időköz	Karbantartási intézkedés
Az első 8 óra után	• A hűtőfolyadék szintjének ellenőrzése. • A hidraulikafolyadék ellenőrzése.
Az első 25 óra után	• A hidraulikafolyadék-szűrő cseréje.
Az első 50 óra után	• A motorolaj cseréje. • A motorolaj és az olajszűrő cseréje. • A motorolaj cseréje.
Az első 100 óra után	• A kerékanyák meghúzási nyomatékának ellenőrzése. • A kerékagy koronás anyájának ellenőrzése. • A hajtóműolaj cseréje.
Minden egyes használat előtt, vagy naponta	• Ellenőrizze a biztonsági reteszelőrendszert. • Ellenőrizze a motorolaj szintjét. • Ellenőrizze a biztonsági övet. • A hűtőfolyadék szintjének ellenőrzése. • Az olajhűtő megtisztítása. • Ellenőrizze a késeket. • Tisztítsa ki a nyíróasztalt.

Karbantartási időköz	Karbantartási intézkedés
Minden 25 órában	• Zsírozza meg a nyíróasztalt és a tengelyeket. • Zsírozza meg nyíróasztal-ékszíj feszítőkarját. • Zsírozza meg szivattyúékszíj feszítőkarját. • Zsírozza meg TLT-hajtó ékszíj feszítőkarját. • A fékkar zsírzása. • A hidraulikafolyadék ellenőrzése.
Minden 40 órában	• A vízleválasztó leürítése.
Minden 50 órában	• Ellenőrizze a gumiabroncsok nyomását. • A TLT-ékszíj ellenőrzése. • A szivattyúékszíj ellenőrzése. • A szivattyúékszíj ellenőrzése.
Minden 100 órában	• Kenje meg a fűnyíróasztal-emelő forgáspontjait. • A motorolaj cseréje. • A motorolaj cseréje. • A hajtómű olajszintjének ellenőrzése. • A hűtőrendszer tömlőinek ellenőrzése. • Ellenőrizze az ékszíjakat, hogy látható-e rajtuk repedezettség és kopás. • A generátorékszíj feszességének ellenőrzése.
Minden 150 órában	• Kenje meg a gépet könnyűolajjal vagy olajpermettel; lásd a kenés részt.
Minden 200 órában	• A motorolaj és az olajszűrő cseréje. • A fék forgócsapjának zsírzása.
Minden 250 órában	• Ellenőrizze és/vagy cserélje ki a légszűrőt (koszos vagy poros körülmények között gyakrabban). • A hidraulikafolyadék-szűrő és a hidraulikafolyadék cseréje Mobil® 1 folyadék használata esetén.
Minden 400 órában	• Az önbeálló kerekek forgócsapjának zsírzása (koszos vagy poros körülmények között gyakrabban). • Az üzemanyagszűrő cseréje (koszos vagy poros körülmények között gyakrabban).
Minden 500 órában	• A kerékanyák meghúzási nyomatékának ellenőrzése. • A kerékagy koronás anyájának ellenőrzése. • Az önbeálló forgócsap csapágyának beállítása. • Az elektromos tengelykapcsoló beállítása. • A hidraulikafolyadék-szűrő és a hidraulikafolyadék cseréje Toro® HYPR-OIL™ 500 hidraulikafolyadék használata esetén.
Havonta	• Ellenőrizze az akkumulátor töltöttségi szintjét.
Évente	• Zsírozza meg az önbeálló kerekek csapágyait (koszos vagy poros körülmények között gyakrabban). • Az önbeálló kerekek kerékagyának zsírzása. • A hajtóműolaj cseréje. • A hűtőfolyadék cseréje.

Fontos: **A további karbantartási eljárásokra vonatkozóan lásd a motor kezelői kézikönyvét.**

⚠ VIGYÁZAT

Ha a kulcsot a gyújtáskapcsolóban hagyja, mások véletlenül beindíthatják a motort, és a közelben állók súlyos sérülését okozhatják.

Karbantartási munkák előtt állítsa le a motort, és vegye ki az indítókulcsot a gyújtáskapcsolóból.

Karbantartás előtti intézkedések

A Z Stand™ állvány használata

A Z Stand állvány a gép elejét megemelve lehetővé teszi a nyíróasztal megtisztítását és a kések eltávolítását.

⚠ FIGYELMEZTETÉS

A gép ráeshet valakire és súlyos, akár halálos sérülést is okozhat.

- **Legyen különösen óvatos, ha a Z Stand állvány segítségével megemelt gépen dolgozik.**
- **A Z Stand állvány csak a nyíróasztal tisztításához és a kések leszereléséhez használható.**
- **A gép ne legyen hosszan a Z Stand állvány segítségével megemelve.**
- **Mindig állítsa le a motort, húzza be a rögzítőféket és vegye ki az indítókulcsot, mielőtt bármilyen karbantartásba kezd a gépen.**

A Z Stand állvány használata

Fontos: **A Z Stand állvány csak vízszintes felületen használható.**

1. Emelje fel a nyíróasztalt vonulási helyzetbe.
2. Távolítsa el a konzolcsapot (Ábra 43).

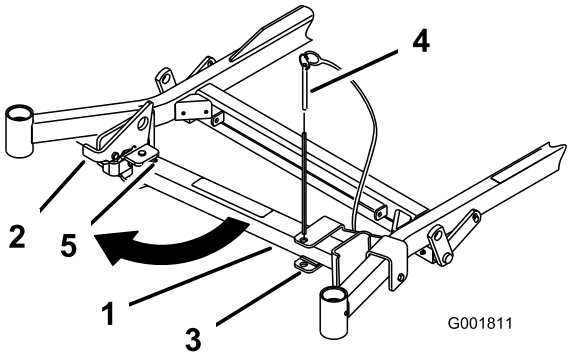

g001811

Ábra 43

1. Z Stand állvány
2. Konzolcsap
3. Konzol
4. A nyílás alja
5. Retesz

3. Hajtsa fel a reteszt.
4. Hajtsa ki előre a támasztólábat, és csúsztassa a gép felé a nyílás aljába (Ábra 43 és Ábra 44).

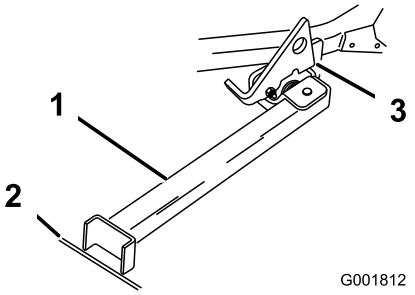

g001812

Ábra 44

1. Z Stand állvány (a nyílásban)
2. Repedés a járdán vagy a gyepen
3. A retesz, amint felfekszik a csuklós fülön

5. Helyezze az állvány lábát a talajra és fektesse a reteszt a csuklós fülre (Ábra 44).
6. Indítsa be a motort és járassa félgázon.

   Megjegyzés: A legjobb eredmény érdekében akassza be az állvány lábát egy repedésbe a járdán vagy a gyepbe (Ábra 44).
7. Hajtson fel a géppel az állványra. Álljon meg, amikor a retesz bekattan reteszelt helyzetbe (Ábra 44).
8. Húzza be a rögzítőféket, állítsa le a motort, és vegye ki az indítókulcsot.
9. Ékelje ki vagy rögzítse a hajtókerekeket.

⚠ FIGYELMEZTETÉS

A rögzítőfék nem feltétlenül tartja meg a Z Stand állványon a gépet, és személyi sérülés vagy anyagi kár keletkezhet.

Ne parkoljon a géppel Z Stand állványon, kivéve, ha kiékeli vagy rögzíti a kerekeket.

10. Végezze el a karbantartást.

Lehajtás a Z Stand állványról

1. Távolítsa el a kerék ékeket vagy más rögzítést.
2. Hajtsa ki a reteszt kioldott helyzetbe (Ábra 45).

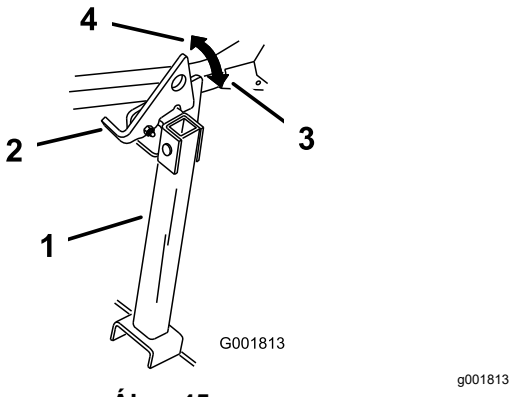

Ábra 45

1. Z Stand állvány
2. Retesz
3. Reteszelt helyzet
4. Kioldott helyzet

3. Indítsa be a motort és járassa félgázon. Engedje ki a rögzítőféket.
4. Tolasson le lassan az állványról.
5. Hajtsa vissza az állványt a nyugalmi helyzetébe (Ábra 43).

A nyíróasztal függönyének leoldása

A függöny leoldásához lazítsa meg az alsó csavart, így hozzáfér a nyíróasztal felső részéhez (Ábra 46). A karbantartás után szerelje fel a függönyt és húzza meg a csavart.

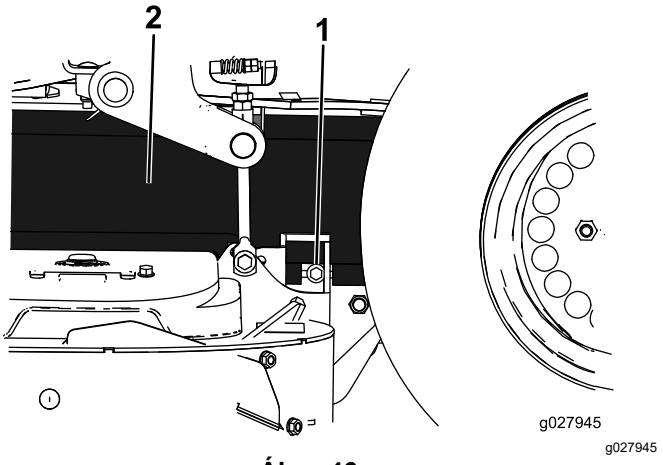

Ábra 46

1. Csavar
2. Függöny

A védőlemez eltávolítása

Hajtsa ki a 2 első csavart és távolítsa el a védőlemezt, hogy hozzáférjen a nyíróasztal-ékszíjakhoz és a tengelyekhez (Ábra 47). A karbantartás befejeztével szerelje vissza a védőlemezt és húzza meg a csavarokat.

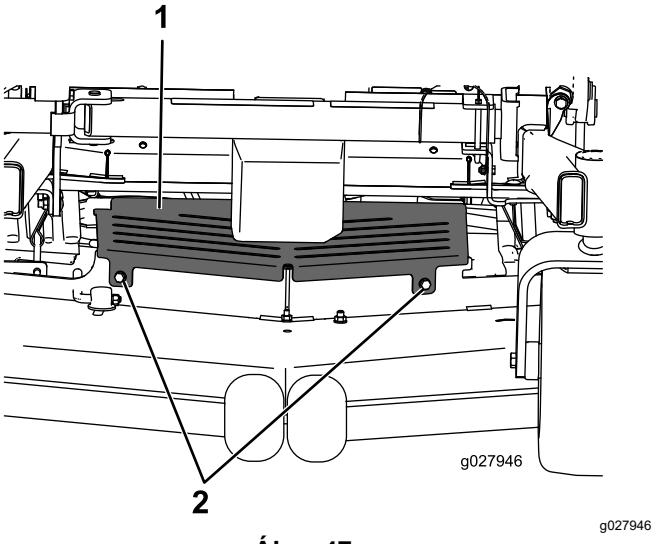

Ábra 47

1. Védőlemez
2. Csavar

Kenés

A gép kenése

Koszos vagy poros körülmények között gyakrabban kenje meg a gépet. A zsírzógombok helyét a Ábra 48 vagy a Ábra 49 mutatja.

Kenőzsír típusa: 2. sz. lítiumos vagy molibdénes kenőzsír

1. Parkolja le a gépet sík talajon, kapcsolja ki a késkapcsolót, és húzza be a rögzítőféket.
2. Állítsa le a motort, vegye ki az indítókulcsot, és várja meg, amíg az összes mozgó alkatrész leáll, csak ezután hagyja el a kezelőülést.
3. Tisztítsa le ronggyal a zsírzószemeket.

   Megjegyzés: Kaparja le a festéket a zsírzógomb elejéről, ha van rajta.
4. Csatlakoztasson zsírzóprést a zsírzószemre.
5. Pumpálja addig a zsírt a zsírzószemekbe, amíg a csapágyakból ki nem türemkedik.
6. Törölje le a felesleges zsírt.

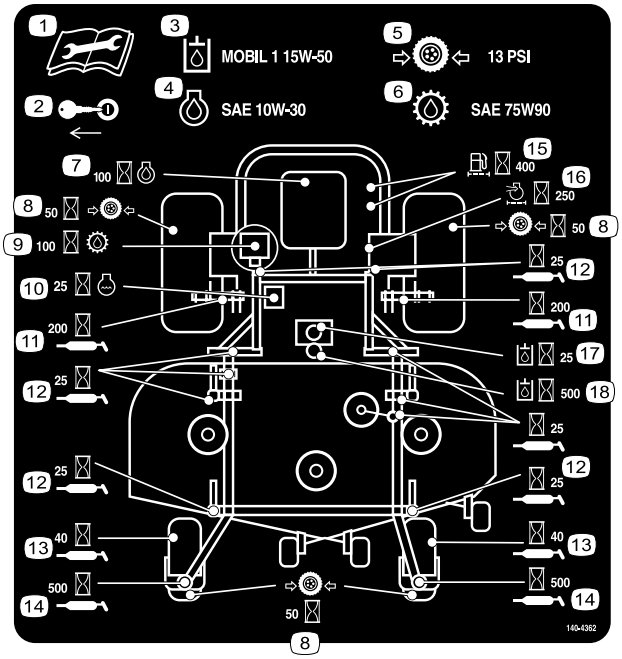

decal140-4362

Ábra 48

Oldalsó kidobású gépek

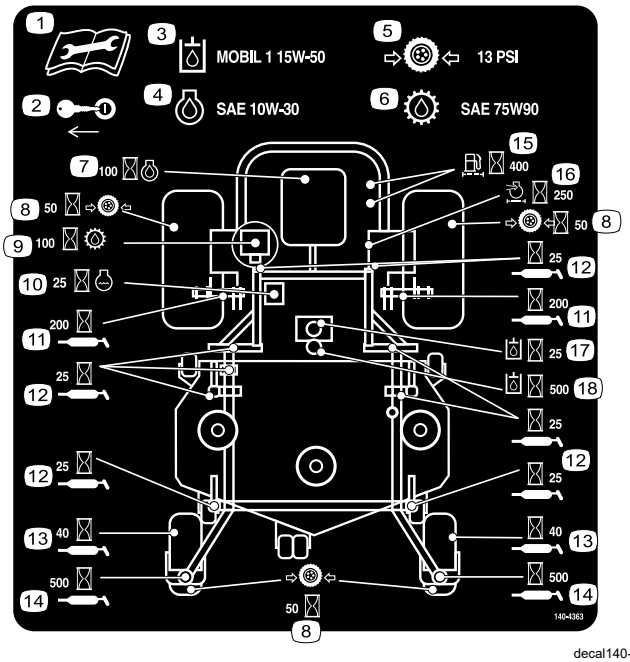

decal140-4363

Ábra 49

Hátsó kidobású gépek

Kenés könnyűolajjal vagy olajpermettel

Szolgáltatásszünet: Minden 100 órában

Oldalsó kidobású gépek

Kenje meg a fűnyíróasztal-emelő forgáspontjait könnyűolajjal vagy olajpermettel.

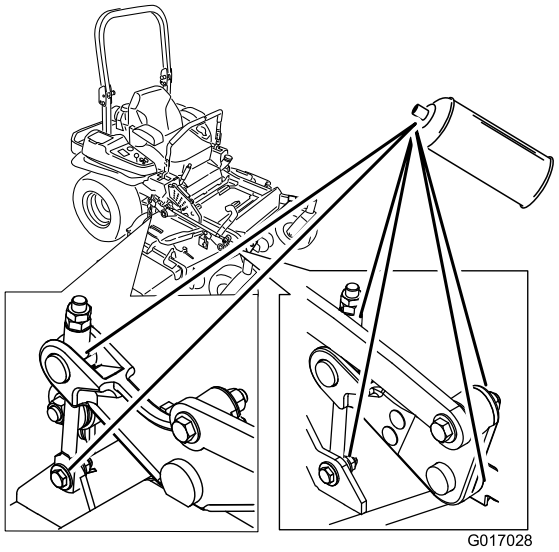

g017028

Ábra 50

Hátsó kidobású gépek

Szolgáltatásszünet: Minden 150 órában

Kenje meg a gép alábbi részeit könnyűolajjal vagy olajpermettel:

- Üléskapcsoló működtetőeleme
- Fékkar forgáspontja
- Fékrúd perselyek
- Haladásvezérlő karok bronzperselyei

A nyíróasztal és a szíjfeszítők zsírzása

Szolgáltatásszünet: Minden 25 órában—Zsírozza meg a nyíróasztalt és a tengelyeket.

Kenőzsír típusa: 2. sz. lítiumos vagy molibdénes kenőzsír

Fontos: **Gondoskodjon arról hetente, hogy a nyíróasztal tengelyei teljesen be legyenek zsírozva.**

1. Parkolja le a gépet sík talajon, kapcsolja ki a késkapcsolót, és húzza be a rögzítőféket.
2. Állítsa le a motort, vegye ki az indítókulcsot, és várja meg, amíg az összes mozgó alkatrész leáll, csak ezután hagyja el a kezelőülést.
3. Lazítsa ki az alsó csavart, amely a nyíróasztal függönyét a nyíróasztalhoz rögzíti; lásd: A nyíróasztal függönyének leoldása (oldal 43).
4. Távolítsa el a védőlemezt; lásd: A védőlemez eltávolítása (oldal 43)
5. Távolítsa el a szíjburkolatokat.
6. Zsírozza meg a nyíróasztal feszítőkarját (Ábra 51).
7. Zsírozza nyomókar zsírzószemeit (Ábra 51 vagy Ábra 52).

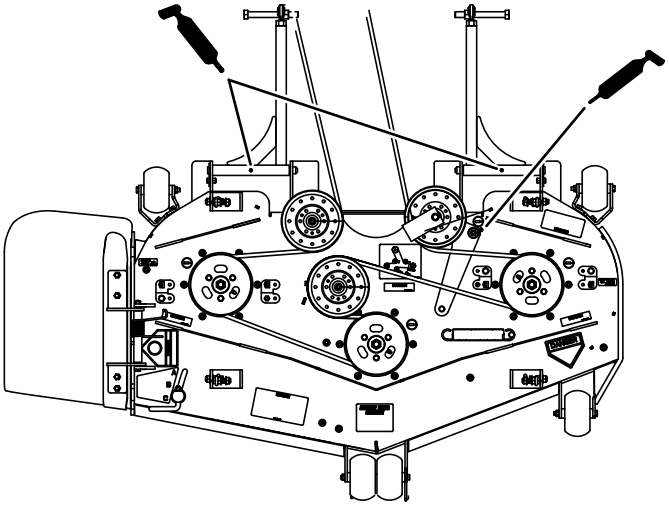

Ábra 51
Oldalsó kidobású gépek

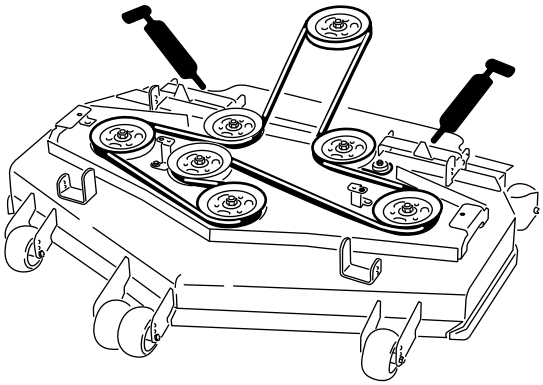

Ábra 52
Hátsó kidobású gépek

8. Zsírozza meg TLT-hajtó ékszíj feszítőkarját (Ábra 53).
9. Zsírozza meg szivattyúékszíj feszítőkarját (Ábra 53).

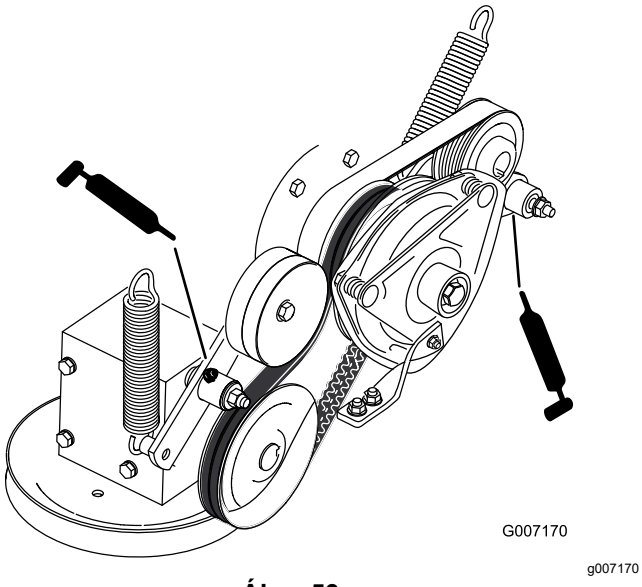

Ábra 53

10. Szerelje fel a védőlemezt.
11. Húzza meg az alsó csavart, amely a nyíróasztal függönyét a nyíróasztalhoz rögzíti.

Az önbeálló kerekek forgócsapjának zsírzása

Szolgáltatásszünet: Minden 400 órában/Évente (amelyik elõbb van) (koszos vagy poros körülmények között gyakrabban).

Évente—Zsírozza meg az önbeálló kerekek csapágyait (koszos vagy poros körülmények között gyakrabban).

1. Parkolja le a gépet sík talajon, kapcsolja ki a késkapcsolót, és húzza be a rögzítőféket.
2. Állítsa le a motort, vegye ki az indítókulcsot, és várja meg, amíg az összes mozgó alkatrész leáll, csak ezután hagyja el a kezelőülést.
3. Távolítsa el a porvédő sapkát, állítsa be az önbeálló kerekek forgócsapjait és ne tegye vissza a porvédő sapkát, amíg a zsírzást el nem végezte; lásd: Az önbeálló forgócsap csapágyának beállítása (oldal 58).
4. Távolítsa el a hatlapú zárócsavart.
5. Hajtson be egy zsírzószemet a furatba.
6. Pumpáljon zsírt a zsírzószembe, amíg ki nem türemkedik a felső csapágy körül.
7. Szerelje ki a zsírzószemet a furatból. Szerelje vissza a zárócsavart és a sapkát.

Az önbeálló kerekek kerékagyának zsírzása

Szolgáltatásszünet: Évente

1. Parkolja le a gépet sík talajon, kapcsolja ki a késkapcsolót, és húzza be a rögzítőféket.
2. Állítsa le a motort, vegye ki az indítókulcsot, és várja meg, amíg az összes mozgó alkatrész leáll, csak ezután hagyja el a kezelőülést.
3. Emelje meg a nyíróasztalt a hozzáféréshez.
4. Távolítsa el az önbeálló kereket az önbeálló villából.
5. Távolítsa el a tömítésvédő kupakot a kerékagyról.

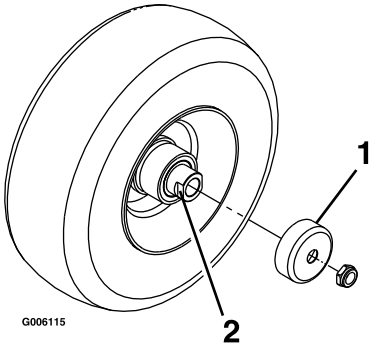

Ábra 54

1. Tömítésvédő kupak
2. Távtartóanya lapítással a csavarkulcs számára

6. Távolítsa el a távtartóanyát az önbeálló kerék tengelyegységéről.

   Megjegyzés: A távtartóanyát menetrögzítő pasztával szerelték fel a tengelyre.
7. Távolítsa el a tengelyt a kerékegységből (a másik távtartóanya még maradjon a helyén).
8. Feszegesse ki a tömítőgyűrűket, vizsgálja meg a csapágyakat kopás, károsodás szempontjából, szükség szerint cserélje le őket.
9. Töltse fel a csapágyakat általános kenőzsírral.
10. Szereljen be 1 csapágyat és 1 új tömítőgyűrűt a kerékbe.
11. Ha a tengelyre egyik távtartóanya sincs felszerelve, kenje meg az egyik távtartóanya meneteit menetrögzítő pasztával, és hajtsa rá a tengelyre úgy, hogy a lapítás a csavarkulcs számára kifelé álljon.

    Megjegyzés: Ne hajtsa rá a távtartóanyát a tengely végére a menet végéig. A távtartóanya

külső felületétől kb. 3 mm-re legyen belül a tengely vége.

12. Szerelje be az összeszerelt anyát és tengelyt a kerékbe az új tömítőgyűrű és csapágy felől.
13. Fordítsa a kereket a nyitott részével felfelé, és töltse fel teljesen a tengely körüli részt általános kenőzsírral.
14. Szerelje be a másik csapágyat és az új tömítőgyűrűt a kerékbe.
15. Kenje meg a másik távtartóanya meneteit is menetrögzítő pasztával, és hajtsa rá a tengelyre úgy, hogy a lapítás a csavarkulcs számára kifelé álljon.
16. Húzza meg az anyát 8–9 N m nyomatékkal, lazítsa vissza, majd húzza meg újra 2–3 N m nyomatékkal.

    Megjegyzés: Ügyeljen arra, hogy a tengely egyik oldalon se lógjon túl az anyán.
17. Szerelje fel a tömítésvédő kupakokat a kerékagyra, majd szerelje be a kereket az önbeálló villába.
18. Szerelje be az önbeálló kerék csavarját és húzza meg teljesen az anyát.

Fontos: **Ellenőrizze gyakran a csapágyat és a beállítást, hogy megelőzhető legyen a tömítés és a csapágy károsodása. Pörgesse meg az önbeálló kereket. Nem szabad, hogy sokáig pörögjön (1 vagy 2 fordulatot tehet meg) és oldalirányú játéka sem lehet. Ha a kerék akadálytalanul pörög, állítson a távtartóanyán, hogy legyen a keréknek némi ellenállása. Hordjon fel újabb réteg menetrögzítő pasztát.**

Motor karbantartása

A motorral kapcsolatos óvintézkedések

- Az olajszint ellenőrzését és a forgattyúházba az olaj betöltését álló motornál végezze.
- Tartsa távol kezét, lábát, arcát, ruházatát és más testrészeit a kipufogótól és egyéb forró felületektől.

A légszűrő szervizelése

Szolgáltatásszünet: Minden 250 órában (koszos vagy poros körülmények között gyakrabban).

Megjegyzés: Ellenőrizze gyakrabban a szűrőket, ha különösen poros vagy homokos környezetben dolgozik a géppel.

A légszűrőbetét eltávolítása

1. Parkolja le a gépet sík talajon, kapcsolja ki a késkapcsolót (TLT-t) és húzza be a rögzítőféket.
2. Állítsa le a motort, vegye ki az indítókulcsot, és várja meg, amíg az összes mozgó alkatrész leáll, csak ezután hagyja el a kezelőülést.
3. Oldja a légszűrő reteszeit és húzza le a légszűrőfedelet a légszűrőházról (Ábra 55).
4. Fúvassa tisztára sűrített levegővel a légszűrőfedél belsejét.
5. Csúsztassa ki óvatosan a légszűrőbetétet a légszűrőházból (Ábra 55).

   Megjegyzés: Ügyeljen rá, hogy ne ütődjön a szűrőbetét a szűrőháznak.
6. Vizsgálja meg a szűrőbetétet sérülés szempontjából úgy, hogy a fény felé tartva a szűrőbetét külső részét belenéz a szűrőbetétbe.

   Megjegyzés: Az esetleges lyukak a szűrőbetét anyagán világos foltként jelennek meg. Ha a szűrőbetét károsodott, selejtezze.

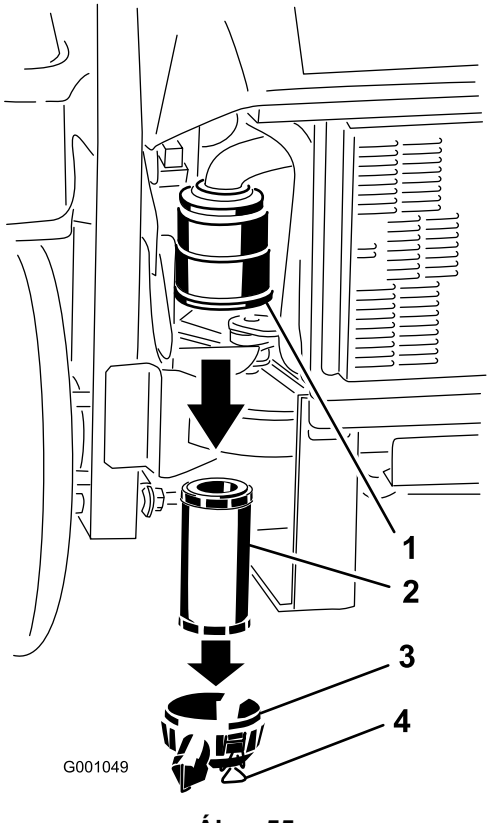

Ábra 55

1. Légszűrőház
2. Légszűrőbetét
3. Légszűrőfedél
4. Kapcsok

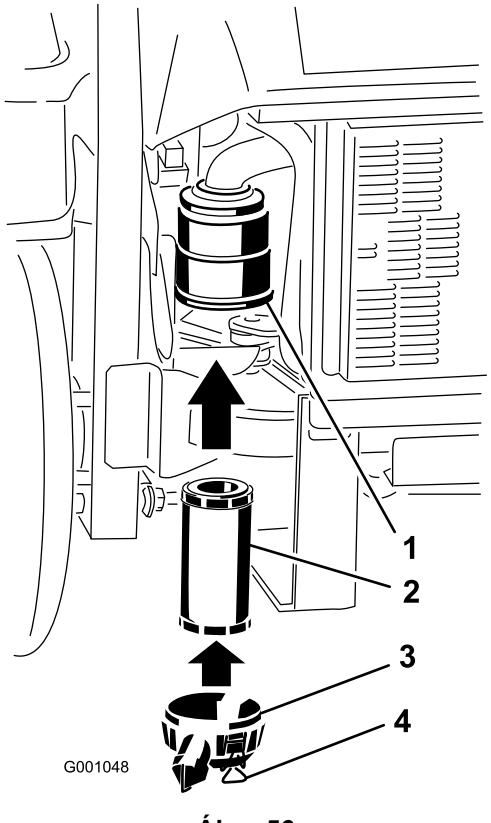

Ábra 56

1. Légszűrőház
2. Légszűrőbetét
3. Légszűrőfedél
4. Kapcsok

A légszűrőbetét beszerelése

1. Új légszűrőbetét beszerelése esetén ellenőrizze azt szállítási sérülés szempontjából. Ne használjon sérült szűrőbetétet.
2. Csúsztassa be óvatosan a légszűrőbetétet a légszűrőházba (Ábra 56).

   Megjegyzés: A beszerelése során a külső peremét nyomva gondoskodjon arról, hogy teljesen felüljön a helyén.

   Fontos: **Ne nyomja meg a szűrő puha belső részét.**
3. Szerelje fel a légszűrőfedelet és rögzítse a kapcsokkal (Ábra 56).

A motorolaj szervizelése

Szolgáltatásszünet: Minden egyes használat előtt, vagy naponta—Ellenőrizze a motorolaj szintjét.

Az első 50 óra után—A motorolaj cseréje.

Minden 100 órában—A motorolaj cseréje.

Az első 50 óra után—A motorolaj és az olajszűrő cseréje.

Minden 200 órában—A motorolaj és az olajszűrő cseréje.

Motorolaj-előírások

Olaj típusa: kiváló minőségű, detergens tartalmú, API CJ-4 vagy magasabb kategóriájú dízelmotorolaj. A javasolt olajokhoz ne használjon különleges adalékokat.

A forgattyúház űrtartalma: 3,7 l

Viszkozitás: lásd az alábbi táblázatot.

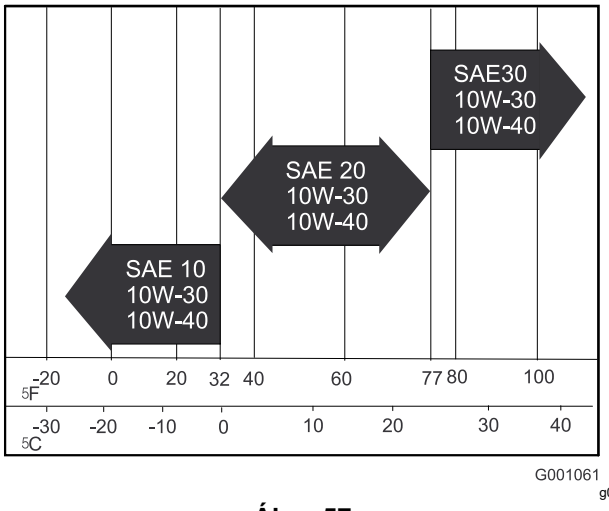

Ábra 57

A motorolaj szintjének ellenőrzése

Megjegyzés: Az olajszintet akkor ellenőrizze, amikor a motor hideg.

1. Parkolja le a gépet sík talajon, kapcsolja ki a késkapcsolót (TLT-t) és húzza be a rögzítőféket.
2. Állítsa le a motort, vegye ki az indítókulcsot, és várja meg, amíg az összes mozgó alkatrész leáll, csak ezután hagyja el a kezelőülést.
3. A motorolaj szintjének ellenőrzése (Ábra 58).

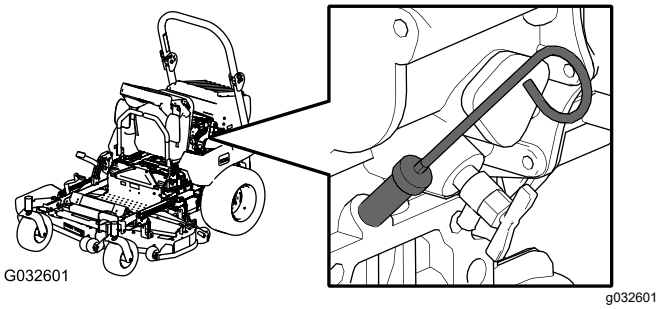

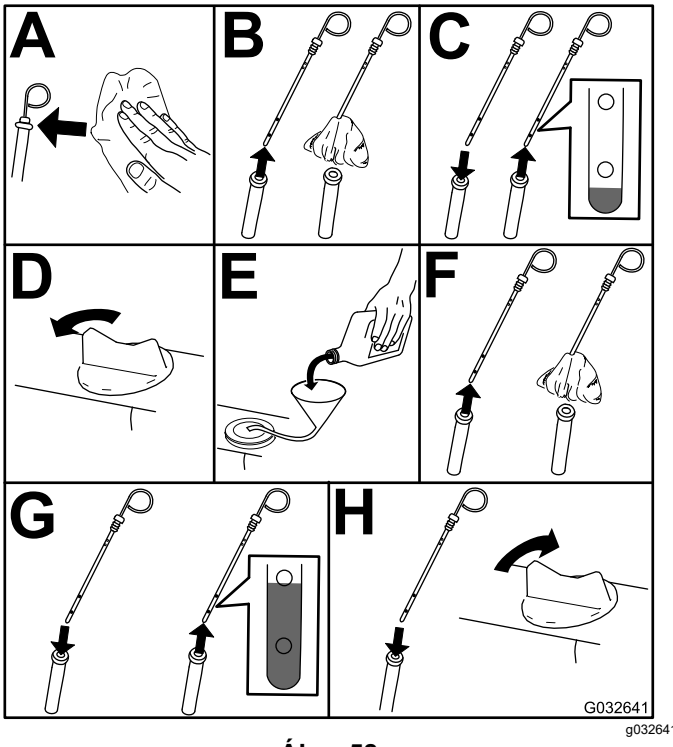

Ábra 58

4. Indítsa be a motort, járassa alapjáraton 5 percig, állítsa le, várjon 3 percet, majd ellenőrizze a motorolaj szintjét. Szükség esetén töltsön be annyi olajat, hogy a szintje elérje a nívópálcán a TELE jelzést.

   Fontos: **Tartsa az olajszintet az alsó és a felső jelzés között. Ennek elmulasztása motorhibát okozhat.**

   Fontos: **Az olajat töltse nagyon lassan és ne zárja el a betöltőnyílást (40. ábra). Ha túl gyorsan tölti be az olajat vagy elzárja a nyílást, az olaj visszajöhet és bejuthat a szívónyílásokba, ami a motor károsodásával jár.**

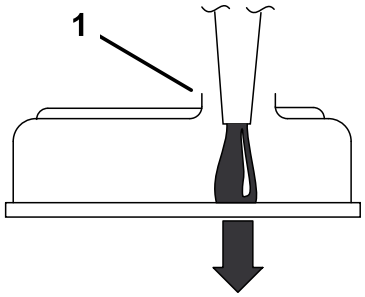

G000955

g000955

Ábra 59

1. Ügyeljen a betöltőnyílásnál a szükséges résre.

A motorolaj leürítése

1. Indítsa be a motort, és járassa 5 percig.

   Megjegyzés: Így az olaj felmelegszik és könnyebben leürül.

2. Parkolja le a gépet sík talajon, kapcsolja ki a késkapcsolót (TLT-t) és húzza be a rögzítőféket.
3. Állítsa le a motort, vegye ki az indítókulcsot, és várja meg, amíg az összes mozgó alkatrész leáll, csak ezután hagyja el a kezelőülést.

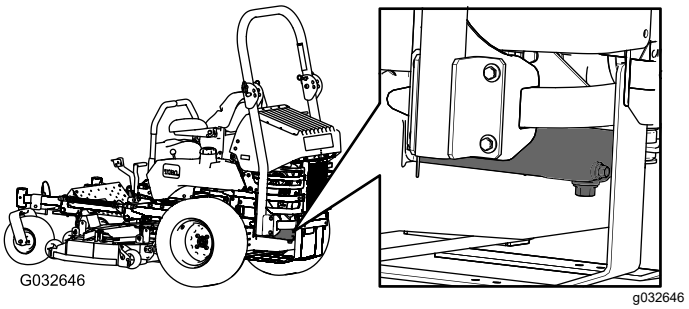

g032646

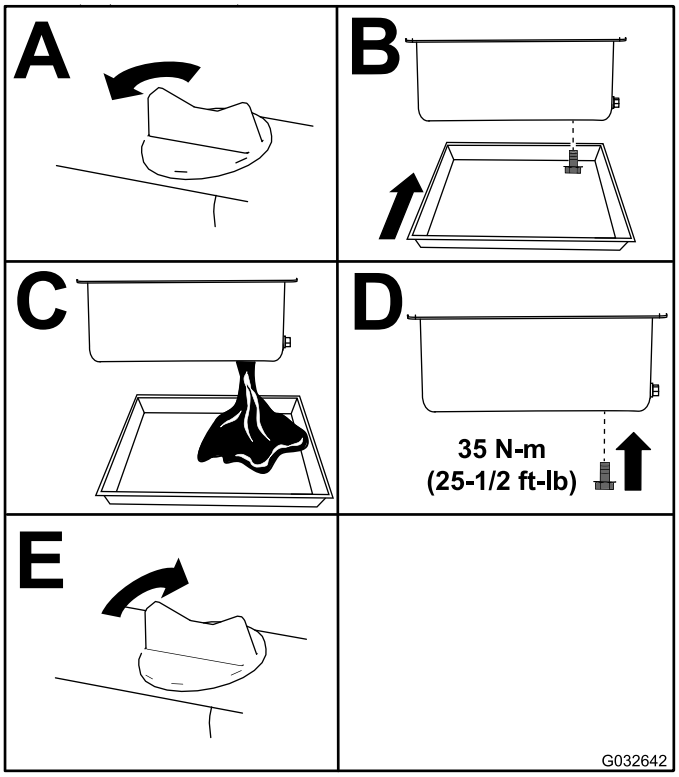

g032642

Ábra 60

Megjegyzés: A fáradt olaj ártalmatlanítását végezze újrahasznosító központban.

A motorolajszűrő cseréje

1. Ürítse le az olajat a motorból; lásd: A motorolaj leürítése (oldal 50).
2. A motorolajszűrő cseréje (Ábra 61).

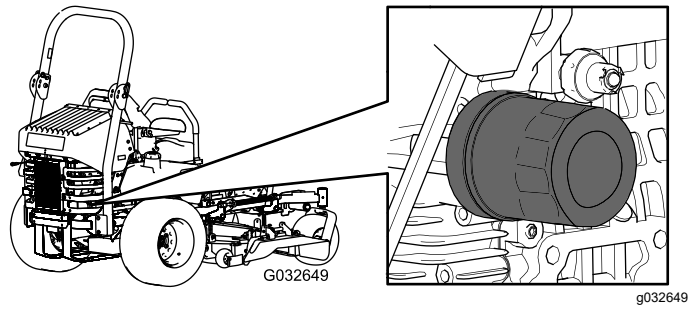

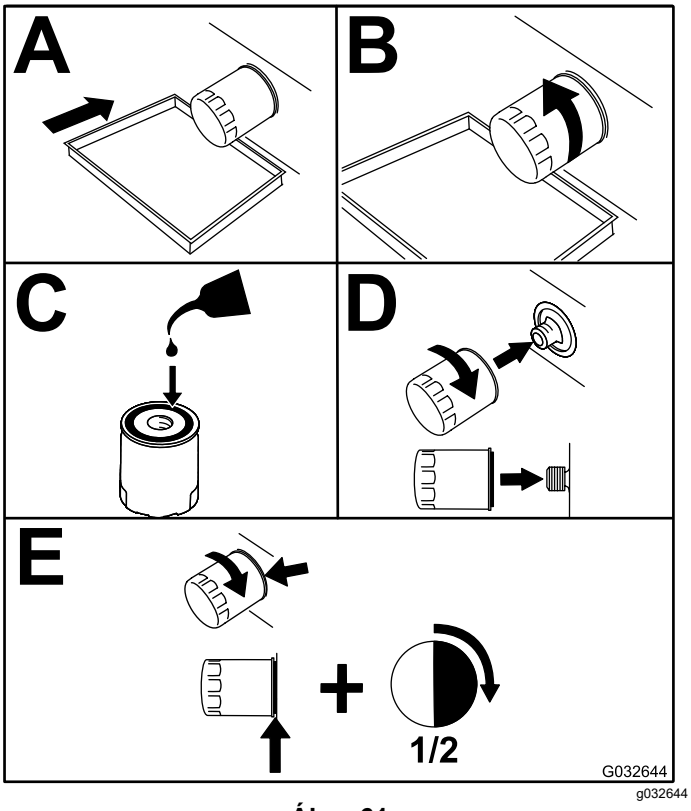

Ábra 61

3. Töltsön be olajat; lásd: Feltöltés motorolajjal (oldal 51).

A motorolaj cseréje

Szolgáltatásszünet: Az első 50 óra után

Minden 100 órában

1. Indítsa be a motort, és járassa 5 percig.

   Megjegyzés: Így az olaj felmelegszik és könnyebben leürül.

2.
3. Parkolja le a gépet sík talajon, kapcsolja ki a késkapcsolót (TLT-t) és húzza be a rögzítőféket.
4. Állítsa le a motort, vegye ki az indítókulcsot, és várja meg, amíg az összes mozgó alkatrész leáll, csak ezután hagyja el a kezelőülést.
5. Helyezzen egy lapos edényt az olajleeresztő nyílás alá. Szerelje ki a leeresztőcsavart és engedje le az összes olajat (Ábra 62).
6. Távolítsa el a töltőnyílás sapkáját a motor tetejéről (Ábra 64).

   Megjegyzés: Az olaj így könnyebben leürül.

7. Szerelje be a leeresztőcsavart és húzza meg 35 N·m nyomatékkal.

   Megjegyzés: A fáradt olaj ártalmatlanítását végezze újrahasznosító központban.

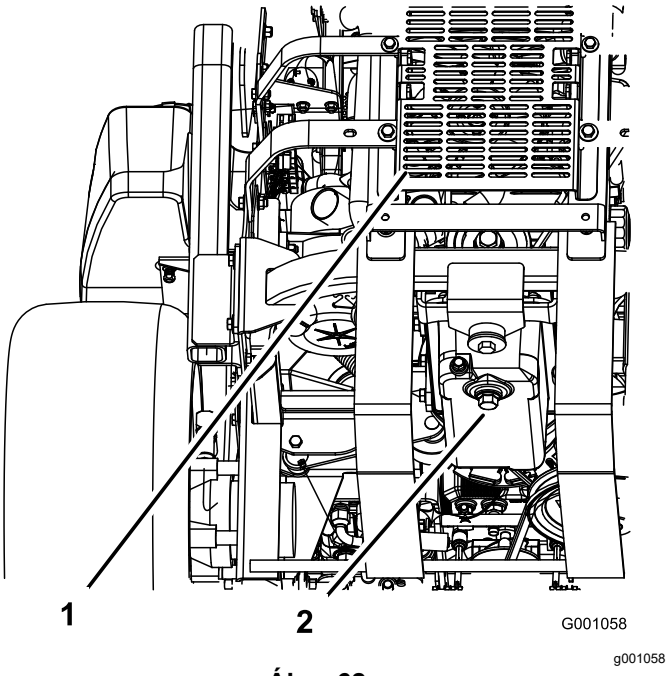

Ábra 62

1. A gép hátulja
2. Leeresztőcsavar

Feltöltés motorolajjal

1. Billentse előre az ülést és távolítsa el az elülső motorpanelt (Ábra 63).

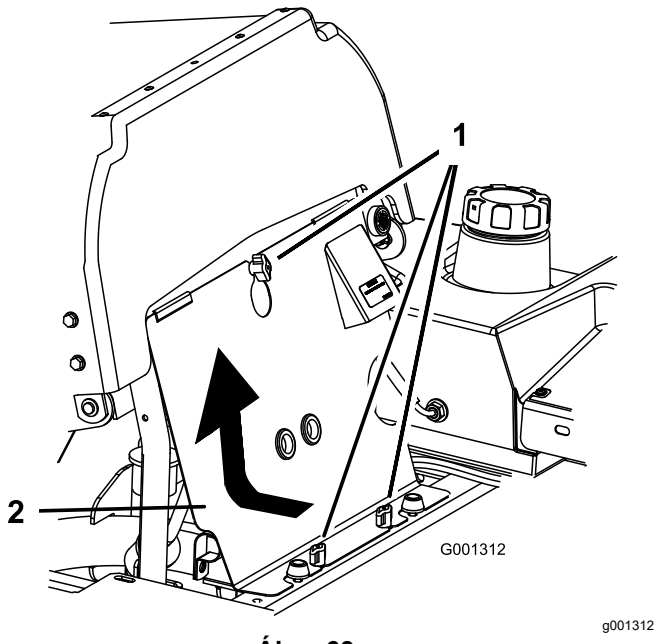

Ábra 63

1. Gomb
2. Elülső motorpanel

2. Távolítsa el az olajbetöltőnyílás-sapkát és a nívópálcát (Ábra 64).

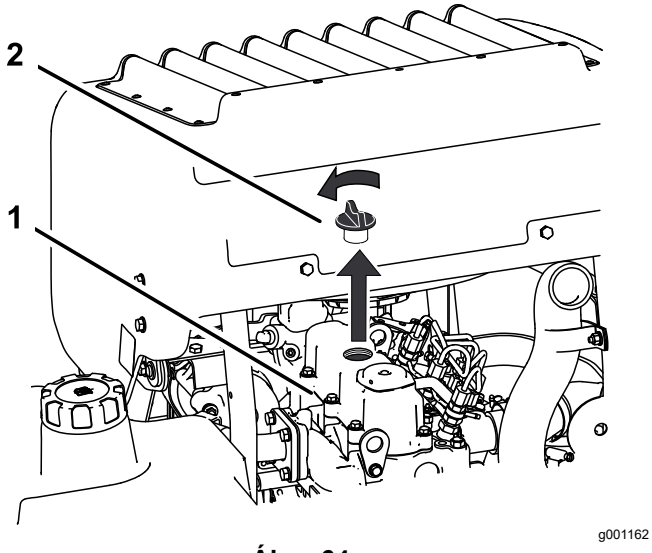

Ábra 64

1. Motor
2. Olajbetöltőnyílás-sapka

3. Töltse be az olajat a motorba tömlő és tölcsér segítségével (Ábra 65).
4. Töltse az olajat lassan, rendszeresen ellenőrizve a szintjét a nívópálcával, amíg a szint el nem éri a nívópálcán a felső furatot. A különböző hőmérsékleti viszonyokhoz való megfelelő olajtípus és viszkozitás tekintetében lásd: Motorolaj-előírások (oldal 48).

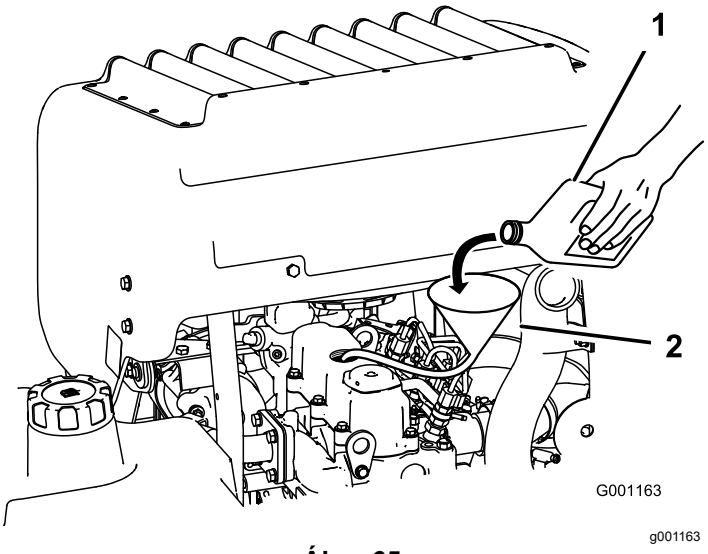

Ábra 65

1. Motorolaj
2. Tölcsér és tömlő

Fontos: **Az olajat töltse nagyon lassan, és ne zárja el a betöltőnyílást (Ábra 66). Ha túl gyorsan tölti be az olajat vagy elzárja a nyílást, az olaj visszajöhet és bejuthat a szívónyílásokba, ami a motor károsodásával jár.**

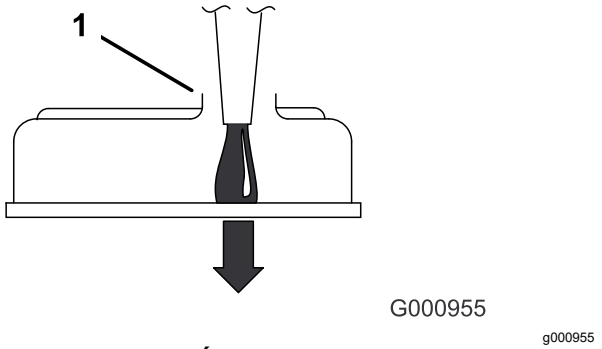

Ábra 66

1. Ügyeljen a betöltőnyílásnál a szükséges résre.

5. Tegye vissza a nívópálcát és szerelje vissza az elülső motorpanelt.
6. Indítsa be a motort, és járassa alapjáraton 5 percig.
7. Állítsa le a motort.
8. Várjon 3 percet, majd ellenőrizze az olajszintet.
9. Töltsön még be olajat szükség szerint, hogy a szintje a nívópálcán található felső furatig érjen.
10. Tegye vissza a nívópálcát, az olajbetöltőnyílás-sapkát és szerelje vissza az elülső motorpanelt.
11. Ellenőrizze, nincs-e szivárgás.

Fontos: **Ne töltse túl a forgattyúházat olajjal, mert a motor károsodhat.**

Üzemanyagrendszer karbantartása

⚠ VESZÉLY

Az üzemanyag bizonyos feltételek mellett rendkívül gyúlékony és robbanásveszélyes. Az üzemanyag okozta tűz vagy robbanás megégetheti Önt vagy másokat, és anyagi károkat okozhat.

Az üzemanyaggal kapcsolatos óvintézkedések teljes listájáért lásd: Tankolás (oldal 20).

Az üzemanyagszűrő/vízle-választó szervizelése

Szolgáltatásszünet: Minden 40 órában—A vízleválasztó leürítése.

Minden 400 órában/Évente (amelyik elõbb van)—Az üzemanyagszűrő cseréje (koszos vagy poros körülmények között gyakrabban).

A vízleválasztó leürítése

1. Parkolja le a gépet sík talajon, kapcsolja ki a késkapcsolót, és húzza be a rögzítőféket.
2. Állítsa le a motort, vegye ki az indítókulcsot, és várja meg, amíg az összes mozgó alkatrész leáll, csak ezután hagyja el a kezelőülést.
3. Keresse meg a vízleválasztót a gép hátuljánál bal oldalt.
4. Helyezzen egy leürítőedényt a vízleválasztó alá.
5. Nyissa meg a vízleválasztó szelepét kb. 1 fordulattal, hogy leürüljön a víz és egyéb szennyeződés (Ábra 67).
6. Zárja el a vízleválasztó szelepét, ha már csak dízelüzemanyag távozik (Ábra 67).

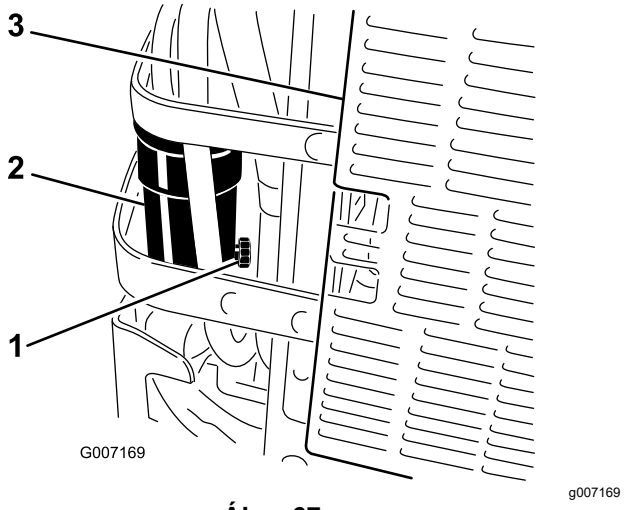

Ábra 67

1. Leeresztő szelep
2. Vízleválasztó
3. A gép hátulja

Az üzemanyagszűrő cseréje

Ne szerelje vissza az elszennyeződött üzemanyagszűrőt, ha már eltávolította az üzemanyag-vezetékről.

1. Várja meg, amíg a gép lehűl.
2. Parkolja le a gépet sík talajon, kapcsolja ki a késkapcsolót, és húzza be a rögzítőféket.
3. Állítsa le a motort, vegye ki az indítókulcsot, és várja meg, amíg az összes mozgó alkatrész leáll, csak ezután hagyja el a kezelőülést.
4. Zárja el az üzemanyag-elzárószelepet (Ábra 68).
5. Lazítsa meg a 2 tömlőbilincset és kösse le az üzemanyag-vezetékeket az üzemanyagszűrőről (Ábra 68).
6. Szereljen fel új szűrőt. Csatlakoztassa az üzemanyag-vezetékeket az üzemanyagszűrőre és rögzítse a 2 tömlőbilinccsel (Ábra 68).
7. Nyissa meg az üzemanyag-elzárószelepet.
8. Indítsa be a motort és keressen szivárgást.

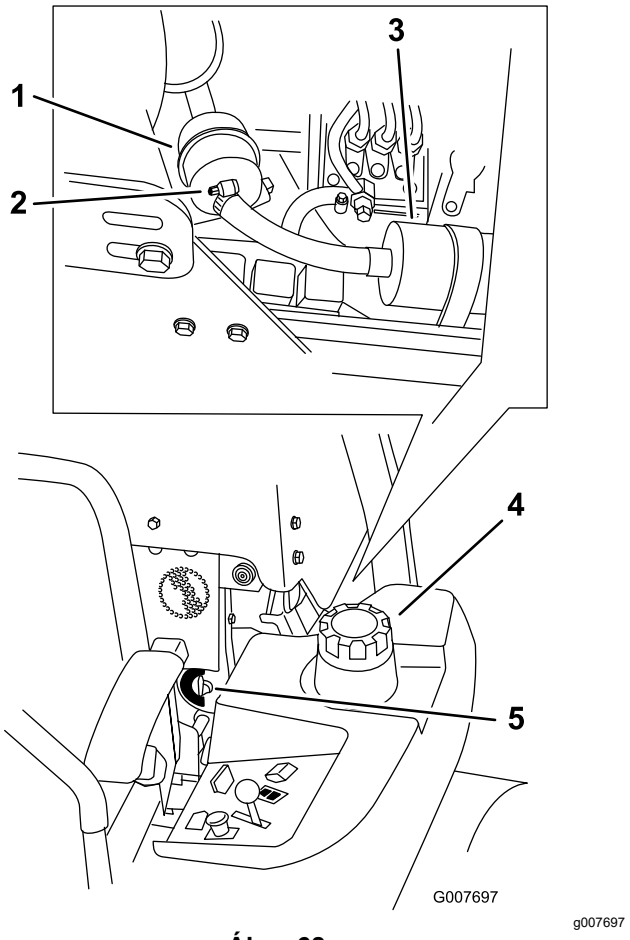

Ábra 68

1. Üzemanyagszűrő
2. Tömlőbilincs
3. Üzemanyag-szivattyú
4. A gép bal oldala
5. Üzemanyag-elzárószelep

Az üzemanyagtartály szervizelése

Ne kísérelje meg az üzemanyagtartály leürítését. Bízza hivatalos márkaszervizre az üzemanyagtartály leürítését és az üzemanyagrendszer elemeinek szervizelését.

Elektromos berendezés karbantartása

Az elektromos rendszerrel kapcsolatos óvintézkedések

- Kösse le az akkumulátort a gép javítása előtt. Kösse le először a negatív, majd csak ezután a pozitív pólust. Kösse vissza először a pozitív, majd csak ezután a negatív pólust.
- Az akkumulátor töltését végezze nyitott, jól szellőző helyen, szikráktól és nyílt lángtól távol. A töltőt az akkumulátorra való csatlakoztatása vagy leválasztása előtt húzza ki a konnektorból. Viseljen védőöltözéket, és használjon szigetelt szerszámokat.

Az akkumulátor szervizelése

Szolgáltatásszünet: Havonta

Az akkumulátor eltávolítása

⚠ FIGYELMEZTETÉS

Az akkumulátor pólusai vagy a fém szerszámok a gép fém alkatrészeihez érve szikrázást keltő rövidzárlatot okozhatnak. A szikrák hatására az akkumulátor gázai berobbanhatnak, ami személyi sérülést okozhat.

- **Az akkumulátor ki- vagy beszerelése során ügyeljen arra, hogy a pólusai ne érjenek a gép fém alkatrészeihez.**
- **Ügyeljen arra, hogy a fém szerszámok ne okozzanak rövidzárlatot az akkumulátor pólusai és a gép fém alkatrészei között.**

⚠ FIGYELMEZTETÉS

Az akkumulátor kábeleinek helytelen lekötése szikrákat okozva károsíthatja a gépet és a kábeleket. A szikrák hatására az akkumulátor gázai berobbanhatnak, ami személyi sérülést okozhat.

- **Először mindig a negatív (fekete) akkumulátorkábelt kösse le, csak ezután a pozitív (piros) kábelt.**
- **Először mindig a pozitív (piros) akkumulátorkábelt kösse vissza, csak ezután a negatív (fekete) kábelt.**

1. Parkolja le a gépet sík talajon, kapcsolja ki a késkapcsolót (TLT), és húzza be a rögzítőféket.
2. Állítsa le a motort, vegye ki az indítókulcsot, és várja meg, amíg az összes mozgó alkatrész leáll, csak ezután hagyja el a kezelőülést.
3. Szerelje ki az akkumulátort az Ábra 69 alapján.

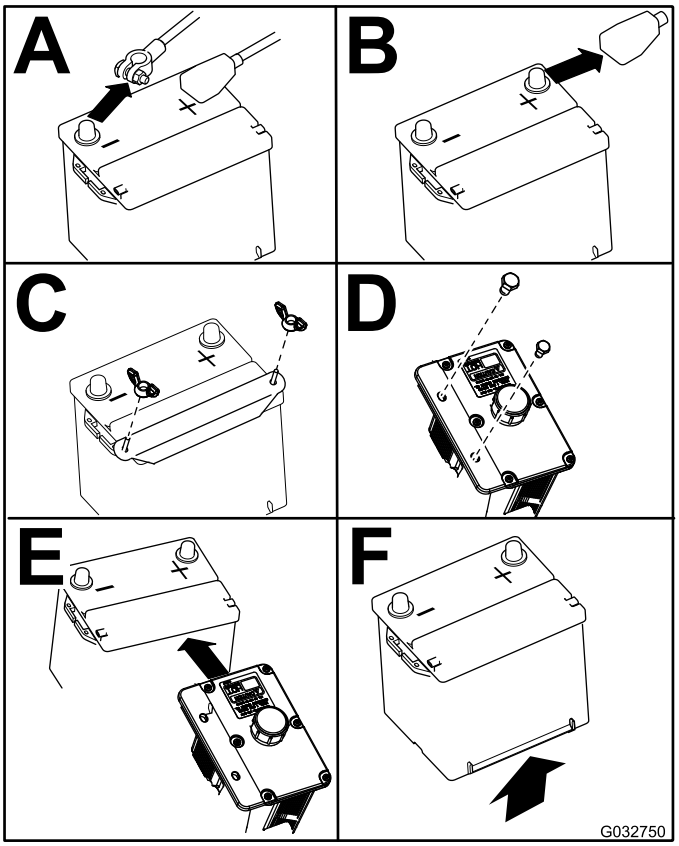

g032750

Ábra 69

Az akkumulátor töltése

⚠ FIGYELMEZTETÉS

Az akkumulátor töltése során robbanásveszélyes gázok keletkeznek.

Ne dohányozzon az akkumulátor közelében, és tartson távol minden szikrát, nyílt lángot az akkumulátortól.

Fontos: **Az akkumulátort tartsa mindig teljesen feltöltve (1,265-ös fajsúly). Különösen fontos az akkumulátort megvédeni a károsodástól 0 °C alatti hőmérsékleten.**

1. Szerelje ki az akkumulátort a vázból; lásd Az akkumulátor eltávolítása (oldal 54).
2. Töltse az akkumulátort 10–15 percig 25–30 A vagy 30 percig 10 A áramerősséggel.

   Megjegyzés: Ne töltse túl az akkumulátort.
3. Ha az akkumulátor teljesen feltöltődött, húzza ki a töltőt a konnektorból, majd kösse le az akkumulátor pólusairól (Ábra 70).
4. Szerelje be az akkumulátort a gépbe, és kösse rá a kábeleit; lásd: Az akkumulátor beszerelése (oldal 56).

   Megjegyzés: Ne járassa a gépet lekötött akkumulátorral, elektromos károsodások léphetnek fel.

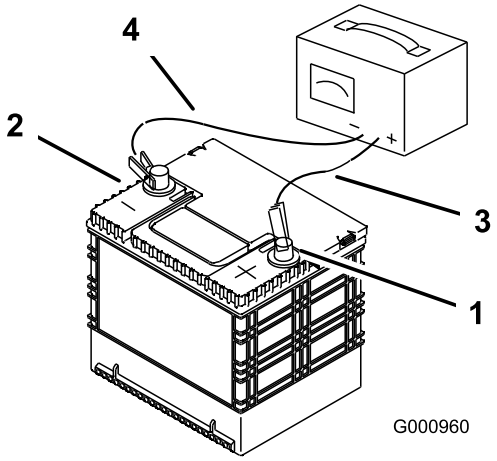

g000960

Ábra 70

1. Pozitív (+) akkumulátorpólus
2. Negatív (–) akkumulátorpólus
3. Piros (+) töltővezeték
4. Fekete (–) töltővezeték

Az akkumulátor beszerelése

Megjegyzés: Helyezze el úgy az akkumulátort a tálcájában, hogy a pólusai a hidraulikatartállyal ellenkező oldalon legyenek (Ábra 71).

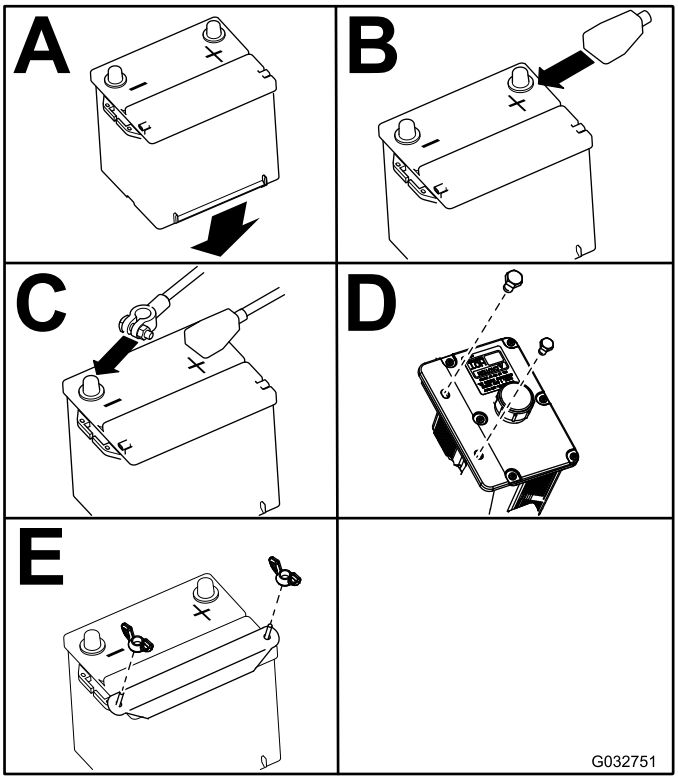

g032751

Ábra 71

A biztosítékok szervizelése

Az elektromos rendszert biztosítékok védik. A biztosítékok nem igényelnek karbantartást, de ha valamelyik kiég, ellenőrizni kell az általa védett részegységet/áramkört rövidzárlat vagy egyéb hiba szempontjából.

1. Oldja ki a motorháztetőt és hajtsa fel, hogy hozzáférjen a biztosítékfoglalathoz (Ábra 72).
2. A biztosítékot a cseréjéhez csak húzza ki a foglalatból.
3. Helyezze be az új biztosítékot (Ábra 72).

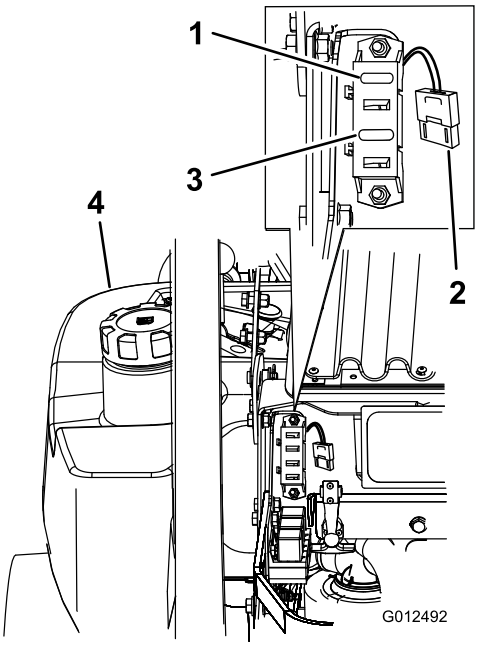

g012492

Ábra 72

1. Gyújtás – 30 A (F1)
2. Hűtőventilátor – 50 A (nagy méretű, nagy teljesítményű biztosíték)
3. Tengelykapcsoló – 10 A (F3)
4. Bal üzemanyagtartály

Hajtóműrendszer karbantartása

A biztonsági öv ellenőrzése

Szolgáltatásszünet: Minden egyes használat előtt, vagy naponta

Vizsgálja meg a biztonsági övet kopás, vágások, valamint a visszahúzó szerkezet és a csat megfelelő működése tekintetében. Cserélje ki a biztonsági övet, ha károsodott.

Az egyenesfutás beállítása

A gépen az ülés alatt található egy gomb az egyenesfutás beállításához.

Fontos: **Az egyenesfutás beállítása előtt állítsa be a karok és a hidraulikaszivattyú semleges helyzetét; lásd A vezérlőkar semleges helyzetének beállítása (oldal 67) és A hidraulikaszivattyú semleges helyzetének beállítása (oldal 70).**

1. Kapcsolja ki a késkapcsolót (TLT-t).
2. Haladjon a géppel egy nyílt, sík területre, állítsa a haladásvezérlő karokat SEMLEGES-RETESZELT helyzetbe.
3. A gázkart állítsa középre a GYORS és a LASSÚ helyzet közé.
4. Nyomja előre mindkét haladásvezérlő kart ugyanannyira.
5. Ellenőrizze, hogy merre húz a gép.
6. Húzza be a rögzítőféket, állítsa le a motort, és vegye ki az indítókulcsot.
7. Oldja ki az ülést és billentse előre, hogy hozzáférjen az egyenesfutás gombhoz.
8. Állítson az egyenesfutás gombján szükség szerint.

   Megjegyzés: A gép jobb és bal oldalát normál üzemeltetési helyzetben határozza meg.

   - Ha a gép jobbra húz, a gombot forgassa a gép bal oldala felé; lásd: Ábra 73.
   - Ha a gép balra húz, a gombot forgassa a gép jobb oldala felé; lásd: Ábra 73.
9. Ismételje a beállítást, amíg az egyenesfutás megfelelő nem lesz.

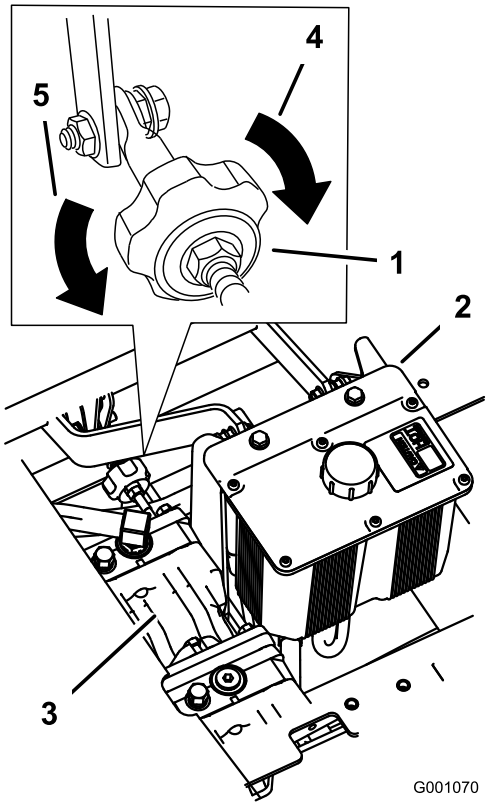

g001070

Ábra 73

1. Egyenesfutás gomb
2. Hidraulikatartály
3. Hidraulikaszivattyúk
4. Forgassa erre a jobbra tartáshoz.
5. Forgassa erre a balra tartáshoz.

A gumiabroncsok nyomásának ellenőrzése

Szolgáltatásszünet: Minden 50 órában/Havonta (amelyik elõbb van)

Tartsa az első és a hátsó gumiabroncsokban az abroncsnyomást 90 kPa értéken. A nem egyforma gumiabroncsnyomás egyenetlen vágást eredményez. A legpontosabb nyomásérték hideg gumiabroncsoknál mérhető.

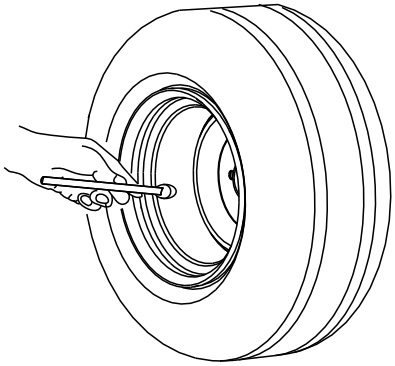

g001055

Ábra 74

A kerékanyák ellenőrzése

Ellenőrizze, és húzza meg a kerékanyákat 122–129 N·m nyomatékkal.

A kerékagy koronás anyájának meghúzása

Szolgáltatásszünet: Az első 100 óra után

Minden 500 órában ezt követően

1. Távolítsa el a sasszeget.
2. Húzza meg a koronás anyát 319 N·m nyomatékkal.
3. Folytassa lassan az anya meghúzását, amíg a következő rés egybe nem esik a kerékmotor tengelyének keresztfuratával.
4. Helyezze be a sasszeget, és az egyik ágát hajtsa rá a tengelyre.

Megjegyzés: Ne hordjon fel beragadásgátló pasztát a kerékagyra.

Az önbeálló forgócsap csapágyának beállítása

Szolgáltatásszünet: Minden 500 órában/Évente (amelyik elõbb van)

1. Parkolja le a gépet sík talajon, kapcsolja ki a késkapcsolót (TLT-t) és húzza be a rögzítőféket.
2. Állítsa le a motort, vegye ki az indítókulcsot, és várja meg, amíg az összes mozgó alkatrész leáll, csak ezután hagyja el a kezelőülést.
3. Távolítsa el a porvédő sapkát az önbeálló forgócsapról és húzza meg az önbiztosító anyát (Ábra 75).
4. Húzza meg annyira az önbiztosító anyát, hogy a rugós alátétek ellapuljanak, majd hajtsa vissza az anyát ¼ fordulattal, hogy megfelelő előfeszítést adjon a csapágyaknak (Ábra 75).

   Fontos: **Ellenőrizze, hogy a rugós alátétek megfelelően vannak felszerelve, a Ábra 75 szerint.**
5. Szerelje vissza a porvédő sapkát (Ábra 75).

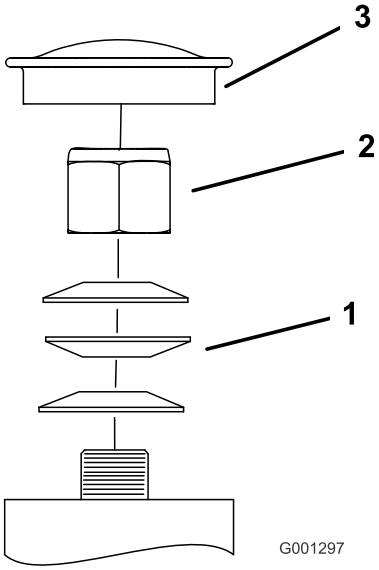

g001297

Ábra 75

1. Rugós alátétek
2. Önbiztosító anya
3. Porvédő sapka

A hajtómű szervizelése

A hajtómű olajszintjének ellenőrzése

Szolgáltatásszünet: Minden 100 órában

Használjon SAE 75W-90 szintetikus hajtóműolajat.

1. Parkolja le a gépet sík talajon, kapcsolja ki a késkapcsolót, és húzza be a rögzítőféket.
2. Állítsa le a motort, vegye ki az indítókulcsot, és várja meg, amíg az összes mozgó alkatrész leáll, csak ezután hagyja el a kezelőülést.
3. Távolítsa el a hajtóműből az oldalsó vagy hátsó zárócsavart (Ábra 76).
4. Az olajnak a hajtómű nyílásáig kell érnie.
5. Szükség esetén töltsön be olajat a megfelelő szint eléréséhez.

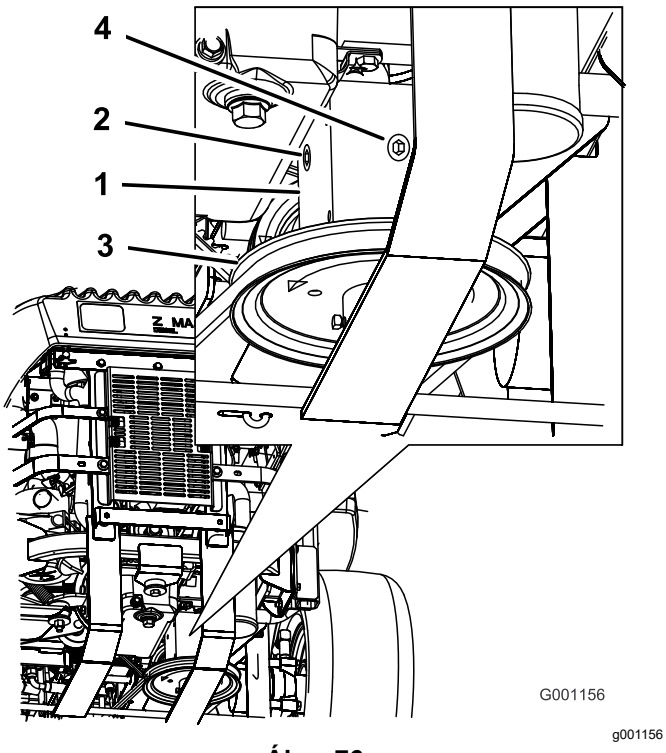

Ábra 76

1. Hajtómű
2. Oldalsó zárócsavar
3. Ékszíjtárcsa
4. Hátsó zárócsavar

A hajtóműolaj cseréje

Szolgáltatásszünet: Az első 100 óra után

Évente

A hajtóműolaj cseréje kapcsán vegye fel a kapcsolatot a hivatalos márkakereskedővel.

Az elektromos tengelykapcsoló beállítása

Szolgáltatásszünet: Minden 500 órában

A tengelykapcsolónál beállítható, hogy megfelelő legyen a kapcsolás és a fékezés.

1. Parkolja le a gépet sík talajon, kapcsolja ki a késkapcsolót, és húzza be a rögzítőféket.
2. Állítsa le a motort, vegye ki az indítókulcsot, és várja meg, amíg az összes mozgó alkatrész leáll, csak ezután hagyja el a kezelőülést.
3. Oldja ki az ülést és billentse előre.
4. Lazítsa meg az elülső motorpanel gombjait, és távolítsa el a panelt.
5. Húzza el felfelé a rugó terhelésű feszítőgörgőt a TLT-ékszíjtól, és vegye le az ékszíjat a tengelykapcsoló szíjtárcsáról (Ábra 77).

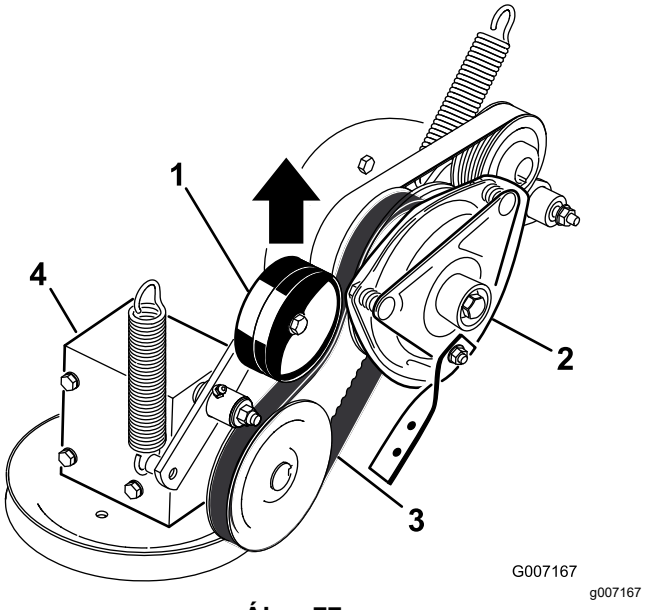

Ábra 77

1. Rugós feszítőgörgő
2. Tengelykapcsoló
3. TLT-ékszíj
4. Hajtómű

6. Húzza szét a tengelykapcsoló elektromos csatlakozóját (Ábra 78).
7. Távolítsa el a 2 csavart, amelyek a tengelykapcsoló gumipántját a fűnyíró vázához rögzítik (Ábra 78).
8. Távolítsa el a tengelykapcsolót a motortengelyhez rögzítő középső csavart, majd távolítsa el a tengelykapcsolót és a reteszt (Ábra 78).

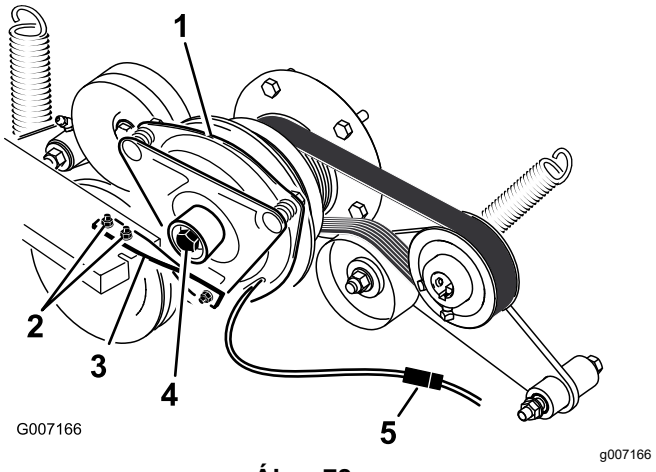

Ábra 78

1. Tengelykapcsoló
2. A tengelykapcsoló pántját rögzítő 2 csavar és anya
3. A tengelykapcsoló gumipántja
4. A tengelykapcsoló középső csavarja
5. Elektromos csatlakozó

9. Illesszen be egy 0,381–0,533 mm vastag hézagmérőt az egység oldalán kialakított vizsgálónyílásba (Ábra 79).

   Megjegyzés: Illessze a hézagmérőt a szerelvény és a forgórész súrlódó felületei közé.

10. Húzza meg annyira az önbiztosító anyákat, hogy kissé szoruljon a hézagmérő, de még könnyen ki lehessen húzni a légrésből (Ábra 79).
11. Ismételje az eljárást a többi nyílásnál is.
12. Végezze el az ellenőrzést újra az összes nyílásnál, szükség szerint korrigálva a beállításon, hogy a forgórész és a szerelvény egészen kis mértékben összeérjen.

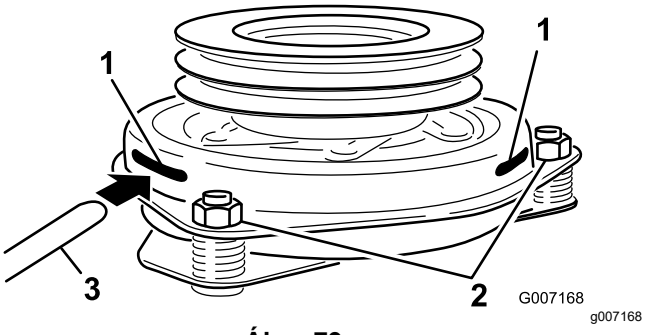

Ábra 79

1. Nyílás
2. Állítóanya
3. Hézagmérő

13. Szerelje vissza a motorra a tengelykapcsolót a retesszel együtt.
14. A középső csavarra hordjon fel menetrögzítő pasztát.
15. A gép hátuljánál a forgattyús tengelyt rögzítve szerelje fel a középső anyát és húzza meg 68 N·m nyomatékkal (Ábra 78).
16. Rögzítse a tengelykapcsoló gumipántját a fűnyíró vázához a korábban eltávolított 2 csavar és anya segítségével (Ábra 78).
17. Húzza el felfelé a TLT-ékszíj rugó terhelésű feszítőgörgőjét, és tegye fel az ékszíjat a tengelykapcsoló szíjtárcsára (Ábra 77).
18. Dugja össze a tengelykapcsoló az elektromos csatlakozóját (Ábra 78).
19. Szerelje fel az elülső motorpanelt és húzza meg a gombokat.
20. Hajtsa vissza az ülést.

Hűtőrendszer karbantartása

⚠ VESZÉLY

A forgó tengely és ventilátor személyi sérülést okozhat.

- **Ne működtesse a gépet, ha nincsenek a helyükön a védőburkolatok.**
- **Tartsa távol ujjait, a kezét és a ruházatát a forgó ventilátortól és a hajtótengelytől.**
- **Állítsa le a motort és vegye ki az indítókulcsot, mielőtt karbantartásba kezd.**

A hűtőfolyadék szintjének ellenőrzése

Szolgáltatásszünet: Minden egyes használat előtt, vagy naponta

Az első 8 óra után

Minden 100 órában

Folyadék típusa: hosszú élettartamú fagyálló/Dex-Cool® és víz 50/50 arányú keveréke

A hűtőrendszer űrtartalma: 4,6 l

Megjegyzés: Ne vegye le a hűtősapkát. Így levegő kerülhet a hűtőrendszerbe.

1. Parkolja le a gépet sík talajon, kapcsolja ki a késkapcsolót, és húzza be a rögzítőféket.
2. Állítsa le a motort, vegye ki az indítókulcsot, és várja meg, amíg az összes mozgó alkatrész leáll, csak ezután hagyja el a kezelőülést.
3. Oldja ki az ülést és hajtsa fel.
4. Ellenőrizze a kiegyenlítőtartályban a hűtőfolyadék szintjét hideg motornál. A folyadékszintnek a kiegyenlítőtartály külsején található kiemelkedésnél kell látszódnia (Ábra 80).
5. Ha a hűtőfolyadék szintje alacsony, töltsön be hosszú élettartamú fagyálló/Dex-Cool® és víz 50/50 arányú keverék a kiegyenlítőtartályba (Ábra 80).
6. Töltsön az 50/50 arányú hűtőfolyadék-keverékből a kiegyenlítőtartályba a jelzésig (Ábra 80).

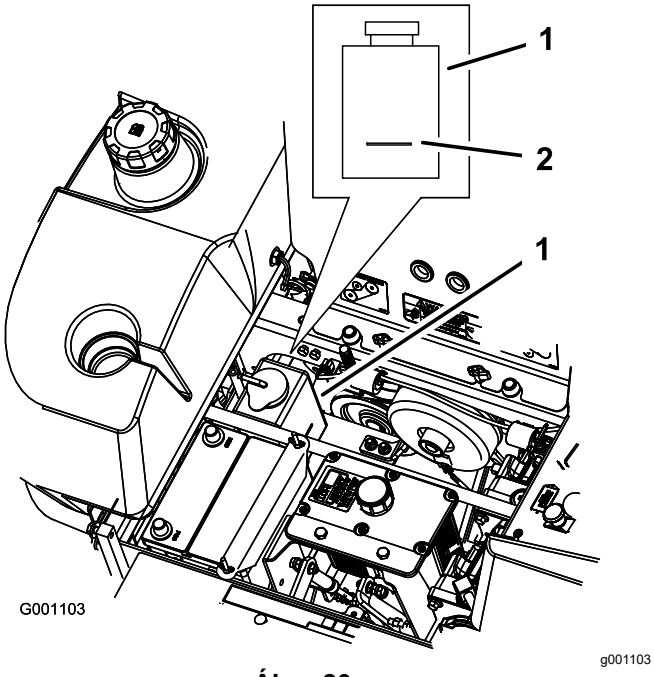

Ábra 80

1. Hűtőfolyadék kiegyenlítőtartály
2. Jelzés a kiegyenlítőtartály oldalán

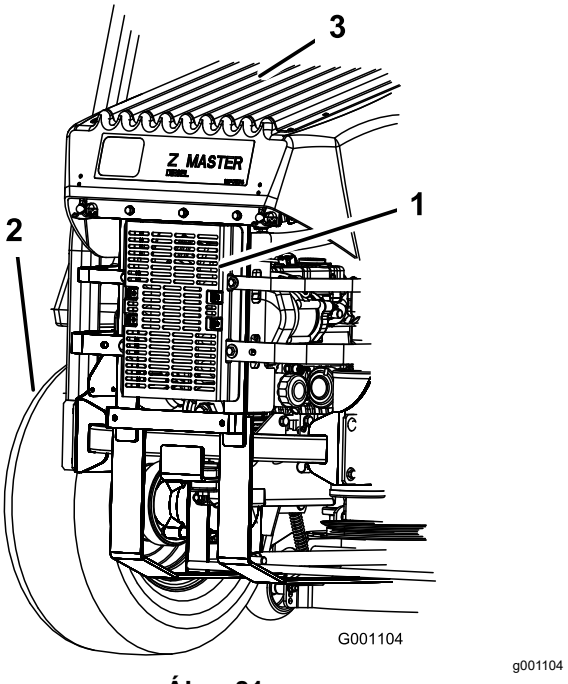

Ábra 81

1. Hidraulikafolyadék-hűtő
2. Bal hátsó kerék
3. Hűtőrács

A hidraulikafolyadék-hűtő és a hűtőrács megtisztítása

Szolgáltatásszünet: Minden egyes használat előtt, vagy naponta

Minden használat előtt ellenőrizze és tisztítsa ki a hűtőrácsot és az olajhűtőt. Távolítson el minden felgyűlt füvet, koszt és egyéb szennyeződést az olajhűtőről és a hűtőrácsról sűrített levegővel (Ábra 81).

A hűtőfolyadék cseréje

Szolgáltatásszünet: Évente

A hűtőfolyadék cseréje kapcsán vegye fel a kapcsolatot a hivatalos márkakereskedővel.

Fékek karbantartása

A rögzítőfék beállítása

Szolgáltatásszünet: Minden 25 órában

Minden 200 órában

1. Parkolja le a gépet sík talajon, kapcsolja ki a késkapcsolót (TLT-t) és húzza be a rögzítőféket.
2. Állítsa le a motort, vegye ki az indítókulcsot, és várja meg, amíg az összes mozgó alkatrész leáll, csak ezután hagyja el a kezelőülést.
3. Mérje meg a rugó hosszát (Ábra 82).

   Megjegyzés: Az alátétek közti távolságnak 64 mm-nek kell lennie.
4. Ha beállítás szükséges, engedje ki a rögzítőféket, lazítsa meg az ellenanyát a rugó alatt, majd végezze el a beállítást a rugó melletti anyán (Ábra 82).
5. Forgassa el úgy az anyát, hogy megkapja a megfelelő értéket.

   Megjegyzés: Az anyát az óramutató járása szerint forgatva a rugó hossza csökken, ellenkező irányba forgatva nő.
6. Húzza össze a 2 anyát.
7. Húzza be a rögzítőféket és ellenőrizze újra az értéket.
8. Ha beállítás szükséges, ismételje meg a fenti eljárást.
9. Ismételje meg a gép ellenkező oldalán.

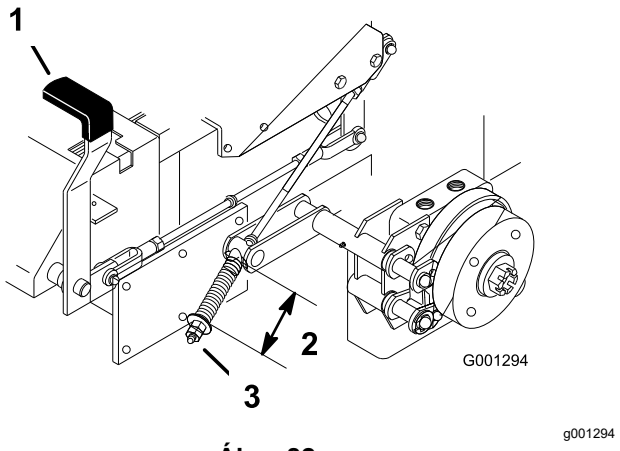

Ábra 82

1. Fékkar a rögzítőfék behúzott helyzetében
2. Rugó – 64 mm (2½")
3. Állítóanya és ellenanya

Ékszíjak karbantartása

Az ékszíjak ellenőrzése

Szolgáltatásszünet: Minden 100 órában

Cserélje ki az ékszíjat, ha kopott. A kopott ékszíj üzem közben nyikorog; a kések fűnyírás közben csúsznak; az ékszíj szélei rojtosak, égésnyomok és repedések láthatók rajta.

A nyíróasztal ékszíj cseréje

Oldalsó kidobású gépek

1. Parkolja le a gépet sík talajon, kapcsolja ki a késkapcsolót, és húzza be a rögzítőféket.
2. Állítsa le a motort, vegye ki az indítókulcsot, és várja meg, amíg az összes mozgó alkatrész leáll, csak ezután hagyja el a kezelőülést.
3. Lazítsa ki az alsó csavart, amely a nyíróasztal függönyét a nyíróasztalhoz rögzíti; lásd: A nyíróasztal függönyének leoldása (oldal 43).
4. Távolítsa el a védőlemezt; lásd: A védőlemez eltávolítása (oldal 43).
5. Távolítsa el a szíjburkolatokat (Ábra 83).

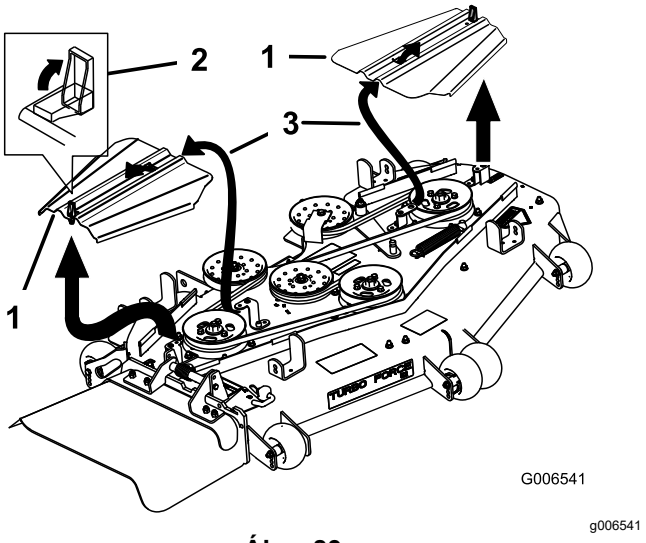

Ábra 83

1. Ékszíjburkolat
2. Kapocs
3. Csúsztassa ki a fület a nyílásból.

6. Távolítsa el a feszítőrugót.
7. Távolítsa el az ékszíjvezetőt a rugós feszítőgörgőről a Ábra 84 alapján.
8. Távolítsa el a meglévő ékszíjat.
9. Szerelje fel az új ékszíjat a fűnyírószíjtárcsákra és a motor alatti hajtóműszíjtárcsára (Ábra 84).

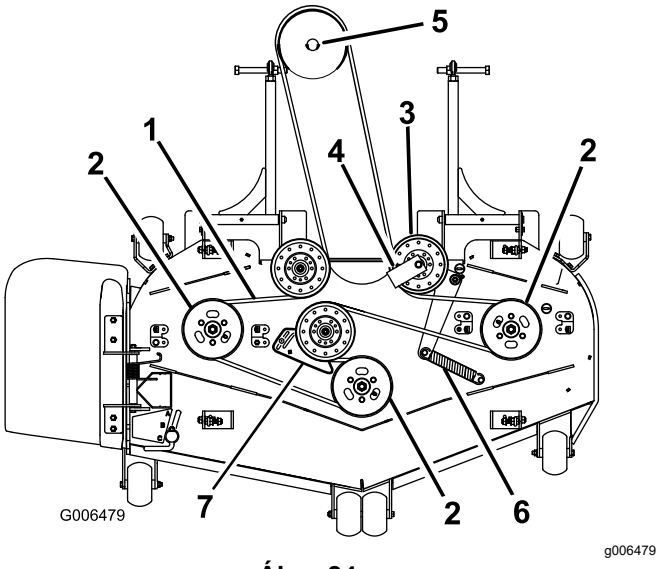

Ábra 84

1. Nyíróasztal-ékszíj
2. Fűnyírótengely-szíjtárcsa
3. Rugós feszítőgörgő
4. Ékszíjvezető 45°-os szögben
5. Hajtóműszíjtárcsa
6. Feszítőrugó
7. Vezetőtárcsa-tartólemez (csak 183 cm-es nyíróasztal esetén)

10. Szerelje fel az ékszíjvezetőt a rugós feszítőgörgőre 45°-os szögben a Ábra 84 alapján. Húzza meg a csavart 37–45 N·m nyomatékkal.
11. Szerelje fel a feszítőrugót a 2 csapra (Ábra 84).
12. Szerelje fel a szíjburkolatokat a fülekre rácsúsztatva, szerelje be a csavarokat és zárja le a kapcsokat (Ábra 85).

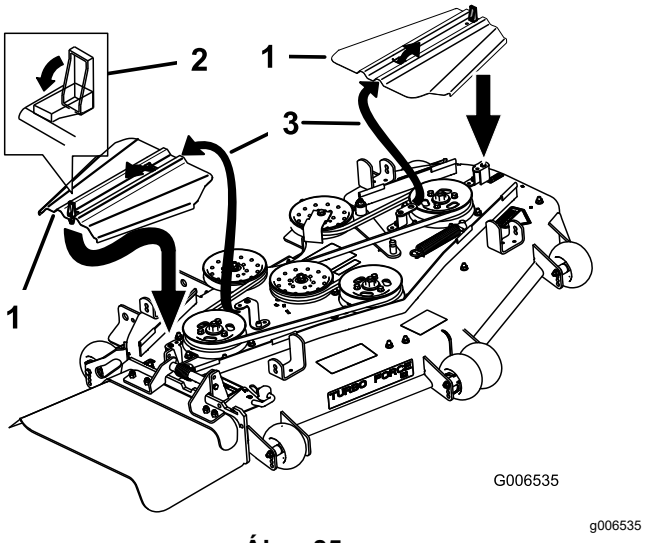

Ábra 85

1. Ékszíjburkolat
2. Kapocs
3. Csúsztassa ki a fület a nyílásból.

13. Szerelje fel a védőlemezt.
14. Húzza meg az alsó csavart, amely a nyíróasztal függönyét a nyíróasztalhoz rögzíti.

Hátsó kidobású gépek

Fontos: **A gépen a fedelek kötőelemei úgy lettek kialakítva, hogy a kihajtásuk után a fedélben maradnak. Lazítsa meg a fedeleken az összes kötőelemet pár fordulattal, hogy a fedél lelazuljon, de a helyén maradjon, majd térjen vissza, és lazítsa meg a kötőelemeket teljesen, hogy a fedél eltávolítható legyen. Ezzel meggátolható, hogy a csavarok kijöjjenek a rögzítőelemeikből.**

1. Parkolja le a gépet sík talajon, kapcsolja ki a késkapcsolót, és húzza be a rögzítőféket.
2. Állítsa le a motort, vegye ki az indítókulcsot, és várja meg, amíg az összes mozgó alkatrész leáll, csak ezután hagyja el a kezelőülést.
3. Lazítsa ki az alsó csavart, amely a nyíróasztal függönyét a nyíróasztalhoz rögzíti; lásd: A nyíróasztal függönyének leoldása (oldal 43).
4. Távolítsa el a védőlemezt; lásd: A védőlemez eltávolítása (oldal 43)
5. Távolítsa el a szíjburkolatokat a csavarjaikkal együtt.
6. Lazítsa meg a rögzített feszítőkart és állítsa be olyan helyzetbe, hogy az ékszíj meglazuljon (Ábra 86).
7. Távolítsa el a régi ékszíjat.
8. Tegye fel az új ékszíjat az ékszíjtárcsákra.

9. Illesszen egy racsnis vagy sima hajtókart rövid hosszabbítóval a rögzített feszítőkar négyszögletes nyílásába (Ábra 86).
10. Állítsa be a nyíróasztalt a 76 mm-es vágásmagasságba.
11. Az ékszíj megfeszítéséhez fordítsa el a rögzített feszítőkart a hajtókarral az óramutató járásával ellentétesen annyira, hogy 16,5 cm távolság alakuljon ki a rugó kampói között (Ábra 86).

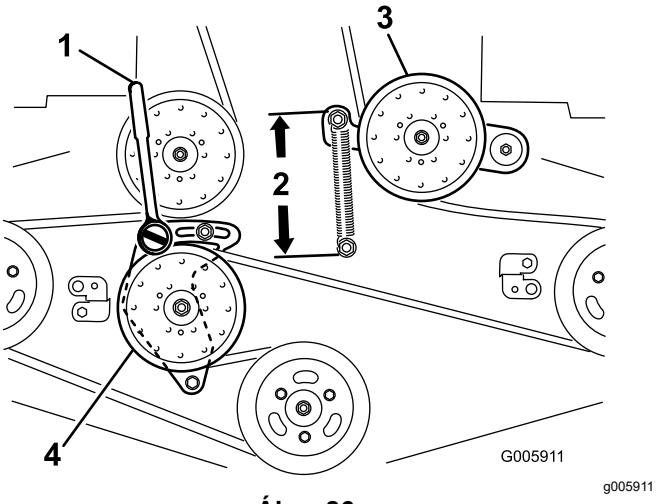

Ábra 86

1. Racsnis vagy sima hajtókar rövid hosszabbítóval
2. 16,5 cm távolság a rugó kampói között
3. Rugós feszítőgörgő
4. Rögzített feszítőtárcsa

12. Az ékszíjat feszesen tartva húzza meg a rögzített feszítőkart rögzítő 2 csavart.
13. Vegye ki a racsnis vagy sima hajtókart a rögzített feszítőkar négyszögletes nyílásából.
14. Szerelje fel a szíjburkolatokat, a füleket becsúsztatva a nyílásokba. Szerelje vissza a csavarokat és csukja le a kapcsokat (Ábra 87).

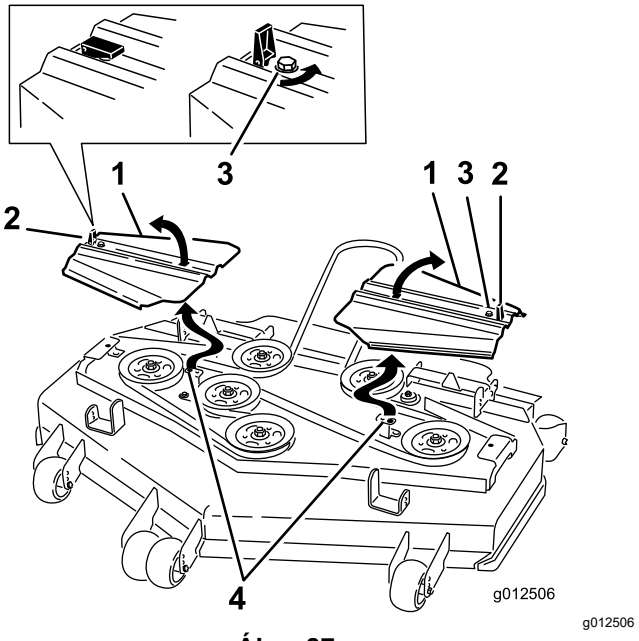

Ábra 87

1. Ékszíjburkolat
2. Kapocs
3. Csavar
4. Illessze be a fület a nyílásba

15. Szerelje fel a védőlemezt; lásd: A védőlemez eltávolítása (oldal 43).
16. Húzza meg a nyíróasztal szoknyájának csavarját; lásd: A nyíróasztal függönyének leoldása (oldal 43).
17. Ellenőrizze az ékszíjak feszességét.

A TLT-ékszíj cseréje

Szolgáltatásszünet: Minden 50 órában—A TLT-ékszíj ellenőrzése.

1. Parkolja le a gépet sík talajon, kapcsolja ki a késkapcsolót, és húzza be a rögzítőféket.
2. Állítsa le a motort, vegye ki az indítókulcsot, és várja meg, amíg az összes mozgó alkatrész leáll, csak ezután hagyja el a kezelőülést.
3. Lazítsa meg az elülső motorpanel gombjait, és távolítsa el a panelt (Ábra 88).

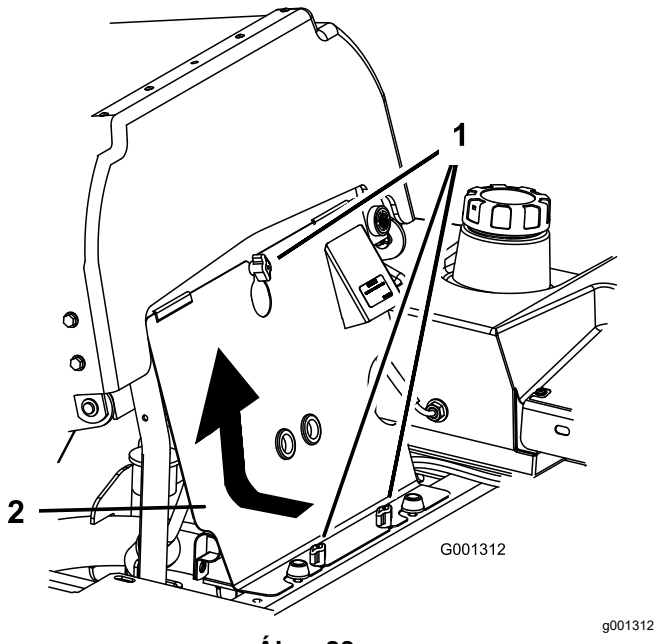

Ábra 88

1. Gomb
2. Elülső motorpanel

4. Vegye le a rugót a feszítőkarról (Ábra 89).
5. Szerelje le a tengelykapcsoló gumipántját.
6. Távolítsa el a régi TLT-ékszíjat.
7. Szerelje fel a TLT-ékszíjat a tengelykapcsoló-szíjtárcsára és a hajtóműszíjtárcsára (Ábra 89).
8. Szerelje vissza a tengelykapcsoló gumipántját.
9. Tegye vissza a rugót a feszítőkarra (Ábra 89).

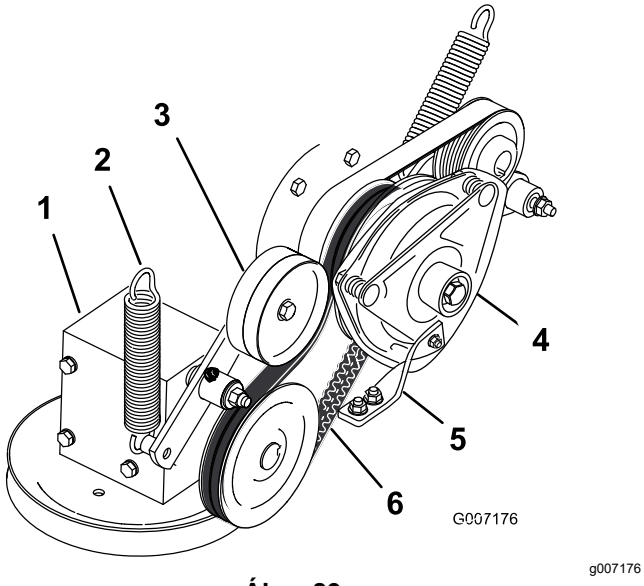

Ábra 89

1. Hajtómű
2. Rugó
3. Rugós feszítőgörgő
4. Tengelykapcsoló
5. A tengelykapcsoló gumipántja
6. TLT-ékszíj

A szivattyúékszíj cseréje

Szolgáltatásszünet: Minden 50 órában—A szivattyúékszíj ellenőrzése.

Megjegyzés: Ha cserélni kell a szivattyúékszíjat, először távolítsa el a TLT-ékszíjat.

1. Billentse előre az ülést és távolítsa el az elülső motorpanelt.
2. Távolítsa el a TLT-ékszíjat.
3. Vegye le a rugót a feszítőkarról (Ábra 90).
4. Tegye fel az új ékszíjat a motor és a hidraulikaszivattyú ékszíjtárcsájára (Ábra 90).
5. Szerelje vissza a TLT-ékszíjat.
6. Tegye vissza a rugót a feszítőkarra (Ábra 90).

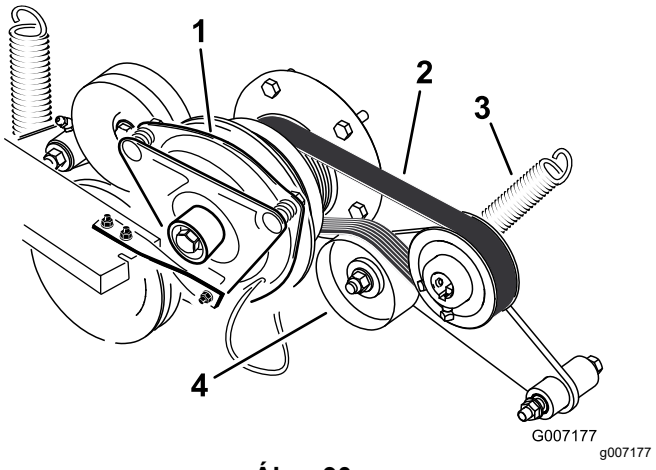

Ábra 90

1. Tengelykapcsoló
2. Szivattyúékszíj
3. Rugó
4. Rugós feszítőgörgő

A generátorékszíj cseréje és a feszességének a beállítása

A generátorékszíj cseréje

Szolgáltatásszünet: Minden 50 órában—A szivattyúékszíj ellenőrzése.

Ha a szivattyúékszíj cserére szorul, vigye el a gépet hivatalos márkaszervizbe.

A generátorékszíj feszességének beállítása

1. Helyezzen egy feszítésre alkalmas rudat a generátor és a motorblokk közé.
2. Állítson a generátor helyzetén kifelé úgy, hogy a motor és a generátor ékszíja között 10 kg erővel

benyomva 7–9 mm legyen a behajlása (Ábra 91).

3. Húzza meg a generátor rögzítő csavarokat.
4. Ellenőrizze újra az ékszíj behajlását, szükség esetén állítson rajta.
5. Ha a behajlás megfelelő, húzza meg az alsó és a felső csavart (Ábra 91).

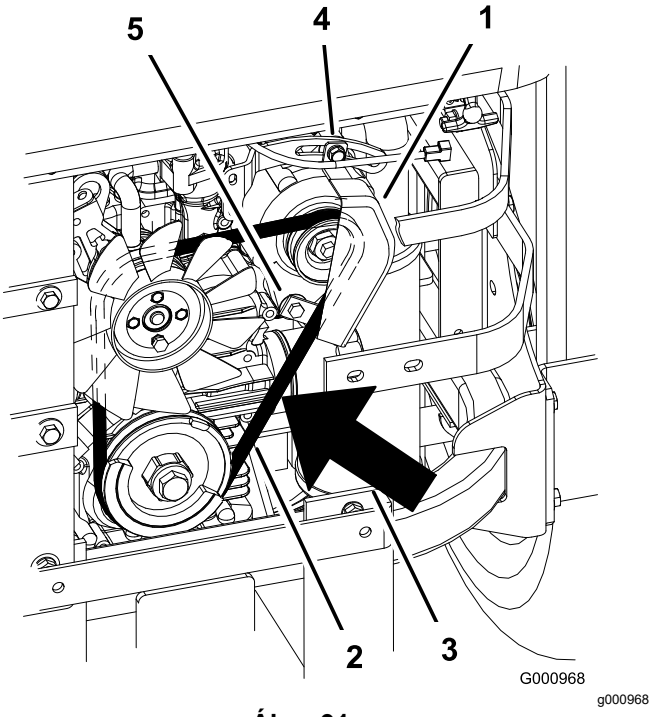

Ábra 91

1. Generátor
2. Generátorékszíj
3. Behajlás – 10 kg erővel benyomva 7–9 mm
4. Felső csavar
5. Alsó csavar

A generátorékszíj feszességének ellenőrzése

Szolgáltatásszünet: Minden 100 órában

1. Fejtsen ki 44 N erőt a generátorékszíjra a szíjtárcsák között középen.
2. Ha az ékszíj behajlása nem 10 mm, lazítsa meg a generátort rögzítő csavarokat (Ábra 92).

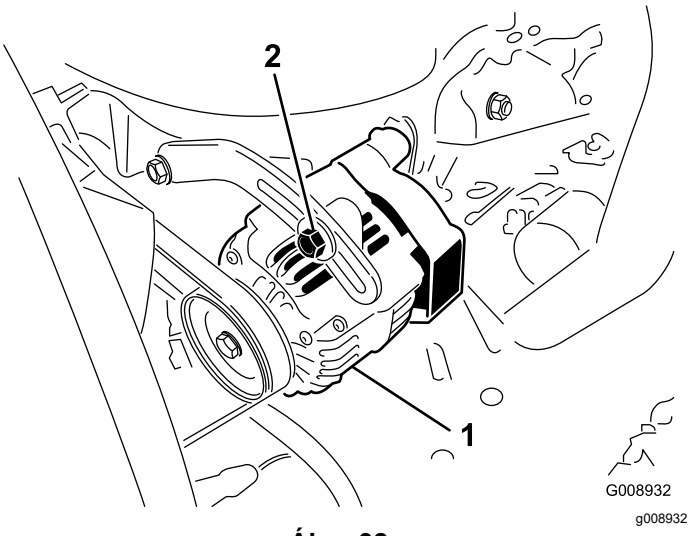

Ábra 92

1. Rögzítőcsavar
2. Generátor

3. Növeljen vagy csökkentsen a generátorékszíj feszességén.
4. Húzza meg a rögzítőcsavarokat.
5. Mérje meg újra az ékszíj behajlását a szíjfeszesség ellenőrzéséhez.

Kezelőberendezés karbantartása

A vezérlőkar semleges helyzetének beállítása

Ha a haladásvezérlő karok nincsenek pontosan egymás mellett vagy akadnak a konzol nyílásában, be kell őket állítani. Állítsa be egyenként a karokat, rugókat, rudakat.

Megjegyzés: A haladásvezérlő karok legyenek megfelelően felszerelve.

1. Parkolja le a gépet sík talajon, kapcsolja ki a késkapcsolót, és húzza be a rögzítőféket.
2. Állítsa le a motort, vegye ki az indítókulcsot, és várja meg, amíg az összes mozgó alkatrész leáll, csak ezután hagyja el a kezelőülést.
3. Oldja ki az ülést és billentse előre.
4. A bal és a jobb oldali vezérlőkarral egyaránt kezdheti.
5. Állítsa semleges, de nem reteszelt helyzetbe a kart (Ábra 93).
6. Húzza hátra annyira a kart, hogy a kengyelcsapszeg (a forgószár alatti karon) elérje a rés végét (éppen nyomni kezdve a rugót) az Ábra 93 szerint.
7. Ellenőrizze a vezérlőkar helyzetét a konzolban kialakított nyíláshoz képest (Ábra 93).

   Megjegyzés: Állítsa középre a kart, hogy ki lehessen téríteni a SEMLEGES-RETESZELT helyzetbe.

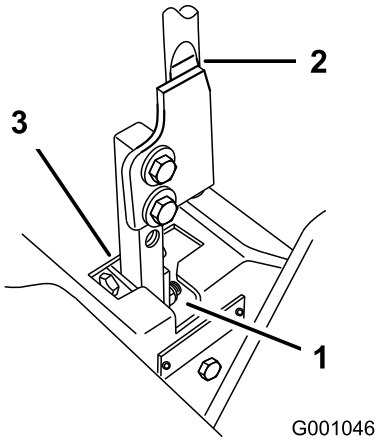

g001046

Ábra 93

1. SEMLEGES-RETESZELT helyzet
2. Vezérlőkar
3. SEMLEGES helyzet

8. Ha beállításra van szükség, lazítsa meg az anyát és az ellenanyát a kengyelen (Ábra 94).
9. A haladásvezérlő kart kissé hátrafelé nyomva forgassa el az állítócsavar fejét a megfelelő irányba, hogy a vezérlőkar középre kerüljön a SEMLEGES-RETESZELT helyzetben (Ábra 94).

   Megjegyzés: A karok hátrafelé nyomása a csapot a nyílás végénél tartja, így az állítócsavar a kart a kívánt irányba mozdíthatja.
10. Húzza meg az anyát és az ellenanyát (Ábra 94).
11. Ismételje meg a gép ellenkező oldalán.

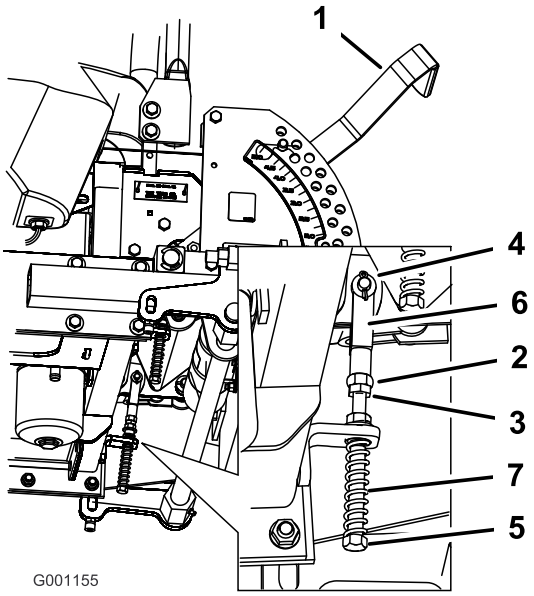

g001155

Ábra 94

1. Vágásmagasság-beállító kar
2. Kengyel melletti anya
3. Ellenanya
4. Kengyelcsapszeg a nyílásban
5. Állítócsavar
6. Kengyel
7. Rugó

Hidraulikarendszer karbantartása

A hidraulikarendszerrel kapcsolatos óvintézkedések

- Azonnal kérjen orvosi segítséget, ha hidraulikafolyadék került a bőre alá. A bejutott folyadékot pár órán belül orvossal sebészileg el kell távolíttatni.
- Győződjön meg arról, hogy minden hidraulikatömlő és -vezeték megfelelő állapotban van, valamint az összes hidraulikus csatlakozó és szerelvény szorosan illeszkedik, mielőtt nyomás alá helyezi a hidraulikarendszert.
- Ne kerüljön közel egyetlen testrészével sem olyan szivárgó lyukakhoz, fúvókákhoz, ahonnan nagynyomású hidraulikafolyadék távozhat.
- A hidraulikafolyadék esetleges szivárgását ellenőrizze kartonlap vagy papírlap segítségével.
- Szüntesse meg biztonságosan a nyomást a hidraulikarendszerben, mielőtt bármilyen munkába kezd rajta.

A hidraulikafolyadékra vonatkozó előírások

Hidraulikafolyadék típusa: Toro® HYPR-OIL™ 500 hidraulikafolyadék vagy Mobil® 1 15W-50 folyadék

Fontos: **Használja az előírt folyadékot. A többi folyadék károsíthatja a hidraulikarendszert.**

Hidraulikarendszer feltöltési mennyisége: 3,9 l

A hidraulikafolyadék szintjének ellenőrzése

Szolgáltatásszünet: Az első 8 óra után

Minden 25 órában

Megjegyzés: A hidraulikafolyadék szintjének ellenőrzése a folyadék meleg és hideg állapotában is történhet. A tartályban levő terelőlemezen 2 szintjelzés is látható, egyik a hideg, másik a meleg folyadékhoz.

1. Parkolja le a gépet sík talajon, kapcsolja ki a késkapcsolót, és húzza be a rögzítőféket.
2. Állítsa le a motort, vegye ki az indítókulcsot, és várja meg, amíg az összes mozgó alkatrész leáll, csak ezután hagyja el a kezelőülést.
3. Tisztítsa meg a hidraulikatartály töltőnyílása körüli területet (Ábra 95).
4. Vegye le a töltőnyílás sapkáját és ellenőrizze belenézve, hogy van-e benne folyadék (Ábra 95).
5. Ha nem lát folyadékot, töltsön be annyit, hogy a szintje a terelőlemez hideg szintjelzéséig érjen.
6. Járassa a gépet alapjáraton 15 percig, hogy a rendszerből távozzon a levegő és a folyadék is felmelegedjen; lásd: A motor beindítása normál időjárás esetén (oldal 27).

   Megjegyzés: Ellenőrizze a folyadékszintet meleg folyadéknál. A folyadéknak a hideg és a meleg szintjelzés között kell lennie.
7. Szükség esetén töltsön folyadékot a hidraulikatartályba.

   Megjegyzés: A folyadékszintnek a terelőlemez meleg szintjelzésénél kell lennie, amikor a folyadék meleg (Ábra 95).
8. Tegye vissza a sapkát a betöltőnyakra.

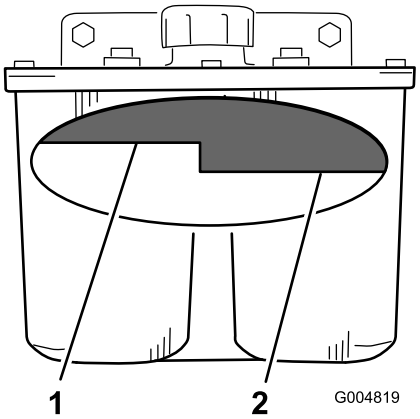

g004819

Ábra 95

1. Folyadékszint melegen – tele
2. Folyadékszint hidegen – tele

A hidraulikafolyadék és -szűrő cseréje

Szolgáltatásszünet: Az első 25 óra után

Minden 250 órában—A hidraulikafolyadék-szűrő és a hidraulikafolyadék cseréje Mobil® 1 folyadék használata esetén.

Minden 500 órában—A hidraulikafolyadék-szűrő és a hidraulikafolyadék cseréje Toro® HYPR-OIL™ 500 hidraulikafolyadék használata esetén.

0 °C fölött használjon nyári szűrőt

0 °C alatt használjon téli szűrőt

1. Parkolja le a gépet sík talajon, kapcsolja ki a késkapcsolót, és húzza be a rögzítőféket.
2. Állítsa le a motort, vegye ki az indítókulcsot, és várja meg, amíg az összes mozgó alkatrész leáll, csak ezután hagyja el a kezelőülést.

   Fontos: **Ne helyettesítse gépjármű-olajszűrővel, különben a hidraulika-rendszer súlyosan károsodhat.**
3. Helyezzen egy felfogóedényt a szűrő alá, szerelje le a régi szűrőt, majd törölje tisztára a szűrőadapter tömítőfelületét (Ábra 96).

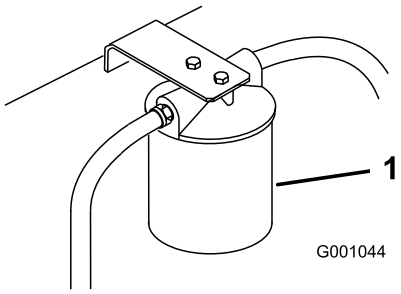

g001044

Ábra 96

1. Hidraulikaszűrő

4. Kösse le az adapterbe bekötött jobb oldali hidraulikavezetéket (Ábra 97).
5. Engedje leürülni a folyadékot a rendszerből a felfogóedénybe.
6. Kösse vissza az adapterbe a jobb oldali hidraulikavezetéket (Ábra 97).

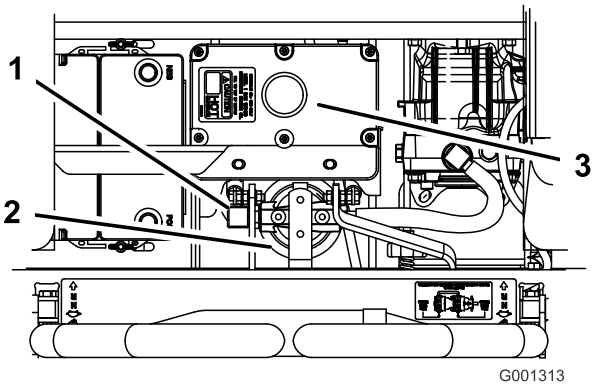

g001313

Ábra 97

1. Jobb oldali hidraulikavezeték
2. Hidraulikaszűrő
3. Hidraulikatartály

7. Kenje meg vékonyan hidraulikafolyadékkal az új szűrő gumitömítését (Ábra 97).
8. Szerelje fel az új hidraulikaszűrőt a szűrőadapterre.

   Megjegyzés: Ne húzza meg.
9. Töltse fel a hidraulikatartályt hidraulikafolyadékkal annyira, hogy a folyadék kicsorduljon a szűrőnél, forgassa el az óramutató járása irányába a szűrőt annyira, hogy a gumitömítés a szűrőadapterhez érjen, majd húzza meg további ½ fordulattal (Ábra 97).
10. Törölje le a folyadékcseppeket, ha vannak.
11. Töltse fel a terelőlemez hideg szintjelzéséig a hidraulikatartályt hidraulikafolyadékkal.
12. Indítsa be a motort és járassa nagyjából 2 percig a rendszer légtelenítéséhez.
13. Állítsa le a motort és keressen esetleges szivárgást.

    Megjegyzés: Ha az egyik kerék nem forog, vagy egyik sem forog, lásd: A hidraulikarendszer légtelenítése (oldal 69).
14. Ellenőrizze a folyadékszintet meleg folyadéknál.

    Megjegyzés: A folyadéknak a hideg és a meleg szintjelzés között kell lennie.
15. Szükség esetén töltsön folyadékot a hidraulikatartályba.

    Megjegyzés: Ne töltse túl.

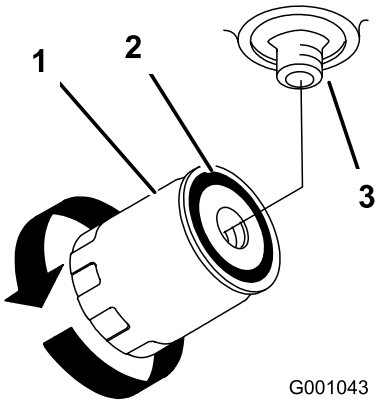

g001043

Ábra 98

1. Hidraulikaszűrő
2. Tömítés
3. Adapter

A hidraulikarendszer légtelenítése

A vontatórendszer önlégtelenítő; ugyanakkor folyadékcsere vagy a rajta végzett munka után szükség lehet a rendszer légtelenítésére.

1. Emelje meg annyira a gép hátulját, hogy a kerekek ne érjenek a talajhoz, és támassza alá emelőállványokkal.
2. Indítsa be a motort, majd alapjáraton járatva térítse ki az egyik haladásvezérlő kart és forgassa meg kézzel a hozzá tartozó kereket.

3. Ha a kerék magától forogni kezd, tartsa a hajtást bekapcsolva, amíg a forgása folyamatossá nem válik (minimum 2 percig).
4. Ellenőrizze a hidraulikafolyadék szintet, szükség esetén töltsön rá a megfelelő szint eléréséhez.
5. Ismételje az eljárást az ellenkező oldali keréknél.

A hidraulikaszivattyú semleges helyzetének beállítása

Megjegyzés: Először állítsa be a karok semleges helyzetét. A következő beállításhoz ennek pontosnak kell lennie.

A beállítás a hajtókerekek forgásával jár.

⚠ VESZÉLY

A mechanikus vagy hidraulikus emelők nem feltétlenül bírják el a gépet, így súlyos sérülést okozhatnak.

- **Használjon emelőállványt a gép alátámasztására.**
- **Ne hidraulikus emelőket használjon.**

⚠ FIGYELMEZTETÉS

A motornak járnia kell ahhoz, hogy beállítást végezhessen a haladásvezérlésen. A mozgó alkatrészek vagy forró felületek érintése személyi sérüléssel járhat.

Tartsa távol a kezét, lábát, arcát, ruházatát és más testrészeit a forgó alkatrészektől, a kipufogótól és egyéb forró felületektől.

1. Emelje meg a vázat és rögzítse a gépet, hogy a hajtókerekek szabadon foroghassanak.
2. Kösse le az ülésfoglaltsági kapcsoló elektromos csatlakozóját. Tegyen be átmenetileg egy áthidalást a vezetékköteg-csatlakozóba.
3. Oldja ki az ülést és csúsztassa előre.
4. Kösse le az ülés rúdját és billentse teljesen előre az ülést.

A jobb oldali hidraulikaszivattyú semleges helyzetének beállítása

1. Indítsa be a motort, állítsa a gázkart félgázra és engedje ki a rögzítőféket; lásd: A motor beindítása normál időjárás esetén (oldal 27).

   Megjegyzés: A haladásvezérlő karoknak semleges helyzetben kell lenniük, amikor beállítást végez.
2. Állítsa be a szivattyú rúdjának hosszát a gombot a megfelelő irányba forgatva úgy, hogy a kerék éppen elkezdjen hátrafelé forogni (Ábra 99).
3. Mozgassa a haladásvezérlő kart előre és hátra, majd állítsa vissza semleges helyzetbe.

   Megjegyzés: A keréknek meg kell állnia, vagy kissé meg kell indulnia hátrafelé.
4. Állítsa a gázkart GYORS helyzetbe.

   Megjegyzés: Ellenőrizze, hogy a kerék mozdulatlan marad vagy lassan hátrafelé forog; módosítson a beállításon szükség szerint.

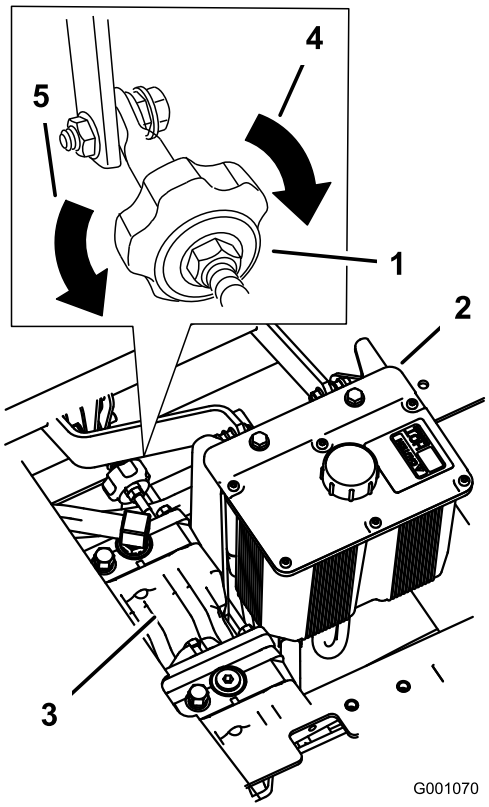

g001070

Ábra 99

1. Egyenesfutás gomb
2. Hidraulikatartály
3. Hidraulikaszivattyúk
4. Forgassa erre a jobbra tartáshoz
5. Forgassa erre a balra tartáshoz

A bal oldali hidraulikaszivattyú semleges helyzetének beállítása

1. Lazítsa meg a szivattyúvezérlő rúd gömbcsuklóinak ellenanyáit (Ábra 100).
2. Indítsa be a motort, állítsa a gázkart félgázra és engedje ki a rögzítőféket; lásd: A motor beindítása normál időjárás esetén (oldal 27).

Megjegyzés: A haladásvezérlő karoknak semleges helyzetben kell lenniük, amikor beállítást végez.

Megjegyzés: A szivattyúrúdon az elülső anya balmenetes.

3. Állítsa be a szivattyú rúdjának hosszát a rúdon a dupla anyát a megfelelő irányba forgatva úgy, hogy a kerék éppen elkezdjen hátrafelé forogni (Ábra 100).
4. Mozgassa a haladásvezérlő kart előre és hátra, majd állítsa vissza semleges helyzetbe. A keréknek meg kell állnia, vagy kissé meg kell indulnia hátrafelé.
5. Állítsa a gázkart gyors helyzetbe. Ellenőrizze, hogy a kerék mozdulatlan marad vagy lassan hátrafelé forog; módosítson a beállításon szükség szerint.
6. Húzza meg az ellenanyákat a gömbcsuklóknál (Ábra 100).

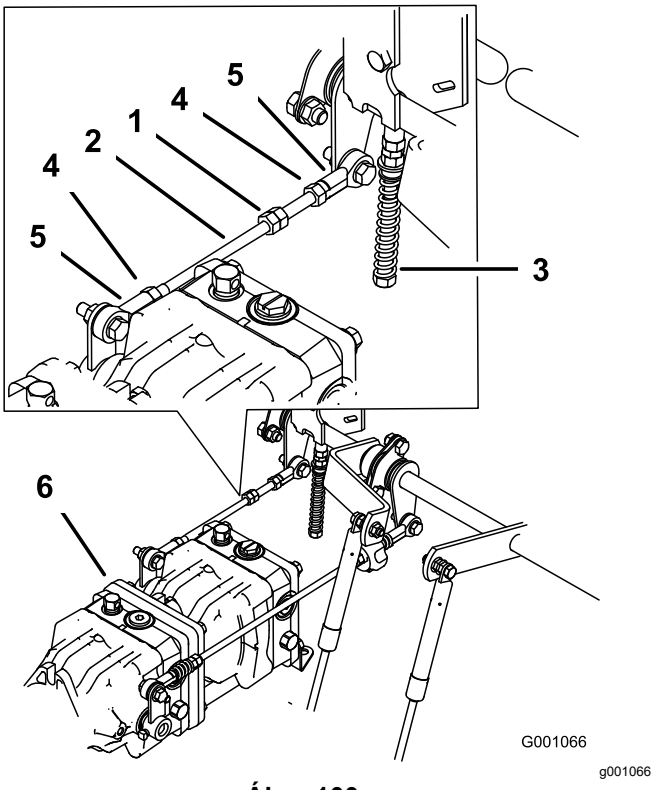

Ábra 100

1. Dupla anya
2. Szivattyúrúd
3. Állítócsavar
4. Ellenanya
5. Gömbcsukló
6. Szivattyúk

⚠ FIGYELMEZTETÉS

Az elektromos rendszer beszerelt áthidalóval nem hajtja végre a megfelelő biztonsági leállítást.

- **Távolítsa el az áthidalást a vezetékköteg-csatlakozóból, és dugja be a csatlakozót az üléskapcsolóba, ha befejezte a beállítást.**
- **Ne működtesse a gépet beszerelt áthidalóval megkerülve az üléskapcsolót.**

7. Ha befejezte mindkét szivattyú semleges helyzetének a beállítását, állítsa le a motort.
8. Távolítsa el az áthidalást a vezetékköteg-csatlakozóból és dugja be a csatlakozót az üléskapcsolóba.
9. Kösse be az ülés rúdját és hajtsa vissza az ülést a helyére.
10. Távolítsa el az emelőállványokat.

A nyíróasztal karbantartása

Késekkel kapcsolatos óvintézkedések

A kopott vagy sérült kés eltörhet, a letört darab pedig kirepülve súlyos, akár végzetes személyi sérülést is okozhat. A sérült kés javítására tett kísérlet a termék biztonsági tanúsítványának érvénytelenítését is eredményezheti.

- Ellenőrizze rendszeresen a késeket kopás és sérülés szempontjából.
- Óvatosan járjon el a kések ellenőrzésekor. Burkolja be a késeket, vagy viseljen védőkesztyűt, és legyen óvatos a szervizelésükkor. A késeket csak cserélni vagy fenni szabad; tilos azokat kiegyenesíteni vagy hegeszteni.
- Többkéses gépeknél figyelembe kell venni, hogy egy kés forgatásakor a többi kés is forogni kezd.

A vágókések szervizelése

A kiváló minőségű vágás érdekében tartsa a késeket élesen. A kényelmes élezés és csere érdekében érdemes pótkésekről gondoskodni.

A kések ellenőrzése vagy szervizelése előtt

1. Parkolja le a gépet sík talajon, kapcsolja ki a késkapcsolót, és húzza be a rögzítőféket.
2. Állítsa le a motort, vegye ki az indítókulcsot, és várja meg, amíg az összes mozgó alkatrész leáll, csak ezután hagyja el a kezelőülést.

A kések ellenőrzése

Szolgáltatásszünet: Minden egyes használat előtt, vagy naponta

1. Ellenőrizze a vágóéleket (Ábra 101).
2. Ha a vágóél tompa vagy sérülések láthatók rajta, szerelje le, és fenje meg kést; lásd A kések élezése (oldal 74).
3. Vizsgálja meg a késeket, különösen az ívelt részen.
4. Ha ezen a területen bármilyen repedést, kopást vagy alakuló bevágást lát, azonnal cserélje ki a kést (Ábra 101).

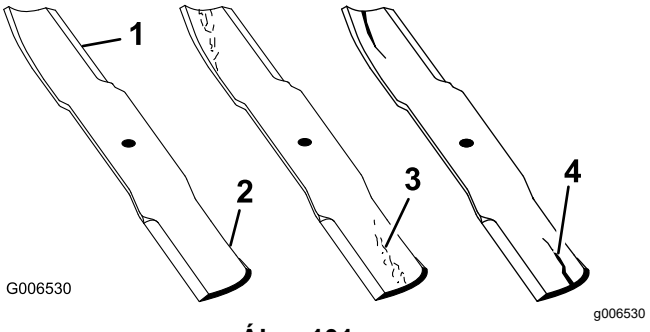

Ábra 101

1. Vágóél
2. Ívelt rész
3. Kopás/alakuló bevágás
4. Repedés

A kések ellenőrzése görbülés szempontjából

Megjegyzés: A következő eljáráshoz a gépnek sík talajon kell állnia.

1. Emelje fel a nyíróasztalt a legfelső vágásmagasságba.
2. Vastagon párnázott kesztyűben vagy más megfelelő kézvédelemmel ellátva fordítsa lassan a kést olyan helyzetbe, hogy megmérhesse a távolságot a vágóél és a vízszintes felület között, amelyen a gép áll (Ábra 102).

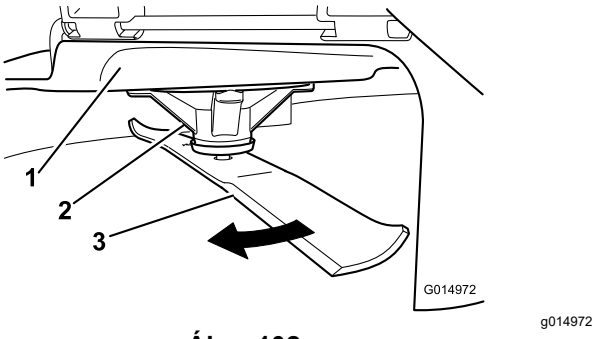

Ábra 102

1. Nyíróasztal
2. Tengelyház
3. Kés

3. Mérje meg a kés hegye és a vízszintes felület közti távolságot (Ábra 103).

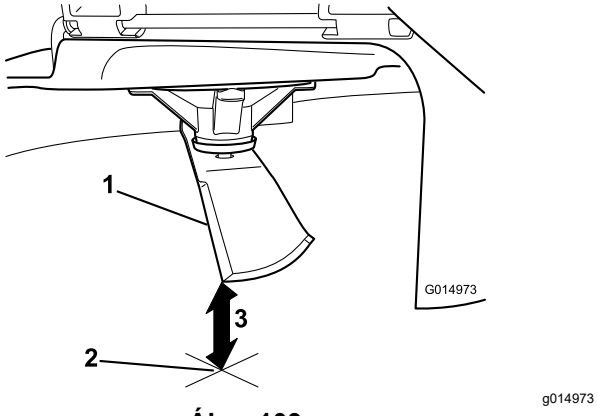

Ábra 103

1. Kés (mérési helyzetben)
2. Vízszintes felület
3. A kés és a felület között mért távolság (A)

4. Forgassa el a kést 180°-kal, hogy az ellentétes vágóéle kerüljön mérési helyzetbe (Ábra 104).

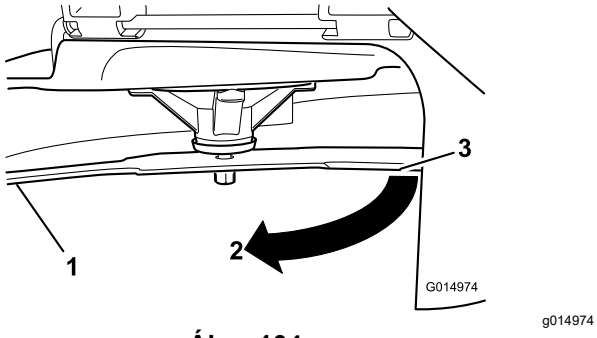

Ábra 104

1. Kés (előzőleg mért oldala)
2. Mérés (előző helyzet)
3. A kés ellenkező oldala mérési helyzetbe fordítva

5. Mérje meg a kés hegye és a vízszintes felület közti távolságot (Ábra 105).

   Megjegyzés: Az eltérés nem lehet több mint 3 mm.

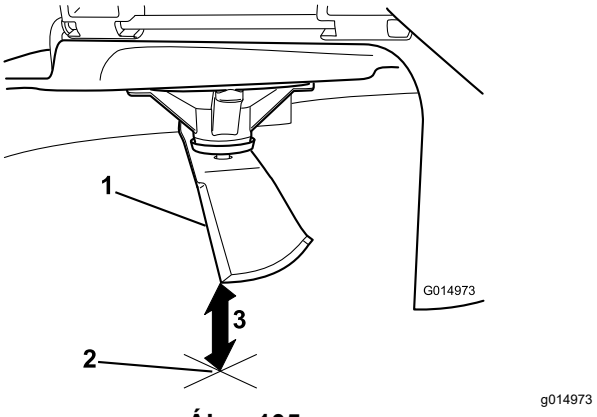

Ábra 105

1. Kés ellentétes oldali éle (mérési helyzetben)
2. Vízszintes felület
3. A kés és a felület között másodikként mért távolság (B)

   A. Ha az A és a B közti eltérés több mint 3 mm, cserélje le a kést; lásd A kések leszerelése (oldal 73) és A kések felszerelése (oldal 74).

   Megjegyzés: Ha a görbének talált kés lecserélése után megismételt mérés továbbra is 3 mm-t meghaladó eltérést mutat, a kés tengelye görbülhetett el. Vegye fel a kapcsolatot a hivatalos márkakereskedővel a javítás miatt.

   B. Ha az eltérés nem lépi túl a határértéket, folytassa a következő késsel.

6. Ismételje meg az eljárást minden késnél.

A kések leszerelése

Cserélje le a kést, ha kemény tárgynak ütközött, kiegyensúlyozatlanná vált vagy elgörbült.

1. Tegyen villáskulcsot a tengely lapított részére, vagy tartsa meg a kés végét egy ronggyal vagy vastagon párnázott kesztyűvel.
2. Hajtsa ki a késtengelyből a késcsavart, és távolítsa el a perselyt és a kést (Ábra 106).

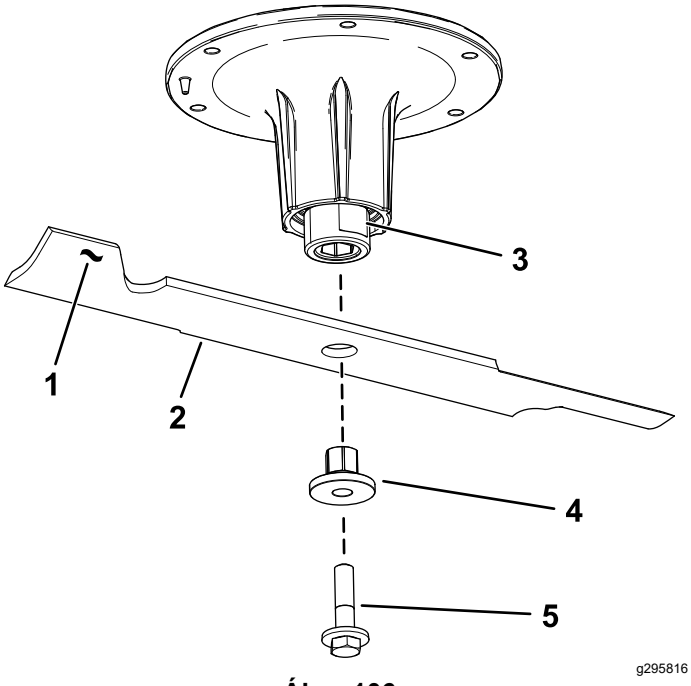

Ábra 106

1. A kés terelőlapja
2. Kés
3. Ellapított rész a tengelyen
4. Persely
5. Késcsavar

A kések élezése

1. Reszelő segítségével fenje meg a kés mindkét vágóélét (Ábra 107).

   Megjegyzés: Őrizze meg az eredeti letörési szöget.

   Megjegyzés: A kés megtartja az egyensúlyát, ha mindkét vágóéléről ugyanannyi anyagot távolít el.

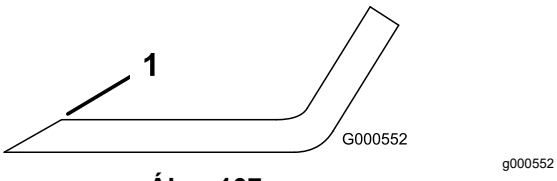

Ábra 107

1. Az élesítést végezze az eredeti szögben.

2. Ellenőrizze a kés egyensúlyát késegyensúlyozóra téve (Ábra 108).

   Megjegyzés: Ha a kés vízszintes helyzetben marad, akkor kiegyensúlyozott, használható.

   Megjegyzés: Ha a kés nincs egyensúlyban, reszeljen le némi anyagot a nehéz végéből, csak a terelőlapnál (Ábra 107).

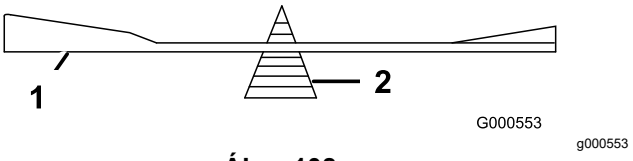

Ábra 108

1. Kés
2. Késegyensúlyozó

3. Ismételje az eljárást, amíg a kés egyensúlyba nem kerül.

A kések felszerelése

1. Dugja át a perselyt a késen úgy, hogy a karimája a kés alján (a fű felől) legyen (Ábra 109).

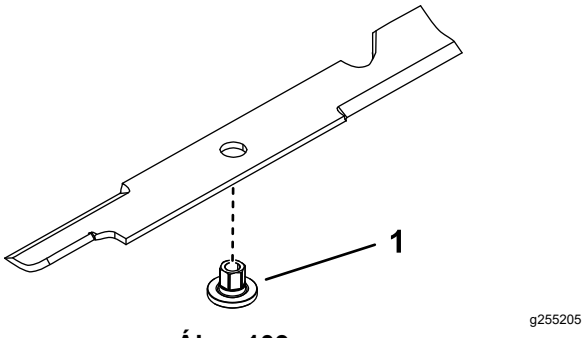

Ábra 109

1. Persely

2. Szerelje fel a persely/kés egységet a tengelyre (Ábra 110).

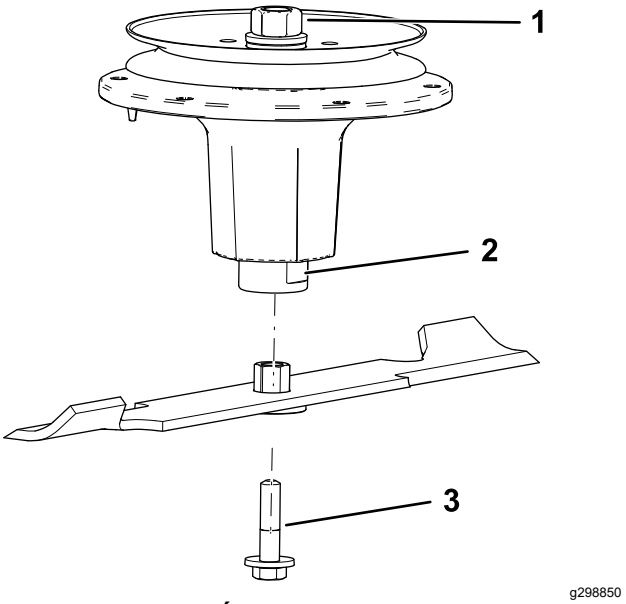

Ábra 110

1. Felső tengelyanya
2. Ellapított rész a tengelyen
3. Késcsavar

3. Kenjen szükség szerint rézpasztát vagy kenőzsírt a késcsavar meneteire, hogy az ne

ragadjon meg. Szerelje be a késcsavart kézzel meghúzva.

4. Tegyen villáskulcsot az ellapított részre a tengelyen, és húzza meg a késcsavart 75–81 N·m nyomatékkal.

A nyíróasztal szintezése 3 ponton

Fontos: **A fűnyíró szintezéséhez csak 3 mérési pont szükséges.**

A gép előkészítése

1. Parkolja le a gépet sík talajon, kapcsolja ki a késkapcsolót, és húzza be a rögzítőféket.
2. Állítsa le a motort, vegye ki az indítókulcsot, és várja meg, amíg az összes mozgó alkatrész leáll, csak ezután hagyja el a kezelőülést.
3. Ellenőrizze a gumiabroncsnyomást; szükség esetén állítsa be 90 kPa értékre mindegyik keréknél.
4. Engedje le a nyíróasztalt a 76 mm-es vágásmagasságba.
5. Vizsgálja meg a 4 láncot.

   Megjegyzés: A láncoknak feszülniük kell.

   Megjegyzés: Állítsa a hátsó láncokat a nyílás felső részéhez, ahol a nyíróasztalhoz rögzülnek.

   - Ha az egyik hátsó lánc laza, állítsa lejjebb (lazítsa meg) azon az oldalon az első tartókart; lásd: A nyíróasztal hosszanti lejtésének beállítása (oldal 76).
   - Ha az egyik első lánc laza, állítsa feljebb (húzza meg) a lánc tartókarját; lásd: A nyíróasztal hosszanti lejtésének beállítása (oldal 76).

A nyíróasztal oldalirányú szintezése

1. Fordítsa keresztbe a **jobb oldali** kést (Ábra 111).

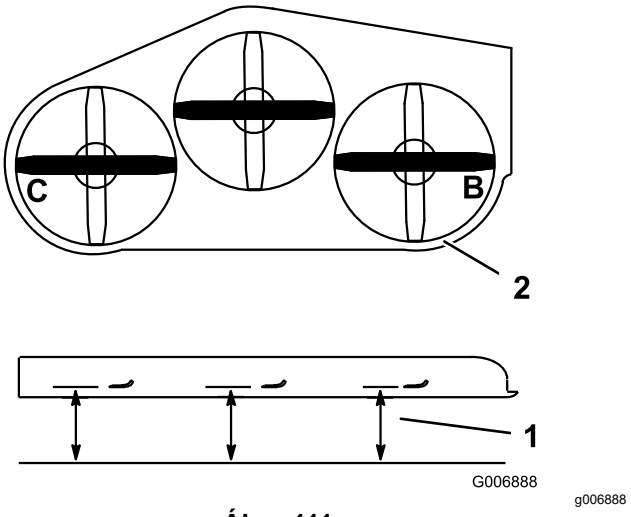

Ábra 111

1. Mérje meg itt a kés és a szilárd felület távolságát
2. Végezzen mérést a B és a C pontban

2. Mérje meg a jobb oldali kés csúcsa és a vízszintes felület közti távolságot a **B** pontban (Ábra 111).
3. Jegyezze fel az értéket. A megfelelő érték itt 80–83 mm.
4. Fordítsa keresztbe a bal oldali kést (Ábra 111).
5. Mérje meg a bal oldali kés csúcsa és a vízszintes felület közti távolságot a **C** pontban (Ábra 111).
6. Jegyezze fel az értéket. A megfelelő érték itt 80–83 mm.
7. Ha **B** vagy a **C** ponton nem megfelelő a mért érték, lazítsa meg a hátsó láncot a hátsó tartókarhoz rögzítő csavart (Ábra 112).

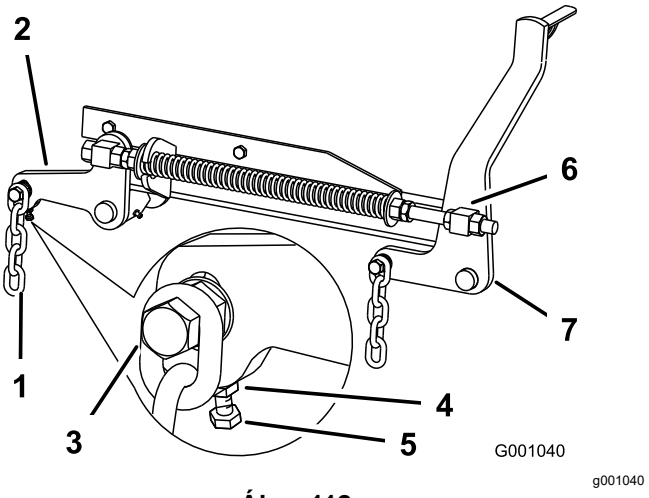

Ábra 112

1. Hátsó lánc
2. Hátsó tartókar
3. Csavar
4. Ellenanya
5. Állítócsavar
6. Első csukló
7. Első tartókar

8. Lazítsa meg a hátsó tartókar alatti ellenanyát, és az állítócsavarral állítsa be a 80–83 mm távolságot; lásd: Ábra 112.

   Megjegyzés: Célszerű a nyíróasztal két oldalát egyforma a távolságra beállítani.

9. Húzza meg a hátsó tartókar alatti ellenanyát és a láncot a hátsó tartókarhoz rögzítő csavart.
10. Állítsa be a másik oldalt is szükség szerint.

A nyíróasztal hosszanti lejtésének beállítása

1. Fordítsa hosszanti irányba a **jobb oldali** kést (Ábra 113).

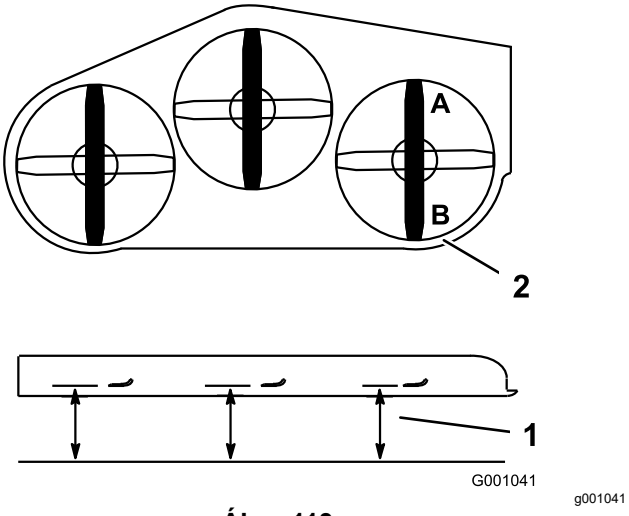

Ábra 113

1. Mérje meg itt a kés és a szilárd felület távolságát
2. Végezzen mérést az A és a B ponton

2. Mérje meg a jobb oldali kés csúcsa és a vízszintes felület közti távolságot az **A** pontban (Ábra 113).
3. Jegyezze fel az értéket.
4. Mérje meg a jobb oldali kés csúcsa és a vízszintes felület közti távolságot a **B** pontban (Ábra 113).
5. Jegyezze fel az értéket.
6. A késnek az **A** pontban 6–10 mm-rel lejjebb kell állnia, mint a **B** pontban (Ábra 113). Ha nincs így, végezze el az alábbi lépéseket.

   Megjegyzés: Állítson ugyanannyit a két első csuklón, hogy egyformán feszüljenek a láncok.

7. Lazítsa le a jobb és a bal oldali első csukló előtti ellenanyákat kb. 13 mm-re (Ábra 112).
8. Állítsa be úgy az emelőanyákat a gép bal és jobb oldalán, hogy elöl az **A** pont 6–10 mm-rel lejjebbre kerüljön a hátsó **B** pontnál (Ábra 112).
9. A magasság rögzítéséhez húzza rá az ellenanyákat a két első csuklóra.
10. Ellenőrizze, hogy a láncok egyformán feszülnek, szükség esetén módosítson a beállításon.

A nyomórugó beállítása

1. Emelje fel a nyíróasztal emelőkarját vonulási helyzetbe.
2. Ellenőrizze a két nagy alátét közti távolságot. 132 cm-es nyíróasztaloknál 28,2 cm-nek, 152 cm-es nyíróasztaloknál 26,7 cm-nek, 183 cm-es nyíróasztaloknál 29,2 cm-nek kell lennie (Ábra 114).

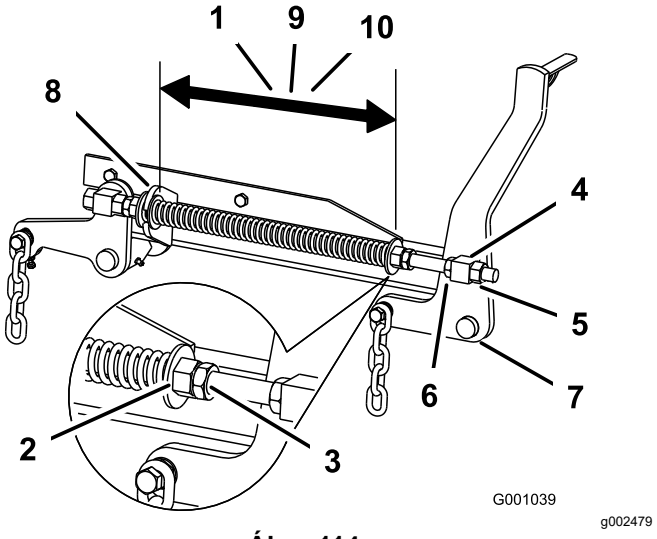

Ábra 114

1. 28,2 cm távolság a nagy alátétek között a 132 cm-es nyíróasztaloknál
2. Első anya
3. Rugó-ellenanya
4. Első csukló
5. Csukló-ellenanya
6. Emelőanya
7. Első tartókar
8. Nagy alátét
9. 26,7 cm távolság a nagy alátétek között a 152 cm-es nyíróasztaloknál
10. 29,2 cm távolság a nagy alátétek között a 183 cm-es nyíróasztaloknál

3. A távolság beállításához lazítsa meg a rugó-ellenanyát és forgassa el az anyát az egyes rugók előtt (Ábra 114).

   Megjegyzés: Az anyát az óramutató járása szerint forgatva a rugó rövidül; ellenkezőleg forgatva nő a hossza.

4. Rögzítse az anyát a helyén a rugó-ellenanya meghúzásával (Ábra 114).

A fűterelő lemez felszerelése

Csak oldalsó kidobású gépeknél

⚠ FIGYELMEZTETÉS

A fedetlen kidobónyíláson át a gép tárgyakat hajíthat a közelben tartózkodók felé, súlyos személyi sérülést okozva ezzel. Emellett így a késekhez is hozzá lehet érni.

- **Ne működtesse a gépet fedőlap, mulcsozólap vagy fűcsúszda és fűgyűjtő nélkül.**
- **Győződjön meg arról, hogy a fűterelő lemez lehajtott helyzetben van.**

1. Távolítsa el a fűterelő lemezt a csuklópánt-konzolokhoz rögzítő önbiztosító anyát, csavart, rugót és távtartót (Ábra 115).
2. Távolítsa el a sérült vagy kopott fűterelő lemezt.
3. Helyezze el a távtartót és a rugót a fűterelő lemezen. A rugó **L** vége kerüljön a nyíróasztal széle mögé.

   Megjegyzés: Még a csavar beszerelése előtt illessze a rugó **L** végét a nyíróegység széle mögé, ahogy a Ábra 115 is mutatja
4. Szerelje vissza a csavart és az anyát.
5. A rugó **J**-kampós végét akassza be a fűterelő lemezbe (Ábra 115).

   Fontos: **A fűterelő lemeznek magától le kell hajlania a helyére. Hajtsa fel a terelőlemezt annak ellenőrzésére, hogy lehajlik-e teljesen az alsó helyzetbe.**

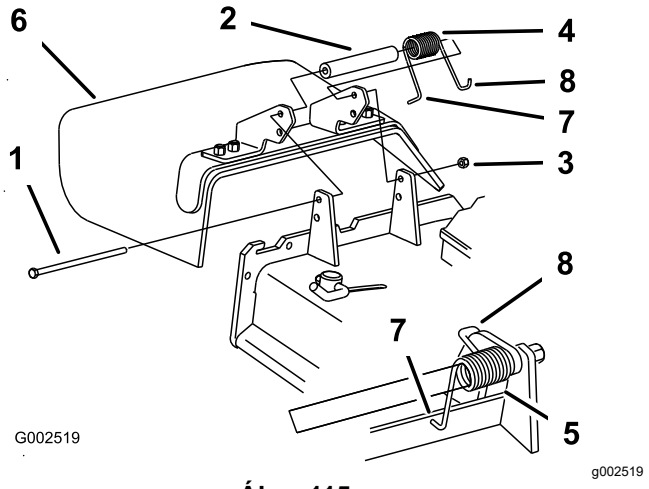

Ábra 115

1.	Csavar	5.	Felszerelt rugó
2.	Távtartó	6.	Terelőlemez
3.	Ellenanya	7.	A rugó **L**-vége a nyíróasztal széle mögé illesztve, a csavar beszerelése előtt
4.	Rugó	8.	A rugó **J**-kampós vége

Tisztítás

A nyíróasztal aljának kitisztítása

Szolgáltatásszünet: Minden egyes használat előtt, vagy naponta

1. Parkolja le a gépet sík talajon, kapcsolja ki a késkapcsolót (TLT), és húzza be a rögzítőféket.
2. Állítsa le a motort, vegye ki az indítókulcsot, és várja meg, amíg az összes mozgó alkatrész leáll, csak ezután hagyja el a kezelőülést.
3. Emelje fel a nyíróasztalt VONULÁSI helyzetbe.

A hulladék elhelyezése

A motorolaj, az akkumulátor, a hidraulikafolyadék és a hűtőfolyadék a környezetet szennyező anyagok. Ezeket az állami és a helyi előírásoknak megfelelően ártalmatlanítsa.

Tárolás

Biztonságos tárolás

- Állítsa le a motort, vegye ki a kulcsot, és mielőtt eltenne, várja meg, amíg minden mozgás leáll és a gép lehűl.
- Ne tárolja a gépet vagy az üzemanyagot nyílt láng közelében, és ne ürítse le zárt térben az üzemanyagot.
- Vegye ki az indítókulcsot és tegye el biztonságos helyre, ahol gyermekek nem férhetnek hozzá.

Tisztítás és tárolás

1. Kapcsolja ki a késkapcsolót (TLT-t), húzza be a rögzítőféket, kapcsolja KI a gyújtást és vegye ki az indítókulcsot.
2. Távolítsa el a fűkaszálékot, koszt és szennyeződést a teljes gép külső felületeiről, különösen a motorról és a hidraulikarendszerről. Tisztítsa le a koszt és a kaszálékot a hengerfej bordái közül és a ventilátorházból.

   Fontos: **A gépet kímélő mosószerrel és vízzel is lemoshatja. Ne használjon a lemosásához nagynyomású mosót. Kerülje a bő víz használatát, különösen a vezérlőpanel, a motor, a hidraulikaszivattyúk és a hidraulikus motorok környékén.**

3. Ellenőrizze a féket; lásd: Fékek karbantartása (oldal 62).

   Végezze el a légszűrő szervizelését; lásd: A légszűrő szervizelése (oldal 47).

   Zsírozza meg a gépet; lásd: Kenés (oldal 44).

4. Cserélje le a motorolajat; lásd: A motorolaj szervizelése (oldal 48).

   Ellenőrizze a gumiabroncsok nyomását; lásd: A gumiabroncsok nyomásának ellenőrzése (oldal 57).

   Cserélje le a hidraulikaszűrőt; lásd: A hidraulikafolyadék és -szűrő cseréje (oldal 68).

   Töltse fel az akkumulátort; lásd: Az akkumulátor töltése (oldal 55).

   Kaparja le a nagyobb fűlerakódásokat és koszt a nyíróasztal aljáról, majd mossa le kerti locsolótömlővel.

   Megjegyzés: A lemosása után járassa a gépet bekapcsolt késsel (TLT-vel) magas alapjárati fordulatszámon 2–5 percig.

5. Ellenőrizze kések állapotát; lásd: A kések ellenőrzése (oldal 72).

Készítse elő a gépet tárolásra, ha több mint 30 napig nem használja. Készítse elő a gépet tárolásra az alábbi módon:

A. Járassa a motort 5 percen át, hogy eloszlassa a kondicionált üzemanyagot az üzemanyagrendszerben.

B. Állítsa le a motort, várja meg, amíg lehűl, majd ürítse le az üzemanyagtartályt; lásd: Az üzemanyagtartály szervizelése (oldal 54).

Megjegyzés: Indítsa be a motort, és hagyja járni, amíg le nem áll.

C. Gondoskodjon az üzemanyag hulladékelhelyezéséről megfelelő módon. Hasznosítsa újra a helyi előírások szerint.

Fontos: **Ne tárolja a stabilizált/kondicionált üzemanyagot az üzemanyag-stabilizátor gyártója által javasoltnál hosszabban.**

6. Ellenőrizzen és húzzon meg minden csavart és anyát. Javítsa meg vagy cserélje le a károsodott alkatrészeket.

7. Fesse be az összes karcos vagy csupasz fémfelületet. A festék a márkaszerviztől beszerezhető.

8. Tárolja a gépet tiszta, száraz garázsban vagy tárolóhelyiségben. Vegye ki az indítókulcsot és tegye el úgy, hogy gyermekek és illetéktelenek ne férhessenek hozzá. A védelme érdekében takarja le, és tartsa tisztán a gépet.

Hibakeresés és elhárítás

Probléma	Lehetséges ok	Javító intézkedés
Az indítómotor nem forgatja a motort.	1. A késkapcsoló be van kapcsolva. 2. A rögzítőfék ki van engedve. 3. A haladásvezérlő karok nincsenek SEMLEGES-RETESZELT helyzetben. 4. Nem ül a kezelőülésben. 5. Az akkumulátor lemerült. 6. Az elektromos csatlakozók korrodáltak vagy lazák. 7. Kiégett egy biztosíték. 8. Meghibásodott egy relé vagy kapcsoló.	1. Kapcsolja ki a késkapcsolót. 2. Húzza be a rögzítőféket. 3. Állítsa SEMLEGES-RETESZELT helyzetbe a haladásvezérlő karokat. 4. Üljön be a kezelőülésbe. 5. Töltse fel az akkumulátort. 6. Ellenőrizze az elektromos csatlakozók érintkezését. 7. Cserélje ki a biztosítékot. 8. Vegye fel a kapcsolatot a hivatalos márkakereskedővel.
A motor nem indul be, nehezen indul be vagy leáll.	1. Az üzemanyagtartály kiürült. 2. Az üzemanyag-elzárószelep zárt. 3. Kevés a motorolaj a forgattyúházban. 4. A gázkar nincs a megfelelő helyzetben. 5. Elkoszolódott az üzemanyagszűrő. 6. Szennyeződés, víz vagy állott üzemanyag van az üzemanyagrendszerben. 7. A légszűrő elkoszolódott. 8. Az üléskapcsoló nem megfelelően működik. 9. Az elektromos csatlakozók korrodáltak, lazák vagy megsérültek. 10. Meghibásodott egy relé vagy kapcsoló.	1. Tankoljon. 2. Nyissa ki az üzemanyag-elzárószelepet. 3. Töltsön olajat a forgattyúházba. 4. Állítsa a gázkart a LASSÚ és a GYORS helyzet közé. 5. Cserélje ki az üzemanyagszűrőt. 6. Vegye fel a kapcsolatot a hivatalos márkakereskedővel. 7. Tisztítsa meg vagy cserélje ki a légszűrőbetétet. 8. Ellenőrizze az üléskapcsoló visszajelzőjét. Szükség esetén cserélje ki az ülést. 9. Ellenőrizze az elektromos csatlakozók érintkezését. Tisztítsa meg alaposan a csatlakozó érintkezőit kontakt-tisztítóval, hordjon fel rájuk dielektromos zsírt és végezze el a bekötéseket. 10. Vegye fel a kapcsolatot a hivatalos márkakereskedővel.
A motor gyenge.	1. Túl nagy a motor terhelése. 2. A légszűrő elkoszolódott. 3. Kevés a motorolaj a forgattyúházban. 4. A motor felett eltömődtek a hűtőbordák vagy a levegőjáratok. 5. A tanksapka szellőzőfurata eltömődött. 6. Elkoszolódott az üzemanyagszűrő. 7. Szennyeződés, víz vagy állott üzemanyag van az üzemanyagrendszerben.	1. Csökkentse a munkasebességet. 2. Tisztítsa meg a légszűrőbetétet. 3. Töltsön olajat a forgattyúházba. 4. Távolítsa el az eltömődést a hűtőbordák közül és a levegőjáratokból. 5. Tisztítsa meg vagy cserélje ki a tanksapkát. 6. Cserélje ki az üzemanyagszűrőt. 7. Vegye fel a kapcsolatot a hivatalos márkakereskedővel.

Probléma	Lehetséges ok	Javító intézkedés
A motor túlmelegszik.	1. Túl nagy a motor terhelése. 2. Kevés a motorolaj a forgattyúházban. 3. A motor ventilátorháza alatt eltömődtek a hűtőbordák vagy a levegőjáratok. 4. A légszűrő elkoszolódott. 5. Szennyeződés, víz vagy állott üzemanyag van az üzemanyagrendszerben.	1. Csökkentse a munkasebességet. 2. Töltsön olajat a forgattyúházba. 3. Távolítsa el az eltömődést a hűtőbordák közül és a levegőjáratokból. 4. Tisztítsa meg vagy cserélje ki a légszűrőbetétet. 5. Vegye fel a kapcsolatot a hivatalos márkakereskedővel
A gép balra vagy jobbra húz (a haladásvezérlő karokat ütközésig előrenyomva).	1. Be kell állítani az egyenesfutást 2. A hajtókerekeknél nem pontos a gumiabroncsnyomás.	1. Állítsa be az egyenesfutást. 2. Állítsa be a légnyomást a hajtókerekek gumiabroncsaiban.
A gép nem indul el sem előre-, sem hátramenetben.	1. A megkerülőszelepek nincsenek szorosan elzárva. 2. A szivattyúékszíj elkopott, laza vagy elszakadt. 3. A szivattyúékszíj lejött egy szíjtárcsáról. 4. A feszítőrugó eltörött vagy leesett. 5. A hidraulikafolyadék túl forró, vagy a szintje alacsony.	1. Zárja el szorosan a megkerülőszelepeket. 2. Cserélje ki az ékszíjat. 3. Cserélje ki az ékszíjat. 4. Cserélje ki vagy pótolja a rugót. 5. Töltsön a tartályokba hidraulikafolyadékot, vagy hagyja lehűlni.
A gép rendellenes rezgésbe kezdett.	1. Egy vagy több kés elgörbült vagy kiegyensúlyozatlanná vált. 2. A késrögzítő csavar laza. 3. A motor rögzítőcsavarjai kilazultak. 4. Lelazult a motor ékszíjtárcsája, a feszítőtárcsa vagy az egyik kés ékszíjtárcsája. 5. A motor ékszíjtárcsája megsérült. 6. A késtengely elgörbült. 7. A motortartó bak laza vagy elhasználódott.	1. Szereljen fel új kést vagy késeket. 2. Húzza meg a kést rögzítő csavart. 3. Húzza meg a motor rögzítőcsavarjait. 4. Húzza meg az adott ékszíjtárcsát. 5. Vegye fel a kapcsolatot a hivatalos márkakereskedővel. 6. Vegye fel a kapcsolatot a hivatalos márkakereskedővel. 7. Vegye fel a kapcsolatot a hivatalos márkakereskedővel.
A vágásmagasság egyenetlen.	1. Egy vagy több kés életlen. 2. Egy vagy több kés elgörbült. 3. A nyíróasztal nem áll szintben. 4. A lenyesés elleni védelem egyik görgője (ha van) nincs megfelelően beállítva. 5. A nyíróasztal alja koszos. 6. A gumiabroncsok nyomása nem megfelelő. 7. Az egyik késtengely elgörbült.	1. Élezze meg a késeket. 2. Szereljen fel új kést vagy késeket. 3. Szintezze ki oldalirányban és hosszirányban a nyíróasztalt. 4. Állítsa be a lenyesés elleni védelem görgőjének magasságát. 5. Tisztítsa meg a nyíróasztal alját. 6. Állítsa be a gumiabroncsok nyomását. 7. Vegye fel a kapcsolatot a hivatalos márkakereskedővel.
A kések nem forognak.	1. A nyíróasztal ékszíja megsérült, elkopott, laza vagy elszakadt. 2. A nyíróasztal ékszíja lejött a szíjtárcsáról. 3. A szivattyút hajtó ékszíj elkopott, laza vagy elszakadt. 4. A feszítőrugó eltörött vagy leesett.	1. Szereljen fel új ékszíjat. 2. Tegye fel az ékszíjat az ékszíjtárcsákra, és ellenőrizze a feszítőtárcsa, a feszítőkar és a rugó megfelelő helyzetét és működését. 3. Ellenőrizze az ékszíj feszességét vagy tegyen fel új ékszíjat. 4. Cserélje ki vagy pótolja a rugót.

Kapcsolási vázlat

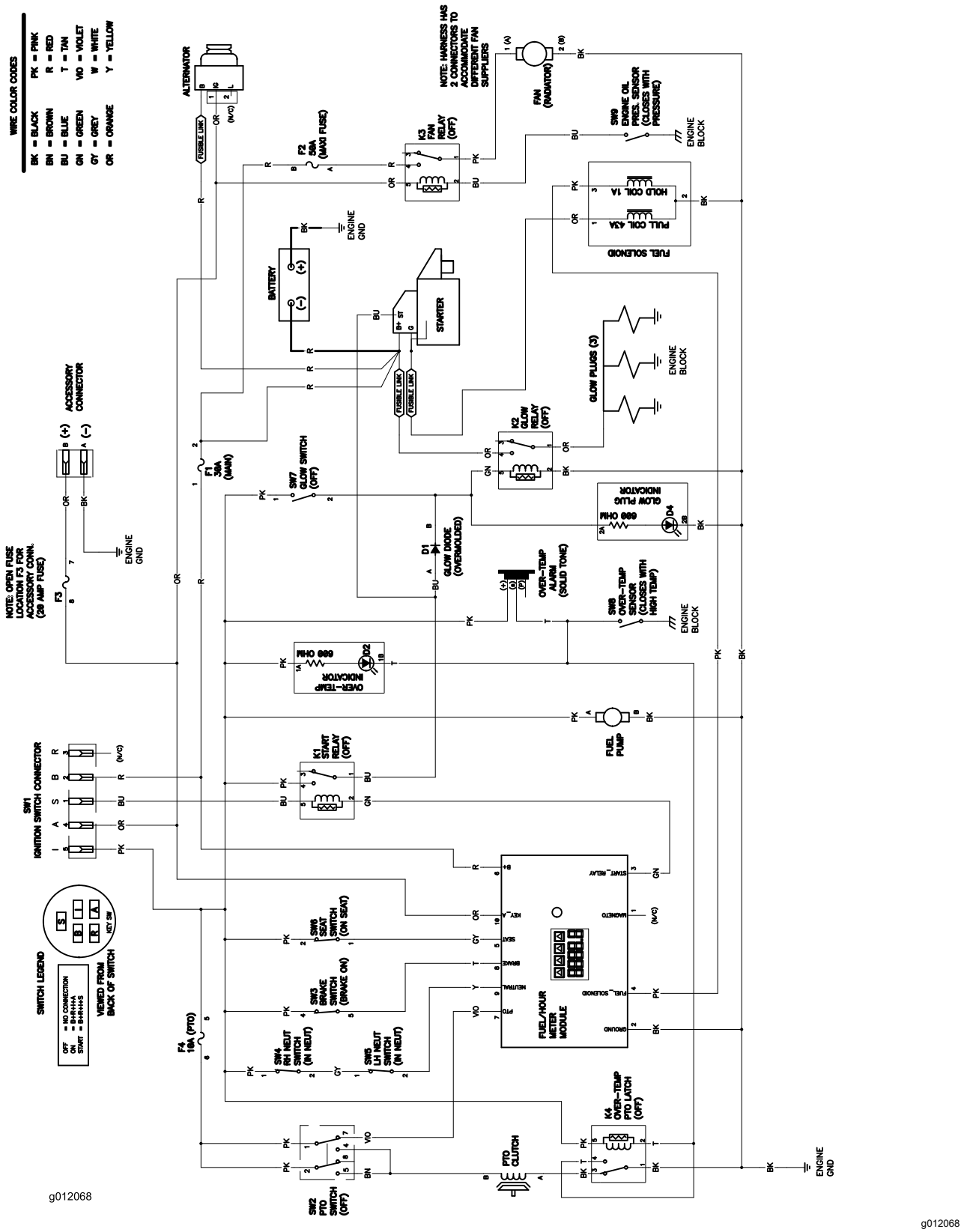

Bekötési rajz (Rev. A)

EEA/UK adatvédelmi nyilatkozat

A Toro az alábbi módon használja fel az Ön személyes adatait

A The Toro Company („Toro”) tiszteletben tartja személyes adatainak bizalmasságát. Amikor megvásárolja valamelyik termékünket, birtokunkba kerülhet néhány személyes adata közvetlenül Öntől vagy a helyi Toro vállalaton, illetve -kereskedőn keresztül. A Toro ezeket az információkat a szerződéses kötelezettségek teljesítése érdekében – például jótállás nyilvántartásba vételéhez, jótállási igény feldolgozása vagy termék visszahívása esetén történő kapcsolatfelvételre és jogszerű üzleti célokra – használja fel, például vevői elégedettség mérése, termékeink javítása vagy olyan termékinformációk biztosítása, amelyek érdekesek lehetnek az Ön számára. A Toro a fenti tevékenységek bármelyikével kapcsolatban megoszthatja az Ön adatait a Toro kapcsolt vállalkozásaival, kereskedőivel vagy más üzleti partnereivel. Személyes adatait akkor is nyilvánosságra hozhatjuk, ha a törvény ezt előírja, vagy ha vállalkozás eladásával, vásárlásával vagy egyesülésével kapcsolatban merül fel erre igény. Más vállalat számára soha nem adjuk ki az Ön személyes adatait marketingcélokból.

Személyes adatai megőrzése

A Toro a személyes adatait addig őrzi meg, amíg az a fenti célokból fontos lehet, valamint a jogszabályi előírásoknak megfelelően. A hatályos megőrzési időszakkal kapcsolatban további tájékoztatásért vegye fel a kapcsolatot a következő címmel: legal@toro.com.

A Toro biztonsággal kapcsolatos elkötelezettsége

Személyes adatait az Egyesült Államokban vagy más olyan országban is feldolgozhatják, amely kevésbé szigorú adatvédelmi jogszabályokkal rendelkezik, mint a lakóhely szerinti országa. Amikor adatait a lakóhelye szerinti országon kívül továbbítjuk, jogilag megkövetelt lépéseket teszünk annak biztosítására, hogy megfelelő intézkedések történjenek adatai védelme érdekében, valamint annak biztosítására, hogy azokat biztonságosan kezeljék.

Hozzáférés és helyesbítés

Önnek joga van személyes adatai kijavításához vagy felülvizsgálatához, illetve az adatok feldolgozásának tiltásához vagy korlátozásához. Ezek kapcsán írjon a legal@toro.com címre. Ha aggodalmai vannak azzal kapcsolatban, hogy a Toro miként kezeli az Ön adatait, bátran tegye fel kérdéseit közvetlenül nekünk. Felhívjuk figyelmét, hogy az európai lakosoknak jogukban áll panaszt tenni az adatvédelmi hatóságnál.

TORO®

Count on it.