Form No. 3325-441

TORO®

Ultra 350 Blower
Blower/Vacuum
Model No. 51569—220000001 & Up

Souffleuse Ultra 350
Souffleuse/aspirateur
Modèle Nº 51569 – 220000001 et suivants

Soplador Ultra 350
Soplador/Aspirador
Modelo Nº 51569—220000001 y superiores

Ultra 350-Gebläse
Gebläse-/Saugmaschine
Modellnr. 51569—220000001 u. höher

Ultra 350 Blower
Blaas–/zuigmachine
Modelnr. 51569—220000001 & hoger

Soffiatore Ultra 350
Soffiatore–Aspiratore
Modello 51569–220000001 ed oltre

Operator's Manual
Manuel de l'utilisateur
Manual del operador
Bedienungsanleitung
Gebruikershandleiding
Manuale dell'operatore

English (GB), French (F), Spanish (ES), German (D), Dutch (NL), Italian (I)

Important Safety Instructions

When using an electrical appliance, basic precautions should always be followed, including the following:

Read All Instructions Before Using This Appliance

WARNING—To reduce the risk of fire, electric shock, or injury, follow these safety instructions.

To ensure maximum safety, best performance, and to gain knowledge of the appliance, **it is essential that you or any other operator of the appliance** read and understand the contents of this manual before operating the appliance. Pay particular attention to the safety alert symbol ⚠ which means CAUTION, WARNING or DANGER—personal safety instruction. Read and understand the instruction because it has to do with safety. **Failure to comply with these instructions may result in personal injury, risk or fire, or electrical shock.**

Do not leave the appliance when plugged in. Unplug from outlet when not in use and before servicing.

WARNING—To reduce the risk of electric shock, **do not** use the appliance on wet surfaces. **Do not** expose it to rain. Store it indoors.

Do not allow appliance to be used as a toy. Do not use near children. Do not let children use the appliance.

Use only as described in this manual. Use only manufacturer's recommended attachments.

Dress properly. Keep hair, loose clothing, fingers, and all parts of the body away from openings and moving parts. Be aware of the position of the blower and the air inlets during operation. Loose clothing, jewelry and hair can be drawn into the inlets (refer to the following figure) and may result in personal injury. Always wear substantial footwear, long pants, and eye protection.

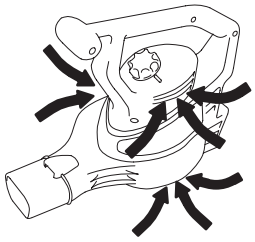

Do not use with damaged cord or plug. If appliance is not working as it should, has been dropped, damaged, left outdoors, or dropped into water, return it to a service dealer.

Do not pull or carry by cord, use cord as a handle, close a door on cord, or pull cord around sharp edges or corners. Keep cord away from heated surfaces.

Do not unplug by pulling on cord. To unplug, grasp the plug, not the cord.

Do not handle plug or appliance with wet hands.

Do not put any object into openings. Do not use with any opening blocked; keep free of dust, lint, hair, and anything that may reduce air flow.

Turn off all controls before unplugging.

Use extra care when cleaning on stairs.

Do not use to vacuum up flammable or combustible liquids, such as gasoline, or use in areas where they may be present.

This appliance is provided with double insulation. Use only identical replacement parts. See instructions for servicing of Double-Insulated Appliances.

Do not vacuum anything that is burning or smoking, such as cigarettes, matches, or hot ashes.

Do not use without vac bag or proper attachments in place.

This appliance is for household use only.

Sound Pressure

This unit has a maximum sound pressure level at the operator's ear of 94 dBA, based on measurements of identical machines per Directive 98/37/EC.

Sound Power

This unit has a guaranteed sound power level of 101 dBA, based on measurements of identical machines per Directive 2000/14/EC.

Vibration

This unit does not exceed a hand/arm vibration level of 4.13 m/s^2, based on measurements of identical machines per Directive 98/37/EC.

Printed in USA

3325-441

© 2001—The Toro Company
All Rights Reserved.

Safety/Instruction Decals

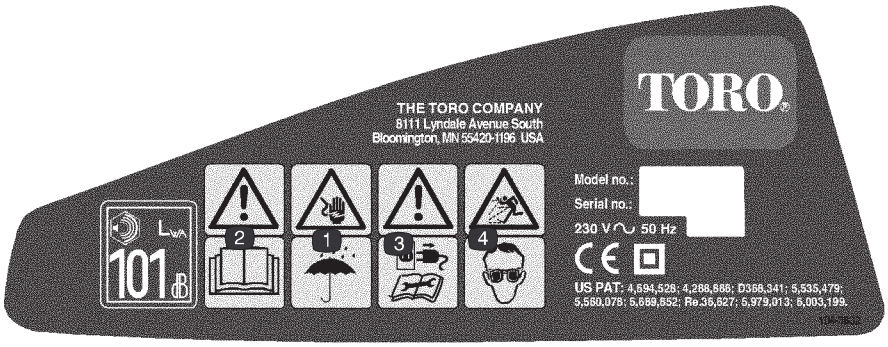

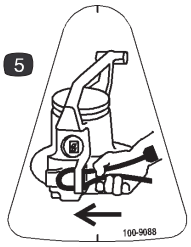

104-3832 and 100–9088

1. Electric shock hazard—keep the blower out of the rain and other wet conditions.
2. Warning—read the *Operator's Manual.*
3. Warning—disconnect the blower from the power outlet and read the instructions before servicing or performing maintenance.
4. Thrown object hazard—wear eye protection.
5. Secure the cord in the cord lock as shown.

Important: Safety and instruction decals are located near areas of potential danger. Replace damaged or lost decals.

SAVE THESE INSTRUCTIONS

Assembly

Assembling the Blower

1.

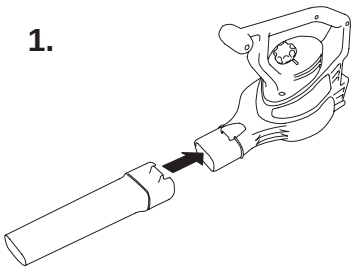

2.

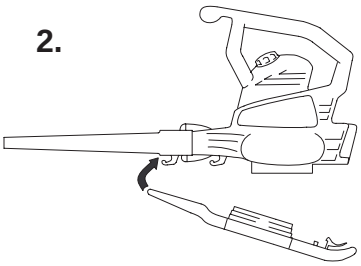

3.

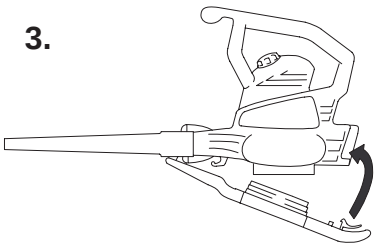

Important: You must install the blower tube before installing the inlet cover because the inlet cover hooks onto the blower tube. The blower will not run unless the bottom inlet cover is locked in place.

Converting from Blower to Vacuum

1.

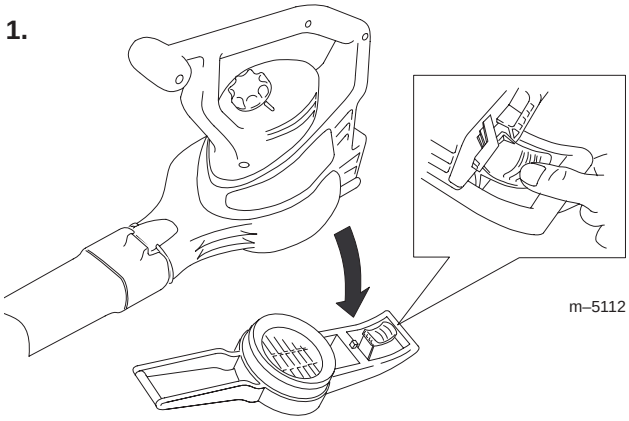

m–5112

The impeller rotates for a few seconds after you turn off the blower and can cut or injure fingers.

Do not remove the bottom inlet cover when the motor is running or when the unit is plugged into a power outlet.

2.

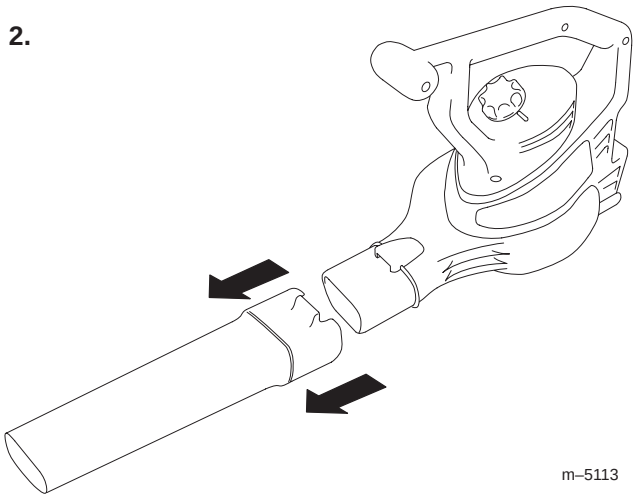

m–5113

3.

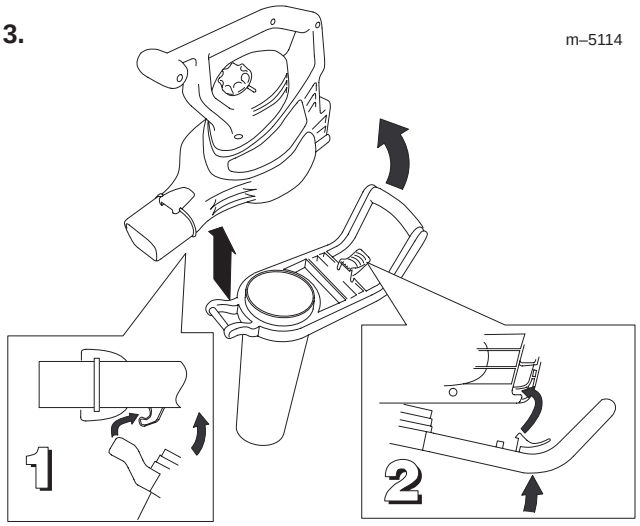

m–5114

Important: The vacuum will not run unless the vacuum tube is locked in place.

4.

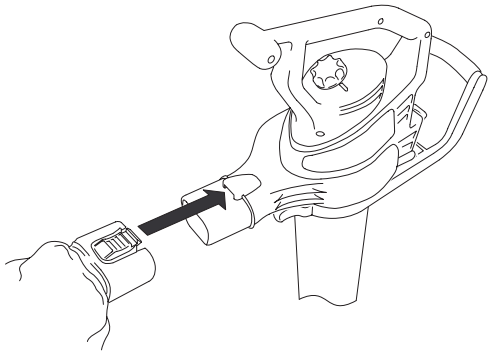

m–5116

5. Adjust the strap as needed for comfortable operation.

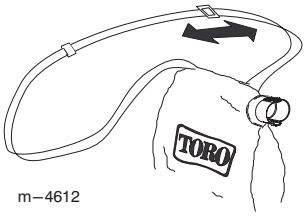

m–4612

Converting from Vacuum to Blower

1.

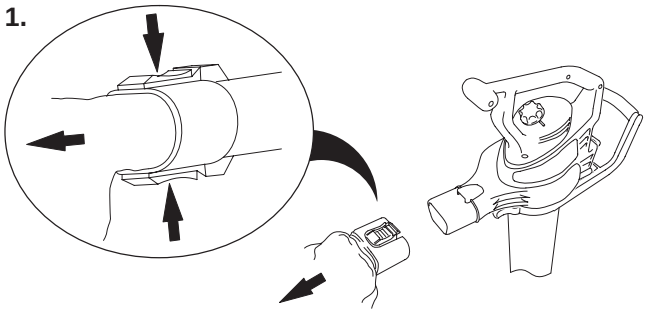

2.

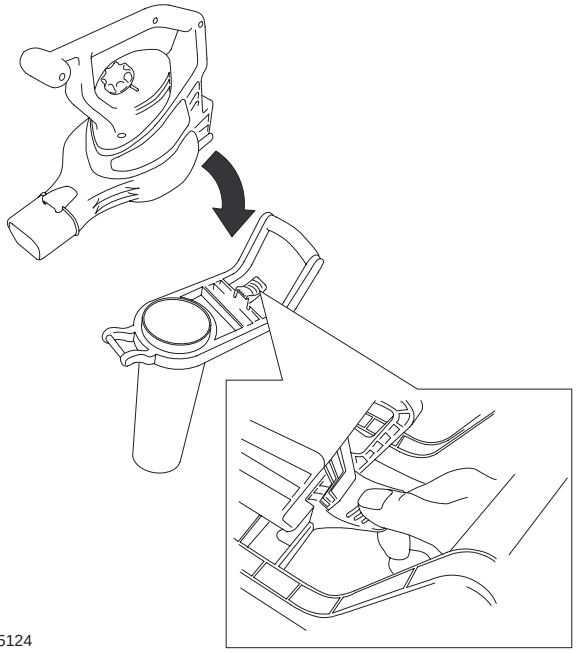

m–5124

3.

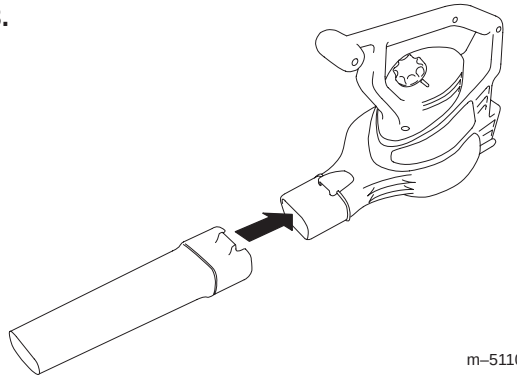

m–5110

4.

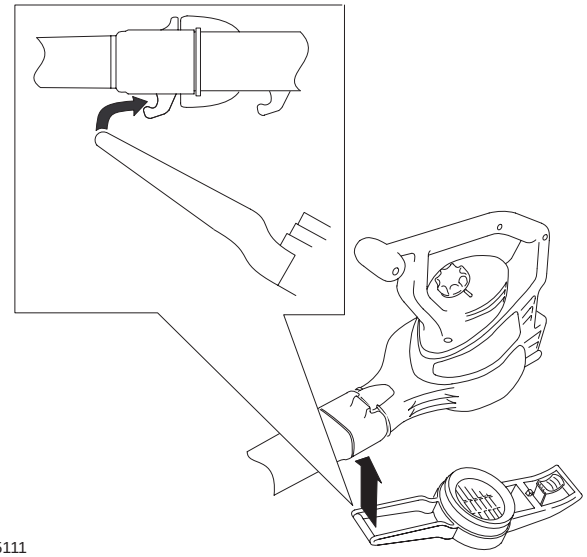

m–5111

5.

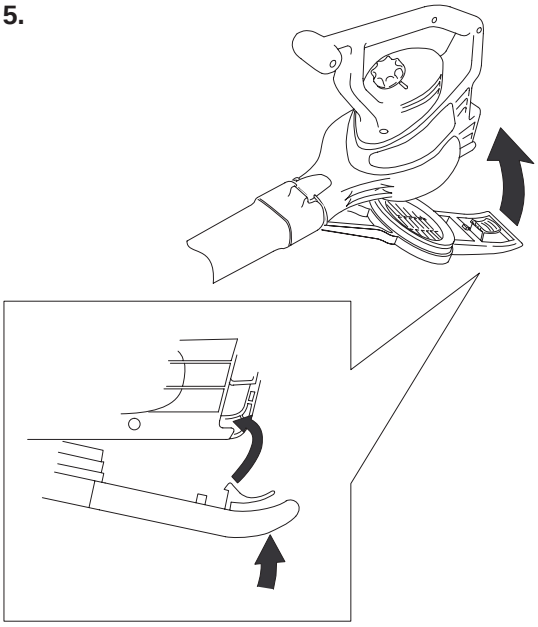

m–5111

Important: The blower will not run unless the bottom inlet cover is locked in place.

Operation

Connecting to a Power Source

Use only an extension cord recommended for outdoor use.

Extension Cord Length	Minimum Wire Gage (A.W.G.)
100 ft.	16
150 ft.	14

Note: Do not use an extension cord over 150 feet.

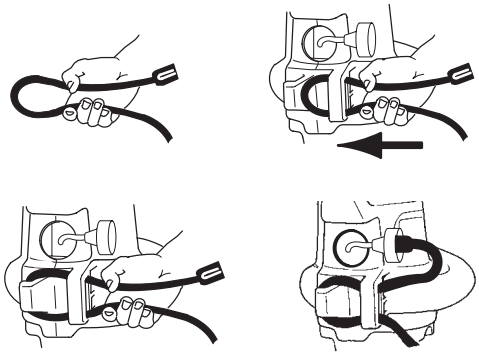

If you do not fully seat the extension cord on the inlet plug, the loose plug could lead to overheating and cause a fire, possibly burning you or others.

Ensure that you fully seat the cord on the plug and use the cord lock feature to secure the cord.

Important: Check the power cord frequently during use for holes in the insulation. Do not use a damaged cord. Do not run the cord through standing water or wet grass.

Starting/Stopping/ Adjusting the Air Speed

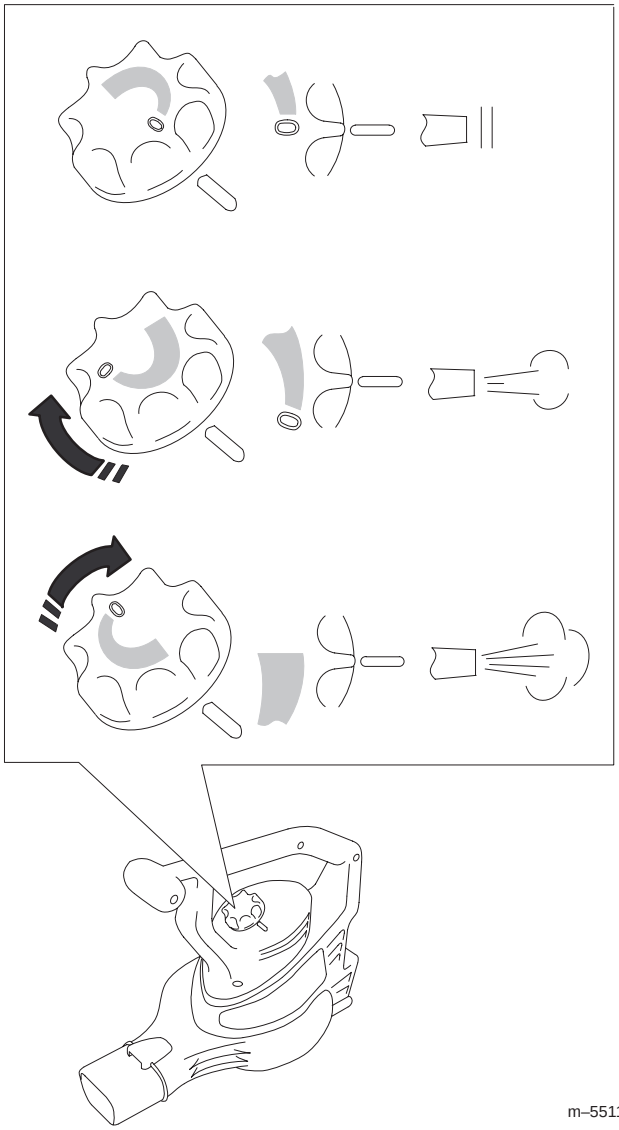

m–5511

Using the Concentrator Nozzle Accessory

Install the concentrator nozzle into the blower tube to help reach into narrow spaces or to move matted debris off of hard surfaces.

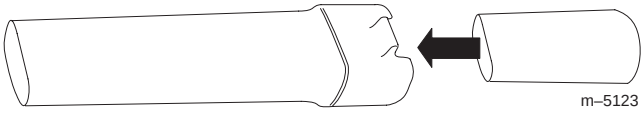

m–5123

Remove the concentrator nozzle when finished.

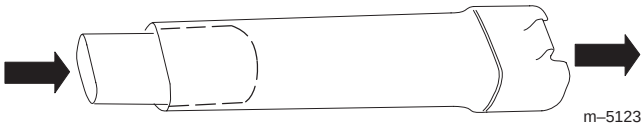

m–5123

Using the Blower

The blower is intended for residential use only. Use the blower outdoors to move debris as needed.

The blower can throw debris, possibly causing serious personal injury to the operator or bystanders.

- **Do not blow hard objects such as nails, bolts, or rocks.**
- **Do not operate the blower near bystanders or pets.**
- **Use extra care when cleaning debris from stairs or other tight areas.**
- **Wear safety goggles or other suitable eye protection, long pants, and shoes.**

Using the Vacuum

The vacuum can throw debris, possibly causing serious personal injury to the operator or bystanders.

- **Do not operate the vacuum without the bag installed or with the bag zipper open.**
- **Do not vacuum sharp, pointed, or hard objects that could be thrown through the fabric of the bag, such as wires, staples, nails, or rocks.**



Important: Vacuum only leaves and soft items. Hard items such as sticks, rocks, acorns, and pine cones will damage the impeller.

Important: Do not force the vacuum tube into a pile of debris or hold the tube upright while force feeding debris into the tube. Either action may clog and damage the impeller. If the vacuum starts to vibrate or make abnormal noise, stop it, **unplug** the cord, and check for the cause.

Emptying the Bag

1. Turn off and unplug the vacuum from the power source.

2.



m–5121

Do not store debris in the bag. To clean the bag, turn it inside out and shake out any excess debris. Once a year, hand wash the bag in soapy water and allow it to air dry.

Normal usage of the bag causes it to wear and deteriorate over time. A worn or deteriorated bag allows small objects to be thrown through the bag, possibly injuring the operator or bystanders.

Check the bag frequently. If it is worn or deteriorated, replace it with a genuine Toro vacuum bag.

Removing Clogged Debris from the Impeller

1. Turn off and **unplug** the vacuum from the power source and wait for all moving parts to stop.

2.

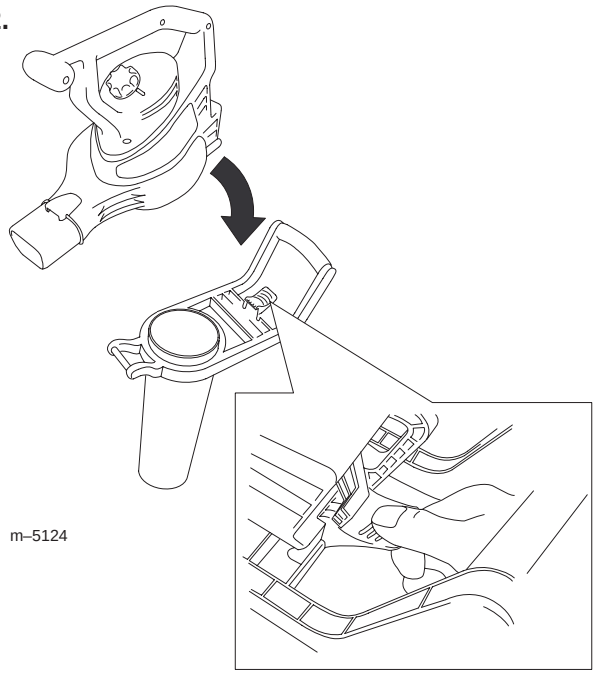

m–5124

3.

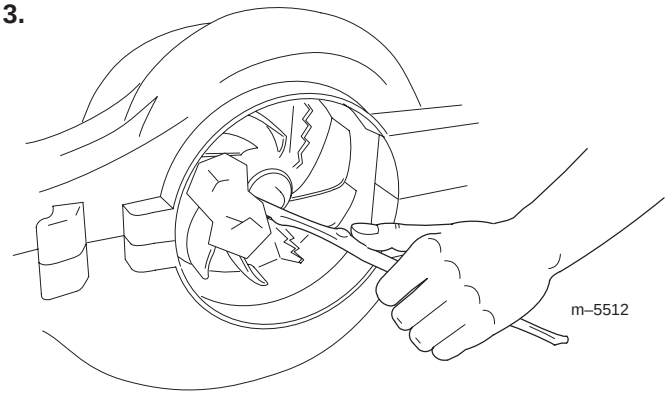

m–5512

4. Check the impeller for any signs of damage. If it is damaged, contact your Authorized Toro Dealer.

5. Install the vacuum tube or, if you want to switch to blower mode, the bottom inlet cover. Refer to Converting from Blower to Vacuum or Converting from Vacuum to Blower for more information.

Storage

Store the blower/vacuum and extension cord indoors, in a cool dry location, out of reach of children and animals.

Troubleshooting

If your blower fails to run when you turn it on, consult the following list before contacting your Authorized Toro Dealer:

- Ensure that the bottom inlet cover or vacuum tube is locked in place.
- Ensure that the power cord is secured in place on the back of the blower and that the plug is fully seated.

Service

Toro has designed this product to give you years of trouble free use. Should it need service, bring the product to your Authorized Toro Service Dealer. Your Toro Dealer is specially trained to repair Toro products and will ensure that your Toro stays “All” Toro.

Double-insulated Appliances

In a double-insulated appliance, two systems of insulation are provided instead of grounding. No grounding means is provided on a double-insulated appliance, nor should a means for grounding be added to the appliance. Servicing a double-insulated appliance requires extreme care and knowledge of the system, and should be done only by the qualified service personnel at your Authorized Toro Service Dealer. Replacement parts for a double-insulated appliance must be identical to the parts they replace. A double-insulated appliance is marked with the words “Double Insulation” or “Double Insulated.” The symbol (square within a square) ⧈ may also be marked on the appliance.

Consignes de sécurité importantes

L'utilisation d'un appareil électrique exige de prendre certaines précautions élémentaires, notamment :

Lisez toutes les instructions avant d'utiliser cet appareil

ATTENTION – Respectez ces consignes de sécurité pour réduire le risque d'incendie, d'électrocution ou de blessures.

Pour assurer le maximum de sécurité et de rendement et bien connaître l'appareil, **il est essentiel que vous-même et tout autre utilisateur de la machine** lisiez et compreniez le contenu de ce guide avant d'utiliser l'appareil. Faites particulièrement attention aux symboles de sécurité ⚠ qui signifient PRUDENCE, ATTENTION ou DANGER et concernent la sécurité des personnes. Veillez à lire et bien comprendre ces directives qui portent sur votre sécurité. **Ne pas les respecter, c'est risquer de vous blesser, de vous électrocuter ou de provoquer un incendie.**

Ne laissez pas l'appareil sans surveillance quand il est sous tension. Débranchez-le du secteur quand il ne sert pas et avant tout entretien.

ATTENTION – Pour réduire le risque d'électrocution, n'utilisez **pas** l'appareil sur des surfaces humides et ne l'exposez **pas** à la pluie. Rangez-le à l'intérieur.

L'appareil n'est pas un jouet. Ne l'utilisez pas près d'enfants et ne laissez pas des enfants l'utiliser.

Respectez les instructions d'utilisation du manuel. N'utilisez que les accessoires préconisés par le fabricant.

Portez des vêtements adéquats. N'approchez pas les cheveux, les doigts ou autres parties du corps ni les vêtements amples des ouvertures et des pièces mobiles. Sachez où se trouvent la souffleuse et les entrées d'air pendant le fonctionnement de l'appareil. Les vêtements amples, les bijoux et les cheveux peuvent être aspirés dans les entrées d'air (voir la figure suivante) et vous risquez de vous blesser. Portez toujours des chaussures solides, un pantalon et des lunettes de protection.

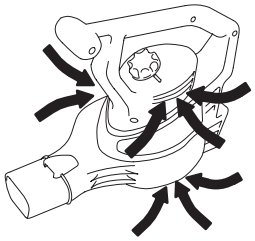

N'utilisez pas l'appareil si le cordon d'alimentation ou la prise sont endommagés. Si l'appareil ne fonctionne pas correctement, est tombé, est endommagé, oublié dehors ou immergé dans l'eau, renvoyez-le à un réparateur agréé.

Evitez de tirer ou de soulever l'appareil par le cordon d'alimentation, de coincer le cordon dans une porte ou de le traîner sur des arêtes tranchantes ou des angles vifs. N'approchez pas le cordon des surfaces chaudes.

Ne débranchez pas l'appareil en tirant sur le cordon, mais en tenant la prise.

Ne manipulez pas l'appareil ou la prise si vous avez les mains mouillées.

N'introduisez rien dans les ouvertures. N'utilisez pas l'appareil si les ouvertures sont bloquées ; ne laissez pas s'accumuler la poussière, les peluches, les cheveux ou quoi que ce soit d'autre susceptible de gêner la circulation de l'air.

Coupez toutes les commandes avant de débrancher l'appareil.

Soyez particulièrement prudent lorsque vous nettoyez sur un escalier.

N'aspirez pas de liquides inflammables ou combustibles, tels l'essence, et n'utilisez pas l'appareil dans des endroits où ce type de liquide peut se trouver.

L'appareil bénéficie d'une double isolation. Utilisez uniquement des pièces de rechange identiques. Reportez-vous aux instructions d'entretien des Appareils à double isolation.

N'aspirez pas d'objets incandescents ou qui dégagent de la fumée, tels cigarettes, allumettes ou cendres chaudes.

N'utilisez pas l'appareil sans le sac ou les accessoires corrects.

Cet appareil est seulement destiné à l'usage domestique.

Imprimé aux Etats–Unis

3325-441

© **2001—The Toro Company**
Tous droits réservés

Pression acoustique

Cette machine produit au niveau de l'oreille de l'utilisateur une pression acoustique maximale de 94 dBA, d'après des mesures effectuées sur des machines identiques selon la Directive 98/37/CE.

Niveau de vibrations

Cette machine expose les mains et les bras à un niveau de vibrations maximum de 4.13 m/s^2, d'après des mesures effectuées sur des machines identiques selon la Directive 98/37/CE.

Puissance acoustique

Cette machine a un niveau de puissance acoustique garanti de 101 dBA, d'après des mesures effectuées sur des machines identiques selon la Directive 2000/14/CE et les modifications ultérieures.

Autocollants de sécurité et d'instructions

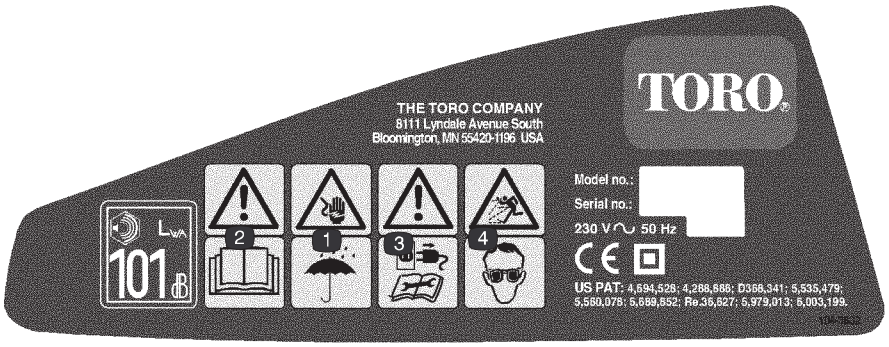

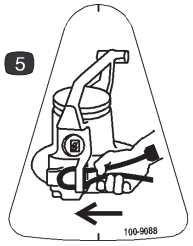

104-3832 et 100–9088

1. Risque d'électrocution – protéger la souffleuse de la pluie et de l'humidité généralement.
2. Attention – lire le *Manuel de l'utilisateur.*
3. Attention – débrancher la souffleuse du secteur et lire les instructions avant d'effectuer l'entretien ou de réviser l'appareil
4. Risque de projection d'objets – porter une protection oculaire.
5. Fixer le cordon d'alimentation comme illustré.

IMPORTANT : Les autocollants de sécurité et d'instructions sont placés près des endroits potentiellement dangereux. Remplacez tout autocollant endommagé ou manquant.

CONSERVEZ CES INSTRUCTIONS

Montage

Montage de la souffleuse

1.

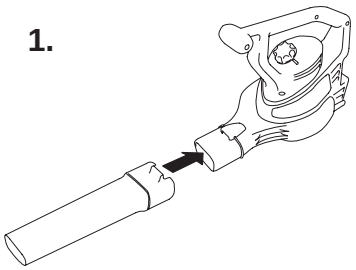

2.

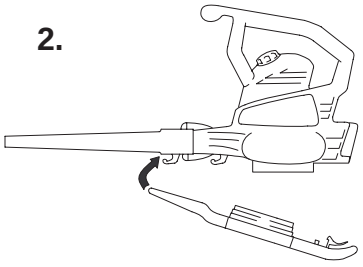

3.

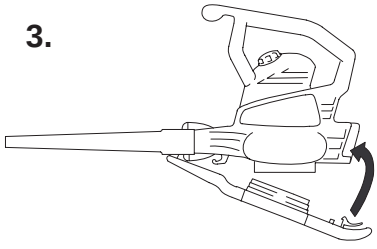

IMPORTANT : Installez le tube de souffleuse avant le couvercle de l'entrée, car ce dernier s'accroche au tube. La souffleuse ne fonctionnera que si le couvercle de l'entrée inférieure est verrouillé en position.

Conversion de souffleuse à aspirateur

1.

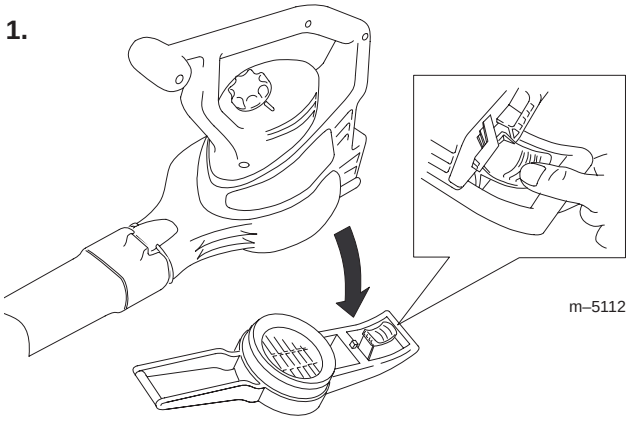

m–5112

La turbine continue de tourner pendant quelques secondes après sa mise hors service ; risque de sectionnement ou de blessure des doigts.

N’enlevez pas le couvercle de l’entrée inférieure quand le moteur tourne ou si l’appareil est relié au secteur.

2.

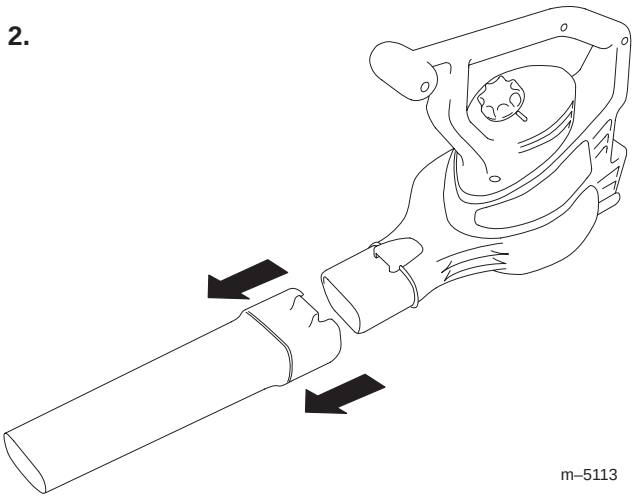

m–5113

3.

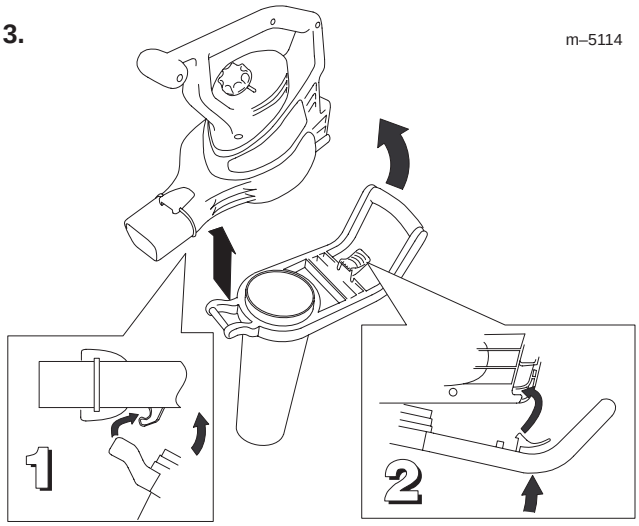

m–5114

IMPORTANT : L’aspirateur ne fonctionnera que si le tube d’aspiration est verrouillé en position.

4.

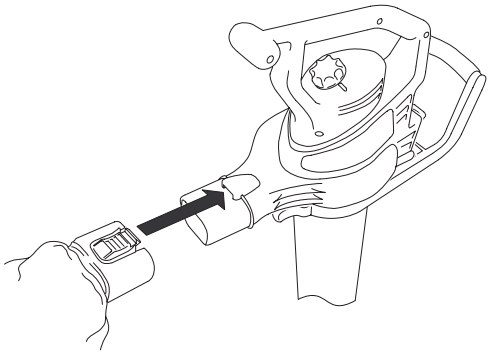

m–5116

5. Réglez la sangle pour améliorer le confort d’utilisation.

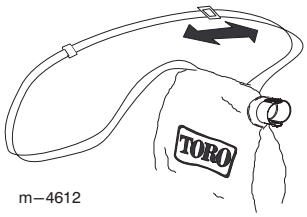

m–4612

Conversion d’aspirateur à souffleuse

1.

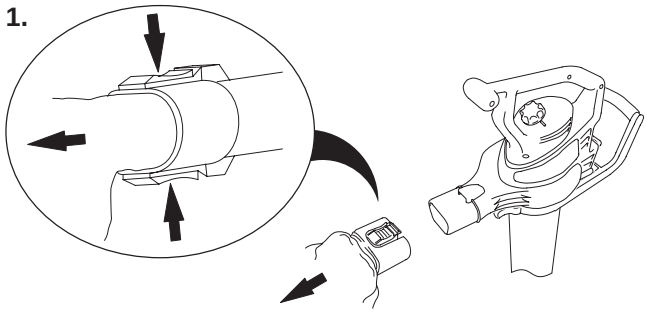

2.

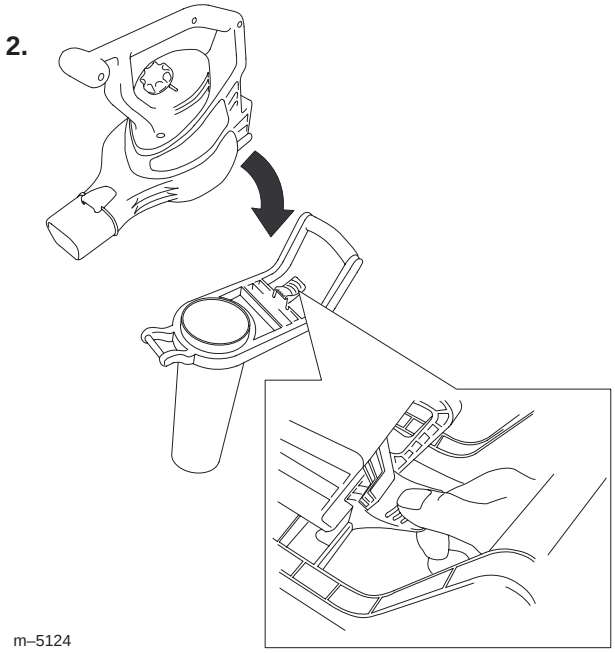

m–5124

3.

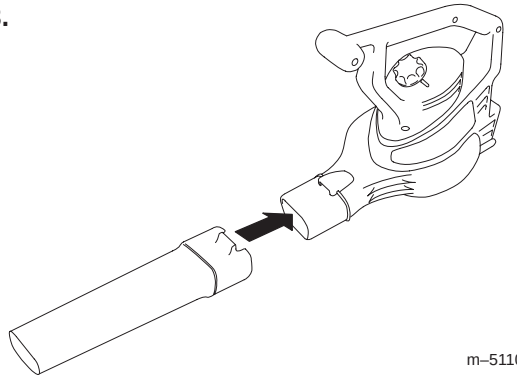

m–5110

4.

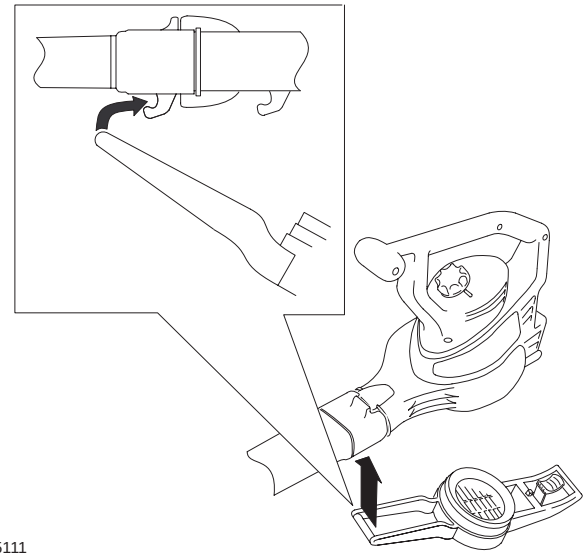

m–5111

5.

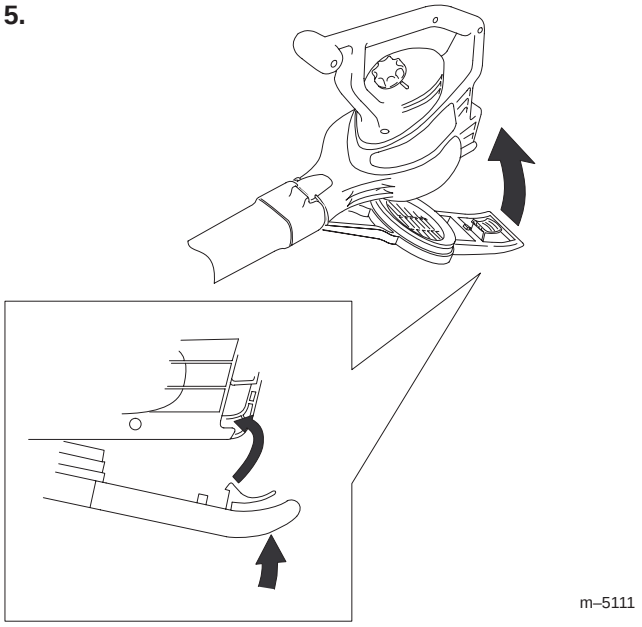

m–5111

IMPORTANT : La souffleuse ne fonctionnera que si le couvercle de l’entrée inférieure est verrouillé en position.

Utilisation

Raccordement à une source d’alimentation

Utilisez uniquement une rallonge prévue pour l’extérieur.

Longueur de la rallonge	Calibre de fil minimum (A.W.G.)
30 m	16
45 m	14

Remarque : N’utilisez pas de rallonge de plus de 45 m.

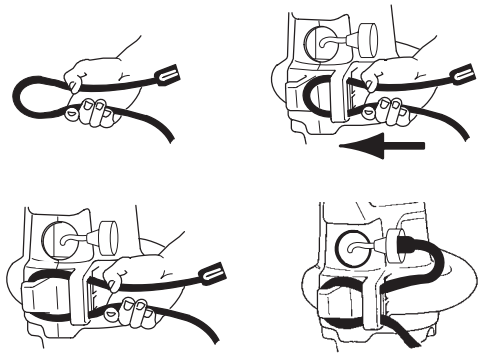

Si la rallonge n’est pas parfaitement branchée à la prise d’entrée, la prise mal ajustée risque de provoquer une surchauffe et éventuellement un incendie, et de vous brûler ainsi que d’autres personnes.

Vérifiez que le cordon est bien branché à la prise et utilisez le dispositif de verrouillage pour le bloquer en place.

IMPORTANT : Au cours de l’utilisation, vérifiez souvent si la gaine du cordon d’alimentation ne présente pas de perforations. N’utilisez pas le cordon s’il est endommagé. Ne faites pas passer le cordon dans des flaques d’eau ou de l’herbe détrempée.

Démarrage/arrêt/réglage de la vitesse de l’air

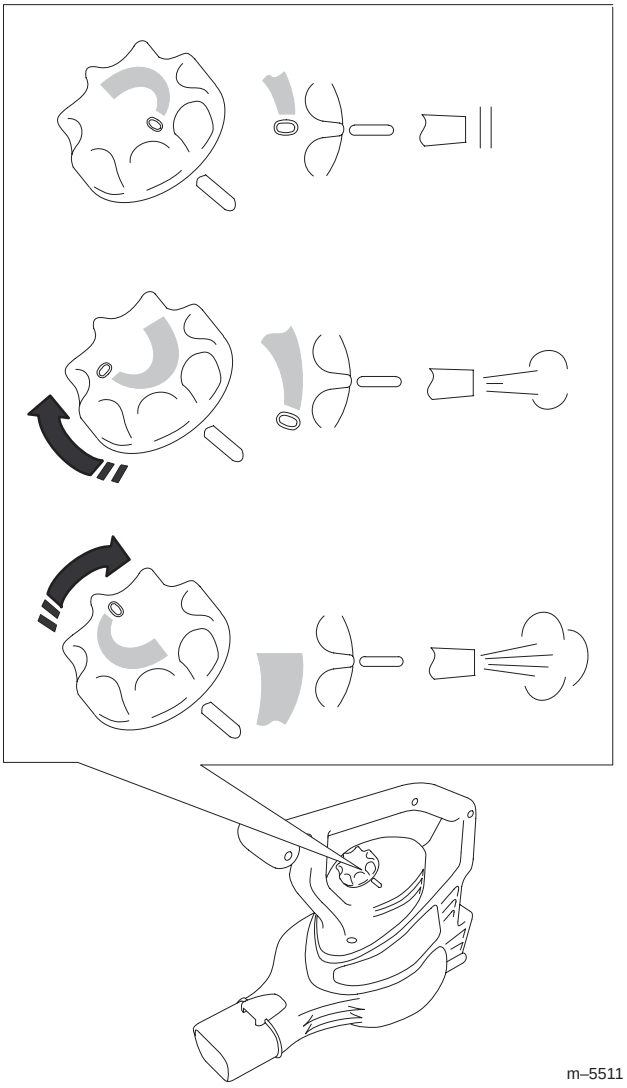

m–5511

Utilisation de l’embout concentrateur

Placez l’embout concentrateur dans le tube de souffleuse pour pouvoir atteindre les endroits difficiles d’accès ou pour déplacer les débris en paquets sur les surfaces dures.

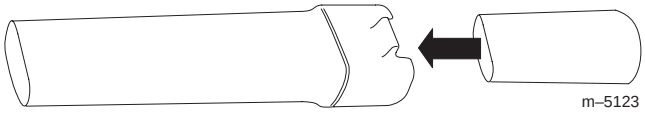

m–5123

Enlevez l’embout concentrateur lorsque vous avez terminé.



m–5123

Utilisation de la souffleuse

La souffleuse est destinée à l’usage domestique seulement. Utilisez la souffleuse à l’extérieur pour déplacer les débris selon les besoins.

La souffleuse peut projeter des débris et blesser gravement l’utilisateur ou les personnes à proximité.

- **Ne soufflez pas sur des objets durs du type clous, boulons ou pierres.**
- **N’utilisez pas la souffleuse près de personnes ou d’animaux.**
- **Soyez particulièrement prudent lorsque vous nettoyez des escaliers ou autres endroits peu accessibles.**
- **Portez des lunettes de sécurité ou une autre protection oculaire appropriée, un pantalon et des chaussures.**

Utilisation de l’aspirateur

L’aspirateur peut projeter des débris et blesser gravement l’utilisateur ou les personnes à proximité.

- **N’utilisez pas l’aspirateur si le sac n’est pas installé ou n’est pas fermé.**
- **N’aspirez pas d’objets pointus, tranchants ou durs qui pourraient traverser le tissu du sac, comme des fils de fer, des agrafes, des clous ou des pierres.**



IMPORTANT : N’aspirez que les feuilles ou les objets mous. Les objets durs, tels bâtons, pierres, glands et pommes de pin endommageront la turbine.

IMPORTANT : Ne poussez pas le tube d’aspiration en forçant dans une pile de débris et ne retournez pas l’appareil pour introduire des débris de force dans le tube. Dans l’un ou l’autre cas, la turbine risque de se boucher et d’être endommagée. Si l’aspirateur se met à vibrer ou produit des bruits inhabituels, arrêtez-le, **débranchez** le cordon d’alimentation et recherchez l’origine du problème.

Vider le sac

1. Arrêtez et débranchez l’aspirateur.
2. 

m–5121

Ne stockez pas les débris dans le sac. Pour nettoyer le sac, mettez-le à l’envers et secouez-le pour éliminer tous les débris. Une fois par an, lavez-le dans de l’eau savonneuse et laissez-le sécher à l’air libre.

Le sac s’use et se détériore avec le temps. De petits objets peuvent alors être projetés à travers, ce qui risque de blesser gravement l’utilisateur ou les personnes à proximité.

Examinez fréquemment le sac. S’il est usé ou détérioré, remplacez-le par un sac Toro d’origine.

Nettoyage des débris accumulés sur la turbine

1. Arrêtez et **débranchez** l'aspirateur du secteur, et attendez l'arrêt de toutes les pièces mobiles.

2.

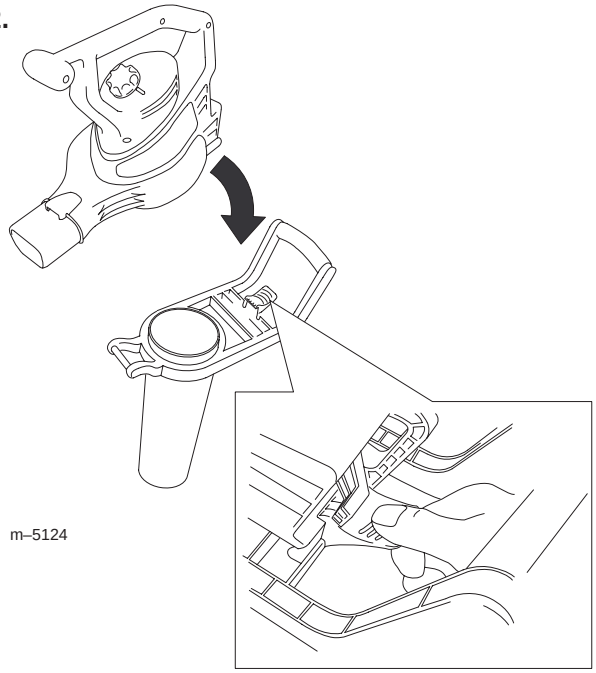

m–5124

3.

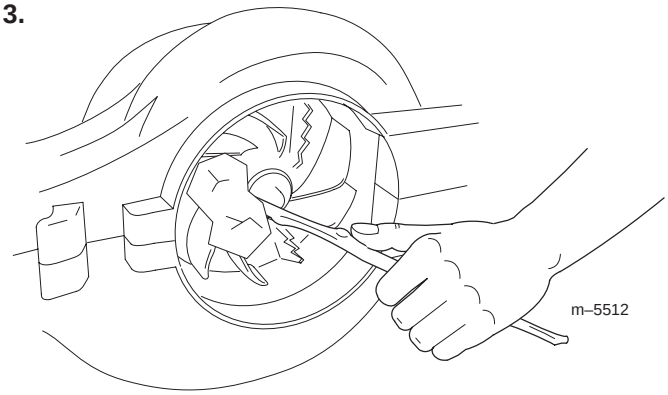

m–5512

4. Contrôlez l'état de la turbine et contactez votre concessionnaire Toro agréé si elle est endommagée.

5. Installez le tube d'aspiration ou, si vous souhaitez utiliser la souffleuse, le couvercle de l'entrée inférieure. Reportez-vous à la rubrique Conversion de souffleuse à aspirateur ou Conversion d'aspirateur à souffleuse pour plus de détails.

Remisage

Rangez la souffleuse/aspirateur et la rallonge à l'intérieur, dans un endroit frais et sec, hors de portée des enfants.

Dépannage

Si la souffleuse ne fonctionne pas quand vous la mettez en marche, consultez la liste suivante avant de contacter votre concessionnaire Toro agréé :

- Vérifiez que le couvercle de l'entrée inférieure ou le tube d'aspiration sont bien verrouillés en position.
- Vérifiez que le cordon d'alimentation est bien fixé en position à l'arrière de la souffleuse et que la prise est correctement branchée.

Entretien

Toro a conçu ce produit pour offrir des années de bons et loyaux services. Lorsqu'un entretien est requis, confiez l'appareil à un réparateur Toro agréé. Celui-ci possède les compétences nécessaires pour réparer les produits Toro et il saura garder votre appareil Toro « exclusivement » Toro.

Appareils à double isolation

Ce type d'appareils dispose de deux systèmes d'isolation au lieu d'une mise à la masse. Aucun dispositif de mise à la masse n'est prévu sur un appareil à double isolation et aucun ne doit être ajouté. L'entretien d'un appareil à double isolation est délicat et exige de bien connaître le système. Pour cette raison, n'en confiez l'entretien qu'au personnel qualifié de votre réparateur Toro agréé. Les pièces de rechange d'un appareil à double isolation doivent être identiques aux pièces d'origine. Les appareils à double isolation portent les mots « Double isolation ». Le symbole (un carré entouré d'un carré) ⧈ est parfois utilisé également.

Instrucciones de seguridad importantes

Al utilizar un aparato eléctrico, debe tomar siempre unas precauciones básicas, incluyendo las siguientes:

Lea todas las instrucciones antes de utilizar este aparato

ADVERTENCIA – Para reducir el riesgo de incendio, descarga eléctrica o lesión, siga estas instrucciones de seguridad.

Para asegurar la máxima seguridad, el mejor rendimiento, y para adquirir conocimientos sobre el aparato, **es imprescindible que usted y cualquier otra persona que utilice el aparato** lea y comprenda el contenido de este manual antes de utilizar el aparato. Preste atención especial al símbolo de alerta de seguridad ⚠ que significa CUIDADO, ADVERTENCIA o PELIGRO – instrucción de seguridad personal. Lea y comprenda la instrucción porque tiene que ver con su seguridad. **El incumplimiento de estas instrucciones puede dar lugar a lesiones corporales, riesgo de incendio, o descarga eléctrica.**

No deje el aparato sin supervisar mientras está enchufado. Desenchúfelo cuando no se esté utilizando y antes del mantenimiento.

ADVERTENCIA – Para reducir el riesgo de descarga eléctrica, **no** utilice este aparato sobre superficies húmedas. **No** lo exponga a la lluvia. No lo almacene en el exterior.

No deje que se utilice el aparato como juguete. No lo utilice cerca de los niños. No deje que los niños utilicen el aparato.

Utilícelo solamente tal y como se describe en este manual. Utilice solamente los accesorios recomendados por el fabricante.

Utilice la ropa adecuada. Mantenga el pelo, las prendas sueltas, los dedos y todo el cuerpo alejados de aberturas y piezas en movimiento. Esté atento a la posición del soplador y de las entradas de aire durante la operación. La ropa, las joyas y el pelo, si están sueltos, pueden ser aspirados en las entradas (consulte la ilustración siguiente), lo que puede resultar en lesiones personales. Lleve siempre calzado fuerte, pantalón largo y protección ocular.

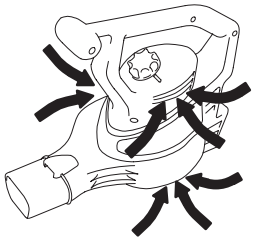

No utilice el aparato si el cable o el enchufe están dañados. Si el aparato no funciona como es debido, si se ha caído, si está dañado, si se ha dejado a la intemperie, o si se ha caído al agua, llévelo a un distribuidor autorizado.

No arrastre el aparato por el cable; no lo transporte sujetándolo por el cable; no utilice el cable como asa; no cierre la puerta atrapando el cable; no tire del cable por bordes o esquinas afilados. Mantenga alejado el cable de superficies calientes.

No desenchufe tirando del cable. Para desenchufar, sujete el enchufe, no el cable.

No toque el enchufe ni el cable con las manos mojadas.

No introduzca objetos en las aberturas. No utilice el aparato si alguna abertura está bloqueada; manténgalo libre de polvo, pelusas, pelos y cualquier cosa que pudiera reducir el flujo de aire.

Apague todos los controles antes de desenchufar.

Extreme las precauciones al usar el aparato en escaleras.

No utilice este aparato para aspirar líquidos inflamables o combustibles, como por ejemplo gasolina, ni lo utilice en zonas en las que éstos podrían estar presentes.

Este aparato está equipado con doble aislamiento. Utilice solamente piezas de repuesto idénticas. Consulte las instrucciones para el mantenimiento de Aparatos con doble aislamiento.

No aspire nada que esté ardiendo o humeando, como por ejemplo cigarrillos, cerillas o fósforos, o cenizas calientes.

No utilice el aparato sin que estén colocados la bolsa o los accesorios adecuados.

Este aparato está diseñado para uso doméstico solamente.

Impreso en EE. UU.

3325-441

© **2001—The Toro Company**
Reservados todos los derechos.

Presión sonora

Esta unidad tiene un nivel máximo de presión sonora en el oído del operador de 94 dBA, basado en mediciones realizadas en máquinas idénticas según la Directiva 98/37/CE.

Vibración

Esta unidad no supera un nivel de vibración mano/brazo de 4.13 m/s^2, basado en mediciones realizadas en máquinas idénticas según la Directiva 98/37/CE.

Potencia sonora

Esta unidad tiene un nivel de potencia sonora garantizado de 101 dBA, basado en mediciones realizadas en máquinas idénticas según la Directiva 2000/14/CE.

Pegatinas de seguridad/instrucciones

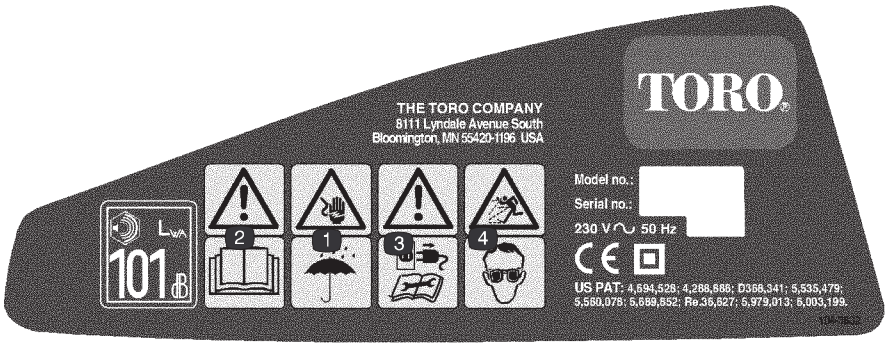

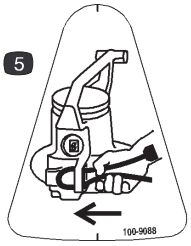

104-3832 y 100–9088

1. Peligro de descarga eléctrica – mantenga el soplador alejado de la lluvia y otras fuentes de humedad.
2. Advertencia – lea el *Manual del operador.*
3. Advertencia – desconecte el soplador de la toma de corriente eléctrica y lea las instrucciones antes de realizar cualquier operación de mantenimiento o ajuste.
4. Peligro de objetos arrojados – lleve protección ocular.
5. Acople el cable en el enganche de bloqueo según muestra la ilustración.

IMPORTANTE: Hay pegatinas de seguridad e instrucciones colocadas cerca de zonas de potencial peligro. Si están dañadas o si se han perdido, sustitúyalas.

GUARDE ESTAS INSTRUCCIONES

Montaje

Montaje del soplador

1.

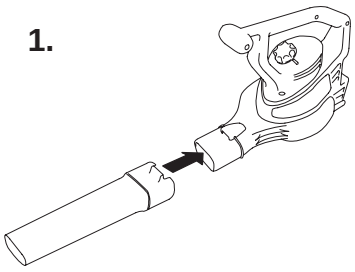

2.

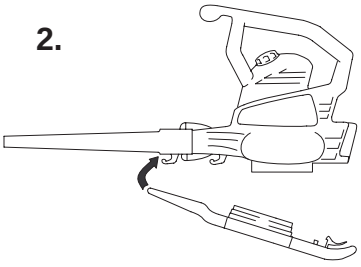

3.

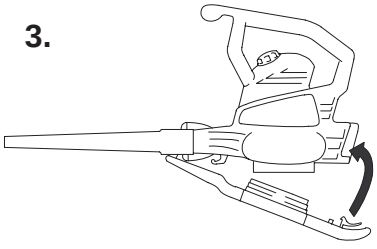

IMPORTANTE: Debe instalar el tubo del soplador antes de instalar la cubierta de entrada porque la cubierta de entrada se engancha en el tubo del soplador. El soplador no funcionará a menos que la tapa de la entrada inferior esté bloqueada en su lugar.

Conversión de soplador a aspirador

1.

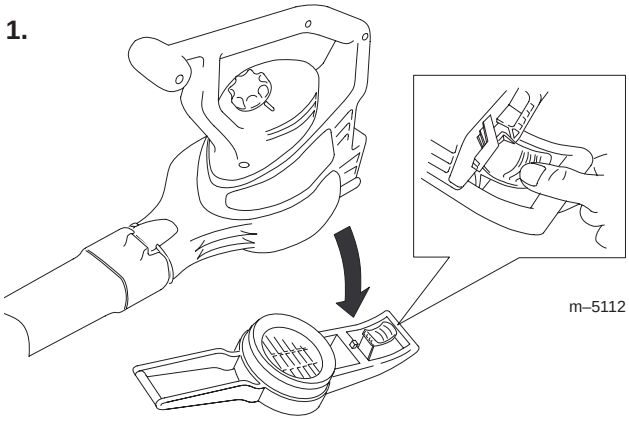

m–5112

El impulsor gira durante algunos segundos después de que se apaga el soplador, y puede cortar o herir los dedos.

No retire la tapa de la entrada inferior con el motor en marcha o si la unidad está enchufada a una toma de corriente eléctrica.

2.

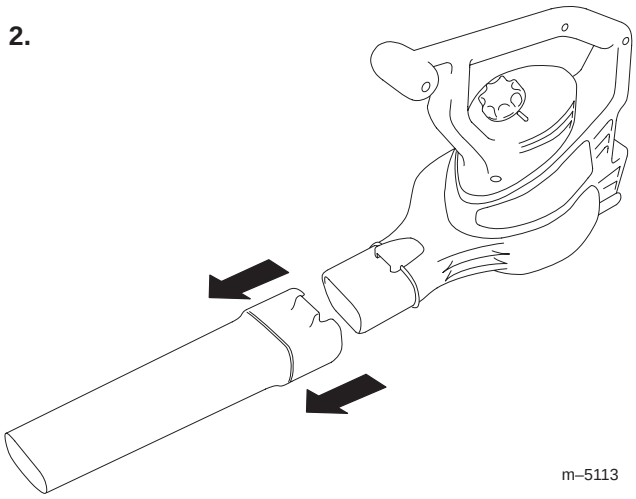

m–5113

3.

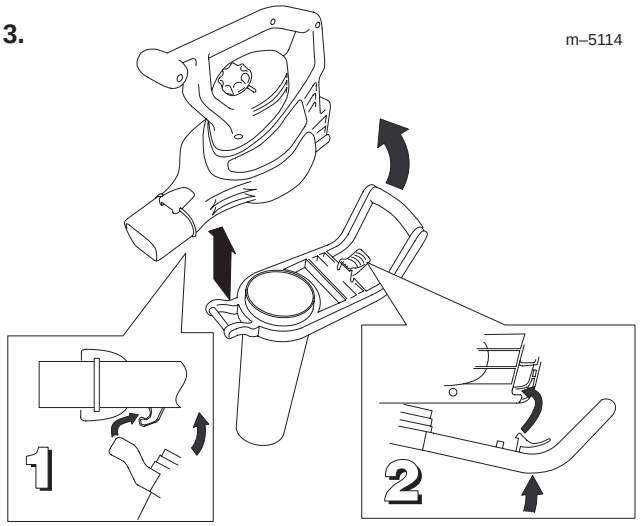

m–5114

IMPORTANTE: El aspirador no funcionará a menos que el tubo de aspiración esté bloqueado en su lugar.

4.

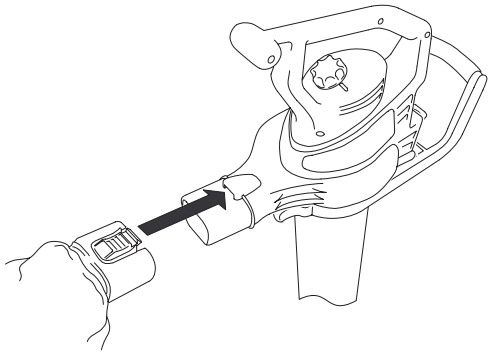

m–5116

5. Ajuste la correa para trabajar cómodamente.

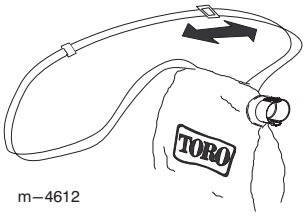

m–4612

Conversión de aspirador a soplador

1.

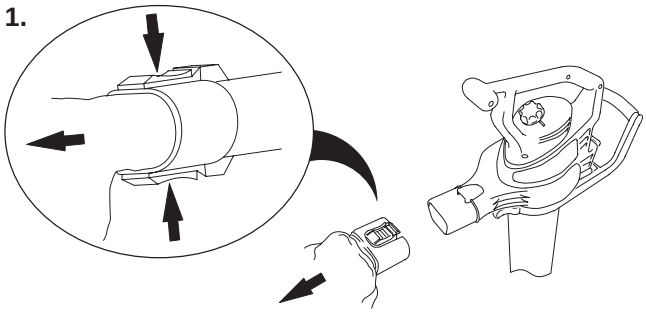

2.

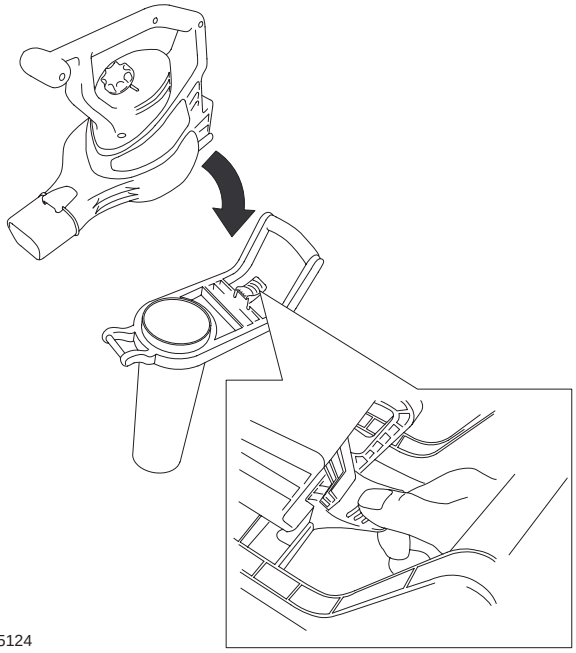

m–5124

3.

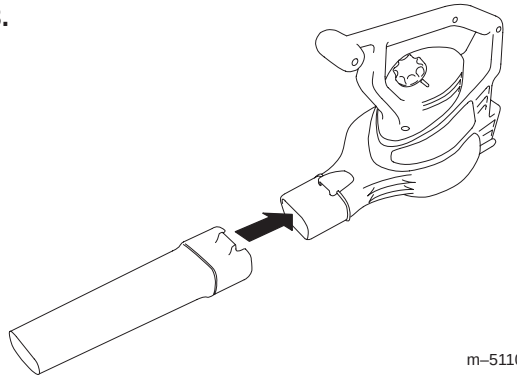

m–5110

4.

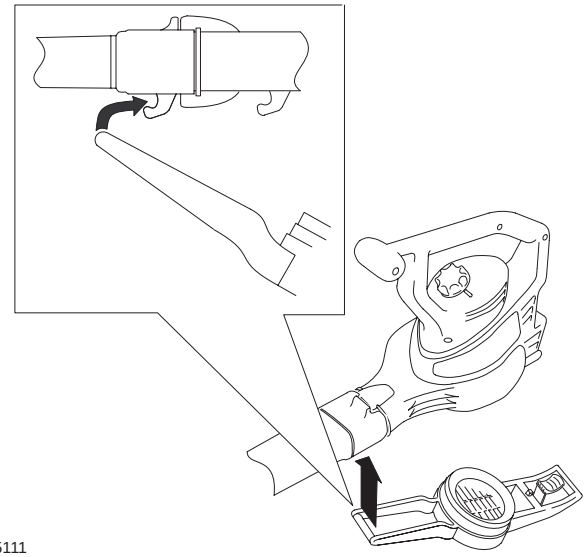

m–5111

5.

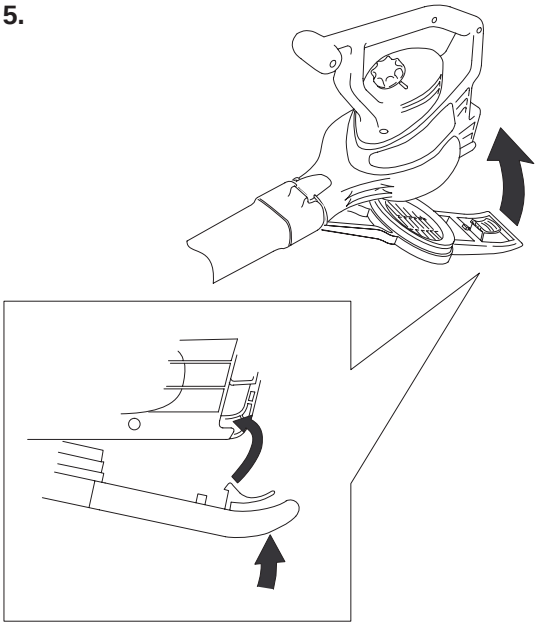

m–5111

IMPORTANTE: El soplador no funcionará a menos que la tapa de la entrada inferior esté bloqueada en su lugar.

Operación

Conexión a una fuente de alimentación

Utilice únicamente alargadores recomendados para su uso en exteriores.

Longitud del alargador de cable	Sección mínima del conductor
30 metros.	16
45 metros.	14

Nota: No utilice un alargador de cable de más de 45 m.

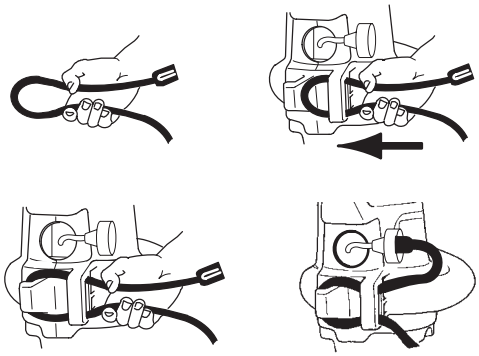

Si usted no conecta firmemente el alargador de cable al enchufe, el enchufe suelto podría calentarse y causar un incendio, posiblemente quemándole a usted o a otras personas.

Asegúrese de conectar firmemente el cable al enchufe y utilice la función de bloqueo para fijar el cable.

IMPORTANTE: Compruebe frecuentemente que el cable no tiene el aislamiento perforado. No utilice el cable si está dañado. No deje que el cable pase por zonas de agua o hierba húmeda.

Cómo Encender/Apagar/Ajustar la velocidad del aire

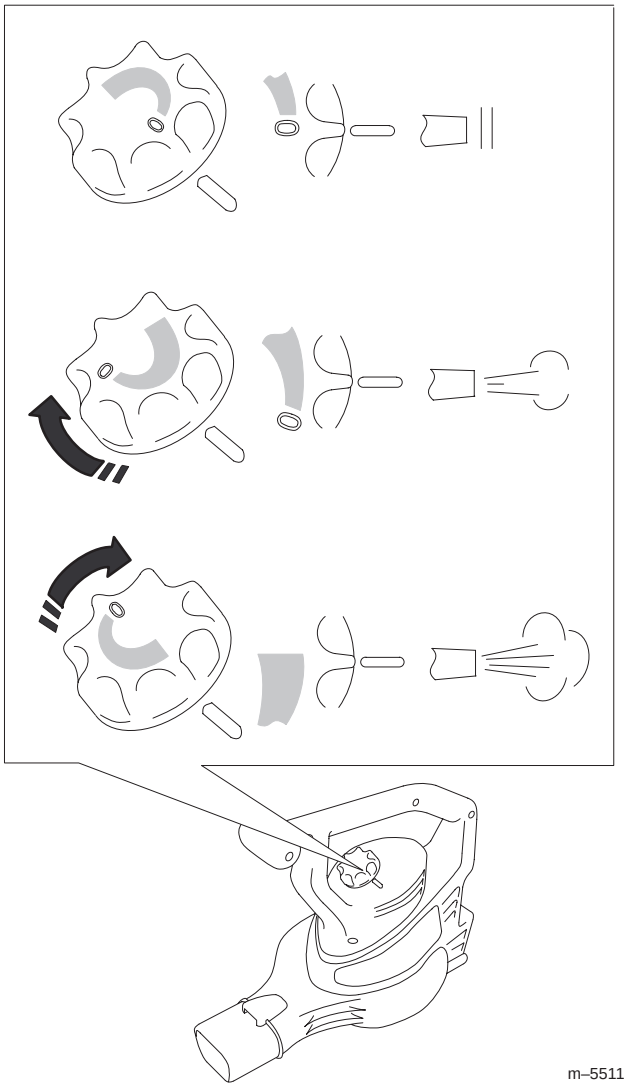

m–5511

Cómo utilizar la tobera concentradora

Instale la tobera en el tubo del soplador para facilitar el acceso a espacios reducidos o para eliminar acumulaciones de residuos de superficies duras.

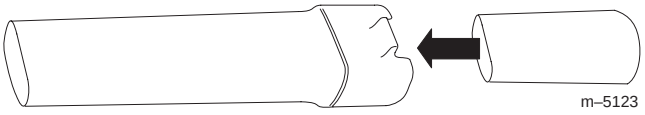

m–5123

Quite la tobera concentradora cuando termine.



m–5123

Uso del soplador

El soplador está diseñado para uso residencial solamente. Utilice el soplador en el exterior para desplazar residuos.

El soplador puede arrojar residuos, posiblemente causando graves lesiones personales al operador o a otras personas.

- **No sople objetos duros como por ejemplo clavos, pernos o piedras.**
- **No utilice el soplador cerca de otras personas o animales.**
- **Extreme el cuidado al soplar residuos en escaleras u otros lugares de espacio reducido.**
- **Lleve gafas de seguridad u otra protección ocular adecuada, pantalón largo y zapatos.**

Uso del aspirador

El aspirador puede arrojar residuos, posiblemente causando graves lesiones personales al operador o a otras personas.

- **No haga funcionar el aspirador sin que esté instalada la bolsa o con la cremallera de la bolsa abierta.**
- **No aspire objetos afilados, puntiagudos o duros que pudieran ser proyectados a través del tejido de la bolsa, como por ejemplo alambres, grapas, clavos o piedras.**



IMPORTANTE: Aspire solamente hojas y objetos blandos. Los objetos duros, como por ejemplo palos, piedras, bellotas y piñas dañarán el impulsor.

IMPORTANTE: No introduzca a la fuerza el tubo del aspirador en un montón de residuos, ni mantenga el tubo vertical mientras introduce residuos a la fuerza en el tubo. Ambas acciones pueden atascar y dañar el impulsor. Si el aspirador empieza a vibrar o hacer ruidos anormales, apáguelo, **desenchufe** el cable y compruebe la causa.

Cómo vaciar la bolsa

1. Apague el aspirador y desenchúfelo.
2. 

m–5121

No guarde residuos en la bolsa. Para limpiar la bolsa, vuélvala del revés y sacuda para vaciarla de residuos. Una vez al año, lave la bolsa a mano en agua jabonosa y déjela secar al aire libre.

El uso normal de la bolsa hace que se desgaste y deteriore con el tiempo. Una bolsa desgastada o deteriorada puede dejar que sean arrojados pequeños objetos a través de la bolsa, quizás causando lesiones al operador o a otras personas.

Inspeccione la bolsa frecuentemente. Si está desgastada o deteriorada, sustitúyala por una bolsa de aspirador genuina Toro.

Cómo retirar del impulsor los residuos acumulados

1. Apague y **desenchufe** el aspirador y espere a que se paren todas las piezas en movimiento.

2.

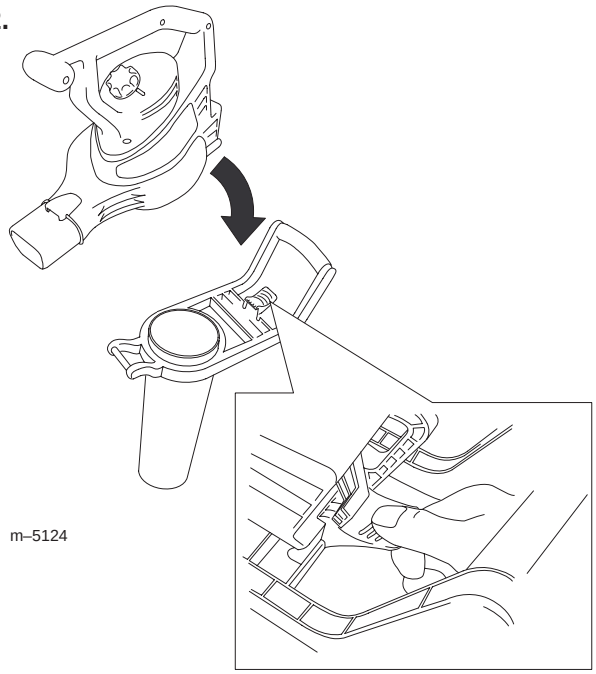

m–5124

3.

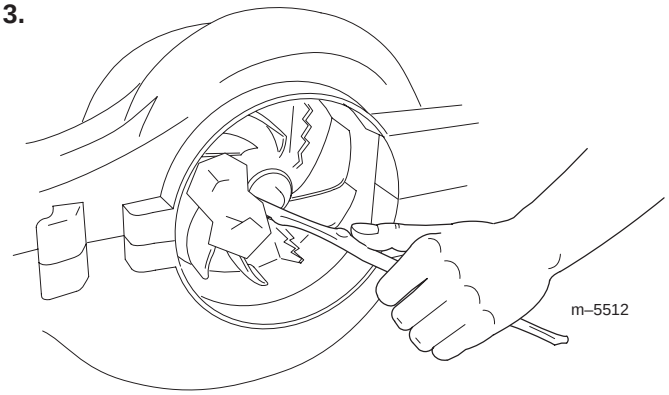

m–5512

4. Compruebe que el impulsor no está dañado. Si está dañado, póngase en contacto con su Distribuidor Autorizado Toro.

5. Instale el tubo del aspirador, o si desea cambiar a modo soplador, la tapa de la entrada inferior. Consulte Conversión de soplador a aspirador o Conversión de aspirador a soplador para más información.

Almacenamiento

Guarde el soplador/aspirador y el alargador de cable en el interior, en un lugar fresco y seco, fuera del alcance de niños y animales.

Solución de problemas

Si su soplador no funciona cuando usted lo enciende, consulte la lista siguiente antes de ponerse en contacto con su Distribuidor Autorizado Toro.

- Asegúrese de que la tapa de la entrada inferior o el tubo de aspiración está bloqueado en su lugar.
- Asegúrese de que el cable está firmemente conectado a la parte trasera del soplador, y que el enchufe está bien conectado.

Mantenimiento

Toro ha diseñado este producto para que le proporcione años de funcionamiento sin problemas. Si necesita mantenimiento, lleve el producto a su Distribuidor Autorizado Toro. Su Distribuidor Toro ha recibido formación especial en la reparación de todos los productos Toro y se asegurará de que su Toro siga siendo “Todo” Toro.

Aparatos con doble aislamiento

En un aparato con doble aislamiento, hay dos sistemas de aislamiento en lugar de una conexión a tierra. No se proporciona ningún medio de conexión a tierra en un aparato con doble aislamiento, y no se debe añadir al aparato una conexión a tierra. El mantenimiento de un aparato con doble aislamiento requiere un cuidado extremo y un buen conocimiento del sistema, y sólo debe ser realizado por el personal de servicio cualificado de su Distribuidor Autorizado Toro. Las piezas de repuesto de un aparato con doble aislamiento deben ser idénticas a las que sustituyen. Un aparato con doble aislamiento lleva las palabras “Double Insulation” (Doble Aislamiento) o “Double Insulated” (Doble Aislado). El aparato también puede llevar el símbolo ⧈ (un cuadrado dentro de otro).

Wichtige Sicherheitsanweisungen

Beim Einsatz eines elektrisches Geräts sollten Sie immer grundlegende Vorsichtsmaßnahmen einhalten, u. a. die folgenden:

Lesen Sie vor der Verwendung dieses Geräts alle Anweisungen durch

WARNUNG: Halten Sie die Sicherheitsanweisungen ein, um die Gefahr eines Brands, Stromschlags oder einer Verletzung zu verringern.

Um die maximale Sicherheit, optimale Leistung und das nötige Wissen über das Gerät zu erhalten, **müssen Sie und jeder andere Bediener des Geräts** den Inhalt der vorliegenden Anleitung vor dem Einsatz des Geräts sorgfältig lesen und verstehen.

Achten Sie besonders auf das Gefahrensymbol ⚠, das VORSICHT, WARNUNG oder GEFAHR – „Sicherheitshinweis“ bedeutet. Lesen und verstehen Sie die Anweisungen, da sie wichtig für die Sicherheit sind. **Ein Nichtbeachten dieser Anweisungen kann zu Verletzungen, Brandgefahr oder einem Stromschlag führen.**

Lassen Sie ein an das Stromnetz angeschlossene Gerät nicht unbeaufsichtigt. Ziehen Sie das Netzkabel aus der Steckdose, wenn Sie das Gerät nicht verwenden oder Wartungsarbeiten ausführen.

WARNUNG: Verwenden Sie das Gerät **nicht** auf nassen Oberflächen. Dies verringert die Gefahr eines möglichen Stromschlags. Setzen Sie das Gerät **nicht** dem Regen aus. Lagern Sie es innen.

Lassen Sie es nicht zu, dass dieses Gerät als Spielzeug verwendet wird. Setzen Sie es nicht in der Nähe von Kindern ein. Verbieten Sie Kindern die Verwendung des Geräts.

Verwenden Sie es nur gemäß der entsprechenden Bedienungsanleitung. Benutzen Sie nur die vom Hersteller empfohlenen Anbaugeräte.

Tragen Sie entsprechende Kleidung. Halten Sie Haare, lose Kleidungsstücke, Finger und alle anderen Körperteile von den Öffnungen und beweglichen Teilen fern. Achten Sie beim Einsatz auf die Position des Gebläses und der Lufteinlässe. Lose Kleidungsstücke, Schmuck und Haare können in die Einlässe gesaugt werden (siehe nachfolgende Abbildung) und zu Verletzungen führen. Tragen Sie immer feste Schuhe, lange Hosen und eine Schutzbrille.

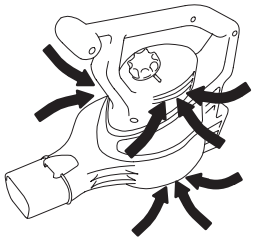

Verwenden Sie kein beschädigtes Kabel oder einen beschädigten Stecker. Bringen Sie das Gerät, wenn es nicht erwartungsgemäß funktioniert, fallen gelassen wurde, beschädigt ist, im Freien gelassen wurde oder in Wasser fallen gelassen wurde, zu einem Wartungshändler.

Tragen oder ziehen Sie das Gerät nicht am Kabel, verwenden Sie das Kabel nicht als Griff, klemmen Sie das Kabel nicht an einer Tür ein oder ziehen Sie es um scharfe Kanten oder Ecken. Halten Sie das Kabel von geheizten Oberflächen fern.

Ziehen Sie das Gerät nicht am Kabel aus der Steckdose. Fassen Sie das Gerät am Stecker und nicht am Kabel an, wenn Sie es von der Steckdose abziehen möchten.

Fassen Sie den Stecker oder das Gerät nicht mit nassen Händen an.

Stecken Sie keine Gegenstände in die Öffnungen. Verwenden Sie das Gerät nicht bei verstopften Öffnungen. Halten Sie es frei von Staub, Fusseln, Haaren oder anderen Gegenständen, die die Luftzufuhr behindern könnten.

Schalten Sie alle Bedienelemente aus, bevor Sie das Gerät aus der Steckdose ziehen.

Passen Sie beim Reinigen oder auf Treppen besonders auf.

Versuchen Sie nicht, brennbare oder entflammbare Flüssigkeiten, wie z. B. Benzin, aufzusaugen, oder verwenden Sie das Gerät nicht in Bereichen, in denen diese Flüssigkeiten vorhanden sind.

Dieses Gerät weist eine doppelte Isolierung auf. Verwenden Sie nur identische Ersatzteile. Weitere Informationen finden Sie in den Anweisungen zum Warten von doppelisolierten Geräten.

Saugen Sie keine brennenden oder qualmenden Gegenstände auf, wie z. B. Zigaretten, Streichhölzer oder heiße Asche.

Verwenden Sie das Gerät nicht ohne Fangsack oder ordnungsgemäß montierte Anbaugeräte.

Dieses Gerät ist nur für den privaten Gebrauch gedacht.

Druck: USA

3325-441

© **2001 – The Toro Company**
Alle Rechte vorbehalten.

Schalldruck

Dieses Gerät erzeugt einen Schalldruckpegel, der am Ohr der Bedienungsperson auf der Grundlage von Messungen an baugleichen Maschinen nach Richtlinie 98/37/EG 94 dB(A) beträgt.

Vibration

Dieses Modell hat auf der Grundlage von Messungen an baugleichen Maschinen gemäß der Richtlinie 98/37/EG an der/dem Hand/Arm der Bedienungs-person ein maximales Vibrationsniveau von 3.14 m/s^2.

Schallleistung

Diese Maschine entwickelt nach Messungen an baugleichen Maschinen laut Richtlinie 2000/14/EG in der jeweils gültigen Fassung einen Schalleistungspegel von 101 dB(A).

Sicherheits- und Bedienungsschilder

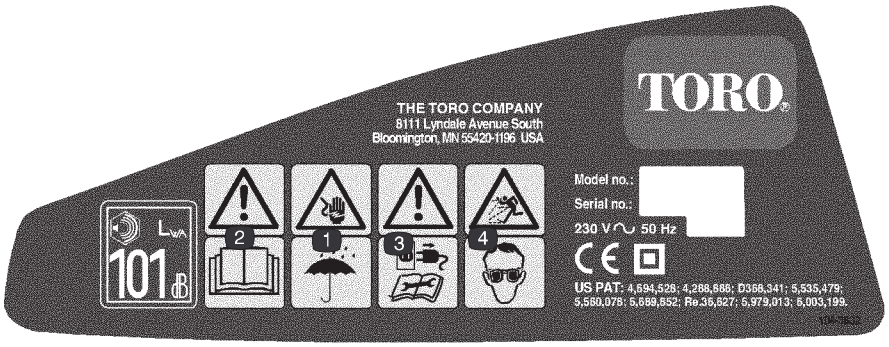

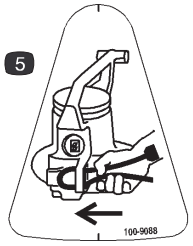

104-3832 und 100–9088

1. Stromschlaggefahr– verwenden Sie das Gebläse nicht im Regen oder in nassen Konditionen.
2. Warnung – lesen Sie die *Bedienungsanleitung*
3. Warnung – ziehen Sie das Gebläse aus der Steckdose und lesen Sie die Anweisungen, bevor Sie Kundendienst- oder Wartungsarbeiten durchführen.
4. Gefahr durch ausgeworfene Gegenstände – tragen Sie eine Schutzbrille.
5. Befestigen Sie das Kabel in der Kabelsicherung, siehe Abbildung.

WICHTIG: Sicherheits- und Bedienungsschilder sind in der Nähe potenzieller Gefahrenbereiche angebracht. Ersetzen Sie beschädigte oder verlorene Schilder.

BEWAHREN SIE DIESE ANWEISUNGEN AUF

Zusammenbau

Zusammenbauen des Gebläses

1.

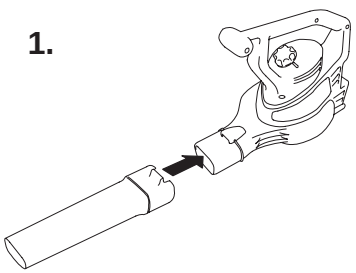

2.

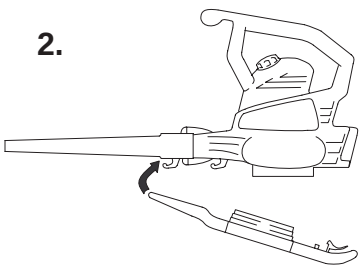

3.

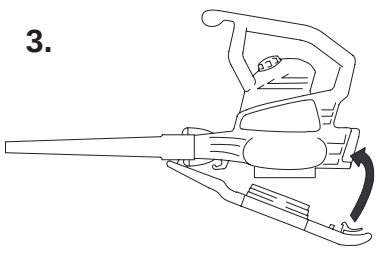

WICHTIG: Sie müssen das Gebläserohr vor der Montage der Einlassabdeckung montieren, da die Einlassabdeckung auf dem Gebläserohr eingehakt wird. Das Gebläse funktioniert nur, wenn die untere Einlassabdeckung sicher verklinkt ist.

Umstellen von Gebläse- auf Saugbetrieb

1.

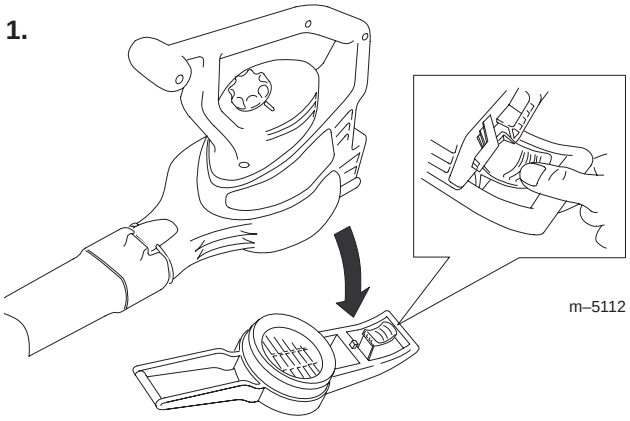

m–5112

Das Gebläserad dreht sich nach dem Abschalten des Gebläses noch für ein paar Sekunden und kann Schnittwunden oder Verletzungen an den Fingern verursachen.

Nehmen Sie die untere Einlassabdeckung nicht ab, wenn der Motor läuft oder wenn das Gerät in die Steckdose gesteckt ist.

2.

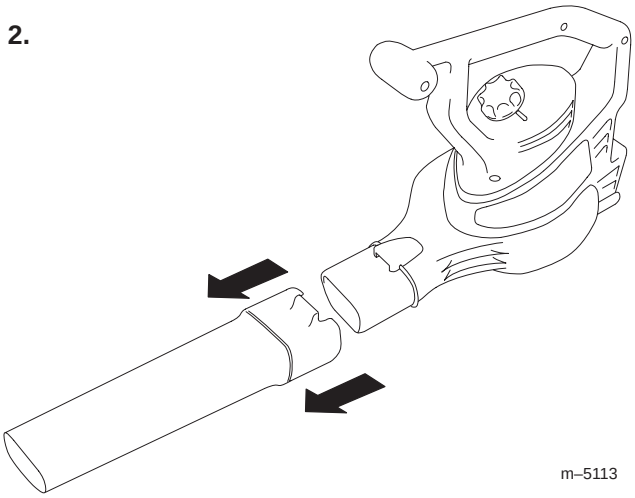

m–5113

3.

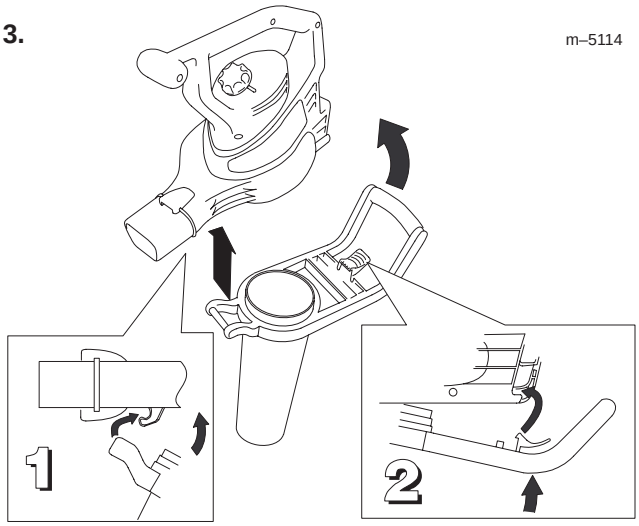

m–5114

WICHTIG: Der Sauger funktioniert nur, wenn das Saugrohr sicher verklinkt ist.

4.

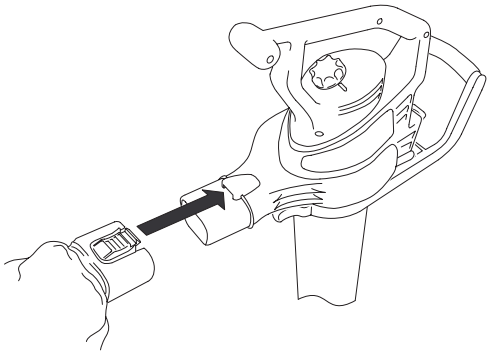

m–5116

5. Verstellen Sie den Riemen auf eine komfortable Länge.

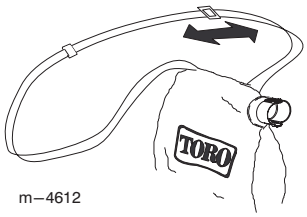

m–4612

Umstellen von Saug- auf Gebläsebetrieb

1.

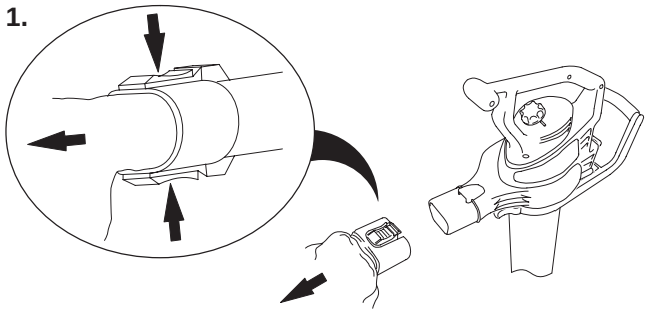

2.

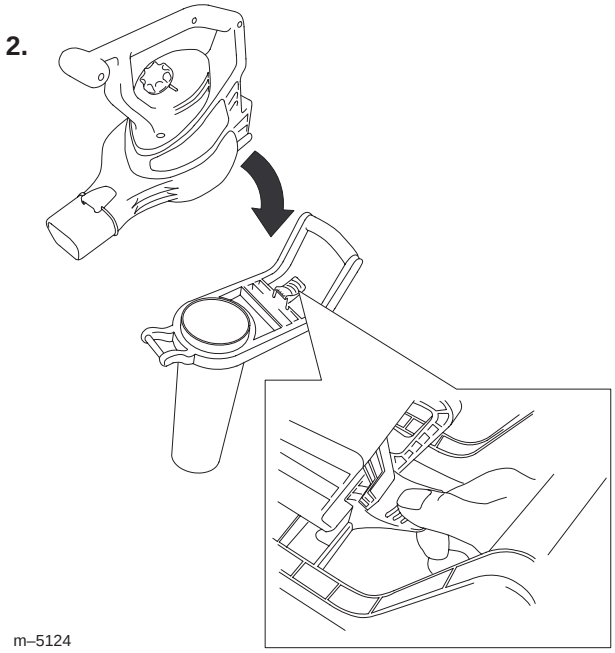

m–5124

3.

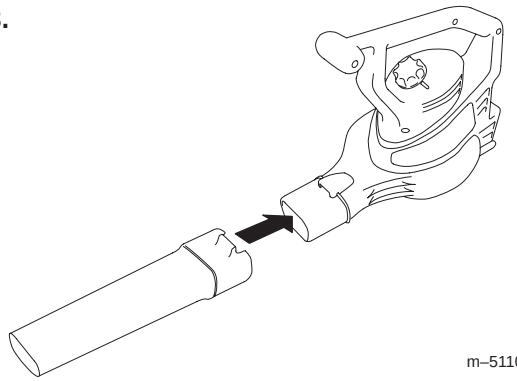

m–5110

4.

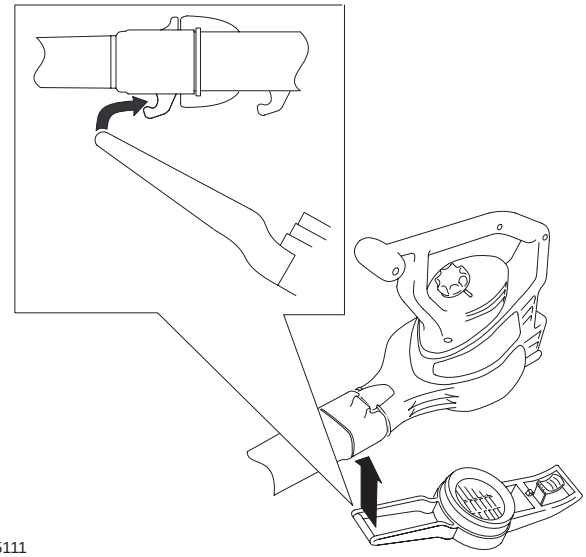

m–5111

5.

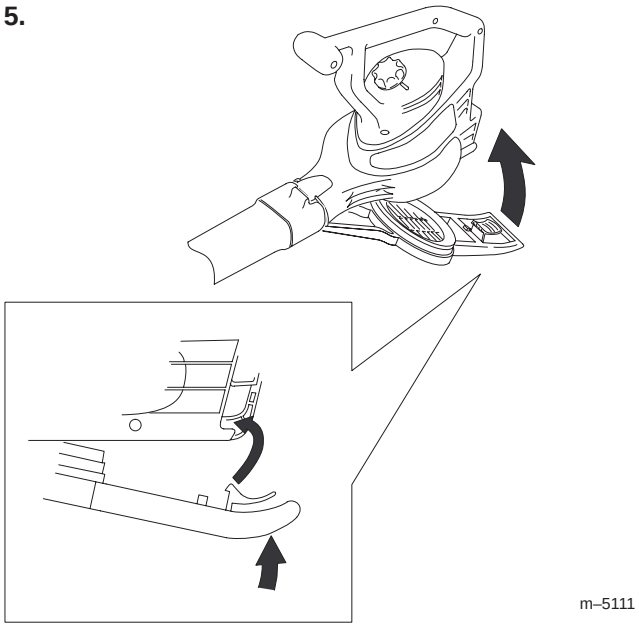

m–5111

WICHTIG: Das Gebläse funktioniert nur, wenn die untere Einlassabdeckung sicher verklinkt ist.

Betrieb

Anschließen an eine Stromquelle

Verwenden Sie nur für den Einsatz außen geeignete Verlängerungskabel.

Länge des Verlängerungskabels	Mindestdrahtdurchschnitt (AWG)
30 m	16
45 m	14

Hinweis: Verwenden Sie kein Verlängerungskabel, das länger als 45 m ist.

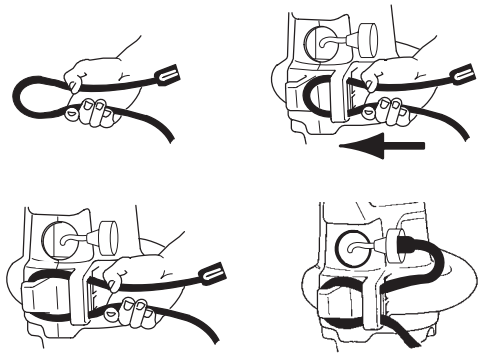

Wenn Sie das Verlängerungskabel nicht ganz in die Steckdose stecken, kann eine lose Verbindung zum Überhitzen führen und einen Brand verursachen, bei dem Sie und Unbeteiligte verletzt werden.

Vergewissern Sie sich, dass das Kabel fest in die Steckdose eingesteckt ist. Befestigen Sie das Kabel mit der Kabelsperre.

WICHTIG: Prüfen Sie das Netzkabel regelmäßig auf Löcher in der Isolierung. Verwenden Sie nie beschädigte Kabel. Führen Sie das Kabel nicht durch Wasserflächen oder nasses Gras.

Starten/Stoppen/Verstellen der Luftgeschwindigkeit

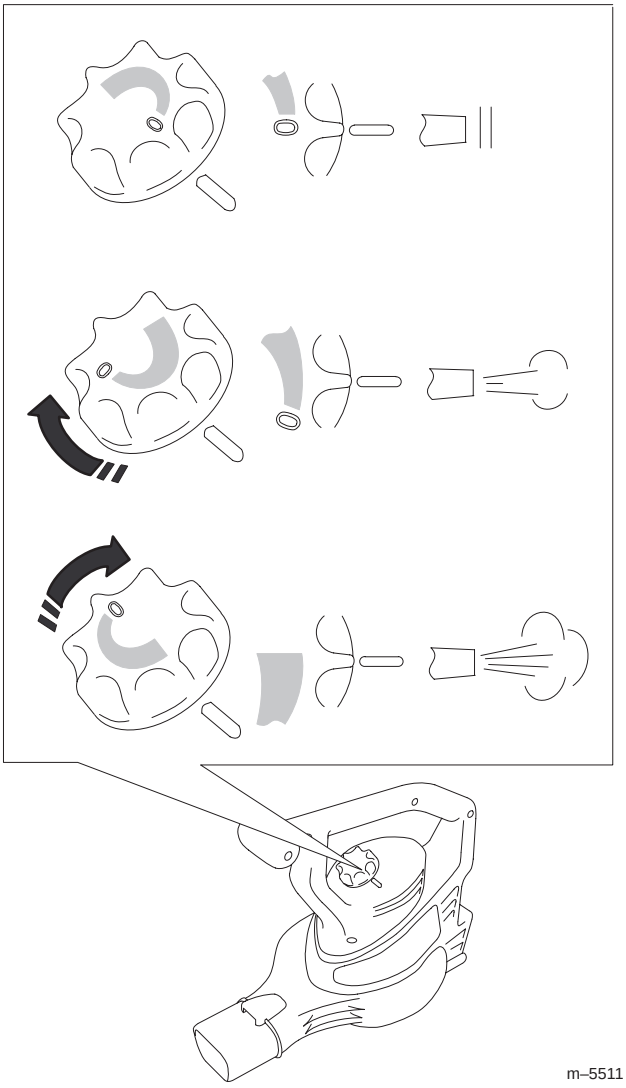

m–5511

Verwenden der Verstärkerdüse

Setzen Sie die Verstärkerdüse auf das Gebläserohr auf, um in enge Bereiche zu gelangen oder festgetretene Fremdkörper von festen Flächen zu entfernen.

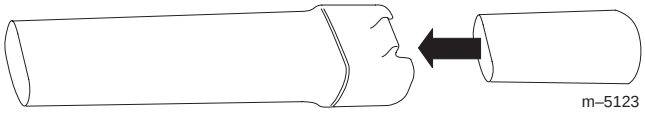

m–5123

Nehmen Sie die Verstärkerdüse ab, wenn Sie die Arbeit beendet haben.



m–5123

Verwenden des Gebläses

Das Gebläse ist nur für den privaten Gebrauch gedacht. Sie können das Gebläse außen für das Entfernen von Fremdkörpern verwenden.

Das Gebläse wirft ggf. Fremdkörper aus, die den Bediener oder Unbeteiligte schwer verletzen können.

- **Blasen Sie keine harten Objekte, wie z. B. Nägel, Schrauben oder Steine.**
- **Setzen Sie das Gebläse nicht in der Nähe von Unbeteiligten oder Haustieren ein.**
- **Passen Sie besonders auf, wenn Sie Fremdkörper von Treppen oder anderen beengten Bereichen entfernen.**
- **Tragen Sie eine Schutzbrille oder einen anderen geeigneten Augenschutz, eine lange Hose und Schuhe.**

Verwenden des Saugers

Der Sauger wirft ggf. Fremdkörper aus, die den Bediener oder Unbeteiligte schwer verletzen können.

- **Setzen Sie den Sauger nicht ohne installierten Fangsack oder bei geöffnetem Sackverschluss ein.**
- **Saugen Sie keinen scharfen, spitzen oder harten Objekte auf, die durch das Material des Sacks fliegen könnten, wie z. B. Drähte, Heftklammern, Nägel oder Steine.**



WICHTIG: Saugen Sie nur Blätter und weiche Gegenstände auf. Harte Gegenstände, wie z. B. Stöcke, Steine, Eicheln oder Kieferzapfen beschädigen das Gebläserad.

WICHTIG: Stecken Sie die Saugröhre nicht in einen Haufen von Fremdkörpern oder halten Sie sie aufrecht, während Sie Gegenstände mit Gewalt in die Röhre einstecken. Diese Vorgänge können das Gebläserad verstopfen und beschädigen. Wenn der Sauger anfängt zu vibrieren oder ungewöhnliche Geräusche verursacht, stellen Sie ihn ab, **ziehen** Sie das Kabel aus der Steckdose und ermitteln Sie die Ursache.

Entleeren des Fangsacks

1. Schalten Sie den Sauger aus und ziehen Sie das Kabel aus der Steckdose.

2.



m–5121

Lassen Sie keine Gegenstände im Sack. Wenn Sie den Sack reinigen möchten, drehen Sie das Innere nach außen und schütteln Sie zurückgebliebene Gegenstände heraus. Waschen Sie den Sack einmal pro Jahr in Seifenwasser und lassen Sie ihn an der Luft trocknen.

Bei normaler Verwendung des Sacks tritt eine allmähliche Abnutzung und ein Verschleiß auf. Bei einem abgenutzten oder verschleißten Sack können kleine Gegenstände aus dem Sack herausgeschleudert werden und ggf. den Bediener oder Unbeteiligte verletzen.

Kontrollieren Sie den Fangsack regelmäßig. Ersetzen Sie ihn durch einen Toro Originalfangsack, wenn der abgenutzt oder verschlissen ist.

Entfernen von Gegenständen, die das Gebläserad verstopfen

1. Schalten Sie den Sauger aus und **ziehen** Sie das Kabel aus der Steckdose. Warten Sie, bis alle beweglichen Teile zum Stillstand gekommen sind.

2.

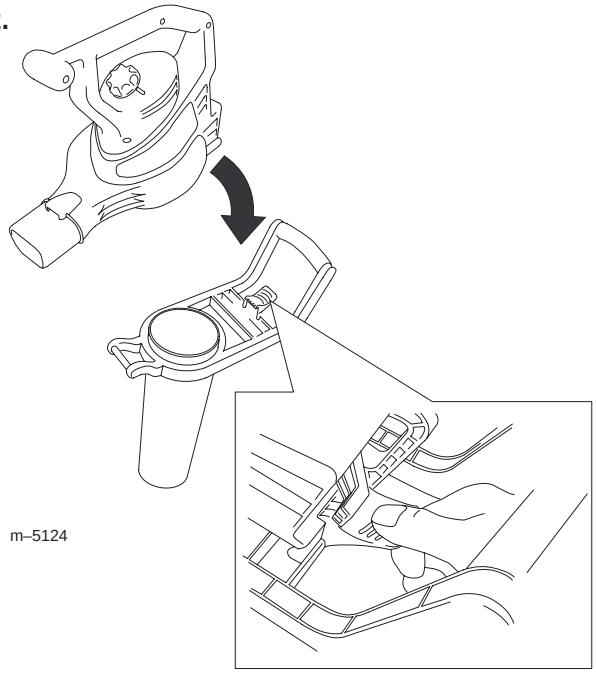

m–5124

3.

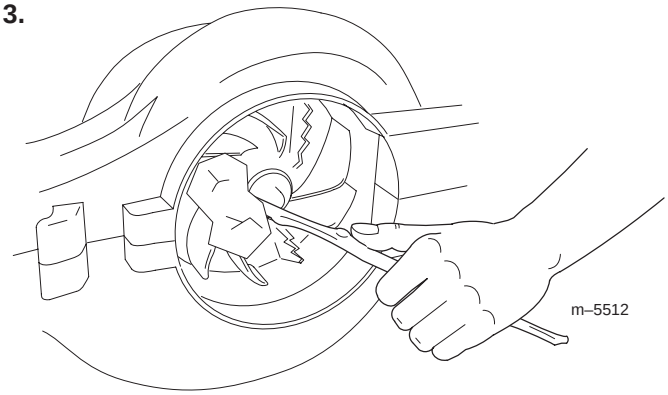

m–5512

4. Kontrollieren Sie das Gebläserad auf mögliche Beschädigung. Wenden Sie sich an einen offiziellen Toro Vertragshändler, wenn es beschädigt ist.

5. Montieren Sie die Saugröhre, oder wenn Sie zum Gebläsebetrieb wechseln möchten, die untere Einlassabdeckung. Weitere Informationen finden Sie im Abschnitt über das Umstellen vom Saugen zum Gebläse oder Gebläse zum Saugen.

Lagerung

Lagern Sie die Gebläse-/Saugmaschine und das Verlängerungskabel innen an einem trockenen für Kinder und Haustiere nicht zugänglichen Standort.

Fehlersuche und -behebung

Wenn das Gebläse beim Einschalten nicht läuft, prüfen Sie die folgende Liste, bevor Sie sich an den offiziellen Toro Vertragshändler wenden.

- Vergewissern Sie sich, dass die untere Einlassabdeckung oder die Saugröhre fest eingeklinkt ist.
- Kontrollieren Sie, dass das Netzkabel hinten am Gebläse fest angeschlossen ist, und dass der Stecker ganz eingesteckt ist.

Reparaturen

Dieses Toro Produkt wurde speziell entwickelt, um Ihnen viele Jahre problemlos zu dienen. Sollte das Gerät repariert werden müssen, bringen Sie es zu einem offiziellen Toro Vertragshändler. Ihr Toro Händler ist speziell in der Reparatur von Toro Produkten ausgebildet und stellt sicher, dass das Toro Gerät „100%“ Toro bleibt.

Doppelt isoliertes Geräts

Bei einem doppelt isoliertem Gerät werden anstelle von einer Erde zwei Isolierungen eingesetzt. Keine Erde ist an einem doppelt isoliertem Gerät vorhanden. Es sollte auch keine Erde dem Gerät hinzugefügt werden. Reparaturen an einem doppelt isoliertem Gerät müssen sorgfältig und mit Kenntnis des Systems ausgeführt werden. Diese Arbeiten sollten nur von fachlich geschulten Personal bei einem offiziellen Toro Händler ausgeführt werden. Ersatzteile für ein doppelt isoliertes Gerät müssen identisch zu dem Teil sein, das ersetzt wird. Ein doppelt isoliertes Gerät ist mit den Worten „Double Insulation“ (Doppelisolierung) oder „Double Insulated“ (Doppelt isoliert) markiert. Das Symbol (Rechteck in einem Rechteck) ⧈ kann auch auf dem Gerät vorhanden sein.

BELANGRIJKE VEILIGHEIDSINSTRUCTIES

Als u een elektrisch apparaat gebruikt, moet u altijd de standaardvoorzorgsmaatregelen in acht nemen, zoals

LEES ALLE INSTRUCTIES VOORDAT U DE MACHINE IN GEBRUIK NEEMT

WAARSCHUWING—Ter vermindering van het risico van brand, elektrische schok of lichamelijk letsel moet u deze veiligheidsinstructies opvolgen.

Het is van essentieel belang dat u of elke andere gebruiker van de machine eerst deze handleiding leest en begrijpt alvorens de machine in gebruik te nemen. Hierdoor wordt maximale veiligheid, de beste maairesultaten en inzicht in de machine verkregen.

Let vooral op het veiligheidssymbool ⚠ dat betekent VOORZICHTIG, WAARSCHUWING of GEVAAR — instructie voor persoonlijke veiligheid. Lees die instructie en zorg dat u die begrijpt omdat deze betrekking heeft op de veiligheid. **Niet-naleving van deze instructies kan leiden tot lichamelijk letsel, brandgevaar of een elektrische schok.**

Laat de machine niet achter als de stekker nog in het stopcontact zit. Haal de stekker uit het stopcontact als u de machine niet gebruikt of onderhoudswerkzaamheden daaraan verricht.

WAARSCHUWING—Ter vermindering van het risico van een elektrische schok, mag u de machine **nooit** op een vochtig oppervlak gebruiken. Stel de machine **nooit** bloot aan regen. Sla deze binnenshuis op.

De machine is geen speelgoed. Gebruik de machine niet als er kinderen in de buurt zijn. Kinderen mogen de machine niet gebruiken.

De machine mag uitsluitend worden gebruikt volgens de aanwijzingen in de handleiding. Gebruik uitsluitend werktuigen die zijn aanbevolen door de fabrikant.

Draag passende kleding. Houd losse kleding, haar, vingers en andere lichaamsdelen uit de buurt van openingen en bewegende delen. Let op de positie van de blaasmachine en de luchtinlaten tijdens het gebruik. Losse kleding, sieraden en haar kunnen worden gezogen in de inlaten (zie volgende figuur), hetgeen lichamelijk letsel kan veroorzaken. Draag altijd stevige schoenen, een lange broek en een veiligheidsbril.

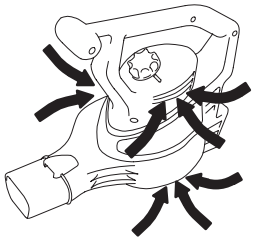

Gebruik geen beschadigde snoeren of stekkers. Als de machine niet naar behoren werkt, is gevallen of beschadigd, in het water is terechtgekomen of buiten heeft gestaan, moet u deze terugbrengen naar een Service Dealer.

U mag de machine niet aan het snoer trekken of dragen, het snoer als handgreep gebruiken, tussen een gesloten deur klemmen of rond scherpe randen of hoeken trekken. Houd het snoer uit de buurt van hete oppervlakken.

Haal de stekker niet uit het stopcontact door aan het snoer te trekken. Pak hierbij de stekker beet, niet het snoer.

Steek de stekker van de machine niet met natte handen in het stopcontact.

Steek niets in de openingen. Gebruik de machine niet als een opening verstopt is; houd de openingen vrij van stof, pluisjes, haar of alles wat de luchtstroom kan belemmeren.

Schakel alle bedieningsorganen uit voordat u de stekker uit het stopcontact haalt.

Wees extra voorzichtig als u een trap reinigt.

Gebruik de machine niet om brandbare of ontvlambare vloeistoffen zoals benzine op te zuigen, of in een ruimte waar deze stoffen zich kunnen bevinden.

Deze machine is voorzien van een dubbele isolatie. Gebruik uitsluitend identieke reserveonderdelen. Zie instructie voor onderhoud van apparaten met dubbele isolatie.

Zuig nooit iets op dat brandt of rookt, zoals sigaretten, lucifers of hete as.

Gebruik de machine nooit als de zak ontbreekt of de juiste werktuigen niet zijn gemonteerd.

Deze machine is uitsluitend voor huishoudelijk gebruik.

Gedrukt in de VS

3325-441

© **2001—The Toro Company**
Alle rechten voorbehouden.

Geluidsdruk

Deze machine oefent een geluidsdruk van 94 dB(A) uit op het gehoor van de bestuurder, gebaseerd op metingen bij identieke machines volgens procedures zoals vastgelegd in Richtlijn 98/37/EG.

Trilling

Deze machine heeft een maximaal trillingsniveau van 3.14 m/s^2 op de handen en armen, gebaseerd op metingen bij identieke machines volgens procedures zoals vastgelegd in Richtlijn 98/37/EG.

Geluidsvermogen

Deze machine heeft een geluidsniveau van 101 dB(A), gebaseerd op metingen bij identieke machines volgens procedures zoals vastgelegd in Richtlijn 2000/14/EG.

Veiligheids- en instructiestickers

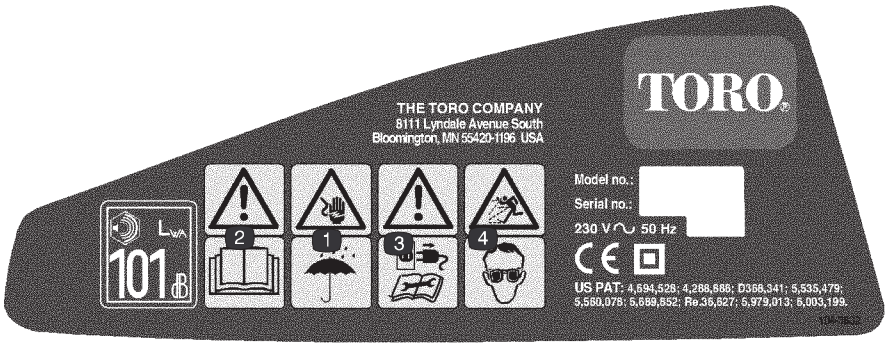

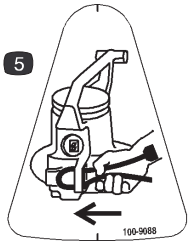

104-3832 en 100–9088

1. Gevaar voor elektrische schok—Stel de blaasmachine niet bloot aan regen en andere vochtige omstandigheden.
2. Waarschuwing—Lees de *Gebruikershandleiding*
3. Waarschuwing—Haal de stekker van de blaasmachine uit het stopcontact en lees de instructies alvorens service- of onderhoudswerkzaamheden uit te voeren.
4. Machine kan voorwerpen uitwerpen—Draag oogbescherming.
5. Zet het snoer vast in de snoerhouder zoals is afgebeeld.

BELANGRIJK: Veiligheidsstickers en veiligheidsinstructies bevinden zich bij plaatsen waar gevaar kan ontstaan. Vervang verdwenen of beschadigde stickers.

BEWAAR DEZE INSTRUCTIES

Montage

De blaasmachine monteren

1.

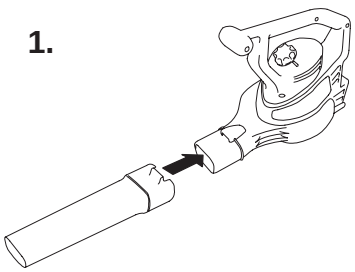

2.

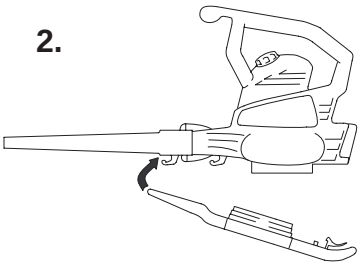

3.

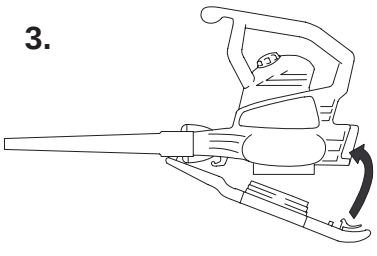

BELANGRIJK: U moet de buis van de blaasmachine monteren voordat u de inlaatkap monteert omdat de inlaat wordt vastgehaakt op de buis van de blaasmachine. De blaasmachine zal niet werken als de onderste inlaatkap niet is vastgezet op zijn plaats.

Van Blazen op Zuigen zetten

1.

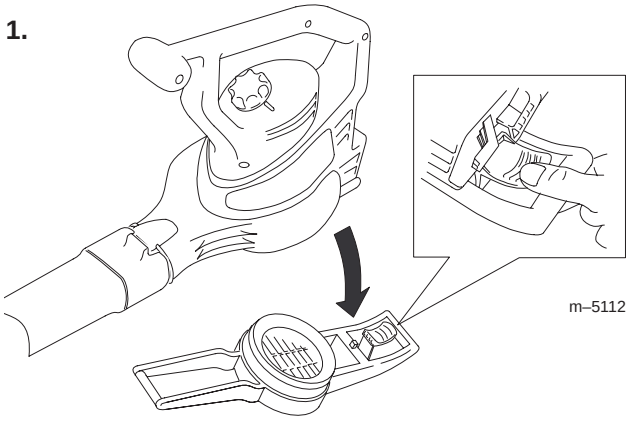

m–5112

Het rotorblad draait een paar seconden rond nadat u de blaasmachine hebt uitgeschakeld, en kan snijwonden toebrengen of letsel aan uw vingers veroorzaken.

U mag de onderste inlaatkap niet verwijderen als de motor loopt of als de stekker van de machine in het stopcontact zit.

2.

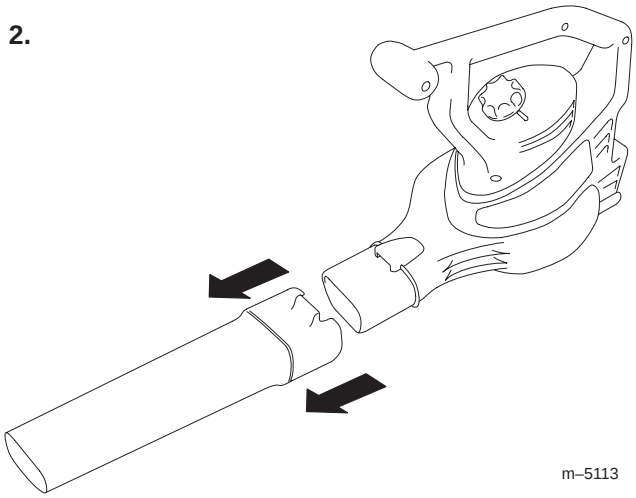

m–5113

3.

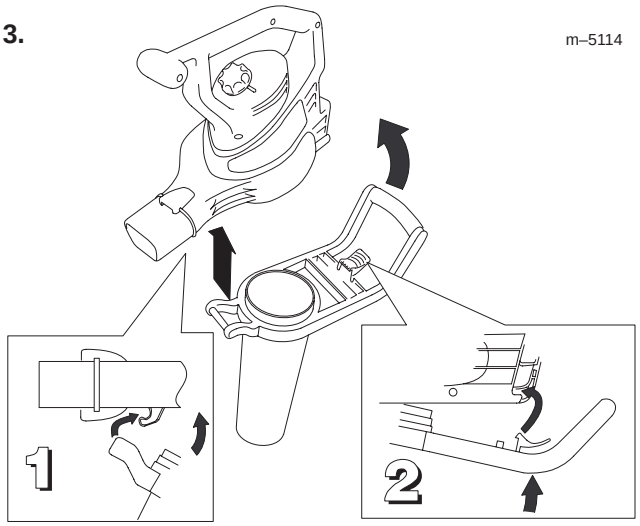

m–5114

BELANGRIJK: De blaasmachine zal niet werken als de zuigbuis niet is vastgezet op zijn plaats.

4.

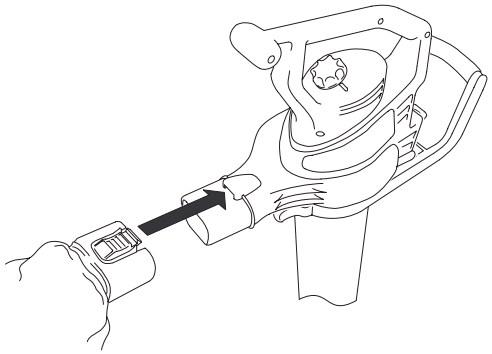

m–5116

5. Stel de riem af indien dit nodig is om comfortabel te werken met de machine.

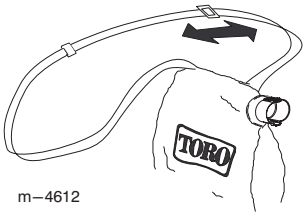

m–4612

Van Zuigen op Blazen zetten

1.

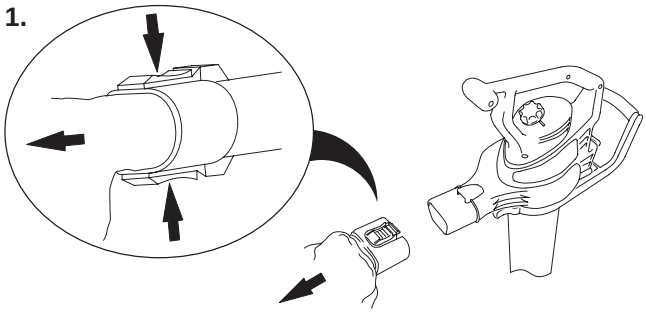

2.

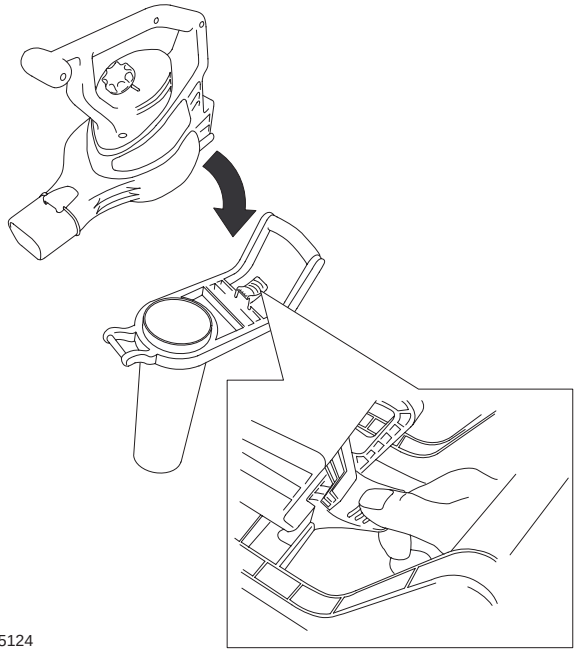

m–5124

3.

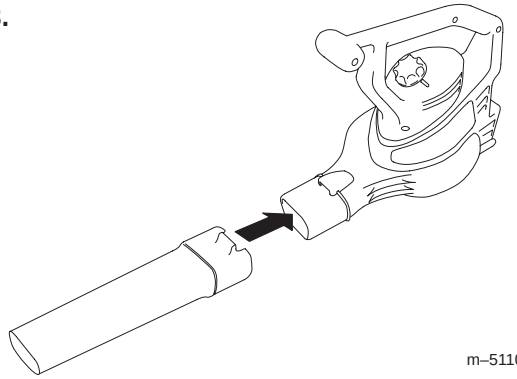

m–5110

4.

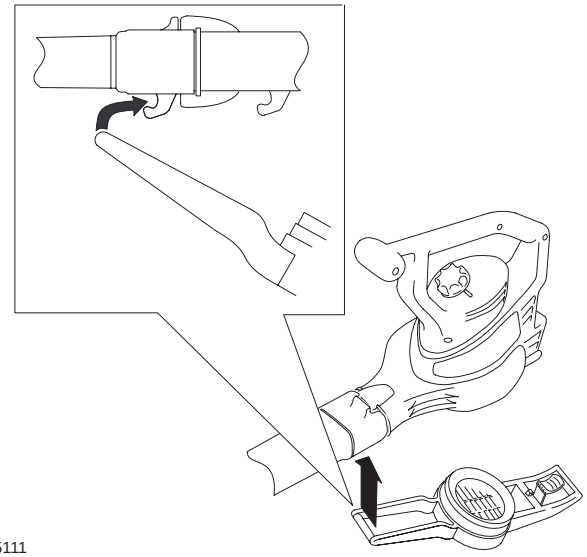

m–5111

5.

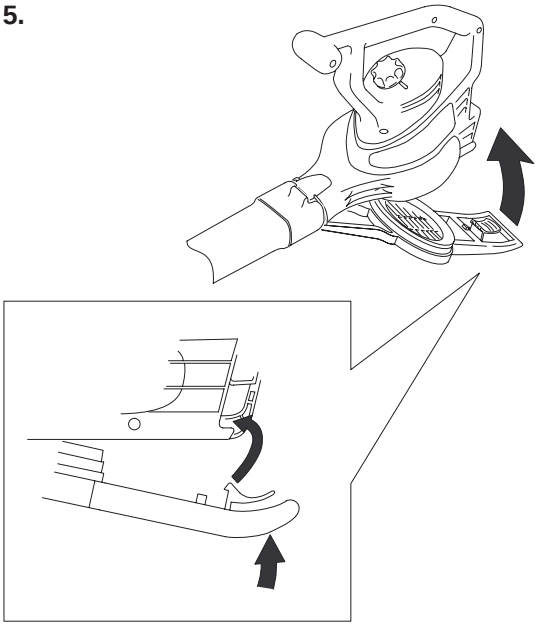

m–5111

BELANGRIJK: De blaasmachine zal niet werken als de onderste inlaatkap niet is vastgezet op zijn plaats.

Gebruiksaanwijzing

Aansluiting op een energiebron

Gebruik uitsluitend een verlengsnoer die is aanbevolen voor gebruik buitenshuis.

Lengte van verlengsnoer	Minimum draaddikte (A.W.G.)
30 m	16
45 m	14

N.B.: Gebruik geen verlengsnoer met een lengte van meer dan 45 meter.

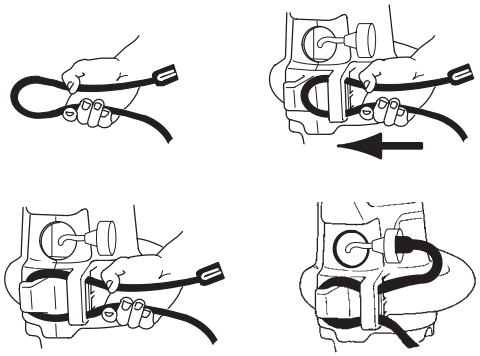

Als de verlengkabel niet volledig in de toestelcontactstekker zit, kan de losse stekker leiden tot oververhitting en brand veroorzaken, waardoor u of anderen brandwonden kunnen oplopen.

Zorg ervoor dat het verlengsnoer volledig in de stekker zit en gebruik de snoerhouder om het snoer vast te zetten.

BELANGRIJK: Controleer het elektriciteitssnoer tijdens het gebruik veelvuldig op gaten in de isolatie. Een beschadigd snoer mag niet worden gebruikt. Laat het snoer nier door staand water of vochtig gras lopen.

Start/Stoppen/ Luchtsnelheid afstellen

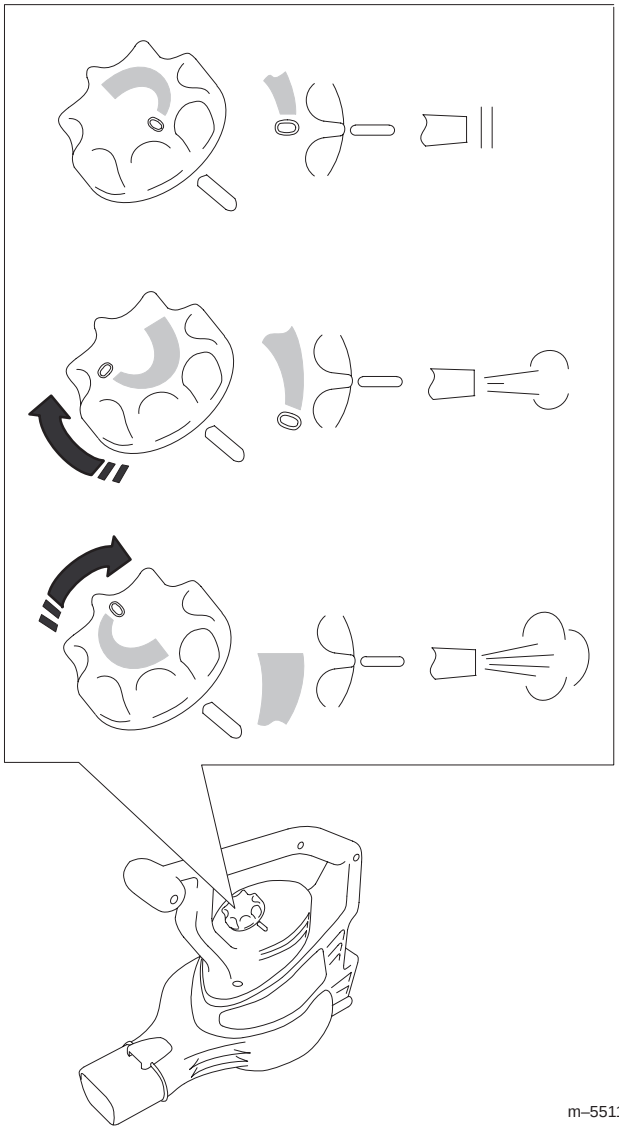

m–5511

Straalstuk gebruiken

Als u het straalstuk op de buis van blaasmachine monteert, kunt u nauwe ruimten bereiken of vastgekoekte rommel van harde oppervlakken verwijderen.

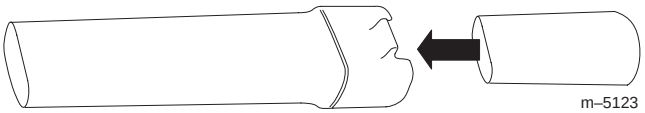

m–5123

Verwijder het straalstuk als u klaar bent.



m–5123

De blaasmachine gebruiken

De blaasmachine is uitsluitend bestemd voor huishoudelijk gebruik. Gebruik de blaasmachine buiten om rommel te verwijderen als dit nodig is.

De blaasmachine kan rommel opjagen, waardoor de gebruiker of omstanders ernstig lichamelijk letsel kunnen oplopen.

- **Blaas geen harde voorwerpen weg, zoals spijkers, bouten of brokken steen.**
- **Gebruik de blaasmachines niet als er omstanders of huisdieren in de buurt zijn.**
- **Wees extra voorzichtig als u rommel verwijdert van een trap of andere riskante plaatsen.**
- **Draag een veiligheidsbril of andere passende oogbescherming, een lange broek en schoenen.**

De zuigmachine gebruiken

De zuigmachine kan rommel opjagen, waardoor de gebruiker of omstanders ernstig lichamelijk letsel kunnen oplopen.

- **Zuig nooit als de zak niet is gemonteerd of de ritssluiting van de zak open is.**
- **Zuig geen scherpe, puntige of harde voorwerpen die door het weefsel van de zak kunnen dringen, zoals draden, nietjes, spijkers of brokken stenen.**



BELANGRIJK: Zuig uitsluitend bladeren en zachte voorwerpen. Harde voorwerpen zoals stokken, stenen, eikels en dennenappels beschadigen het rotorblad.

BELANGRIJK: U mag de zuigbuis nooit in een berg rommel steken of verticaal houden terwijl u rommel in de buis probeert te duwen. In beide gevallen kan het rotorblad vastlopen en beschadigd raken. Als de zuigmachine gaat trillen of een abnormaal geluid begint te maken, moet u het snoer **uit het stopcontact trekken** en nagaan wat de oorzaak is.

De zak leegmaken

1. Schakel de zuigmachine uit en trek de stekker uit het stopcontact.

2.



m–5121

Bewaar geen rommel in de zak. Om de zak te reinigen, moet u deze binnenstebuiten keren en schudden om achtergebleven rommel te verwijderen. Een keer per jaar moet u de zak met de hand wassen. Gebruik hiervoor water en zeep en laat de zak daarna aan de lucht drogen.

Bij normaal gebruik zal de zak na verloop van tijd slijten en kapotgaan. Uit een versleten of kapotte zak kunnen kleine voorwerpen worden geworpen, die letsel kunnen toebrengen aan de gebruiker of omstanders.

Controleer de zak regelmatig. Als deze versleten of kapot is, moet u deze vervangen door een originele Toro-zak voor zuigmachines.

Aangekoekte rommel verwijderen van het rotorblad

1. Schakel de zuigmachine uit, **trek** de stekker **uit** het stopcontact en wacht totdat alle bewegende delen tot stilstand zijn gekomen.

2.

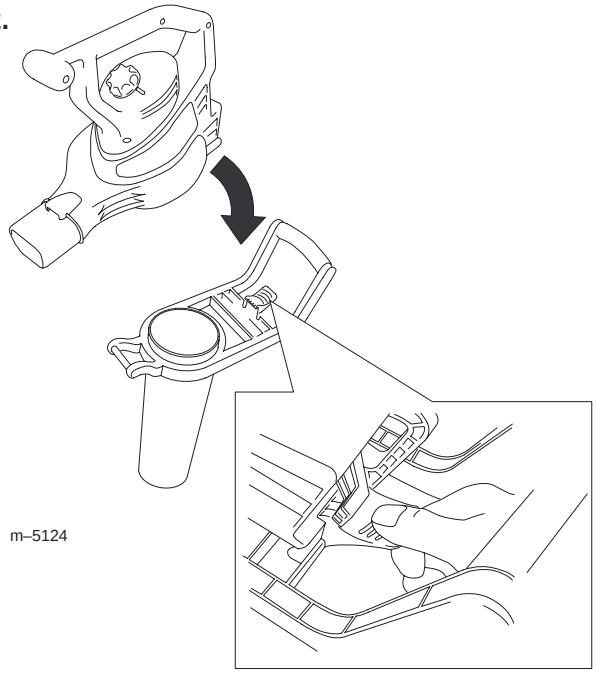

m–5124

3.

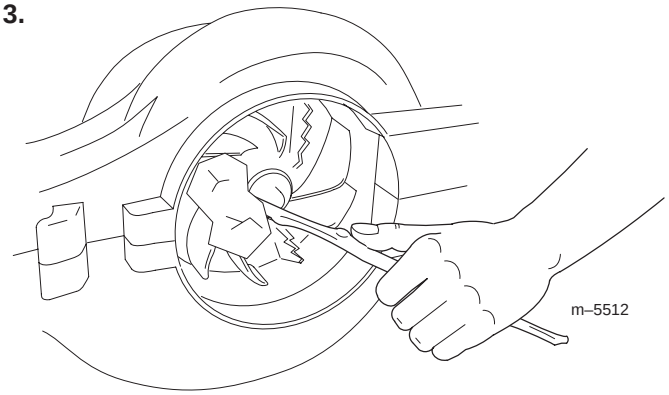

m–5512

4. Controleer het rotorblad op tekenen van beschadiging. Als het rotorblad beschadigd is, moet u contact opnemen met een erkende Toro-dealer.

5. Monteer de zuigbuis of de onderste inlaatkap als u de machine in de blaas-modus wilt zetten. Voor meer informatie, zie van Blazen op Zuigen zetten of van Zuigen op Blazen zetten.

Opslag

U moet de blaas-/zuigmachine en het verlengsnoer binnenshuis bewaren op een droge plaats en buiten het bereik van kinderen en dieren.

Storingen, oorzaak en remedie

Als de blaasmachine niet werkt wanneer u deze aanzet, moet u de volgende lijst raadplegen voordat u contact opneemt met een erkende Toro-dealer.

- Controleer of de onderste inlaatkap of de zuigbuis vastzit.
- Controleer of het elektriciteitssnoer is bevestigd op de achterkant van de blaasmachine en de plug volledig op zijn plaats zit.

Onderhoud

Toro heeft dit product ontworpen om u jarenlang probleemloos gebruik te bieden. Indien u service nodig hebt, kunt u het product naar een erkende Toro-dealer brengen. Uw Toro-dealer is speciaal opgeleid om Toro-producten te repareren en zal ervoor zorgen dat uw Toro-product “Volledig” Toro blijft.

Dubbel-geïsoleerde apparatuur

Bij dubbel-geïsoleerde apparaten worden twee isolatiesystemen gebruikt in plaats van aarding. Een dubbel-geïsoleerd apparaat is niet geaard en mag ook niet extra worden geaard. Het onderhoud van een dubbel-geïsoleerd apparaat vereist uiterste voorzichtigheid en een grondige kennis van het systeem en mag alleen worden uitgevoerd door vakbekwame onderhoudstechnici van een erkende Toro-dealer. Bij vervanging van onderdelen van een dubbel-geïsoleerd apparaat mogen alleen onderdelen worden gebruikt die identiek zijn aan de oorspronkelijke onderdelen. Eebn dubbel-geïsoleerd apparaat wordt aangeduid met de woorden “Dubbele Isolatie” of “Dubbel Geïsoleerd.” Daarnaast kan het symbool (een vierkant binnen een vierkant) ⧈ zijn aangebracht op het apparaat.

ISTRUZIONI IMPORTANTI PER LA SICUREZZA

Quando usate apparecchiature elettriche dovete sempre prendere le dovute precauzioni fondamentali, comprese quelle riportate di seguito.

LEGGETE TUTTE LE ISTRUZIONI PRIMA DI USARE QUESTO APPARECCHIO

AVVERTENZA—Per ridurre il rischio di incendio, scosse elettriche e infortuni, osservate le seguenti istruzioni per la sicurezza.

Per garantire la massima sicurezza, le migliori prestazioni e familiarizzare con l'apparecchio, **è essenziale che tutti gli operatori** leggano attentamente e comprendano il contenuto di questo manuale prima di avviare l'apparecchio. Prestate particolare attenzione al simbolo di avvertimento ⚠ che significa ATTENZIONE, AVVERTENZA o PERICOLO — norme di sicurezza personali. Leggete attentamente le norme di sicurezza. **Il mancato rispetto di queste istruzioni può provocare infortuni, il rischio d'incendio e scosse elettriche.**

Non lasciate incustodito l'apparecchio quando è sotto tensione. Scollegatelo dalla presa elettrica durante le pause di utilizzo e prima di effettuare interventi di manutenzione.

AVVERTENZA—Per ridurre il rischio di scosse elettriche, **non** usate l'apparecchio su superfici bagnate. **Non** esponetelo alla pioggia. Conservatelo in un locale chiuso.

Non consentite ad alcuno di utilizzare l'apparecchio come se fosse un giocattolo. Non utilizzatelo nelle adiacenze di bambini, e non permettete ai bambini di usarlo.

Utilizzatelo soltanto come descritto nel presente manuale. Usate solo gli accessori raccomandati dal fabbricante.

Indossate abiti appropriati. Non avvicinate capelli, abiti svolazzanti, dita o altre parti del corpo ad aperture o parti in movimento. Durante l'uso tenete presente la posizione del soffiatore e delle prese d'aria. Abiti svolazzanti, gioielli e capelli possono venire aspirati nelle prese d'aria (vedere la figura in calce) e causare infortuni. Indossate sempre calzature robuste, pantaloni lunghi e occhiali di protezione.

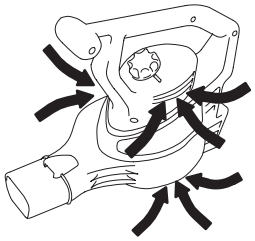

Non usate l'apparecchio se il cavo o la spina sono avariati. Se l'apparecchio non funziona correttamente, se è caduto o danneggiato, se è stato lasciato all'aperto o immerso in acqua, consegnatelo ad un distributore di servizio.

Non tirate il cavo, non portate l'apparecchio tenendolo appeso al cavo, non usate il cavo a guisa di impugnatura, non chiudete il cavo nelle porte né tiratelo dietro angoli o spigoli acuti. Tenete il cavo lontano da superfici riscaldate.

Non tirate il cavo per togliere la spina. Afferrate la spina, non il cavo per toglierla.

Non maneggiate la spina o l'apparecchio con le mani bagnate.

Non inserite alcun oggetto nelle aperture. Non usate l'apparecchio se le aperture sono bloccate; mantenetelo esente da polvere, fibre filacciose, capelli e da altro materiale che possa ridurre il flusso d'aria.

Prima di togliere la spina spegnete tutti i comandi.

Prestate la massima attenzione quando pulite le scale.

Non utilizzate questo apparecchio per aspirare liquidi infiammabili o combustibili tipo benzina, e non utilizzatelo in zone dove possano essere presenti tali liquidi.

Questo apparecchio è provvisto di doppio isolamento. Usate solamente parti di ricambio identiche; vedere le istruzioni per la manutenzione di apparecchi a doppio isolamento.

Non aspirate materiali fumanti o che bruciano, come ad esempio sigarette, fiammiferi o cenere calda.

Non utilizzate se il raccoglitore dell'aspiratore o gli opportuni accessori non sono montati.

Questo apparecchio è concepito per solo uso domestico.

Stampato negli USA

3325-441

© **2001—The Toro Company**
Tutti i diritti sono riservati

Pressione acustica

Questa unità ha un livello massimo di pressione acustica all'orecchio dell'operatore di 94 dBA, basato sulla misura di macchine identiche in ottemperanza alla Direttiva 98/37/CE.

Vibrazioni

Questa unità non supera il livello di vibrazioni alla mano/braccio di 3.14 m/sec.^{2}, basato su misurazioni di macchine identiche ai sensi della Direttiva 98/37/CE.

Potenza acustica

Questa unità ha un livello di potenza acustica garantito di 101 dBA, basato sulla misura di macchine identiche in ottemperanza alla Direttiva 2000/14/CE.

Adesivi di sicurezza o d'istruzione

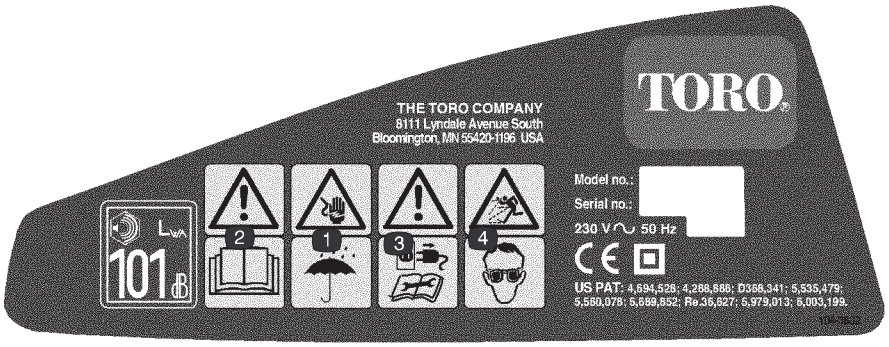

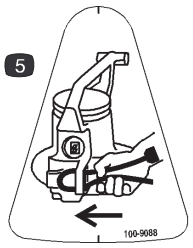

104–3832 e 100–9088

1. Rischio di scossa elettrica. Tenere il soffiatore lontano dalla pioggia e dal bagnato.
2. Avvertenza: leggere il *Manuale dell'operatore*
3. Avvertenza: scollegare il soffiatore dalla presa elettrica e leggere le istruzioni prima di eseguire interventi di revisione o manutenzione.
4. Pericolo di oggetti lanciati. Usare occhiali di sicurezza.
5. Fissare il cavo nell'apposito vano, come illustrato.

IMPORTANTE: Gli adesivi di sicurezza o d'istruzione sono affissi nelle adiacenze di punti potenzialmente pericolosi. Sostituite gli adesivi danneggiati o smarriti.

CONSERVATE QUESTE ISTRUZIONI

Assemblaggio

Assemblaggio del soffiatore

1.

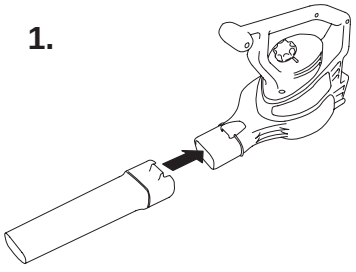

2.

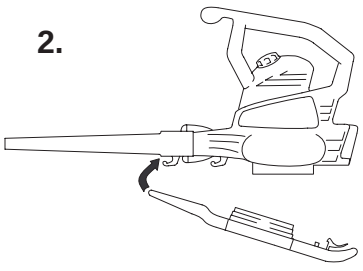

3.

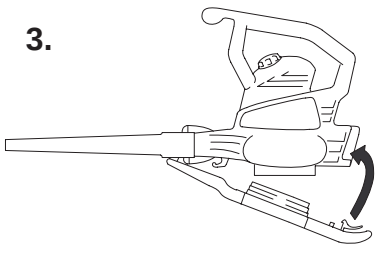

IMPORTANTE: Montate il tubo del soffiatore prima del carter della presa d'aria, perché quest'ultimo viene agganciato al tubo. Il soffiatore non funziona se il carter della presa d'aria inferiore non è inserito saldamente.

Conversione da soffiatore ad aspiratore

1.

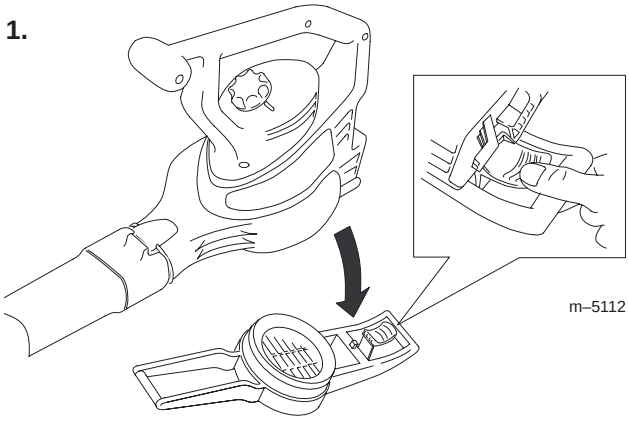

m–5112

Quando spegnete il soffiatore, la girante gira per alcuni secondi e può amputare o tagliare le dita.

Non togliete il carter della presa d'aria inferiore se il motore gira o se l'unità è inserita in una presa elettrica.

2.

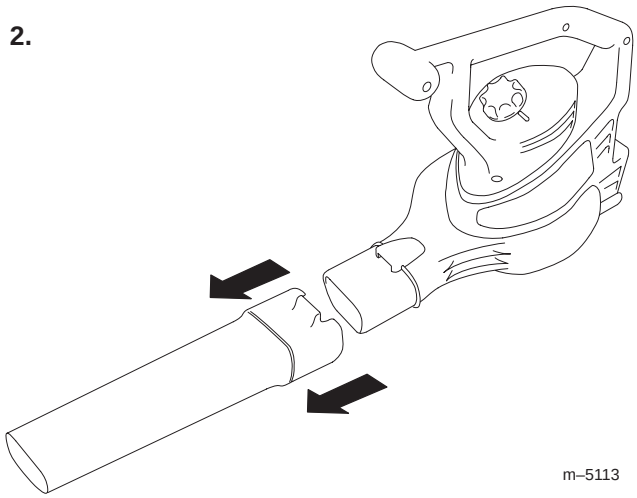

m–5113

3.

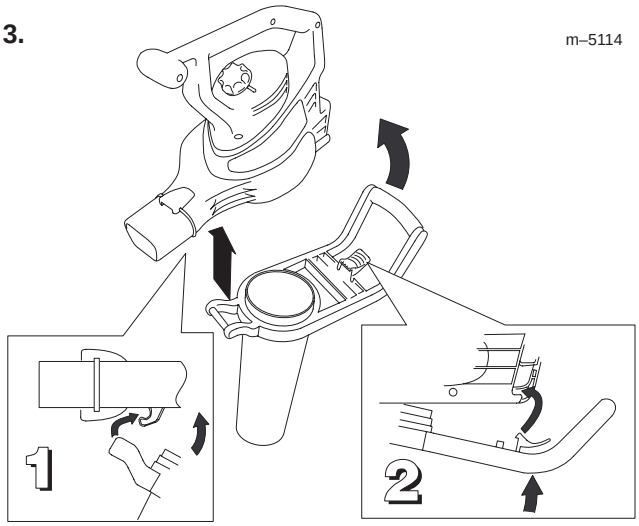

m–5114

IMPORTANTE: L'aspiratore non funziona se il tubo di aspirazione non è inserito saldamente.

4.

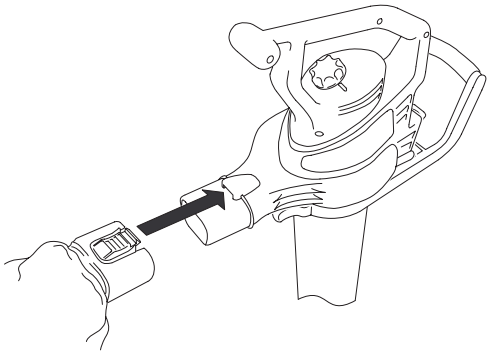

m–5116

5. Regolate la cinghia come opportuno per essere più comodi durante l'utilizzo.

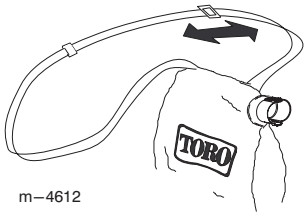

m–4612

Conversione da aspiratore a soffiatore

1.

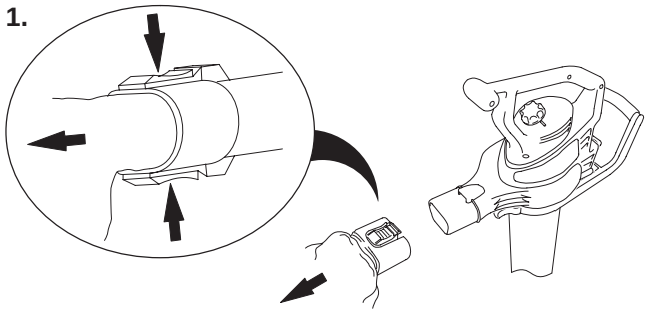

2.

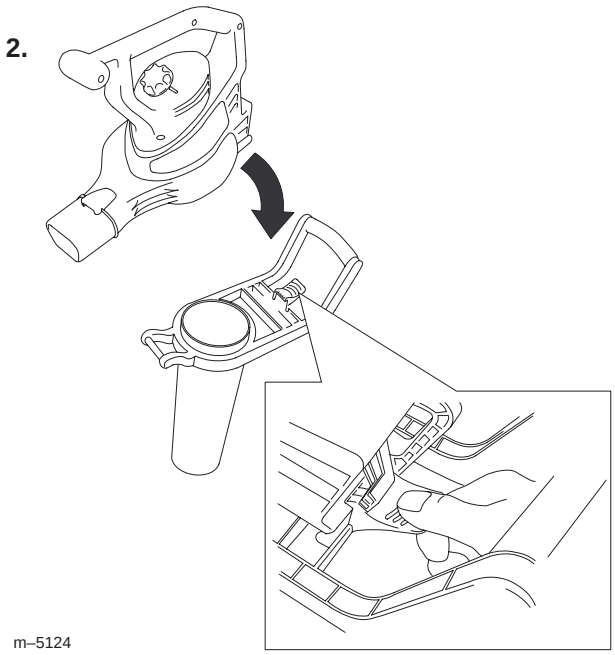

m–5124

3.

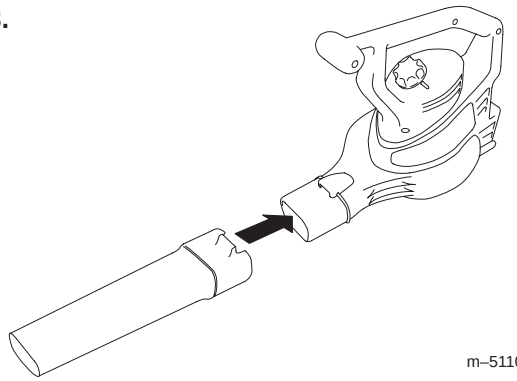

m–5110

4.

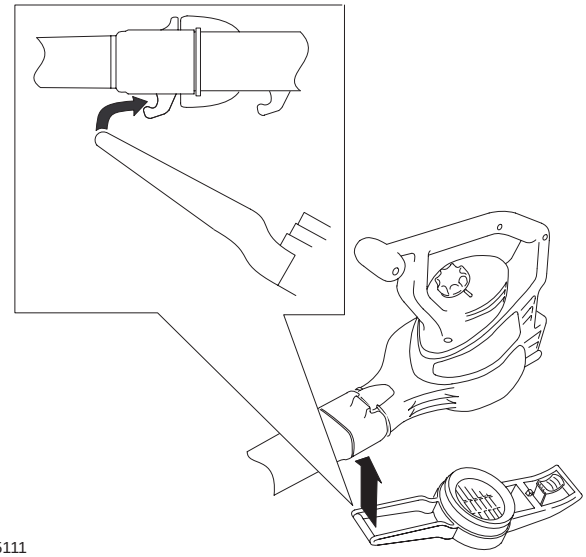

m–5111

5.

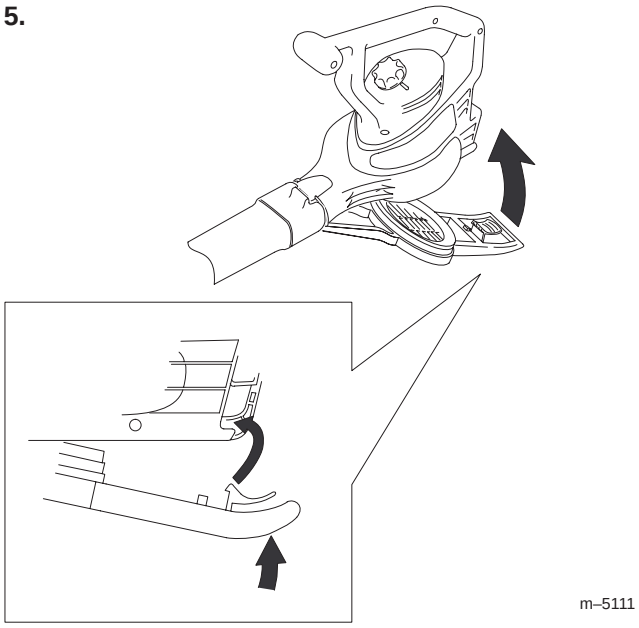

m–5111

IMPORTANTE: Il soffiatore non funziona se il carter della presa d’aria inferiore non è inserito saldamente.

Funzionamento

Collegamento ad una presa elettrica

Utilizzate soltanto un cavo di prolunga raccomandato per uso all'aperto.

Lunghezza del cavo di prolunga	Calibro minimo del cavo (AWG)
45,7 m	16
45,7 m	14

Nota: Non utilizzate un cavo di prolunga lungo più di 45,7 metri.

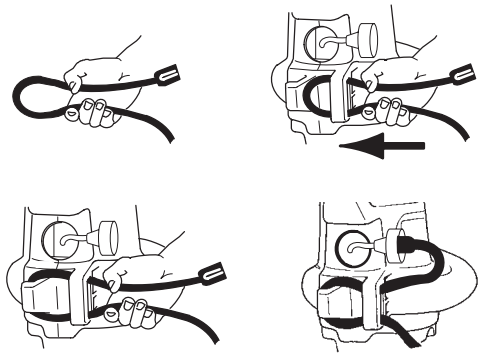

Se non inserite a fondo il cavo di prolunga nell'apposita spina, la spina allentata può surriscaldarsi e causare un incendio, ed ustionare voi ed altri.

Controllate di avere inserito a fondo il cavo nella spina, ed usate l'apposito dispositivo di bloccaggio per fissare in posto il cavo.

IMPORTANTE: Durante l'uso controllate sovente il cavo elettrico, per verificare se l'isolamento è stato forato. Non usate il cavo se è avariato. Non fate passare il cavo in acqua ferma o erba bagnata.

Avviamento/Arresto/ Regolazione della velocità dell'aria

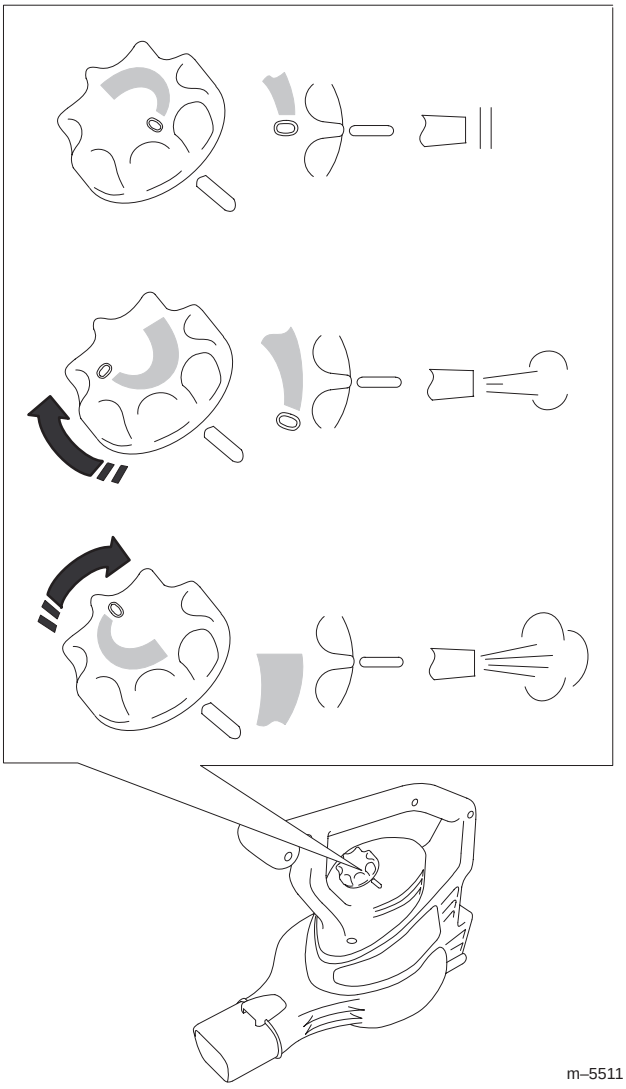

m–5511

Uso dell'ugello concentratore

L'ugello concentratore montato nel tubo del soffiatore aiuta a raggiungere spazi ristretti e a rimuovere detriti infeltriti da superfici dure.

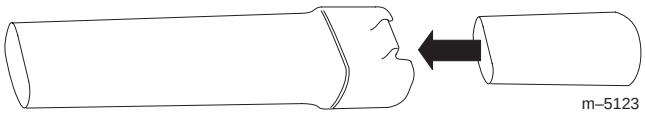

m–5123

Al termine dell'operazione togliete l'ugello concentratore.

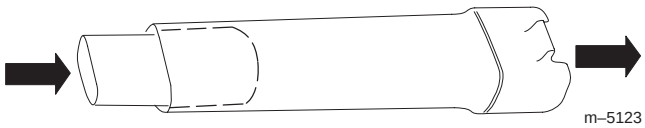

m–5123

Uso del soffiatore

Il soffiatore è concepito soltanto per uso residenziale. Utilizzate il soffiatore all'aperto per spostare detriti, come opportuno.

Il soffiatore può lanciare i detriti e causare gravi infortuni all'operatore o agli astanti.

- **Non soffiate oggetti duri tipo chiodi, bulloni o pietre.**
- **Non azionate il soffiatore nelle adiacenze di persone o animali da compagnia.**
- **Prestate la massima attenzione nel rimuovere detriti da scale e da altri spazi limitati.**
- **Indossate occhiali di sicurezza o un altro tipo di protezione idonea degli occhi, pantaloni lunghi e scarpe.**

Uso dell'aspiratore

L'aspiratore può lanciare detriti e causare gravi infortuni all'operatore o agli astanti.

- **Non azionate l'aspiratore se non è montato l'apposito raccoglitore, o se la cerniera del raccoglitore è aperta.**
- **Non aspirate oggetti taglienti, appuntiti o duri, come filo, graffette, chiodi o pietre, che possano essere scagliati attraverso il tessuto del raccoglitore.**



IMPORTANTE: Aspirate soltanto foglie e articoli morbidi. Articoli solidi tipo rametti, pietre, ghiande e pigne danneggiano la girante.

IMPORTANTE: Non forzate il tubo di aspirazione in un mucchio di detriti, né tenete il tubo diritto mentre vi inserite con forza i detriti. In entrambi i casi potreste intasare o danneggiare la girante. Se l'aspiratore inizia a vibrare o udite rumori anomali, spegnetelo, **staccate la spina** e investigatene la causa.

Svuotare il raccoglitore

1. Spegnete l'aspiratore e staccate la spina dalla presa elettrica.

2.



m–5121

Non lasciate i detriti nel raccoglitore. Per pulire il raccoglitore, capovolgetelo e scuotetelo per eliminare i detriti. Lavate il raccoglitore una volta l'anno in acqua saponata, e lasciatelo asciugare all'aria.

Col tempo il raccoglitore si consuma e si deteriora a causa normale utilizzo. Quando il raccoglitore è consumato o deteriorato, oggetti di piccole dimensioni possono essere scagliati dall'interno e ferire l'operatore o gli astanti.

Controllate spesso le condizioni del raccoglitore. Se è consumato o deteriorato, sostituitelo con un raccoglitore originale Toro per aspiratori.

Rimozione di ostruzioni dalla girante

1. Spegnete l'aspiratore e **staccate la spina** dalla presa elettrica, ed attendete che tutte le parti in movimento si siano fermate.

2.

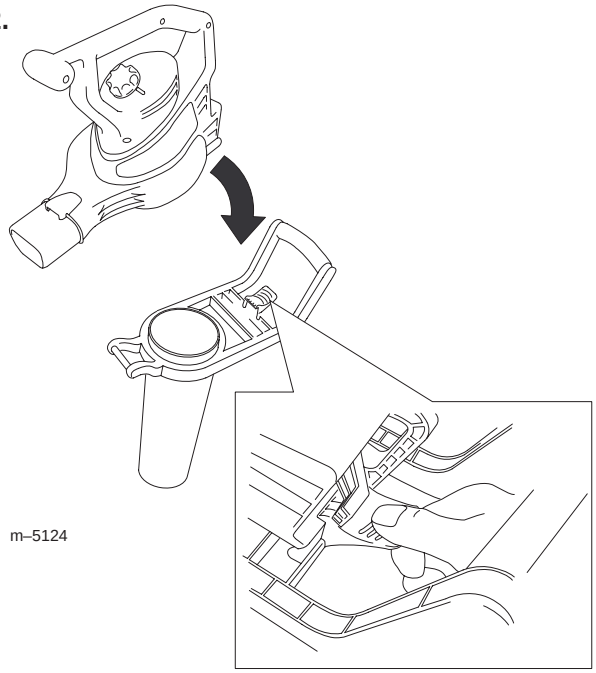

m–5124

3.

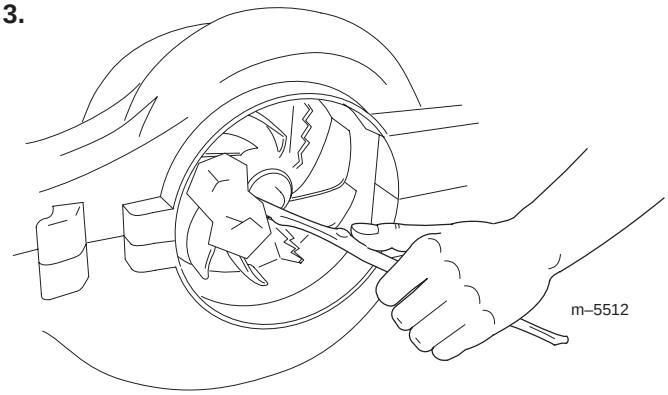

m–5512

4. Controllate la girante ed accertatevi che non sia avariata. Se è avariata, rivolgetevi al Distributore Toro autorizzato di zona.

5. Montate il tubo di aspirazione, oppure, se volete usare il soffiatore, montate il carter della presa d'aria inferiore. Per ulteriori informazioni vedere Conversione da soffiatore ad aspiratore, o Conversione da aspiratore a soffiatore.

Rimessaggio

Conservate il soffiatore-aspiratore ed il cavo di prolunga in un locale chiuso, fresco e asciutto, lontano dalla portata di bambini e animali.

Localizzazione guasti

In caso di mancato funzionamento del soffiatore in sede di accensione, prima di rivolgervi al Distributore Toro autorizzato di zona consultate il seguente elenco:

- Verificate che il carter della presa d'aria inferiore, o il tubo di aspirazione, sia inserito saldamente a fondo.
- Verificate che il cavo elettrico sia fissato a posto sul retro del soffiatore, e che la spina sia inserita a fondo.

Manutenzione

Toro ha progettato questo prodotto per offrirvi anni di utilizzo privo di inconvenienti. Per l'eventuale revisione si prega di consegnare il prodotto al Centro Assistenza Toro autorizzato di zona, il quale è appositamente addestrato alla riparazione dei prodotti Toro e garantisce che il vostro Toro rimanga "completamente" Toro.

Apparecchi a doppio isolamento

Gli apparecchi a doppio isolamento sono dotati di due sistemi di isolamento anziché della messa a terra. Sugli apparecchi a doppio isolamento non è prevista la messa a terra, e non si devono aggiungere mezzi di messa a terra. La manutenzione di apparecchi a doppio isolamento richiede la massima attenzione e conoscenza del sistema, e deve essere effettuata soltanto da tecnici qualificati, presso il Centro Assistenza Toro autorizzato di zona. Le parti di ricambio degli apparecchi a doppio isolamento devono essere identiche alle parti da sostituire. Gli apparecchi a doppio isolamento sono contrassegnati dalla dicitura "Double Insulation" (doppio isolamento) o "Double Insulated" (doppiamente isolato). L'apparecchio riporta talvolta anche il simbolo (quadrato all'interno di un quadrato) ⧈.


TORO®