Form No. 3443-379 Rev A

55 cm-es Recycler® SmartStow fűnyíró

Modellsz. 20959—Sorszám 315000001 és ettől felfelé

Kezelői kézikönyv

Bevezetés

Ez a forgókéses, tolókaros fűnyíró lakóingatlanok tulajdonosai számára készült. Elsősorban házikerti füves területek jól karbantartott gyepén végzett fűnyírásra tervezték. Nem alkalmas bozót nyírására vagy mezőgazdasági felhasználásra.

Gondosan olvassa el ezt a tájékoztatót, hogy a termék megfelelő üzemeltetését és karbantartását elsajátítva elkerülje a sérüléseket, valamint a termék károsodását. Ön felelős a termék megfelelő és biztonságos üzemeltetéséért.

A termékekkel és tartozékokkal kapcsolatos információkért, a márkakereskedőkre vonatkozó tájékoztatásért vagy terméke regisztrációjáért a Torót közvetlenül is el tudja érni a www.Toro.com weboldalon.

Ha szervizre, eredeti Toro alkatrészekre vagy további információkra van szüksége, forduljon hivatalos márkaszervizhez vagy a Toro ügyfélszolgálathoz, és tartsa kéznél terméke típus- és sorozatszámát. A(z) Ábra 1 jelzi a típus- és sorozatszám helyét a terméken.

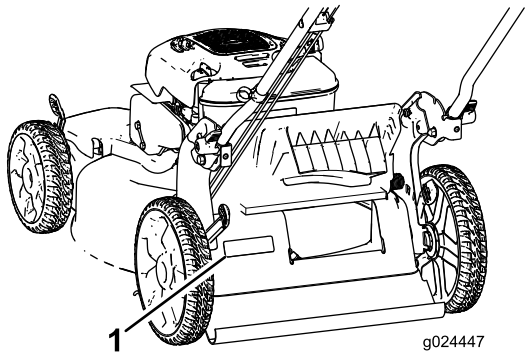

g024447

Ábra 1

1. Típus- és sorozatszámcímke

Írja a termék típus- és sorozatszámát az alábbi helyre:

Modellsz. _____

Sorszám _____

Ez a kézikönyv azonosítja a lehetséges veszélyeket, és a (Ábra 2) biztonsági figyelmeztető jelzéssel azonosított biztonsági üzeneteket tartalmaz, amely olyan veszélyt jelez, mely súlyos sérülést vagy halált okozhat, amennyiben Ön nem követi az ajánlott óvintézkedéseket.

g000502

Ábra 2

1. Biztonsági figyelmeztető jelzés

Ez a kézikönyv 2 szót használ az információ kiemelésére. A **Fontos** speciális műszaki információra hívja fel a figyelmet, a **Megjegyzés** külön figyelemre érdemes általános információt hangsúlyoz.

A termék az összes vonatkozó európai ajánlásnak megfelel. A részletekért lásd a termékre vonatkozó külön megfelelőségi nyilatkozatot (DOC).

Nettó nyomaték: A motor bruttó vagy nettó forgatónyomatékát laboratóriumban állapította meg a gyártó az SAE J1940 szabvány szerint. A biztonsági, károsanyag-kibocsátási és üzemeltetési követelmények teljesítése érdekében a motor tényleges nyomatéka ebben a fűnyíróosztályban jelentősen kisebb. A konkrét fűnyírótípus műszaki adatai a www.Toro.com címen találhatók.

Ne bolygassa a motor kezelőszerveit, és ne módosítsa a fordulatszám-szabályozó beállítását; ellenkező esetben személyi sérülést okozó, nem biztonságos körülmények alakulhatnak ki.

Tartalom

Bevezetés 1
Biztonság 2
A fűnyírókkal kapcsolatos általános biztonsági előírások 2
Hangnyomás 4
Hangteljesítmény 4
Kezet, kart érő rezgés mértéke 4
Biztonsági és tájékoztató címkék 4
Felszerelés 6
1 A fogantyú kihajtása 6
2 A berántózsinór befűzése a zsinórvezetőbe 6

© 2015—The Toro® Company
8111 Lyndale Avenue South
Bloomington, MN 55420

Regisztráljon a következő címen: www.Toro.com.

CE

Az eredeti dokumentum fordítása (HU)
Nyomtatva az USA-ban.
Minden jog fenntartva

3443-379

3 A motor feltöltése olajjal 7
4 A gyűjtőtartály összeszerelése..... 7
Termékáttekintés 9
Műszaki adatok 9
Üzemeltetés 9
Tankolás 9
A motor olajszintjének ellenőrzése..... 10
A vágási magasság állítása 10
A motor beindítása 10
Az önjáró meghajtás használata 11
A motor leállítása 11
A kaszálék mulcsozása 11
A kaszálék összegyűjtése..... 12
A kaszálék oldalsó kidobása 12
A gép tárolása függőleges tárolási helyzetben 13
Üzemeltetési tanácsok 14
Karbantartás 15
Ajánlott karbantartási ütemterv(ek) 15
Felkészülés karbantartásra 15
A légszűrő cseréje 15
A motorolaj cseréje 16
A kés cseréje 17
Az önjáró meghajtás beállítása 18
A gép aljának tisztítása 18
Tárolás 19
A gép felkészítése tárolásra..... 19
A fogantyú behajtása 20
A gép kivétele tárolásból..... 20

Biztonság

A gép tervezése az EN ISO 5395:2013 szabvány alapján történt.

A fűnyíró nem megfelelő használata vagy karbantartása személyi sérüléshez vezethet. A személyi sérülés kockázatának elkerülése érdekében tartsa be ezeket a biztonsági előírásokat.

A maximális biztonság és a legjobb teljesítmény, valamint a termék megfelelő ismerete érdekében elengedhetetlen, hogy Ön és a gép további üzemeltetői elolvassák és megértsék a kézikönyv tartalmát, még mielőtt a berendezés motorját beindítanák. Figyeljen mindig a biztonsági figyelmeztető jelzésre (Ábra 2), amely a Figyelem, Vigyázat vagy Veszély személyes biztonsági előírásokra hívja fel a figyelmet. Olvassa el és értse meg az utasítást, mert az a biztonsággal kapcsolatos. Az utasítások be nem tartása súlyos személyi sérüléshez is vezethet.

A fűnyírókkal kapcsolatos általános biztonsági előírások

Ez a fűnyíró gép levághatja a kezét és lábát, továbbá tárgyakat dobhat ki. A következő biztonsági utasítások figyelmen kívül hagyása súlyos sérülést vagy halált okozhat.

Képzés

- Olvassa el figyelmesen az utasításokat. Ismerkedjen meg a kezelőszervek működésével és a berendezés megfelelő használatával.
- Ne engedje a gép használatát gyermekeknek vagy az utasításokat nem ismerő felnőtteknek. A helyi szabályozás korlátozhatja a kezelő életkorát.
- Ne felejtse el, hogy a gép által okozott esetleges károkkal és személyi sérülésekkel kapcsolatos minden felelősség a gép kezelőjét terheli.
- Értelmezze a gépen elhelyezett vagy az utasításokban szereplő összes piktogram jelentését.

Benzin

VIGYÁZAT! A benzin rendkívül gyúlékony. Tegye meg a következő óvintézkedéseket.

- Az üzemanyagot kifejezetten erre a célra készült edényben tárolja.
- Tankolást csak szabad téren végezzen, és közben ne dohányozzon.
- Még a motor beindítása előtt tankoljon. Ne vegye le a tanksapkát, és ne töltsön be üzemanyagot, amíg a motor jár vagy a motor meleg.
- Benzin kifolyásakor ne kísérelje meg a motor újraindítását, hanem vigye arrébb a gépet a kifolyás helyéről, és kerülje bármely gyújtóforrás kialakulását, amíg a benzingőz el nem oszlott.
- Biztonságosan tegye vissza a tanksapkát és a tároló edény fedelét biztonságosan.

Előkészületek

- Fűnyíráskor viseljen megfelelő, csúszásmentes lábbelit és hosszú szárú nadrágot. Ne működtesse a berendezést mezítláb vagy nyitott szandálban!
- Vizsgálja át alaposan a területet, ahol a gépet használni kívánja, távolítson el minden követ, faágat, huzalt, csontot és egyéb idegen tárgyat.
- Használat előtt mindig ellenőrizze szemrevételezéssel a védőburkolatok és

biztonsági berendezések, például terelőlapok és/vagy a fűgyűjtő meglétét és üzemképességét.

- Használat előtt mindig szemrevételezze a gépet a kés, a csavarok és a vágószerkezet esetleges kopásának, sérülésének ellenőrzéséhez. Mindig együtt, teljes készletben cserélje a kopott vagy sérült késeket és csavarokat, hogy megőrizze az egyensúlyt.

Indítás

- A motor indításakor ne billentse meg a gépet, kivéve akkor, ha azt az indításhoz meg kell dönteni. Ebben az esetben ne döntse meg jobban, mint az feltétlenül szükséges, és azt a részét emelje el, amely a kezelőtől távolabb esik.
- Indítsa be a motort körültekintően, az utasítások szerint, a lábát távol tartva a kés(ek)től és nem a kidobócsatorna nyílása előtt.

Működtetés

- Ne végezzen fűnyírási műveletet emberek, különösen gyermekek, valamint állatok közelében.
- A gépet csak nappali fényben vagy jó mesterséges fényben üzemeltesse.
- Ügyeljen a terepen előforduló gödrökre és egyéb rejtett veszélyforrásokra.
- Ne tegye a kezeit vagy lábait a forgó alkatrészek alá, vagy azok közelébe. Soha ne tartózkodjon a kimeneti nyílás előtt.
- Soha ne vegye fel vagy vigye a fűnyírót, amíg jár a motorja.
- Járjon el különös körültekintéssel tolatás közben, valamint akkor, amikor maga felé húzza a tolókaros fűnyírót.
- Sétálva, soha ne futva dolgozzon.
- Lejtők, rézsűk:
  - Ne végezzen fűnyírást túl meredek lejtőkön.
  - Lejtőn történő haladáskor legyen rendkívül óvatos.
  - A lejtőkön mindig keresztirányban dolgozzon; soha ne felfelé és lefelé, és legyen rendkívül óvatos a lejtőkön történő irányváltás közben.
  - Mindig álljon biztos lábon a lejtőkön.
- Lejtőn és éles kanyarban lassan haladjon, nehogy felboruljon a géppel vagy elveszítse felette az uralmát.
- Állítsa le a kést, ha a gépet a szállítás miatt meg kell dönteni nem füves területek keresztezésekor, és amikor a gépet a nyírandó területre vagy onnan elszállítja.
- Ne működtesse a gépet zárt helyen, ahol veszélyes szén-monoxid és más kipufogógázok gyűlhetnek fel.
- Állítsa le a motort:
  - ha bármikor otthagyja a gépet;
  - tankolás előtt;
  - a fűgyűjtő eltávolítása előtt;
  - mielőtt magassági beállítást végez, kivéve, ha azt a kezelői pozícióból elvégezheti.
- Állítsa le a motort, kösse le a gyújtógyertya kábelét:
  - elakadások elhárítása vagy a csúszda kitisztítása előtt;
  - a gépen végzett ellenőrzési, tisztítási vagy egyéb munka előtt;
  - idegen tárgynak való ütközés után (vizsgálja át a gépet, nem sérült-e meg, és végezze el a javításokat a gép újraindítása és üzemeltetése előtt);
  - ha a gép rendellenes rezgésbe kezd (azonnal ellenőrizze).
- A villámcsapás súlyos, akár végzetes személyi sérülést is okozhat. Ha a munkaterület környékén villámok csapkodnak vagy mennydörgés hallható, ne működtesse a gépet; keressen menedéket.
- Ügyeljen a forgalomra, ha úton kell átkelnie vagy közút mentén dolgozik.

Karbantartás és tárolás

- Tartsa az összes csavart és csavaranyát szorosra húzva, hogy biztos legyen a berendezés biztonságos üzemállapotában.
- Ne használjon nagynyomású tisztító berendezést a gépen.
- Ne tárolja a berendezést úgy, hogy benzin van a tankjában, illetve olyan épületben, ahol a benzingőz nyílt lánggal vagy szikrával találkozhat.
- Bármely zárt térben való tárolás előtt hagyja a gépet lehűlni.
- A tűzveszély csökkentése érdekében tartsa a motort, a hangtompítót, az akkumulátorrekeszt és a benzintartály környékét fűtől, levelektől és túlzott mennyiségű zsírtól mentesen.
- Ellenőrizze rendszeresen a fűgyűjtő elemeit és a kidobónyílás terelőlemezét, szükség esetén cserélje ki az alkatrészeket a gyártó által javasoltakra.
- A biztonság érdekében cserélje ki a kopott vagy sérült alkatrészeket.
- Cserélje ki a hibás kipufogódobokat.
- Az üzemanyagtartályt mindig a szabadban ürítse.
- Ne változtassa meg a motor szabályozási beállításait, és ne pörgesse túl a motort. A motort túl magas fordulatszámon üzemeltetve megnő a személyi sérülés kockázata.

- A gépen végzett beállítások során ügyeljen arra, nehogy az ujjai a mozgó kések és a gép fix alkatrészei közé szoruljanak.
- **A legjobb teljesítmény és a biztonság érdekében kizárólag eredeti Toro cserealkatrészeket és tartozékokat használjon. Ne használjon *utángyártott* alkatrészeket és tartozékokat; ezek biztonsági kockázatot jelenthetnek.**

Vontatás

- Óvatosan járjon el a gép utánfutóra vagy teherjárműre történő felrakásakor, vagy levételekor.
- A gép utánfutóra vagy teherjárműre történő felrakásakor használjon teljes szélességű rámpákat.
- Biztonságosan rögzítse le a gépet szíjak, láncok, kábelek vagy kötelek segítségével. Az elülső és hátsó szíjak is lefelé irányuljanak, a géppel ellenkező irányba.

Hangnyomás

A gép hangnyomásszintje a kezelő fülénél 89 dBA, melyből a bizonytalansági (K) érték 1 dBA.

A hangnyomásszint meghatározása az EN ISO 5395:2013 számú szabványban lefektetett eljárások szerint történt.

Hangteljesítmény

A gép garantált hangteljesítményszintje 98 dBA, melyből a bizonytalansági (K) érték 1 dBA.

A hangteljesítményszint meghatározása az ISO 11094 számú szabványban lefektetett eljárások szerint történt.

⚠ VIGYÁZAT

A gép használata során a zajnak történő hosszan tartó kitettség enyhe hallásromlást okozhat.

Viseljen megfelelő hallásvédő felszerelést, ha hosszabb ideig működteti a gépet.

Kezet, kart érő rezgés mértéke

Mért rezgésszint a jobb kéznél = 5,5 m/s^2

Mért rezgésszint a bal kéznél = 5,4 m/s^2

Bizonytalansági (K) érték = 2,2 m/s^2

A mért értékek meghatározása az EN ISO 5395:2013 számú szabványban lefektetett eljárások szerint történt.

⚠ VIGYÁZAT

A gép használata során a rezgésnek való hosszan tartó kitettség enyhe zsibbadást okozhat a kéznél és csuklónál.

Viseljen a rezgést csillapító megfelelő védőkesztyűt, ha hosszabb ideig működteti a gépet.

Biztonsági és tájékoztató címkék

Fontos: **A biztonsági és utasító címkék a potenciális veszélyhez közeli területeken kerültek elhelyezésre. A sérült címkéket cserélje ki.**

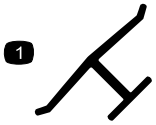

decaloemmarkt

Gyártói jelzés

1. Azt jelzi, hogy a kés az eredeti gépgyártó által készített alkatrész.

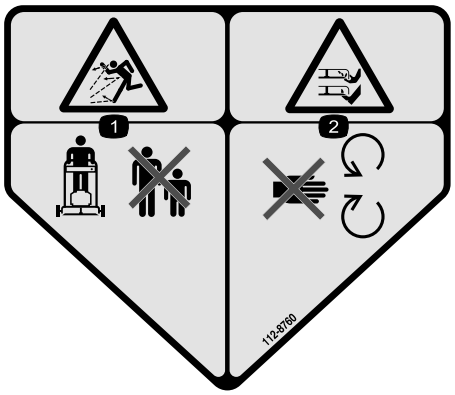

decal112-8760

112-8760

1. Repülő tárgyak okozta veszély – tartsa a járókelőket biztonságos távolságra a géptől.
2. Vágási/csonkolási veszély a kézre vagy a lábra nézve – maradjon távol a mozgó alkatrészektől.

---

decal112-8867

112-8867

1. Lezárás
2. Kioldás

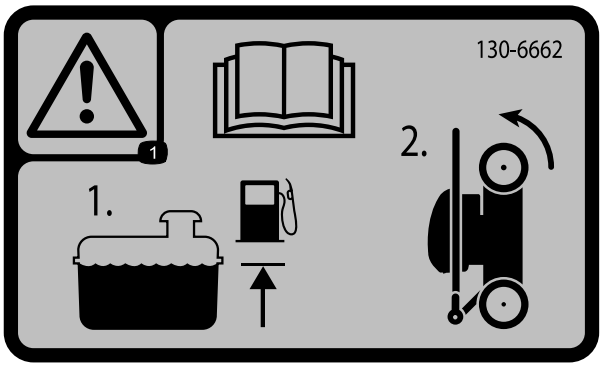

decal130-6662

130-6662

1. Figyelmeztetés – olvassa el a *Kezelői kézikönyvet*; 1) Csak a jelzett maximális szintig töltse fel az üzemanyagtartályt. 2) Tároláshoz billentse előre a fűnyírót.

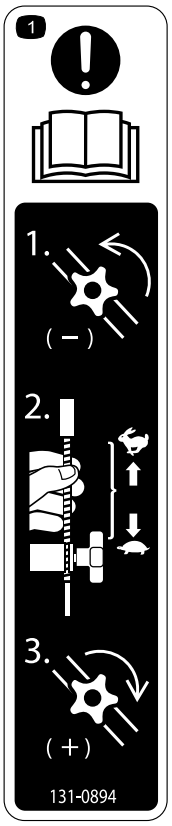

decal131-0894

131-0894

A hajtás beállítása

1. Figyelem – olvassa el a *Kezelői kézikönyvet* – 1) Lazítsa meg a gombot balra forgatva; 2) Húzza el a bovden(eke)t a motortól a sebesség csökkentéséhez, vagy tolja az(oka)t a motor felé a sebesség növeléséhez; 3) Jobbra forgatva húzza meg a gombot.

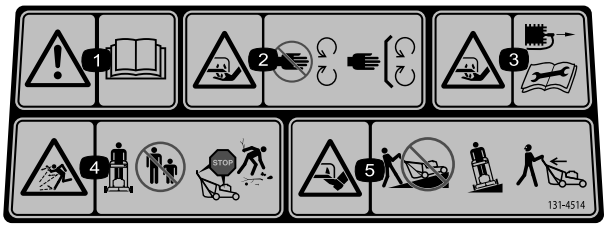

decal131-4514

131-4514

1. Figyelmeztetés – olvassa el a *Kezelői kézikönyvet*.
2. Kéz és láb el- és levágásának a veszélye, fűnyírókés – ne érjen a mozgó alkatrészekhez, mindig legyen a helyén minden védőburkolat és egyéb védőelem.
3. Kéz vagy láb el- és levágásának a veszélye, fűnyírókés – a szervizelési vagy karbantartási tevékenységek megkezdése előtt vegye le a gyertyapipát és olvassa el az utasításokat.
4. Repülő tárgyak okozta veszély – tartsa a járókelőket biztonságos távolságra a géptől.
5. Kéz vagy láb el- és levágásának veszélye, fűnyírókés – ne használja emelkedőn és lejtőn haladva; ferde talajon haladjon oldalirányban; állítsa le a motort, mielőtt elhagyja a gépet; nézzen hátra, amikor hátrafelé halad.

Felszerelés

Fontos: **Távolítsa el és selejtezze a motort borító műanyag védőtakarót.**

1

A fogantyú kihajtása

Nincs szükség alkatrészre

Eljárás

⚠ FIGYELMEZTETÉS

A fogantyú nem megfelelő kihajtása károsíthatja a kábeleket, bovdeneket, ami nem biztonságos üzemeltetési körülményeket eredményezhet.

- **Ügyeljen a kábelek, bovdenek épségére a fogantyú be- vagy kihajtása során.**
- **A kábelek, bovdenek a fogantyú külső oldalán fussanak.**
- **Ha egy kábel vagy bovden károsodott, lépjen kapcsolatba hivatalos márkaszervizzel.**

1. Hajtsa hátra a fogantyút üzemi helyzetbe (Ábra 3).

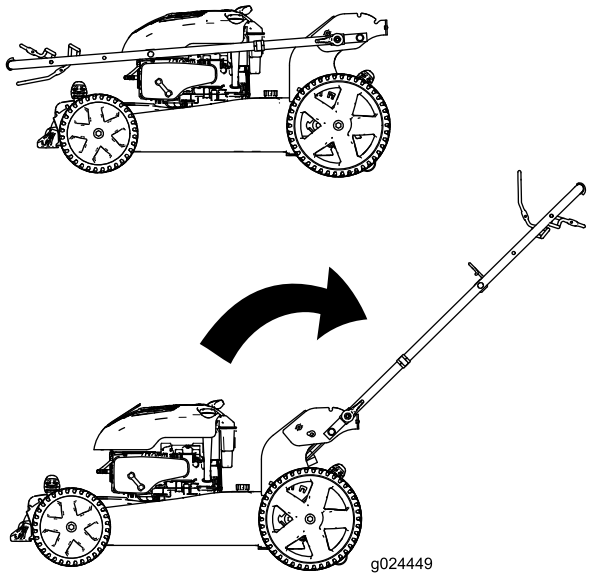

g024449

Ábra 3

2. Akassza be úgy a reteszt (Ábra 4), hogy a csap a helyére kattanva megtartsa üzemi helyzetben a fogantyút.

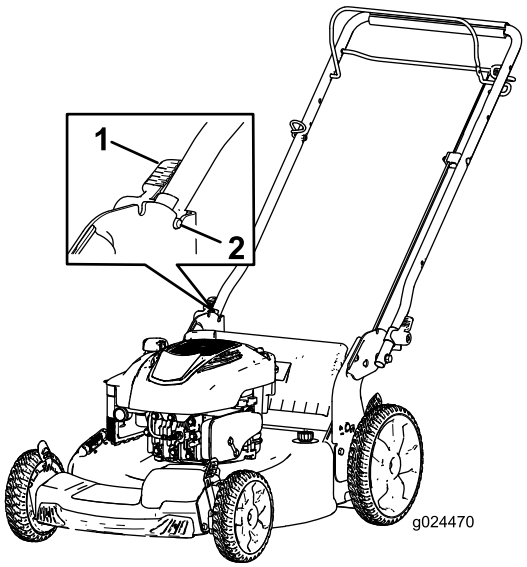

g024470

Ábra 4

1. Fogantyút rögzítő kar
2. Csap

2

A berántózsinór befűzése a zsinórvezetőbe

Nincs szükség alkatrészre

Eljárás

Fontos: **Be kell fűznie a berántózsinórt a zsinórvezetőbe.**

Húzza a késvezérlő rudat a fogantyú felső részéhez, és húzza keresztül a berántózsinórt a fogantyún található zsinórvezetőn (Ábra 5).

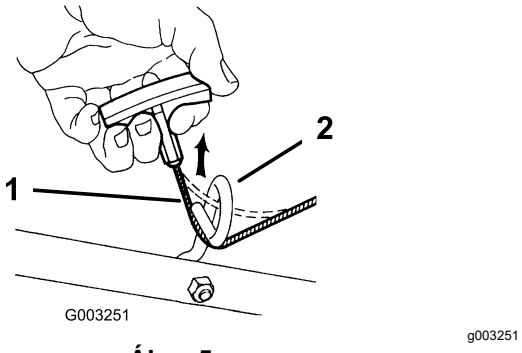

Ábra 5

1. Berántózsinór
2. Zsinórvezető

3

A motor feltöltése olajjal

Nincs szükség alkatrészre

Eljárás

Fontos: **A gépét nem olajjal feltöltött állapotban szállítjuk, de mellékelünk hozzá egy palack olajat. A motor indítását megelőzően töltse fel a motort olajjal.**

Maximális mennyiség: 0,59 l SAE 30 típusú, detergens-tartalmú kenőolaj SF, SG, SH, SJ, SL vagy magasabb API-specifikációval.

Megjegyzés: Ha a forgattyúház üres, töltsön kb. a forgattyúház űrtartalmának ¾-e mennyiségű olajat a forgattyúházba, majd tegye az alábbiakat:

1. Helyezze a gépet sík felületre.
2. A sapkáját balra elforgatva húzza ki a nívópálcát (Ábra 6).

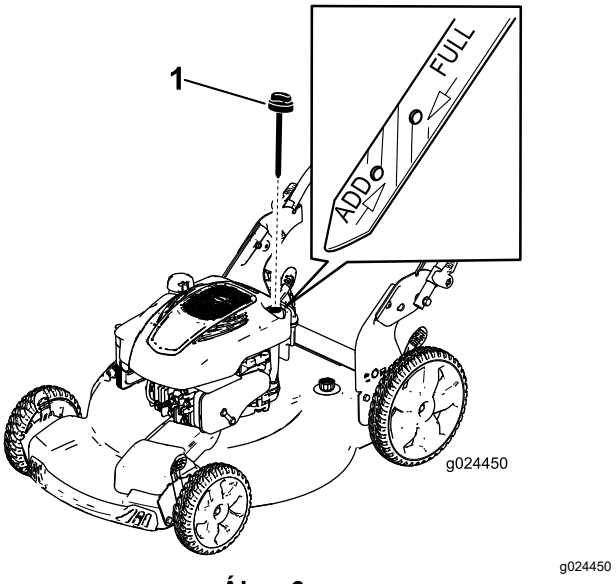

Ábra 6

1. Nívópálca

3. Törölje meg a nívópálcát egy tiszta ronggyal.
4. Dugja vissza nívópálcát az olajbetöltő csőbe, majd húzza ki.
5. Ellenőrizze az olajszintet a nívópálcán (Ábra 6).
   - Ha az olajszint nem éri el a nívópálca Add (kevés) jelzését, töltsön óvatosan némi olajat az olajbetöltő csőbe, várjon 3 percet, majd ismételje addig a 3–5. lépést, amíg az olaj el nem éri a nívópálca Full (tele) jelzését.
   - Ha az olajszint magasabb a nívópálca Full (tele) jelzésénél, ürítsen le annyi olajat, hogy a szint a nívópálca Full (tele) jelzéséig érjen; lásd: A motorolaj cseréje (oldal 16).

   Fontos: **Ha túl alacsony vagy túl magas olajszinttel járatja, a motor károsodhat.**
6. Szilárdan helyezze be a nívópálcát.

   Fontos: ***Cseréljen motorolajat az első 5 üzemórát követően*; ezután évente cserélje. Lásd: A motorolaj cseréje (oldal 16).**

4

A gyűjtőtartály összeszerelése

Nincs szükség alkatrészre

Eljárás

1. Csúsztassa rá a gyűjtőtartályt a vázra a Ábra 7 szerint.

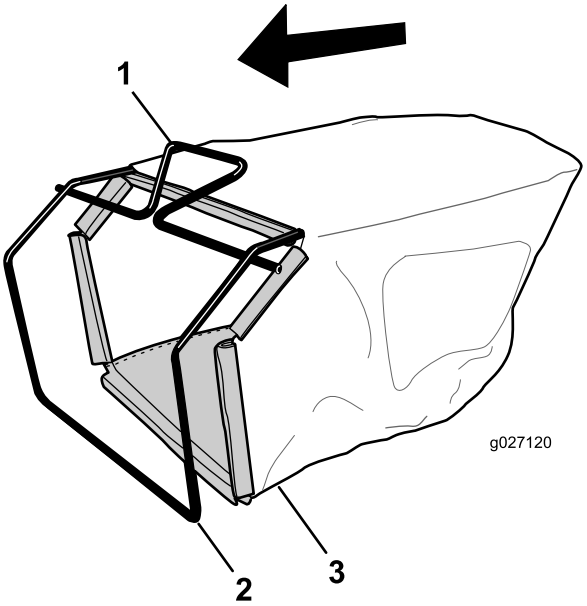

g027120

Ábra 7

1. Fogantyú
2. Váz
3. Gyűjtőtartály

Megjegyzés: A fogantyúra ne húzza rá a gyűjtőtartályt (Ábra 7).

2. Akassza be a gyűjtőtartály alsó csatornáját a váz alsó részébe (Ábra 8).

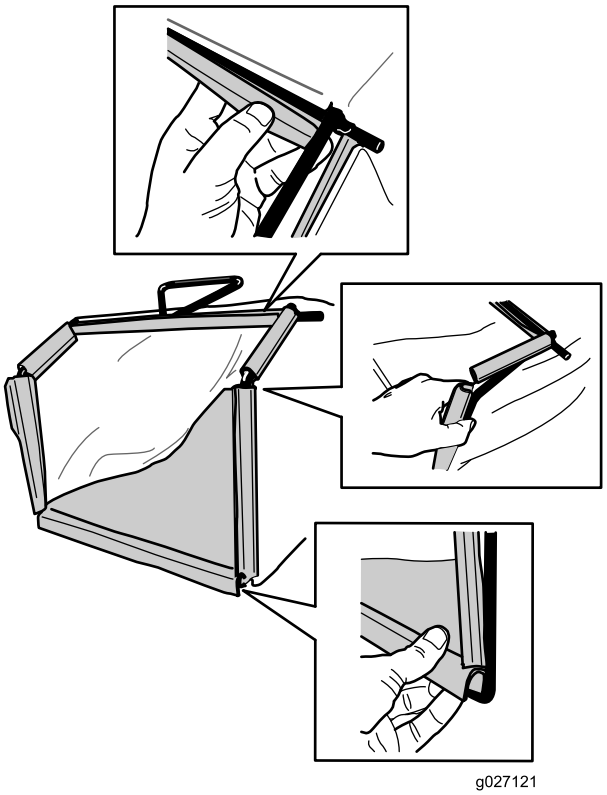

g027121

Ábra 8

3. Akassza be a gyűjtőtartály felső csatornáját és oldalsó csatornáit a váz felső részébe és oldalaiba (Ábra 8).

Termékáttekintés

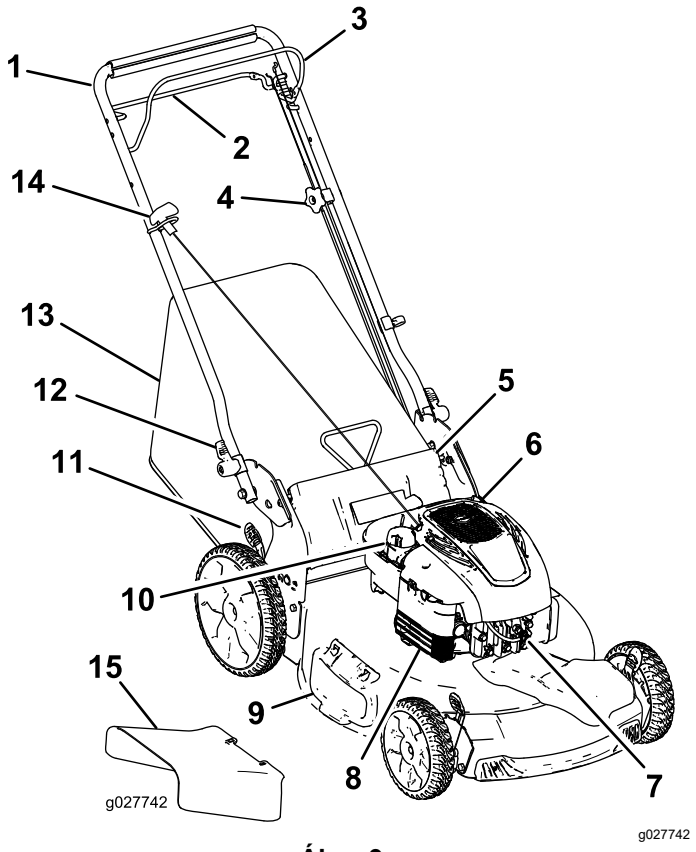

Ábra 9

1.	Fogantyú	9.	Oldalsó kidobás terelőlemeze
2.	Önjáró meghajtás rúdja	10.	Tanksapka
3.	Késvezérlő rúd	11.	Vágásmagasság-állító kar (4)
4.	Az önjáró meghajtás beállítógombja	12.	Fogantyúzár (2)
5.	Hátsó terelőlemez	13.	Gyűjtőtartály
6.	Olajbetöltő nyílás fedele/nívópálca	14.	Berántózsinór fogantyúja
7.	Gyújtógyertya	15.	Oldalsó kidobás csúszdája
8.	Légszűrőbetét		

Műszaki adatok

Modell	Tömeg	Hosszúság	Szélesség	Magasság
20959	37 kg	150 cm	58 cm	107 cm

Üzemeltetés

Tankolás

⚠ VESZÉLY

A benzin rendkívül gyúlékony és robbanásveszélyes. A benzin okozta tűz vagy robbanás megégetheti Önt vagy másokat.

- **Annak megakadályozására, hogy a sztatikus feltöltődés begyújtsa a benzint, tankolás előtt helyezze a tartályt és/vagy a gépet közvetlenül a földre, és ne egy járműre vagy tárgyra.**
- **A tankolást kültéren végezze, amikor a motor hideg. A kifolyt benzint törölje fel.**
- **Ne kezeljen benzint dohányzás közben vagy nyílt láng és szikrák közelében.**
- **Benzint csak jóváhagyott üzemanyagtartályban tároljon, gyerekek számára nem hozzáférhető helyen.**

- A legjobb eredmény elérése érdekében csak tiszta, friss (maximum 30 napos), ((R+M)/2 besorolási módszer szerint) legalább 87-es oktánszámú ólommentes benzint használjon.
- Legfeljebb 10% (V/V) etanolt vagy 15% (V/V) MTBE-t tartalmazó, oxigéntartalmú üzemanyag használható.
- **Etanol:** maximum 10% (V/V) etanolt (benzin–alkohol keverék) vagy 15% (V/V) MTBE-t (metil-tercier-butil-éter) tartalmazó benzin használható. Az etanol és az MTBE nem ugyanaz. 15 %(V/V) etanolt tartalmazó üzemanyag (E15) nem használható. Ne használjon 10% (V/V)-nál több etanolt tartalmazó üzemanyagot, amilyen például az E15 (15% etanolt tartalmaz), az E20 (20% etanolt tartalmaz) vagy az E85 (akár 85% etanolt is tartalmazhat). A nem engedélyezett üzemanyag használata teljesítményproblémákat és/vagy olyan motorkárosodást okozhat, amelyekre a garancia nem terjed ki.
- **Ne** használjon metanolt tartalmazó benzint.
- **Ne** tároljon télen üzemanyagot sem az üzemanyagtartályban, sem más tartályban, kivéve, ha használ üzemanyag-stabilizátort.
- **Ne** adjon olajat a benzinhez.

A tankot ismert márkanevű töltőállomásról származó ólmozatlan, normál benzinnel (Ábra 10) töltse fel.

Fontos: **Az indítási problémák csökkentése érdekében adagoljon az általános üzemanyaghoz**

stabilizátort, 30 napnál nem régebbi benzinnel elkeverve.

Fontos: **Ha függőleges helyzetben tervezi tárolni a gépet, a megtankolása előtt lásd: A gép tárolása függőleges tárolási helyzetben (oldal 13).**

A motor olajszintjének ellenőrzése

Szolgáltatásszünet: Minden egyes használat előtt, vagy naponta

Megjegyzés: Maximális mennyiség: 0,59 l SAE 30 típusú, detergens-tartalmú kenőolaj SF, SG, SH, SJ, SL vagy magasabb API-specifikációval.

1. Helyezze a gépet sík felületre.
2. Vegye ki a nívópálcát (Ábra 10).

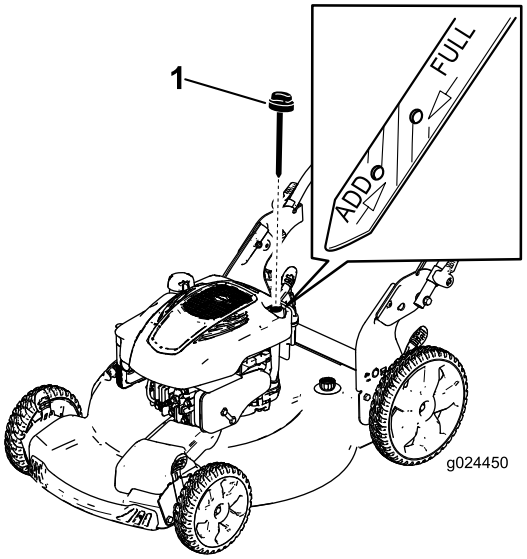

g024450

Ábra 10

1. Nívópálca

3. Törölje meg a nívópálcát egy tiszta ronggyal.
4. Dugja vissza nívópálcát az olajbetöltő csőbe, majd húzza ki.
5. Ellenőrizze az olajszintet a nívópálcán (Ábra 10).
   - Ha az olajszint nem éri el a nívópálca Add (kevés) jelzését, töltsön óvatosan némi olajat az olajbetöltő csőbe, várjon 3 percet, majd ismételje addig a 3–5. lépést, amíg az olaj el nem éri a nívópálca Full (tele) jelzését.
   - Ha az olajszint magasabb a nívópálca Full (tele) jelzésénél, ürítsen le annyi olajat, hogy a szint a nívópálca Full (tele) jelzéséig érjen; lásd: A motorolaj cseréje (oldal 16).

   Fontos: **Ha túl alacsony vagy túl magas olajszinttel járatja, a motor károsodhat.**
6. Szilárdan helyezze be a nívópálcát.

A vágási magasság állítása

⚠ FIGYELMEZTETÉS

A vágási magasság állításakor kapcsolatba kerülhet a mozgó késsel, amely súlyos sérülést okozhat.

- **Állítsa le a motort, és várja meg, míg leállnak a mozgó alkatrészek.**
- **A vágásmagasság állítása közben ne nyúljon a nyíróasztal alá.**

⚠ VIGYÁZAT

Ha járt a motor, a kipufogódob forró, ami súlyos égési sérülést okozhat. Maradjon távol a forró kipufogódobtól.

Állítsa be a kívánt vágási magasságot. Az első kerekeket állítsa a hátsó kerekekével azonos magasságba (Ábra 11).

Megjegyzés: A gép megemeléséhez állítsa hátrafelé az összes vágásmagasság-állító kart; a gép leengedéséhez állítsa előre az összes vágásmagasság-állító kart.

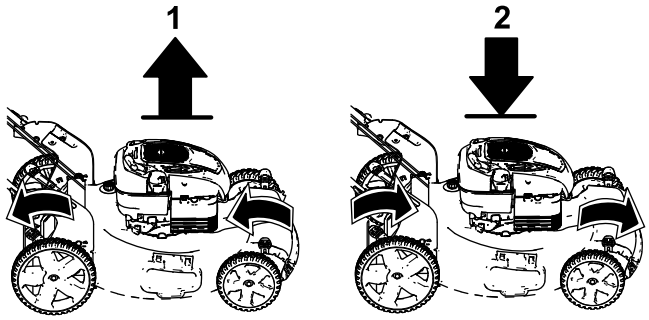

g024453

Ábra 11

1. A gép megemelése
2. A gép leengedése

Megjegyzés: A beállítható vágásmagasságok 25 mm, 35 mm, 44 mm, 54 mm, 64 mm, 73 mm, 83 mm, 92 mm és 102 mm.

A motor beindítása

1. Tartsa a fogantyúnak húzva a késvezérlő rudat (Ábra 12).

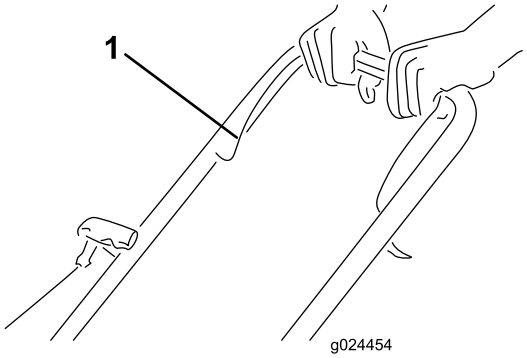

g024454

Ábra 12

1. Késvezérlő rúd

2. Húzza meg finoman a berántózsinór fogantyúját (Ábra 13), amíg ellenállást nem érez, majd rántsa meg határozottan, utána engedje lassan vissza a zsinórvezetőig a fogantyút.

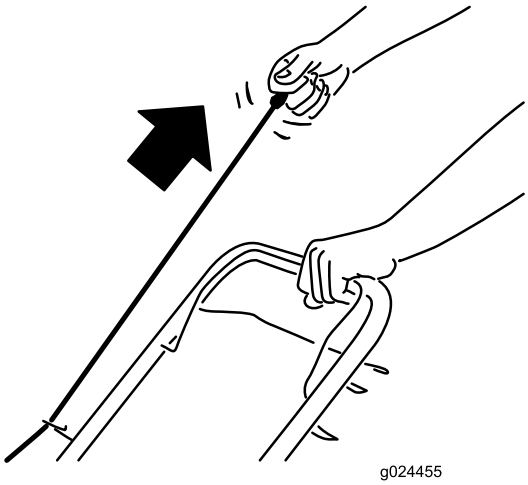

g024455

Ábra 13

Megjegyzés: Ha a gép néhány próbálkozás után nem indul be, lépjen kapcsolatba egy hivatalos márkaszervizzel.

Az önjáró meghajtás használata

- **Az önjáró meghajtás bekapcsolása:** húzza hozzá az önjáró meghajtás rúdját a fogantyúhoz, és tartsa ott (Ábra 14).

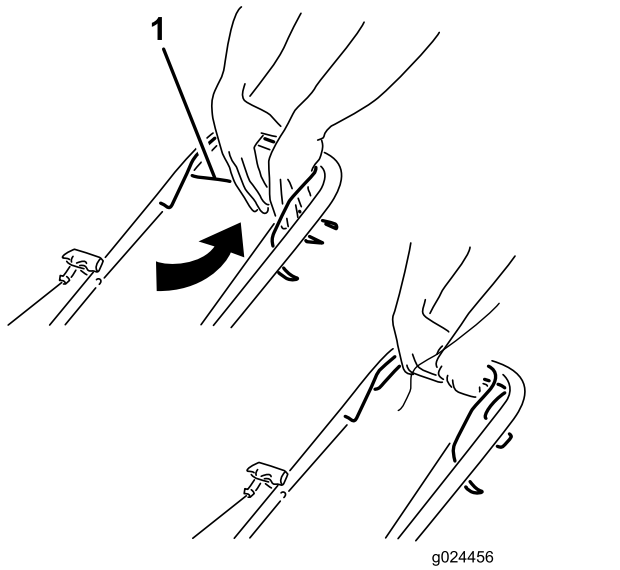

g024456

Ábra 14

1. Önjáró meghajtás rúdja

Megjegyzés: Az önjáró meghajtás maximális sebessége nem módosítható. A sebesség csökkentéséhez növelje az önjáró meghajtás rúdja és a fogantyú közti távolságot.

- **Az önjáró meghajtás kikapcsolása:** engedje el az önjáró meghajtás rúdját.

  Megjegyzés: A gép szabadonfutó tengelykapcsolókkal rendelkezik, amelyek megkönnyítik annak visszafelé húzását. A tengelykapcsolók oldásához legalább kb. 2,5 cm-nyit tolja előre a gépet, miután elengedte az önjáró meghajtás rúdját.

A motor leállítása

A motor leállításához engedje el a késvezérlő kart.

Fontos: **Amikor elengedi a késvezérlő kart, mind a motornak, mind a késnek 3 másodpercen belül le kell állnia. Ha nem állnak le megfelelően, azonnal hagyja abba a gép használatát, és lépjen kapcsolatba egy hivatalos márkaszervizzel.**

A kaszálék mulcsozása

A gép gyárilag alkalmas mulcsozásra és a levélkaszálék visszadolgozására a gyepbe.

Ha a gyűjtőtartály a gépen van, a kaszálék mulcsozása előtt lásd: A gyűjtőtartály leszerelése (oldal 12). Ha az oldalsó kidobás csúszdája rajta van a gépen, vegye le róla; a kaszálék mulcsozása előtt lásd: Az oldalsó kidobás csúszdájának eltávolítása (oldal 12).

A kaszálék összegyűjtése

Használja a gyűjtőtartályt, ha össze kívánja gyűjteni a fűkaszálékot és levélhulladékot a gyepről.

⚠ FIGYELMEZTETÉS

Az elhasználódott gyűjtőtartályból kisebb kövek és egyéb tárgyak repülhetnek ki a közelben tartózkodók felé, ami súlyos, akár végzetes személyi sérülést is okozhat.

Ellenőrizze rendszeresen a gyűjtőtartályt. Ha az sérült, szereljen fel új eredeti Toro-cseretartályt.

Ha az oldalsó kidobás csúszdája rajta van a gépen, vegye le róla; a kaszálék összegyűjtése előtt lásd: Az oldalsó kidobás csúszdájának eltávolítása (oldal 12).

⚠ FIGYELMEZTETÉS

A kés éles; ha hozzáér, súlyosan megsérülhet.

Állítsa le a motort, és várja meg, míg leállnak a mozgó alkatrészek, mielőtt a gépet az üzemi helyzetből elmozdítaná.

A gyűjtőtartály felszerelése

1. Hajtsa fel és tartsa meg így a hátsó terelőlemezt (Ábra 15).

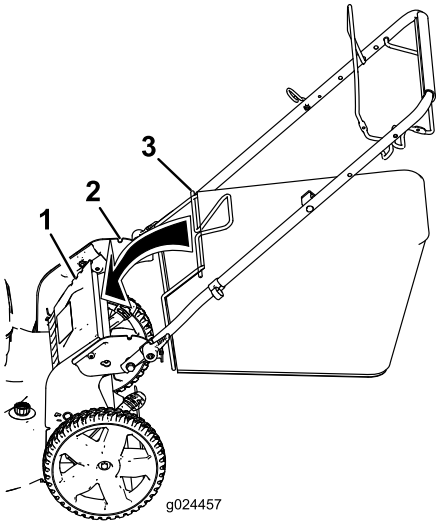

g024457

Ábra 15

1. Bemélyedések
2. Hátsó terelőlemez
3. Gyűjtőtartálycsap (2)

2. Szerelje fel a gyűjtőtartályt, ügyelve rá, hogy a gyűjtőtartály csapjai beüljenek a fogantyú mélyedéseibe (Ábra 15).
3. Hajtsa le a hátsó terelőlemezt.

A gyűjtőtartály leszerelése

A gyűjtőtartály eltávolításához végezze el az előző lépéseket fordított sorrendben.

A kaszálék oldalsó kidobása

Nagyon hosszúra nőtt fű nyírásakor használja az oldalsó kidobást.

Ha a gyűjtőtartály rajta van a gépen, vegye le róla; lásd: A gyűjtőtartály leszerelése (oldal 12).

⚠ FIGYELMEZTETÉS

A kés éles; ha hozzáér, súlyosan megsérülhet.

Állítsa le a motort, és várja meg, míg leállnak a mozgó alkatrészek, mielőtt a gépet az üzemi helyzetből elmozdítaná.

Az oldalsó kidobás csúszdájának felszerelése

Hajtsa fel az oldalsó kidobás terelőlemezét, és szerelje fel az oldalsó kidobás csúszdáját (Ábra 16).

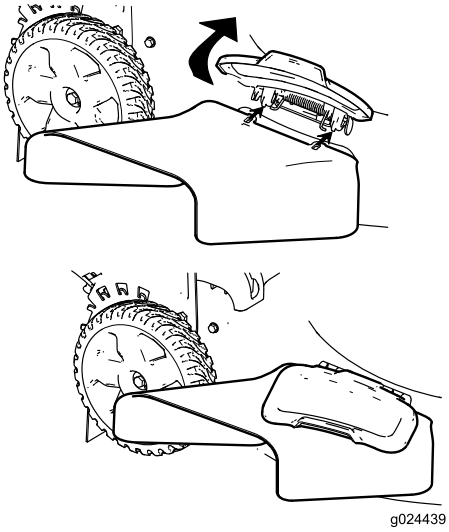

g024439

Ábra 16

Az oldalsó kidobás csúszdájának eltávolítása

Az oldalsó kidobás csúszdájának eltávolításához hajtsa fel az oldalsó kidobás terelőlemezét, távolítsa el az oldalsó kidobás csúszdáját, majd hajtsa vissza az oldalsó kidobás terelőlemezét úgy.

A gép tárolása függőleges tárolási helyzetben

A gépet függőleges helyzetben is tárolhatja a fűnyírási szezonban és szezonon kívül is, így kisebb helyen elfér.

⚠ VESZÉLY

A benzin rendkívül gyúlékony és robbanásveszélyes. A benzin okozta tűz vagy robbanás megégetheti Önt vagy másokat.

- **Ha függőleges helyzetben történő tároláskor az üzemanyagtartály túlságosan tele van, benzin szivároghat belőle. A benzin rendkívül gyúlékony és robbanásveszélyes. A benzin okozta tűz vagy robbanás megégetheti Önt vagy másokat.**
- **A gépet csak akkor tárolja függőleges helyzetben, ha az üzemanyagtartályban a benzinszint nem magasabb, mint amit a *Kezelői kézikönyv* meghatároz.**
- **Ne tárolja a gépet a függőleges helyzettől (90°) jobban előredöntve; különben benzin szivároghat az üzemanyagtartályból.**
- **Ne szállítsa a gépet függőleges tárolási helyzetben.**
- **Ne kísérelje meg beindítani a gépet függőleges tárolási helyzetben.**
- **Ne tároljon függőleges helyzetben üzemanyaggal és olajjal feltöltött olyan gépet, amit nem erre terveztek.**

⚠ FIGYELMEZTETÉS

A fogantyú nem megfelelő be- vagy kihajtása károsíthatja a kábeleket, bovdeneket, ami nem biztonságos üzemeltetési körülményeket eredményezhet.

- **Ügyeljen a kábelek, bovdenek épségére a fogantyú be- vagy kihajtása során.**
- **Ha egy kábel vagy bovden károsodott, lépjen kapcsolatba hivatalos márkaszervizzel.**

1. Ne legyen magasabban az üzemanyagtartályban a benzin szintje a motor gyártója által javasoltnál; lásd a motoron a gyártója által elhelyezett címkét (Ábra 17).

   Megjegyzés: Ha túl sok a benzin az üzemanyagtartályban, ürítsen le belőle egy jóváhagyott tárolóedénybe annyit, hogy a szint a motor gyártója által megadottra vagy az alá kerüljön.

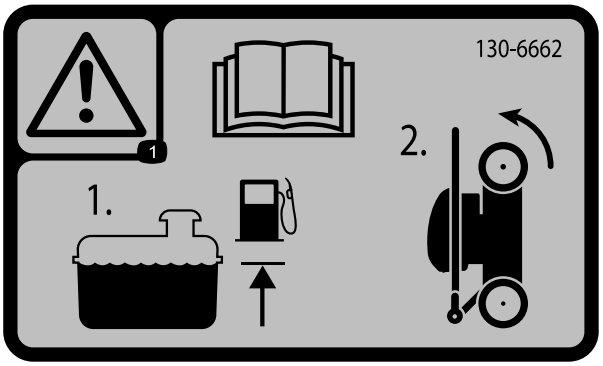

decal130-6662

Ábra 17

2. Ellenőrizze, hogy a vágásmagasság 92 mm-re vagy alacsonyabbra van-e beállítva; ha nem így van, engedje lejjebb; lásd: A vágási magasság állítása (oldal 10).
3. Oldja ki a fogantyúreteszeket (Ábra 18).

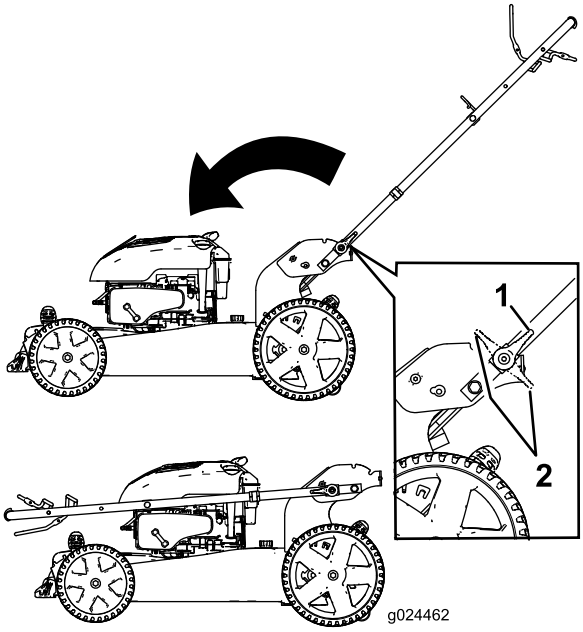

g024462

Ábra 18

1. Fogantyút rögzítő kar reteszelt helyzetben
2. Fogantyút rögzítő kar kioldott helyzetben

4. Hajtsa teljesen előre a fogantyút (Ábra 18).

   Fontos: **A fogantyú lehajtása során a kábeleket, bovdeneket a fogantyúreteszeken kívül vezesse el.**

5. Akassza be a fogantyúreteszeket.

6. Emelje meg kézzel a gép elejét, és helyezze el a tárolási helyén (Ábra 19).

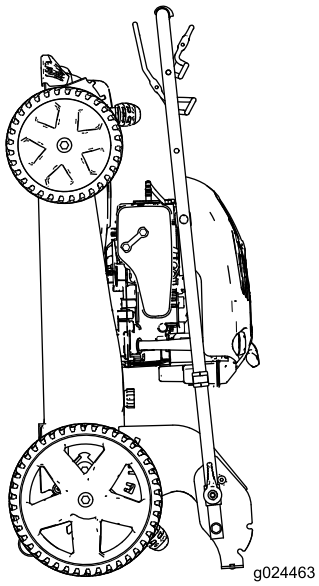

g024463

Ábra 19

Üzemeltetési tanácsok

Általános fűnyírási tanácsok

- Tisztítsa meg a területet vesszőktől, kövektől, drótoktól, ágaktól és egyéb hulladéktól, amelyekbe beleütközhet a kés.
- Kerülje el a kés kemény tárgyakhoz csapódását. Szándékosan soha ne nyírjon tárgyak felett.
- Ha a gép egy tárgyba ütközik, vagy rázkódni kezd, azonnal állítsa le a motort, kösse le a gyújtógyertyáról a kábelét, és vizsgálja át a gépet, nem sérült-e meg.
- A legjobb teljesítmény eléréséhez szereljen fel új kést az idény kezdete előtt.
- Szükség esetén cserélje ki a kést Toro-cserekésre.

Fűkaszálás

- Egyszerre a fűszálaknak csak mintegy harmadrészét vágja le. Ne vágjon az 54 mm-es beállítás alatt, hacsak nem gyér a fű, vagy csak késő ősszel, amikor a fű növekedése lelassul. Lásd: A vágási magasság állítása (oldal 10).
- A gyep legjobb kinézete érdekében 15 cm-nél magasabb fűnél kezdje a legnagyobb vágásmagassággal és haladjon lassabban; ezután menjen át a területen alacsonyabb beállítás mellett. Ha a fű túl hosszú, a gép eltömődhet, és a motor lefulladhat.
- Csak száraz füvet vagy leveleket vágjon. A nedves fű és levelek hajlamosak összetapadni az udvaron, és a gép eldugulását vagy a motor leállását okozhatják.

⚠ FIGYELMEZTETÉS

A nedves fű vagy levelek súlyos sérülést okozhatnak, ha rajtuk megcsúszva hozzáér a késhez. Fűnyírást csak száraz körülmények között végezzen.

- Vegye figyelembe a rendkívül száraz időjárás esetén fennálló potenciális tűzveszélyt, kövesse a helyi tűzvédelmi figyelmeztetéseket, és tartsa tisztán a gépet a száraz fűtől és törmeléktől.
- Váltogassa a fűnyírás irányát. Ez segít eloszlatni a kaszálékot a pázsiton az egyenletes trágyázás érdekében.
- Ha nem kielégítő a kész pázsit megjelenése, próbáljon ki egyet vagy akár többet a következő javaslatok közül:
  - Cserélje ki vagy éleztesse meg a kést.
  - Fűnyírás közben haladjon lassabb ütemben.
  - Növelje gépén a vágási magasságot.
  - Nyírja gyakrabban a füvet.
  - Alkalmazzon átfedést a rendek között, ahelyett, hogy külön minden soron teljes szélességű rendet nyírna.
  - Állítsa az első kerekeknél a vágásmagasságot egy fokozattal alacsonyabbra, mint a hátsó kerekeknél. Állítsa be például az első kerekeket 54 mm, a hátsó kerekeket pedig 64 mm vágásmagasságba.

Levelek vágása

- A pázsit nyírását követően győződjön meg arról, hogy a fű fele kilátszik a levágott levéllepel alól. Lehetséges, hogy egynél többször kell áthaladnia egy soron a levelek felett.
- Ha több mint 13 cm vastagon áll a levél a gyepen, állítson be elöl 1 vagy 2 fokozattal nagyobb vágásmagasságot, mint hátul.
- Ha a gép nem vágja elég finomra a leveleket, csökkentse a nyírás sebességét.

Karbantartás

Megjegyzés: A gép jobb és bal oldalát normál üzemeltetési helyzetben határozza meg.

Ajánlott karbantartási ütemterv(ek)

Karbantartási időköz	Karbantartási intézkedés
Az első 5 óra után	• A motorolaj cseréje.
Minden egyes használat előtt, vagy naponta	• Ellenőrizze a motor olajszintjét. • Győződjön meg arról, hogy a motor a késvezérlő kar elengedését követően 3 másodpercen belül leáll. • Takarítsa le a gép aljáról a fűkaszálékot és a szennyeződést.
Tárolás előtt	• Az útmutatás szerint ürítse le az üzemanyagtartályt javítás előtt, valamint az éves eltárolást megelőzően.
Évente	• A motorolaj cseréje. • Cserélje ki vagy éleztesse meg a kést (ha hamar kimegy az éle, gyakrabban). • Tisztítsa meg a levegőhűtő rendszert; poros üzemeltetési körülmények esetén a tisztítást gyakrabban végezze el. Lásd a motor kezelői kézikönyvét. • Az évente elvégzendő további karbantartási eljárásokra vonatkozóan lásd a motor kezelői kézikönyvét.

Fontos: **A további karbantartási eljárásokra vonatkozóan lásd a motor kezelői kézikönyvét.**

Megjegyzés: Cserealkatrészek márkakereskedésből (a közeli márkakereskedéseket megtalálhatja a www.toro.com weboldalon) vagy a www.shoptoro.com webáruházból szerezhetők be.

Felkészülés karbantartásra

1. Állítsa le a motort, és várja meg, míg leállnak a mozgó alkatrészek.
2. Kösse le a gyújtógyertya kábelét (Ábra 20), mielőtt bármilyen karbantartási munkába kezdene.

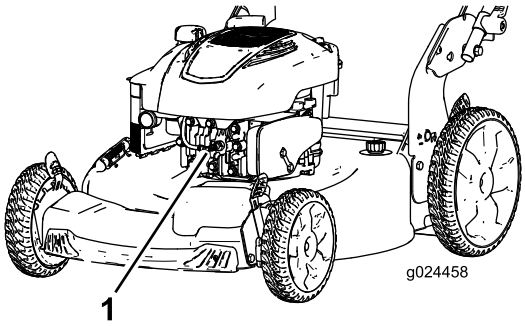

g024458

Ábra 20

3. A karbantartási munka elvégzését követően dugja vissza a gyertyapipát.

   Fontos: **Mielőtt a gépet az olajcseréhez vagy a kés cseréjéhez felbillenti, fogyassza ki az üzemanyagtartályt normál használattal. Ha már az üzemanyag kifogyasztása előtt fel kell billentenie a gépet, ürítse ki a tartályt kézi üzemanyag-szivattyúval. A gép oldalra billentésekor a nívópálca nézzen lefelé.**

⚠ FIGYELMEZTETÉS

A gép felbillentése az üzemanyag szivárgását okozhatja. A benzin gyúlékony, robbanásveszélyes, és személyi sérülést okozhat.

Járassa a gépet az üzemanyag kifogyásáig, vagy a benzint kézi szivattyúval távolítsa el; soha ne leszívócsővel.

A légszűrő cseréje

1. Nyissa fel csavarhúzó segítségével a légszűrőfedelet (Ábra 21).

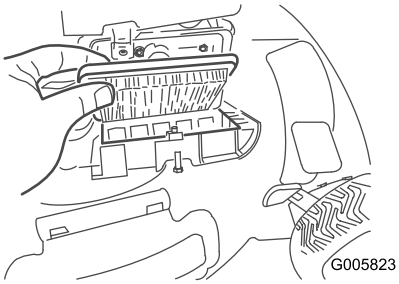

g005823

Ábra 21

2. Cserélje ki a légszűrőt.
3. Szerelje vissza a légszűrőfedelet.

A motorolaj cseréje

Szolgáltatásszünet: Az első 5 óra után

Évente

Néhány percig járassa a motort az olaj cseréje előtt, hogy felmelegedjen. A meleg olaj jobban folyik, és több szennyezőanyagot szállít.

1. Helyezze a gépet sík felületre.
2. Lásd: Felkészülés karbantartásra (oldal 15).
3. Vegye ki a nívópálcát (Ábra 22).

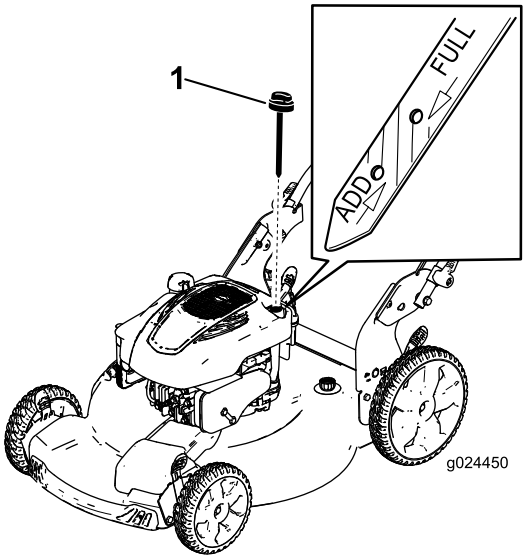

g024450

Ábra 22

1. Nívópálca

4. Billentse a gépet az oldalára úgy, hogy a nívópálca lefelé nézzen (Ábra 23), vagy állítsa a gépet függőleges tárolási helyzetbe (Ábra 24; lásd: A gép tárolása függőleges tárolási helyzetben (oldal 13)), hogy az olaj az olajbetöltő csövön keresztül leürüljön.

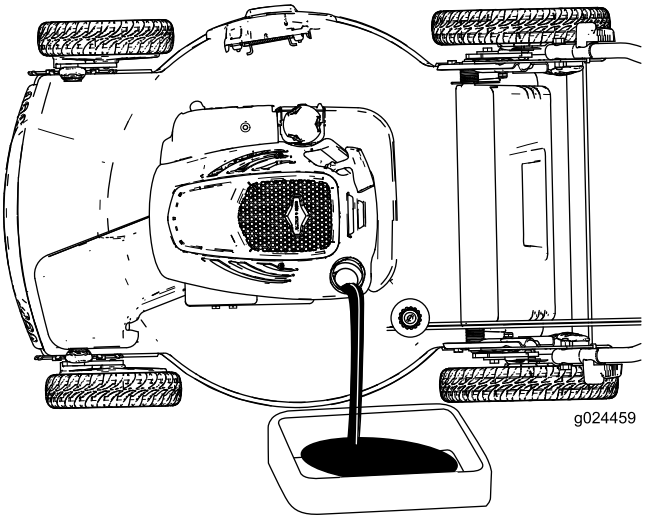

g024459

Ábra 23

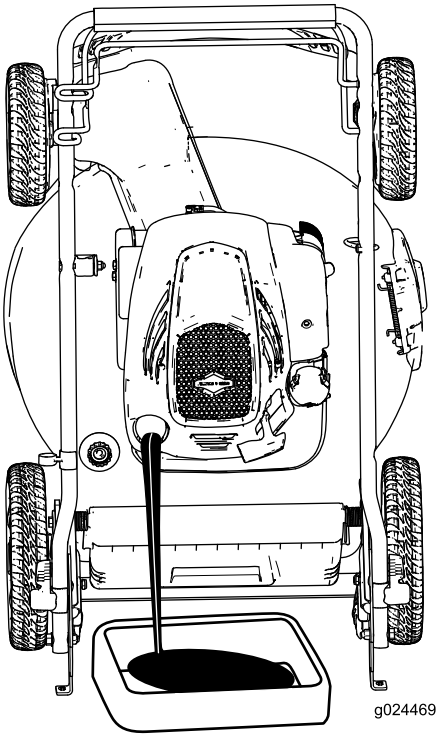

g024469

Ábra 24

5. Állítsa vissza a gépet az üzemi helyzetébe.
6. Töltsön kb. a forgattyúház űrtartalmának ¾-ének megfelelő mennyiségű olajat a forgattyúházba.

   Megjegyzés: Maximális mennyiség: 0,59 l SAE 30 típusú, detergens-tartalmú kenőolaj SF, SG, SH, SJ, SL vagy magasabb API-specifikációval.
7. Várjon körülbelül 3 percet, hogy az olaj elhelyezkedjen a forgattyúházban.
8. Törölje meg a nívópálcát egy tiszta ronggyal.

9. Dugja vissza nívópálcát az olajbetöltő csőbe, majd húzza ki.
10. Ellenőrizze az olajszintet a nívópálcán (Ábra 22).
    - Ha az olajszint nem éri el a nívópálca Add (kevés) jelzését, töltsön óvatosan némi olajat az olajbetöltő csőbe, ismételje addig a 8–10. lépést, amíg az olaj el nem éri a nívópálca Full (tele) jelzését.
    - Ha az olajszint magasabb a nívópálca Full (tele) jelzésénél, ürítsen le annyi olajat, hogy a szint a nívópálca Full (tele) jelzéséig érjen.

    Fontos: **Ha túl alacsony vagy túl magas olajszinttel járatja, a motor károsodhat.**
11. Szilárdan helyezze be a nívópálcát.
12. Hasznosítsa újra az olajat környezetbarát módon.

A kés cseréje

Szolgáltatásszünet: Évente

Fontos: ***A kés megfelelő felszereléséhez nyomatékkulcs szükséges.*** **Ha nem rendelkezik nyomatékkulccsal, vagy nem szívesen végezné el ezt a műveletet, forduljon márkaszervizhez.**

Mielőtt tankol, vizsgálja meg minden esetben a kést. Ha a kés megsérült vagy elrepedt, azonnal cserélje ki. Ha a kés eltompult vagy kicsorbult, éleztesse meg és egyensúlyoztassa ki, vagy cserélje ki.

⚠ FIGYELMEZTETÉS

A kés éles; ha hozzáér, súlyosan megsérülhet.

A kés szervizelésekor viseljen védőkesztyűt.

1. Lásd: Felkészülés karbantartásra (oldal 15).
2. Döntse oldalra a gépet, úgy, hogy a nívópálca lefelé nézzen.
3. A kést rögzítse egy fadarabbal (Ábra 25).

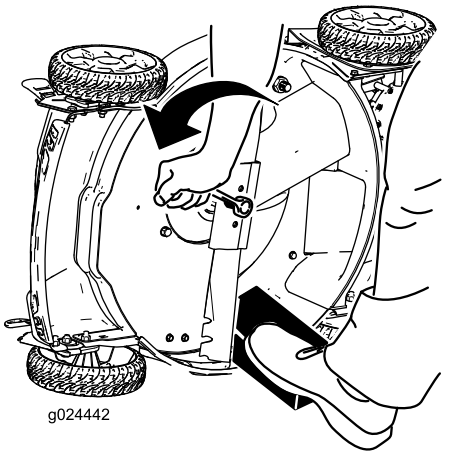

g024442

Ábra 25

4. Szerelje le a kést a csavarját balra forgatva, és őrizze meg az összes kötőelemet az új kés felszereléséhez (Ábra 25).
5. Szerelje fel az új kést a csavarját jobbra forgatva (Ábra 26).

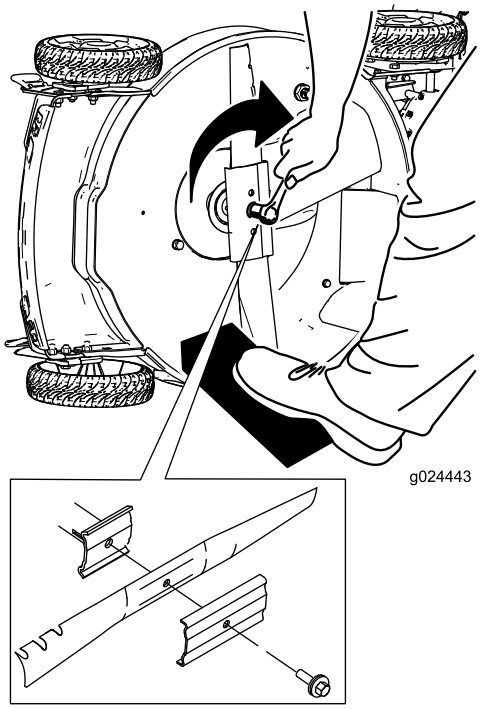

g024443

Ábra 26

Fontos: **A kés hajlított végei nézzenek a gép burkolata felé.**

6. **Nyomatékkulcs segítségével húzza meg a kés csavarját 82 Nm nyomatékkal.**

   Fontos: **A 82 Nm nyomatékkal meghúzott csavar nagyon szoros. A kést egy fadarabbal kiékelve nehezedjen rá a racsnis hajtószárra vagy kulcsra, és húzza meg a csavart**

biztonságosan. Ezt a csavart nagyon nehéz túlhúzni.

Az önjáró meghajtás beállítása

Állítsa be az önjáró meghajtást, ha új önjárómeghajtás-bovdent szerel be, vagy az önjáró meghajtás elállítódott.

1. A bovdenrögzítő szerkezet meglazításához forgassa az állítógombot az óra járásával ellenkező irányba (Ábra 27).

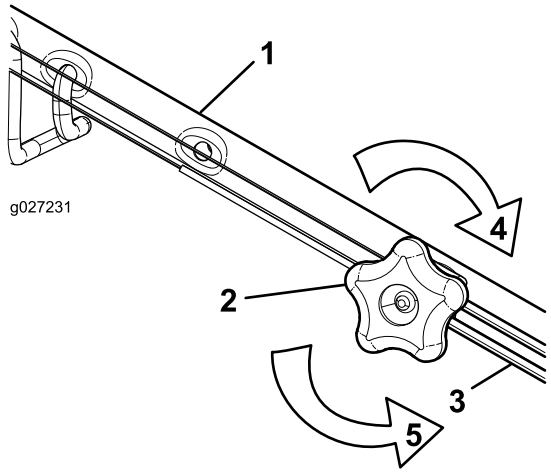

Ábra 27

1. Fogantyú (bal oldal)
2. Állítógomb
3. Önjárómeghajtás-bovden
4. A bovdenrögzítő szerkezet meghúzásához forgassa a gombot az óra járásával megegyező irányba.
5. Forgassa el balra a gombot a bovdenrögzítő szerkezet meglazításához.

2. A feszessége módosításához (Ábra 27) húzza vissza vagy tolja előre a bovdent, és tartsa meg ebben a helyzetben.

   Megjegyzés: A vontatás erejének növeléséhez tolja a bovdent a motor felé; a csökkentéséhez húzza el a motortól.

3. Forgassa jobbra az állítógombot a bovdenrögzítő szerkezet meghúzásához.

   Megjegyzés: Húzza meg kézzel szorosan a gombot.

A gép aljának tisztítása

Szolgáltatásszünet: Minden egyes használat előtt, vagy naponta

⚠ FIGYELMEZTETÉS

A gép alól szilárd anyag repülhet ki.

- **Viseljen szemvédő eszközt.**
- **A motor üzemelése során tartózkodjon a kezelőállásban (a fogantyú mögött).**
- **Ne engedjen nézelődőket erre a területre.**

A gép kitisztítása a kimosócsatlakozón át

A legjobb eredmény érdekében tisztítsa meg a gépet röviddel a fűnyírás befejezése után.

1. Engedje le a gépet a legalacsonyabb vágásmagasságra. Lásd: A vágási magasság állítása (oldal 10).
2. Vigye a gépet sík, burkolt talajra.
3. Mossa ki a hátsó terelőlemez alatti területet ott, ahol a kaszálék a gép alól a gyűjtőtartályba jut.
4. Csatlakoztasson egy vízcsapra kötött kerti locsolótömlőt a kimosócsatlakozóra (Ábra 28).

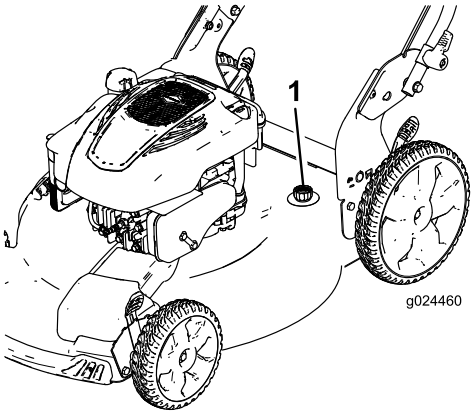

Ábra 28

1. Kimosócsatlakozó

5. Nyissa meg a vizet.
6. Indítsa be a motort, és járassa, amíg már nem távozik több kaszálék a gép alól.
7. Állítsa le a motort.
8. Zárja el a vizet, és kösse le a locsolótömlőt a gépről.
9. Indítsa be a motort, és a rozsdásodás megelőzése érdekében járassa pár percig, hogy kiszáradjon a gép alja.
10. Bármely zárt térben való tárolás előtt hagyja a motort lehűlni.

A gép megtisztítása függőleges tárolási helyzetben

1. Állítsa a gépet függőleges tárolási helyzetbe; lásd: A gép tárolása függőleges tárolási helyzetben (oldal 13).
2. Mossa ki a kaszálékot a gép aljából.

Tárolás

A gépet hűvös, tiszta, száraz helyen tárolja.

A gép felkészítése tárolásra

⚠ FIGYELMEZTETÉS

A benzingőzök robbanást okozhatnak.

- **Ne tároljon benzint 30 napnál tovább.**
- **Ne tárolja a gépet nyílt láng közelében.**
- **Tárolás előtt hagyja a gépet lehűlni.**

1. Az év utolsó tankolásakor adjon az üzemanyaghoz stabilizálót, a motorgyártó utasításainak megfelelően.
2. A nem felhasznált üzemanyagot helyezze el megfelelő módon. Hasznosítsa újra a helyi előírásoknak megfelelően, vagy használja fel gépkocsijában.

   Megjegyzés: Az üzemanyagtartályban marad régi üzemanyag nehéz indítást okozhat. Ne tárolja az üzemanyagot stabilizáló nélkül 30 napnál, a stabilizált üzemanyagot pedig 90 napnál hosszabb ideig.
3. Járassa addig a gépet, míg a motor le nem áll az üzemanyag elfogyasztása miatt.
4. Indítsa be újra a motort.
5. Hagyja a motort járni, míg le nem áll. Ha már nem képes újraindítani a motort, akkor kellően száraz.
6. Kösse le a gyújtógyertya kábelét.
7. Szerelje ki a gyújtógyertyát, töltsön be 30 ml olajat a gyújtógyertya furatán keresztül, és húzza meg az indítókötelet lassan több alkalommal, hogy jól eloszlassa az olajat a henger körül, amivel megakadályozható a henger korróziója az üzemen kívüli időszak során.
8. Szerelje be a gyújtógyertyát, de ne húzza meg.
9. Húzzon meg minden csavart és csavaranyát.

A fogantyú behajtása

⚠ FIGYELMEZTETÉS

A fogantyú nem megfelelő be- vagy kihajtása károsíthatja a kábeleket, bovdeneket, ami nem biztonságos üzemeltetési körülményeket eredményezhet.

- **Ügyeljen a kábelek, bovdenek épségére a fogantyú be- vagy kihajtása során.**
- **Ha egy kábel vagy bovden károsodott, lépjen kapcsolatba hivatalos márkaszervizzel.**

1. Oldja ki a fogantyú reteszeit annyira, hogy szabadon mozgatni tudja a fogantyú felső részét.
2. Hajtsa előre a fogantyút függőleges helyzetbe, vagy teljesen előre a Ábra 29 szerint.

   Fontos: **A fogantyú lehajtása során a kábeleket, bovdeneket a fogantyúreteszeken kívül vezesse el.**

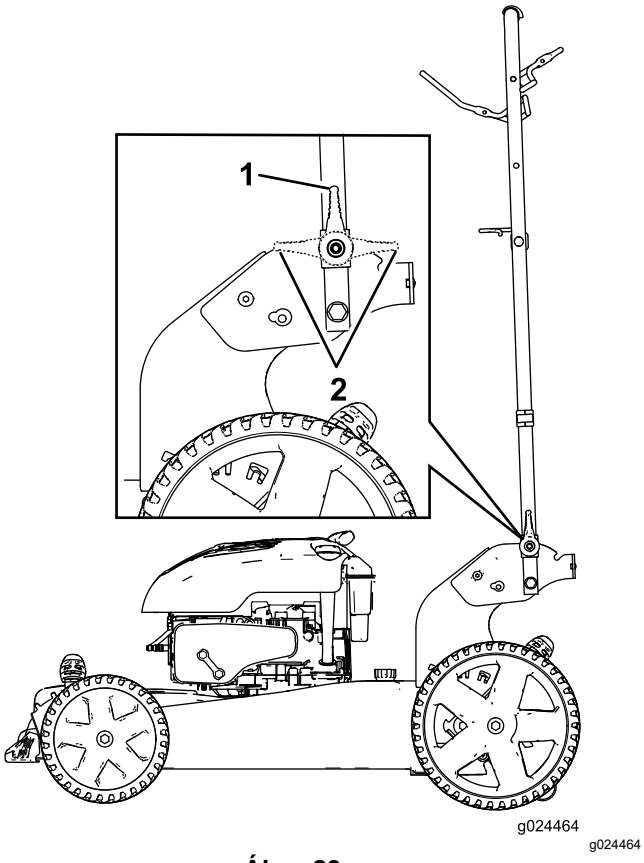

Ábra 29

1. Fogantyút rögzítő kar reteszelt helyzetben
2. Fogantyút rögzítő kar kioldott helyzetben

3. A fogantyú kihajtása, lásd: 1 A fogantyú kihajtása (oldal 6).

A gép kivétele tárolásból

1. Ellenőrizze és húzza meg az összes kötőelemet.
2. Szerelje ki a gyújtógyertyát és forgassa át a motort intenzíven a berántózsinór segítségével, hogy eltávozzon az olaj a hengerből.
3. Szerelje be a gyújtógyertyát, és húzza meg nyomatékkulccsal 20 Nm nyomatékkal.
4. Végezzen el minden előírt karbantartást; lásd: Felkészülés karbantartásra (oldal 15).
5. Ellenőrizze a motorolaj szintjét; lásd: A motor olajszintjének ellenőrzése (oldal 10).
6. Töltse fel az üzemanyagtartályt friss benzinnel; lásd: Tankolás (oldal 9).
7. Csatlakoztassa a gyertyapipát a gyújtógyertyára.

Megjegyzések:

Megjegyzések:

Márkakereskedők nemzetközi listája

Kereskedő:	Ország:	Telefonszám:	Kereskedő:	Ország:	Telefonszám:
Agrolánc Kft.	Magyarország	36 27 539 640	Maquiver S.A.	Kolumbia	57 1 236 4079
Balama Prima Engineering Equip.	Hongkong	852 2155 2163	Maruyama Mfg. Co. Inc.	Japán	81 3 3252 2285
B-Ray Corporation	Korea	82 32 551 2076	Mountfield a.s.	Cseh Köztársaság	420 255 704 220
Casco Sales Company	Puerto Rico	787 788 8383	Mountfield a.s.	Szlovákia	420 255 704 220
Ceres S.A.	Costa Rica	506 239 1138	Munditol S.A.	Argentína	54 11 4 821 9999
CSSC Turf Equipment (pvt) Ltd.	Srí Lanka	94 11 2746100	Norma Garden	Oroszország	7 495 411 61 20
Cyril Johnston & Co.	Észak-Írország	44 2890 813 121	Oslinger Turf Equipment SA	Ecuador	593 4 239 6970
Cyril Johnston & Co.	Írország	44 2890 813 121	Oy Hako Ground and Garden Ab	Finnország	358 987 00733
Equiver	Mexikó	52 55 539 95444	Parkland Products Ltd.	Új-Zéland	64 3 34 93760
Femco S.A.	Guatemala	502 442 3277	Perfetto	Lengyelország	48 61 8 208 416
ForGarder OU	Észtország	372 384 6060	Pratoverde SRL.	Olaszország	39 049 9128 128
G.Y.K. Company Ltd.	Japán	81 726 325 861	Prochaska & Cie	Ausztria	43 1 278 5100
Geomechaniki of Athens	Görögország	30 10 935 0054	RT Cohen 2004 Ltd.	Izrael	972 986 17979
Golf international Turizm	Törökország	90 216 336 5993	Riversa	Spanyolország	34 9 52 83 7500
Guandong Golden Star	Kína	86 20 876 51338	Lely Turfcare	Dánia	45 66 109 200
Hako Ground and Garden	Svédország	46 35 10 0000	Solvert S.A.S.	Franciaország	33 1 30 81 77 00
Hako Ground and Garden	Norvégia	47 22 90 7760	Spyros Stavrinides Limited	Ciprus	357 22 434131
Hayter Limited (U.K.)	Egyesült Királyság	44 1279 723 444	Surge Systems India Limited	India	91 1 292299901
Hydroturf Int. Co Dubai	Egyesült Arab Emírségek	97 14 347 9479	T-Markt Logistics Ltd.	Magyarország	36 26 525 500
Hydroturf Egypt LLC	Egyiptom	202 519 4308	Toro Australia	Ausztrália	61 3 9580 7355
Irrimac	Portugália	351 21 238 8260	Toro Europe NV	Belgium	32 14 562 960
Irrigation Products Int'l Pvt Ltd.	India	0091 44 2449 4387	Valtech	Marokkó	212 5 3766 3636
Jean Heybroek b.v.	Hollandia	31 30 639 4611	Victus Emak	Lengyelország	48 61 823 8369

Európai adatvédelmi bejelentés

A Toro által gyűjtött információ
A Toro Warranty Company (Toro) tiszteletben tartja személyes adatainak bizalmasságát. Annak érdekében kérjük Önt, hogy bizonyos személyi adatait ossza meg velünk, hogy szavatossági igényét feldolgozzuk és kapcsolatba lépjünk Önnel egy termékkel kapcsolatos visszahívás esetén akár közvetlenül, akár a helyi Toro-vállalaton vagy -kereskedőn keresztül.

A Toro szavatossági rendszerét egyesült államokbeli kiszolgálógépeken tároljuk, ahol az adatvédelmi jog esetleg nem ugyanazt a védelmet biztosítja, mint az Ön országában.

AZZAL, HOGY SZEMÉLYES ADATAIT MEGOSZTJA VELÜNK, HOZZÁJÁRUL SZEMÉLYES INFORMÁCIÓINAK JELEN ADATVÉDELMI BEJELENTÉSBEN LEÍRT MÓDON TÖRTÉNŐ FELDOLGOZÁSÁHOZ.

A Toro információkezelési módja
A Toro felhasználhatja személyes adatait a szavatossági igények feldolgozásához, valamint hogy kapcsolatba lépjen Önnel a termékkel kapcsolatos visszahívás esetén és más, a későbbiekben ismertetett célból. A Toro megoszthatja az Ön adatait a Toro kapcsolt vállalkozásaival, kereskedőivel vagy más üzleti partnereivel a fenti tevékenységek bármelyikével kapcsolatban. Más vállalat számára nem adjuk el az Ön személyes adatait. Fenntartjuk azonban a jogot személyes adatainak közreadására az érvényes jognak megfelelően, valamint az illetékes hatóságok kérésére, rendszerünk megfelelő működtetéséhez, saját védelmünk vagy más felhasználók védelme érdekében.

Személyes adatainak megőrzése
Személyes adatait addig őrizzük meg, amíg megszerzésük eredeti céljából vagy egyéb törvényes célból (mint például hatósági megfelelőség) vagy az érvényes jog előírása szerint szükség van rájuk.

A Toro elkötelezettsége az Ön személyes adatainak biztonsága érdekében
Megfelelő intézkedéseket hozunk személyes adatainak biztonsága védelmében. Ugyancsak lépéseket teszünk a személyes adatok pontossága és pillanatnyi aktualitása fenntartására.

Személyes adataihoz való hozzáférés és azok helyesbítése
Ha szeretné személyes adatait áttekinteni vagy helyesbíteni, lépjen velünk kapcsolatba a legal@toro.com e-mail címen.

Ausztrál fogyasztói törvény

Az ausztrál fogyasztók az Ausztrál Fogyasztói Törvénnyel kapcsolatos további részleteket a dobozon belül vagy a helyi Toro-márkakereskedőnél találják meg.

A Toro-jótállás és A Toro GTS indítási garancia

A jótállás feltételei és a hatálya alá tartozó termékek

A The Toro Company és társult vállalata, a Toro Warranty Company közös megállapodásuk értelmében együttesen szavatolják, hogy az első vásárló részére megjavítják[1]az alábbi Toro-terméket, ha az anyag- vagy gyártási hibából eredően meghibásodik, illetve, ha a motor nem indul be az első vagy a második húzáskor (GTS indítási garancia), amennyiben el lett végezve a *kezelői kézikönyvben* előírt minden rendszeres karbantartási eljárás.

Az alábbi időtartamok vásárlás dátumától érvényesek:

Termékek	Szavatossági időtartam
Tolókaros önjáró fűnyírók	
• Öntött nyíróasztal	Házikerti használat mellett 5 év[2] Kereskedelmi használat mellett 90 nap
• Motor	5 év GTS- (indítási) garancia, Házikerti használat mellett[3]
• Akkumulátor	2 év
• Acél nyíróasztal	Házikerti használat mellett 2 év[2] Kereskedelmi használat mellett 30 nap
• Motor	2 év GTS- (indítási) garancia, Házikerti használat mellett[3]
TimeMaster fűnyírók	Házikerti használat mellett 3 év[2] Kereskedelmi használat mellett 90 nap
• Motor	3 év GTS- (indítási) garancia, Házikerti használat mellett[3]
• Akkumulátor	2 év
Elektromos kézi termékek és tolókaros önjáró fűnyírók	Házikerti használat mellett 2 év[2] Kereskedelmi használat esetén nincs garancia
Hómarók	
• Egy fokozatú	Házikerti használat mellett 2 év[2] Kereskedelmi használat mellett 45 nap
• Motor	2 év GTS- (indítási) garancia, Házikerti használat mellett[3]
• Két fokozatú	Házikerti használat mellett 3 év[2] Kereskedelmi használat mellett 45 nap
• Kidobócsatorna, kidobócsatorna-terelőelem és járókerékház-burkolat	Élettartam (kizárólag az első vásárló részére)[5]
Elektromos hómarók	Házikerti használat mellett 2 év[2] Kereskedelmi használat esetén nincs garancia
Összes alábbi traktoregység	
• Motor	Lásd a motorgyártó által adott garanciát[4]
• Akkumulátor	Házikerti használat mellett 2 év[2]
• Munkaeszközök	Házikerti használat mellett 2 év[2]
DH Lawn & Garden traktorok	Házikerti használat mellett 2 év[2] Kereskedelmi használat mellett 30 nap
XLS Lawn & Garden traktorok	Házikerti használat mellett 3 év[2] Kereskedelmi használat mellett 30 nap
TimeCutter	Házikerti használat mellett 3 év[2] Kereskedelmi használat mellett 30 nap
TITAN fűnyírók	3 év vagy 240 üzemóra[5]
• Váz	Élettartam (kizárólag az első vásárló részére)[6]

[1] Az első vásárló az a személy, aki eredetileg megvásárolta a Toro-terméket.

[2] A házikerti használat azt jelenti, hogy a terméket a felhasználó az otthona területén használja. Az egynél több helyen történő felhasználás kereskedelmi felhasználásnak minősül, amelyre a kereskedelmi garancia vonatkozik.

[3] A Toro GTS indítási garancia nem vonatkozik a kereskedelmi körülmények között használt termékekre.

[4] A Toro termékekben használt egyes motorokra annak gyártója ad jótállást.

[5] Amelyik előbb bekövetkezik.

[6] Élettartam vázgarancia – Ha a vázon normál használat mellett történik elváltozás, például törés vagy repedés jelenik meg a hegesztéseknél, akkor a jótállás fedezi azt, tehát ingyen javítjuk vagy cseréljük a Toro saját belátása szerint, és a pótalkatrészeket is ingyen biztosítjuk. Ha azonban a károsodás a helytelen használatból adódik vagy rozsdásodás miatt következik be, a jótállás erre nem terjed ki.

A jótállás érvényét veszítheti, ha az üzemóra-számlálót leválasztják, módosítják vagy illetéktelen változtatás jelei láthatók rajta.

A tulajdonos felelősségei

A Toro-terméken rendszeresen karbantartást kell végezni a *Kezelői kézikönyvben* ismertetett karbantartási eljárások szerint. Az ilyen rendszeres karbantartás az Ön saját költségére történik, függetlenül attól, hogy azt márkakereskedő vagy Ön végzi.

Utasítások a szavatossági szolgáltatások eléréséhez

Ha úgy véli, hogy a Toro-terméknél anyag- vagy gyártási hiba lépett fel, az alábbiak szerint járjon el:

1. A termék javítása ügyében forduljon a forgalmazóhoz. Ha valamilyen okból nincs lehetősége a forgalmazót elérni, bármelyik hivatalos Toro viszonteladónál kérheti a javítást. Lásd a márkakereskedések mellékelt listáját.
2. Vigye magával a terméket a vásárlását igazoló nyugtával vagy számlával együtt a szakszervizbe. Ha bármilyen okból nem elégedett a szakszerviz által felállított diagnózissal vagy a nyújtott támogatással, ezeken az elérhetőségeken fordulhat közvetlenül hozzánk:

   Toro Customer Care Department, RLC Division
   Toro Warranty Company
   8111 Lyndale Avenue South
   Bloomington, MN 55420-1196
   001–952–948–4707

Tételek és körülmények, amelyek nem tartoznak a hatálya alá

Nincs más kifejezett jótállás, kivéve, ami a speciális kibocsátási rendszerekre vonatkozik és egyes termékeknél a motorra adott garancia. A jelen kifejezett szavatosság nem terjed ki a következőkre:

- A rendszeres karbantartás és az alkatrészek (például: szűrők, üzemanyag, kenőanyagok, olajcserék, gyújtógyertyák, légszűrők, kések élezése vagy kopott kések cseréje, bovden-/rudazatbeállítások, fék- és tengelykapcsoló-beállítások) költsége
- A normál elhasználódás miatt meghibásodó alkatrészek
- Minden olyan termék vagy alkatrész, amelyet módosítottak, nem megfelelően használtak, elhanyagoltak, baleset vagy a megfelelő karbantartás hiánya miatt cserélni vagy javítani kellett
- Az elvitel és a kiszállítás díja
- A nem hivatalos Toro-márkaszerviz által végzett vagy megkísérelt javítás
- A javasolt tankolási eljárás be nem tartásából eredő javítások (további részletekért lásd a *Kezelői kézikönyvet*)
  - A szennyeződések üzemanyagrendszerből történő eltávolítására a garancia nem terjed ki az alábbiakra
  - Régi (egy hónapnál régebbi) vagy olyan üzemanyag használata, amelynek etanoltartalma meghaladja a 10%-ot, vagy MTBE-tartalma meghaladja a 15%-ot
  - Az üzemanyagrendszerből az egy hónapnál régebbi üzemanyag leürítésének elmulasztása
- Javítások vagy az indítási nehézségek kiküszöbölését célzó beállítások az alábbi okokból kifolyólag:
  - A megfelelő karbantartási eljárások vagy az üzemanyaggal kapcsolatos ajánlott eljárások be nem tartása
  - Forgókéses fűnyírók kése nekiütközik valaminek
- Speciális üzemeltetési körülmények, ahol az indításhoz kettőnél több húzásra lehet szükség:
  - Három hónapnál hosszabb használaton kívüli időszak vagy szezonális tárolás utáni első indítás
  - Alacsony hőmérsékletnél történő indítás, például kora tavasszal és késő ősszel
  - Nem megfelelő indítási eljárások – ha indítási nehézségekbe ütközik a géppel kapcsolatban, a *Kezelői kézikönyv* segítségével győződjön meg róla, hogy a megfelelő indítási eljárást alkalmazza. Ezzel mentesülhet a hivatalos Toro márkaszerviz egy szükségtelen meglátogatásától.

Általános feltételek

A vásárlóra az adott ország nemzeti jogszabályai vonatkoznak. Jelen jótállás nem korlátozza azokat a jogokat, amelyekre a vásárló e jogszabályok támogatásával jogosult.