Form No. 3325-444

Ultra 350 Blower

Puhallin/imuri

Mallinrosta 51569–220000001 alkaen

Käyttöopas

Suomeksi (SF)

TÄRKEITÄ TURVALLISUUSOHJEITA

Sähkölaitetta käytettäessä on aina noudatettava muun muassa seuraavia perusvarotoimia:

LUE KAIKKI OHJEET ENNEN TÄMÄN LAITTEEN KÄYTTÄMISTÄ

VAARA – noudata näitä turvallisuusohjeita tulipalo–, sähköisku– ja tapaturmavaaran vähentämiseksi.

Parhaan mahdollisen turvallisuuden ja hyvän suorituskyvyn takaamiseksi sekä laitetuntemuksen hankkimiseksi **on tärkeää, että kaikki laitteen käyttäjät** lukevat tämän käyttöohjeen ja omaksuvat sen tiedot ennen laitteen käyttämistä. Erityistä huomiota on kiinnitettävä turvaohjeen varoitusmerkintään ⚠ joka tarkoittaa VAROITUSTA, VAARAA tai HENGENVAARAA – henkilöturvallisuusohjeet. Lue ja omaksu nämä ohjeet, sillä ne käsittelevät turvallisuutta. **Näiden ohjeiden noudattamatta jättäminen voi aiheuttaa tapaturman, palovaaran tai sähköiskun.**

Älä jätä laitetta kytketyksi pistorasiaan. Irrota laite pistorasiasta ennen huoltotoimenpiteitä ja kun sitä ei käytetä.

VAARA – sähköiskuvaaran vähentämiseksi **älä** käytä laitetta märillä pinnoilla. **Älä** altista laitetta sateelle. Säilytä sitä sisätiloissa.

Älä anna käyttää laitetta leikkikaluna. Älä käytä laitetta lasten lähellä. Älä anna lasten käyttää laitetta.

Käytä laitetta vain tässä käyttöoppaassa kuvatulla tavalla. Käytä vain valmistajan suosittelemia lisälaitteita.

Pukeudu asianmukaisesti. Pidä hiukset, löysät vaatteet, sormet ja kaikki kehosi osat kaukana aukoista ja liikkuvista osista. Tarkkaile puhaltimen ja ilmanottoaukkojen sijaintia käytön aikana. Löysät vaatteet, korut ja hiukset voivat joutua ilmanottoaukkoihin (katso seuraava kuva), mikä voi aiheuttaa tapaturman. Käytä aina kunnollisia kenkiä, pitkiä housuja ja silmäsuojaimia.

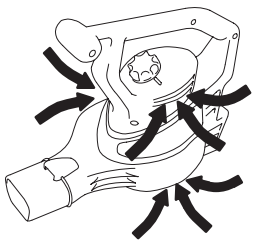

Älä käytä laitetta, jos johto tai pistoke on vaurioitunut. Jos laite ei toimi kunnolla, se on pudotettu, vaurioitunut, jätetty ulos tai pudotettu veteen, vie se huoltoliikkeeseen.

Älä vedä tai kanna laitetta johdon avulla, käytä johtoa kädensijana, jätä johtoa suljetun oven väliin tai vedä johtoa terävien kulmien tai nurkkien ympäri. Pidä johto etäällä lämmitetyistä pinnoista.

Älä irrota pistoketta pistorasiasta vetämällä johdosta. Kun irrotat pistokkeen pistorasiasta, tartu pistokkeeseen, älä johtoon.

Älä käsittele pistoketta tai laitetta märin käsin.

Älä laita aukkoihin esineitä. Älä käytä, jos jokin aukko on tukkeutunut. Älä päästä laitteeseen pölyä, nukkaa, hiuksia tai mitään, joka heikentäisi ilman virtausta.

Kytke kaikki ohjaimet pois päältä, ennen kuin irrotat laitteen pistorasiasta.

Ole erityisen varovainen puhdistaessasi portaita.

Älä käytä laitetta tulenarkojen tai räjähdysherkkien nesteiden, esimerkiksi bensiinin imuroimiseen, tai käytä laitetta alueilla, missä näitä saattaa olla.

Laitteessa on kaksoiseristys. Käytä varaosina vain täsmälleen samanlaisia osia. Katso kaksoiseristettyjen laitteiden huolto–ohjeet.

Älä imuroi mitään palavaa tai savuavaa, kuten savukkeita, tulitikkuja tai kuumaa tuhkaa.

Älä käytä ilman alipainesäkkiä tai asianmukaisia varusteita.

Laite on tarkoitettu vain kotikäyttöön.

Äänenpaine

Tämän laitteen suurin äänenpainetaso käyttäjän korvan kohdalla on ## dBA. Mittaustulos perustuu samanlaisilla koneilla direktiivin 98/37/EY mukaisesti tehtyihin mittauksiin.

Ääniteho

Tämän laitteen taattu äänitehon taso on ## dBA. Mittaustulos perustuu samanlaisilla koneilla direktiivin 2000/14/EY mukaisesti tehtyihin mittauksiin.

Värinä

Tämän laitteen värinätaso käsissä on enintään ## m/s^2. Mittaustulos perustuu samanlaisilla koneilla direktiivin 98/37/EY mukaisesti tehtyihin mittauksiin.

© 2001 – The Toro Company
Kaikki oikeudet pidätetään

Turva– ja ohjetarrat

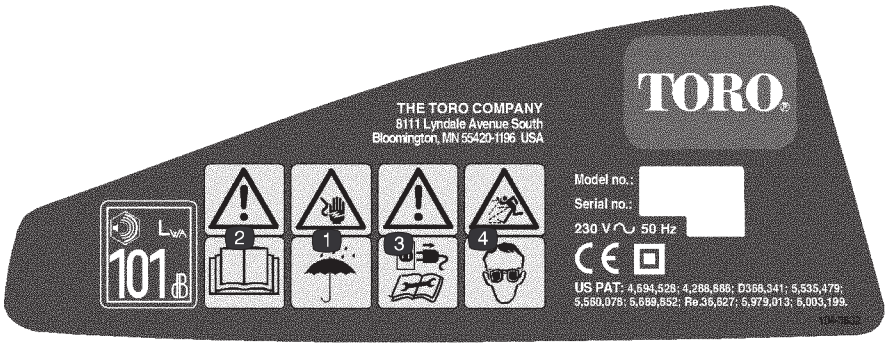

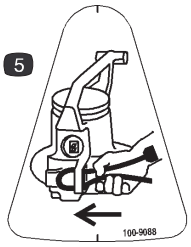

104-3832 ja 100–9088

1. Sähköiskuvaara – pidä puhallin poissa sateesta ja muista märistä olosuhteista.
2. Vaara – lue *käyttöopas*.
3. Vaara – irrota puhallin pistorasiasta ja lue ohjeet ennen puhaltimen korjaamista tai huoltamista.
4. Esineiden sinkoutumisvaara – käytä silmäsuojaimia.
5. Kiinnitä johto johtopidikkeeseen kuten kuvassa.

TÄRKEÄÄ: Turva– ja ohjetarrat on sijoitettu mahdollisesti vaarallisten alueiden lähelle. Vaihda vaurioituneet tai kadonneet tarrat uusiin.

SÄILYTÄ NÄMÄ OHJEET

Kokoonpano

Puhaltimen kokoaminen

1.

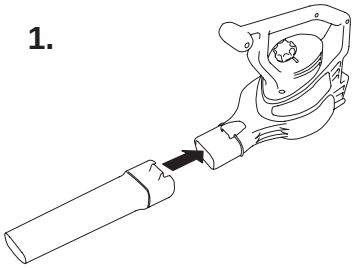

2.

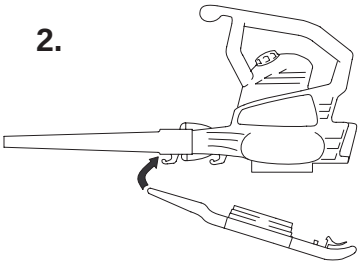

3.

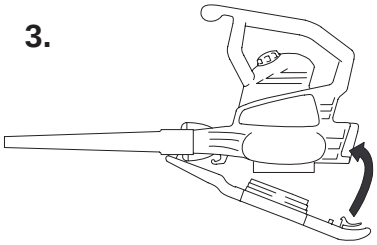

TÄRKEÄÄ: Puhallinputki on asennettava ennen ilmanottoaukon suojusta, koska ilmanottoaukon suojus kiinnittyy puhallinputkeen. Jos alempi ilmanottoaukon suojus ei ole kunnolla paikoillaan, puhallin ei toimi.

Puhaltimen muuntaminen imuriksi

1.

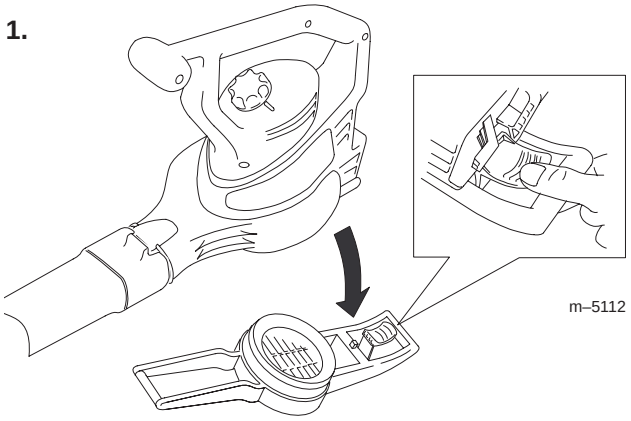

m–5112

Kun puhaltimen virta katkaistaan, siipipyörä pyörii vielä muutaman sekunnin ajan ja voi leikata tai vahingoittaa sormia.

Älä irrota alempaa ilmanottoaukon suojusta, kun moottori on käynnissä tai kun laite on kytkettynä pistorasiaan.

2.

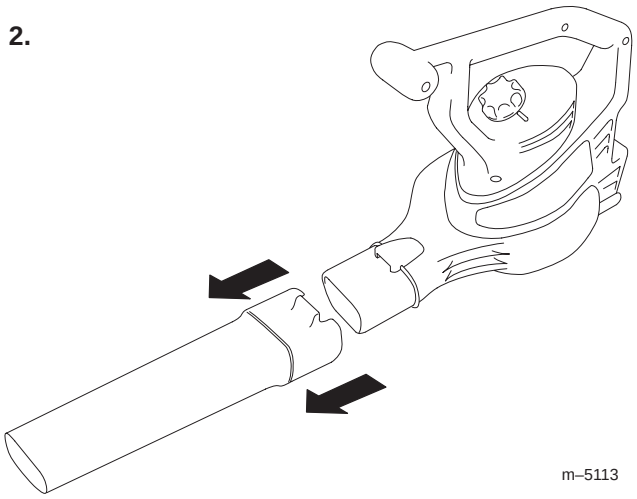

m–5113

3.

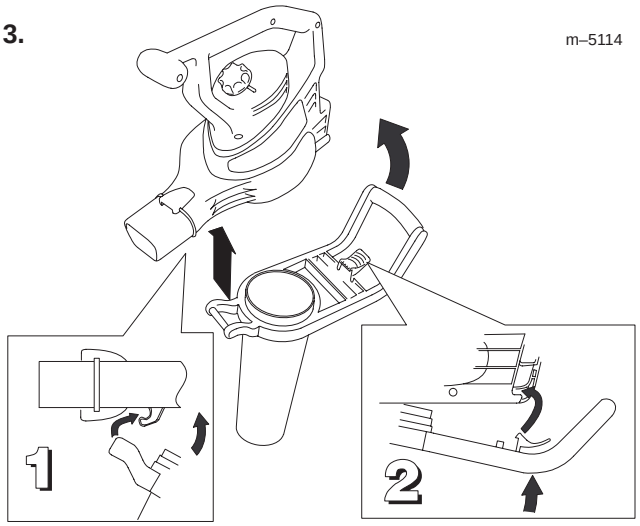

m–5114

TÄRKEÄÄ: Jos imuriputki ei ole kunnolla paikoillaan, imuri ei toimi.

4.

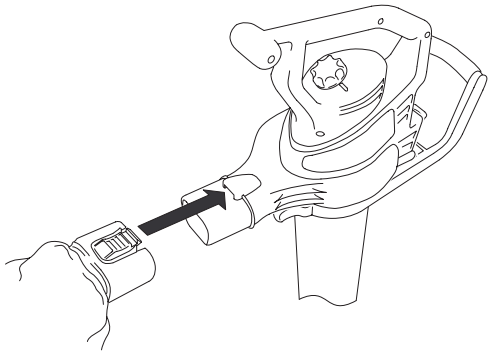

m–5116

5. Säädä hihna sopivaksi.

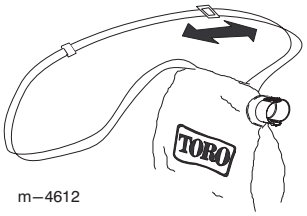

m–4612

Imurin muuntaminen puhaltimeksi

1.

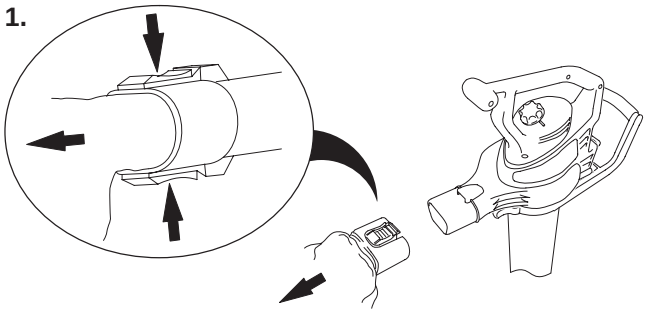

2.

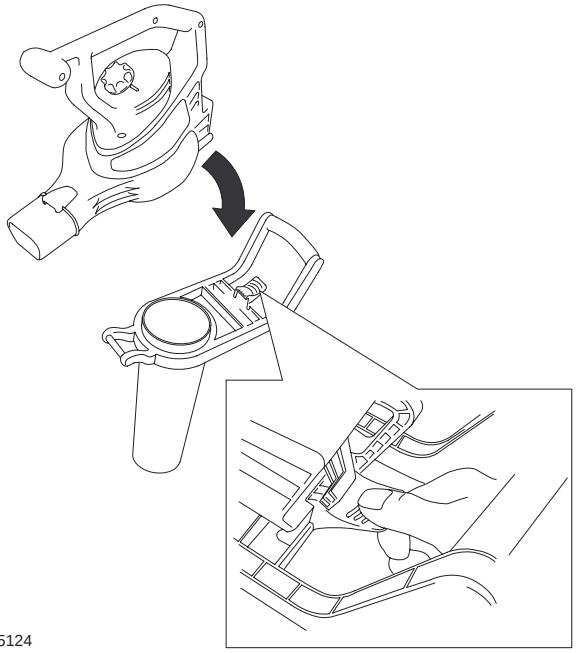

m–5124

3.

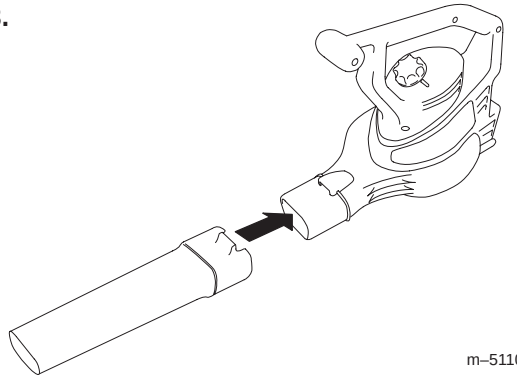

m–5110

4.

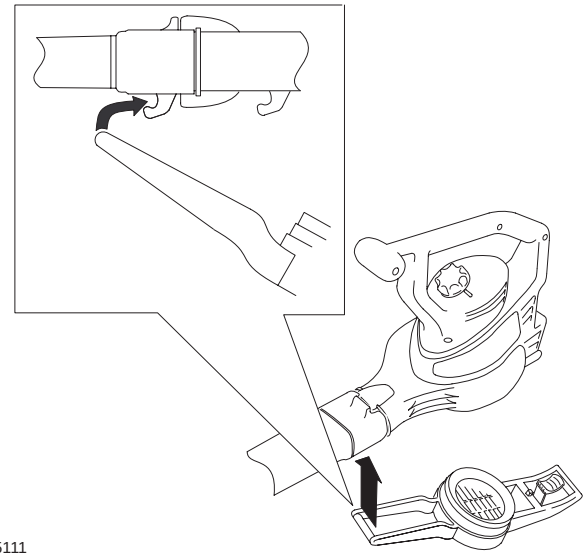

m–5111

5.

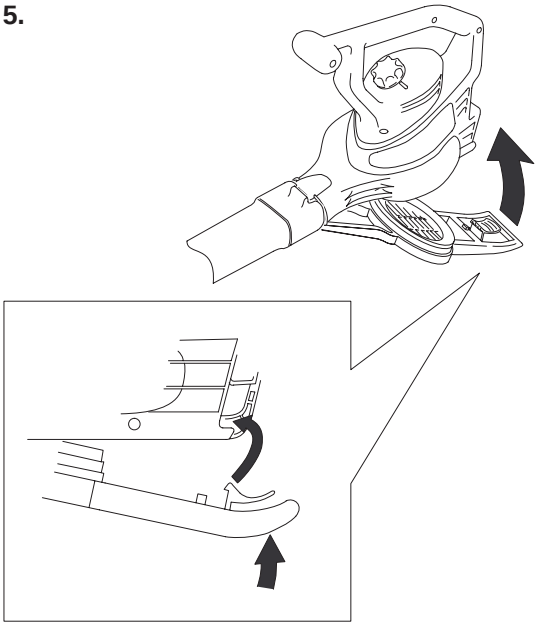

m–5111

TÄRKEÄÄ: Jos alempi ilmanottoaukon suojus ei ole kunnolla paikoillaan, puhallin ei toimi.

Käyttö

Kytkentä virtalähteeseen

Käytä vain ulkokäyttöön suositeltua jatkojohtoa.

Jatkojohdon pituus	Johtimen vähimmäispaksuus (AWG)
30 m	16
45 m	14

Huomaa: Älä käytä yli 45 metrin pituista jatkojohtoa

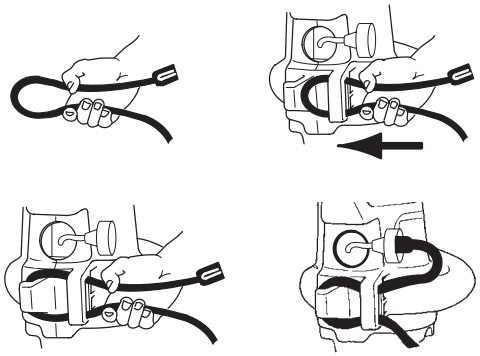

Jos jatkojohto ei ole kunnolla kiinni puhaltimen pistokkeessa, irrallinen pistoke voi aiheuttaa ylikuumentumisen ja tulipalon, joka voi aiheuttaa palovammoja.

Varmista, että johto on kunnolla pistokkeessa, ja kiinnitä johto johtopidikkeellä.

TÄRKEÄÄ: Tarkista säännöllisesti käytön aikana, että eristyksessä ei ole reikiä. Älä käytä viallista johtoa. Älä anna johdon kulkea seisovan veden tai märän ruohon läpi.

Käynnistys, sammutus ja ilman nopeuden säätö

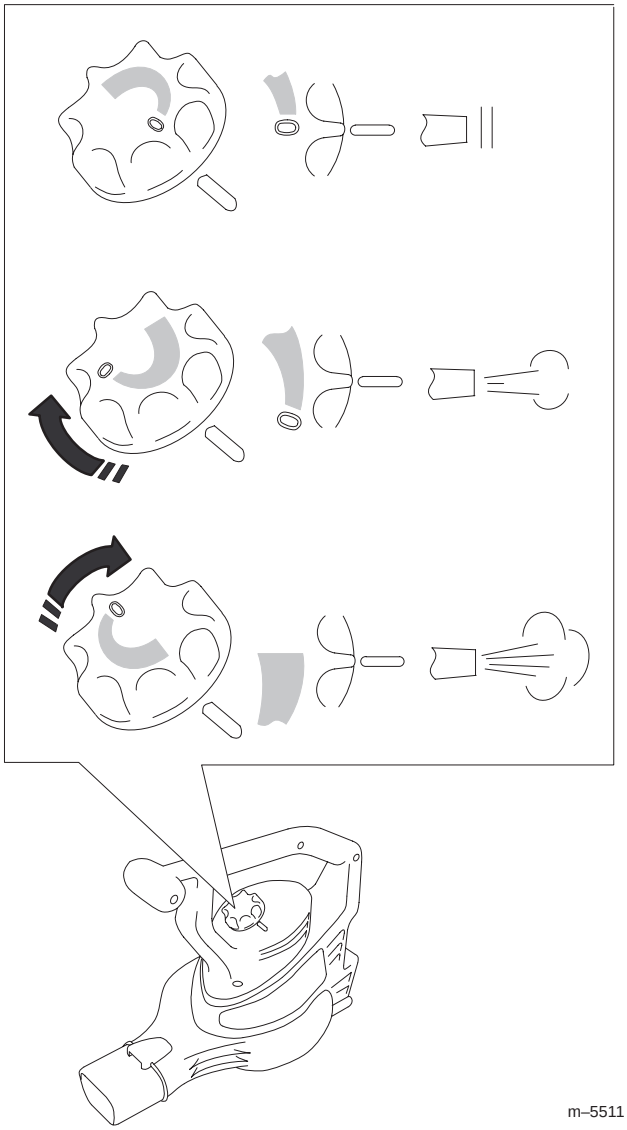

m–5511

Keskityssuuttimen käyttö

Asenna keskityssuutin puhallinputkeen, kun yrität puhdistaa kapeita alueita tai irrottaa kovalle pinnalle takertunutta jätettä.

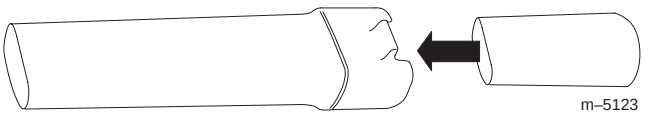

m–5123

Irrota keskityssuutin, kun olet valmis.

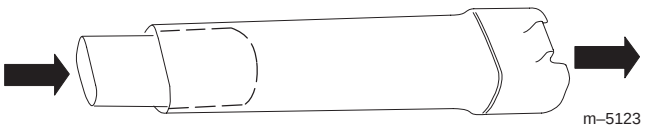

m–5123

Puhaltimen käyttö

Puhallin on tarkoitettu vain kotikäyttöön. Käytä puhallinta jätteiden poistamineen ulkotiloissa tarpeen mukaan.

Puhallin voi singota jätettä, mikä voi aiheuttaa vakavia tapaturmia käyttäjälle tai sivullisille.

- **Älä puhalla kovia esineitä, kuten nauloja, pultteja tai kiviä.**
- **Älä käytä puhallinta sivullisten tai lemmikkien lähellä.**
- **Ole erityisen varovainen, kun puhdistat portaita tai muita ahtaita alueita.**
- **Käytä suojalaseja tai muita sopivia silmäsuojaimia, pitkiä housuja ja kenkiä.**

Imurin käyttö

Imuri voi singota jätettä, mikä voi aiheuttaa vakavia tapaturmia käyttäjälle tai sivullisille.

- **Älä käytä imuria, jos alipainesäkkiä ei ole asennettu tai jos säkin vetoketju on auki.**
- **Älä imuroi teräviä, suippoja tai kovia esineitä, jotka voivat läpäistä säkin, kuten johtoja, niittejä, nauloja tai kiviä.**



TÄRKEÄÄ: Imuroi vain lehtiä ja muuta pehmeää jätettä. Kovat jätteet, kuten tikut, kivet, tammenterhot ja kävyt, vaurioittavat siipipyörää.

TÄRKEÄÄ: Älä työnnä imuriputkea jätekasaan tai pidä putkea pystysuorassa syöttäessäsi jätettä putkeen väkisin. Molemmissa tapauksissa siipipyörä voi tukkeutua ja vaurioitua. Jos imuri alkaa täristä tai siitä kuulluu epätavallista ääntä, sammuta se, **irrota** virtajohto pistorasiasta ja selvitä syy.

Alipainesäkin tyhjennys

1. Sammuta imuri ja irrota se virtalähteestä.
2. 

m–5121

Älä säilytä jätettä säkissä. Kun haluat puhdistaa säkin, käännä se nurin ja ravista jätteet pois. Pese säkki kerran vuodessa käsin saippuavedessä ja anna sen kuivua.

Säkki kuluu ja heikentyy normaalissa käytössä ajan mittaan. Pienet esineet saattavat läpäistä kuluneen tai heikentyneen säkin ja aiheuttaa käyttäjälle tai sivullisille tapaturman.

Tarkasta säkki säännöllisesti. Jos se on kulunut tai heikentynyt, vaihda se aitoon Toro–alipainesäkkiin.

Siipipyörään takertuneen jätteen poisto

1. Sammuta imuri ja **irrota** se virtalähteestä. Odota, että kaikki liikkuvat osat pysähtyvät.

2.

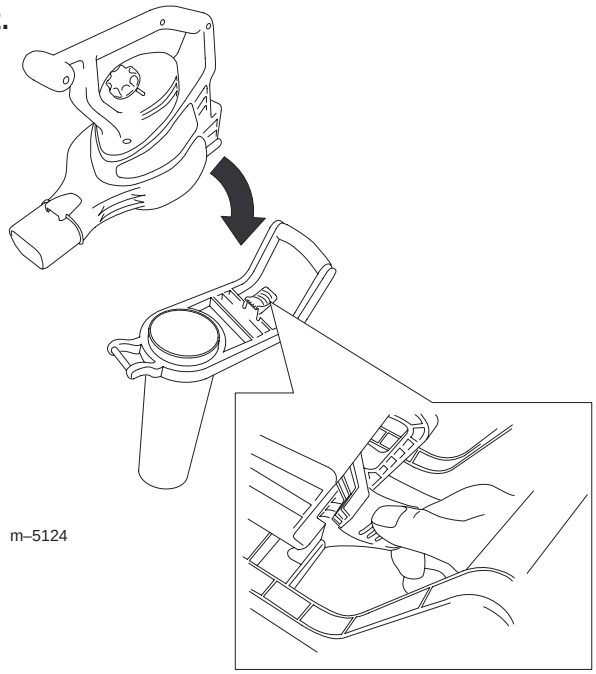

m–5124

3.

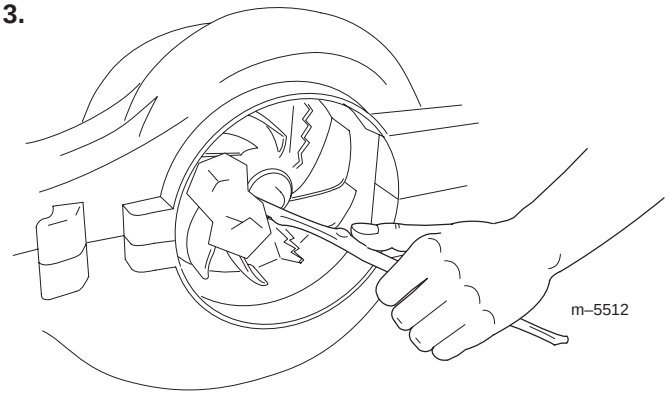

m–5512

4. Tarkista, näkyykö siipipyörässä merkkejä vaurioista. Jos se on vaurioitunut, ota yhteys valtuutettuun Toro–jälleenmyyjään.

5. Asenna imuriputki, tai jos haluat käyttää puhallinta, asenna alempi ilmanottoaukon suojus. Katso lisätietoja kohdasta Puhaltimen muuntaminen imuriksi tai Imurin muuntaminen puhaltimeksi.

Säilytys

Säilytä puhallin/imuri ja jatkojohto sisätiloissa, kuivassa ja viileässä paikassa, lasten ja eläinten ulottumattomissa.

Vianetsintä

Jos puhallin ei käynnisty, kun siihen kytketään virta, katso seuraavia ohjeita ennen kuin otat yhteyttä valtuutettuun Toro–jälleenmyyjään:

- Varmista, että alempi ilmanottoaukon suojus tai imuriputki on kunnolla paikoillaan.
- Varmista, että virtajohto on paikoillaan puhaltimen takana ja että pistoke on kunnolla pistorasiassa.

Huolto

Toro on suunnitellut tuotteen siten, että se toimii moitteettomasti vuosien ajan. Jos sitä on huollettava, vie laite valtuutetulle Toro–jälleenmyyjälle. Toro–jälleenmyyjä on koulutettu korjaamaan Toro–laitteita. Hän myös varmistaa, että Toro–laitteesi pysyy ”Toro–laatuisena”.

Kaksoiseristetyt laitteet

Kaksoiseristetyissä laitteissa käytetään maadoituksen asemesta kahta eristysjärjestelmää. Kaksoiseristettyjen laitteiden mukana ei toimiteta maadoitusvälineitä, eikä niihin saa lisätä maadoitusvälineitä. Kaksoiseristettyjen laitteiden huoltaminen edellyttää äärimmäistä tarkkuutta ja järjestelmän tuntemusta, ja se tulee antaa vain Toro–jälleenmyyjän koulutetun huoltohenkilökunnan tehtäväksi. Kaksoiseristettyjen laitteiden varaosien on oltava täsmälleen samanlaisia kuin alkuperäiset osat. Kaksoiseristetyssä laitteessa on merkintä ”Double Insulation” tai ”Double Insulated”. The symbol (square within a square) may also be marked on the appliance.Laitteessa voi olla myös merkki ⧈ (neliö neliön sisällä).