Form No. 3432-920 Rev D

Count on it.

Bruksanvisning

Flex-Force Power System™ 60 V MAX trådtrimmer

Modellnr 51835T—Serienr 320000001 och högre

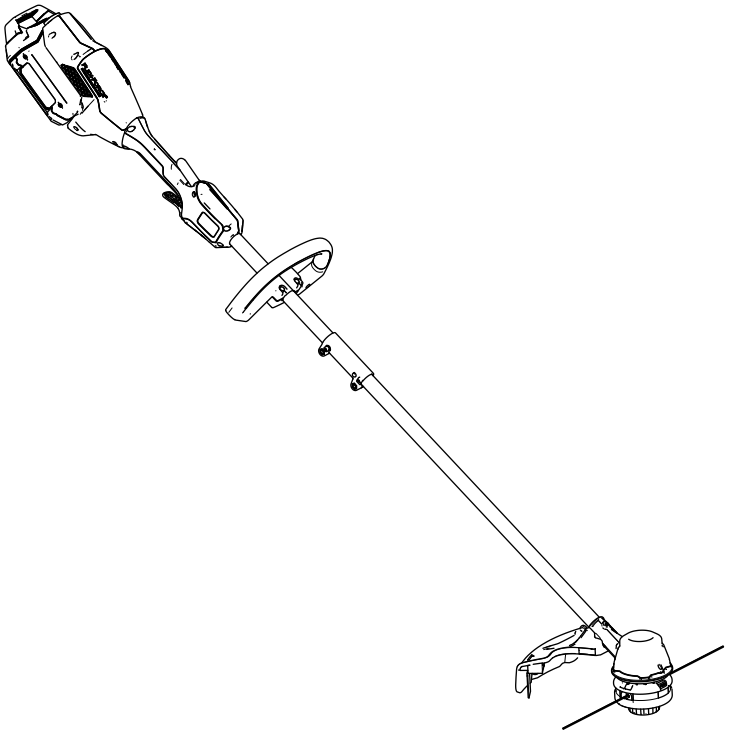

Registrera din produkt på www.Toro.com.
Översättning av originalet (SV)

CE

3432-920

På www.Toro.com/support finns hjälp i form av instruktionsfilmer. Du kan också kontakta din auktoriserade återförsäljare innan du returnerar produkten.

Introduktion

Denna trimmer är avsedd att användas av privatkunder för att klippa gräs utomhus efter behov. Den är avsedd för användning med Toro Flex-Force-litiumjonbatterier av modellerna 81825, 81860 eller 81875. Dessa batterier får endast laddas med batteriladdare av modellerna 81802 eller 81805. Det kan medföra fara för dig och kringstående om produkten används i andra syften än vad som avsetts.

Läs denna information noga så att du lär dig att använda och underhålla produkten på rätt sätt, och för att undvika person- och produktskador. Du är ansvarig för att produkten används på ett riktigt och säkert sätt.

Besök www.Toro.com om du behöver utbildningsmaterial för säkerhet och drift, information om tillbehör, hjälp med att hitta en återförsäljare eller om du vill registrera din produkt.

Modell 51835T inkluderar varken batteri eller laddare.

Säkerhet

VARNING: Läs och följ alltid grundläggande säkerhetsvarningar och -anvisningar, inklusive nedanstående, för att minska risken för brand, elektriska stötar och personskador när du använder elutrustning i trädgården.

VIKTIGA SÄKERHETS-ANVISNINGAR

I. Utbildning

1. Utrustningens operatör ansvarar för eventuella olyckor eller faror som andra personer eller deras egendom utsätts för.
2. Låt inte barn använda eller leka med utrustningen, batteriet eller batteriladdaren. Lokala bestämmelser kan begränsa användarens ålder.
3. Tillåt inte personer med nedsatt fysisk, sensorisk eller mental förmåga, eller bristande erfarenhet och kunskap, att använda utrustningen, batteripaketet eller batteriladdaren, såvida de inte har fått instruktioner eller handledning i att använda dem på ett säkert sätt och förstår riskerna förknippade med användning.
4. Läs alla anvisningar och varningsmarkeringar på utrustningen, batteripaketet och batteriladdaren innan du använder dessa produkter.
5. Bekanta dig med reglagen och korrekt användning av utrustningen, batteripaketet och batteriladdaren.

II. Förberedelser

1. Håll kringstående och barn borta från arbetsområdet.
2. Använd endast det batteripaket som angetts av Toro. Användning av andra tillbehör och fästanordningar kan öka risken för skador och brand.
3. Det kan leda till brand eller elektriska stötar om batteriladdaren ansluts till ett uttag som inte är mellan 100 och 240 V. Anslut inte batteriladdaren till ett annat uttag än 100 till 240 V. Om du vill ha en annan typ av anslutning ska du vid behov använda en anslutningsadapter för korrekt konfiguration av eluttaget.
4. Använd inte skadade eller modifierade batteripaket eller batteriladdare. Dessa kan ha ett oförutsägbart beteende som kan leda till brand, explosion och skaderisker.
5. Om elsladden till batteriladdaren är skadad ska du kontakta en auktoriserad återförsäljare för att byta ut den.

© 2020—The Toro® Company
8111 Lyndale Avenue South
Bloomington, MN 55420

Kontakta oss på www.Toro.com.
Tryckt i Kina
Med ensamrätt

6. Använd inte icke-laddningsbara batterier.
7. Ladda batteripaketet endast med batteriladdaren som angetts av Toro. En laddare som är lämplig för en särskild typ av batteripaket kan utgöra en brandrisk om den används med andra batteripaket.
8. Ladda endast batteripaketet på en plats med god ventilation.
9. Utsätt inte batteripaket eller batteriladdare för brand eller temperaturer över 68 °C.
10. Följ alla laddningsanvisningar och ladda inte batteripaketet utanför det temperaturintervall som anges i anvisningarna. Om du inte följer dessa anvisningar kan batteripaketet skadas och risken för brand ökar.
11. Kör endast utrustningen om skydd och andra säkerhetsanordningar sitter på plats och fungerar.
12. Klä dig lämpligt – använd lämpliga kläder, inklusive ögonskydd, långbyxor, rejäla och halkfria skor samt hörselskydd. Sätt upp långt hår och använd inte lösa smycken som kan fastna i rörliga delar. Använd munskydd vid dammiga driftförhållanden.

III. Användning

1. Undvik farliga miljöer – Använd inte utrustningen i regn eller på fuktiga eller våta platser.
2. Använd rätt utrustning för tillämpningen – användning för andra ändamål än de avsedda kan vara farligt för dig och kringstående.
3. Förhindra oavsiktlig start – se till att brytaren är i läget AV innan du ansluter till batteripaketet och hanterar utrustningen. Bär inte utrustningen med fingret på brytaren och aktivera inte apparaten med brytaren i läget PÅ.
4. Använd endast maskinen i dagsljus eller i bra belysning.
5. Avlägsna batteripaketet från enheten innan du utför justeringar eller byter tillbehör.
6. Håll händer och fötter borta från klippområdet och alla rörliga delar.
7. Stäng av utrustningen, avlägsna batteripaketet från utrustningen och vänta tills alla rörelser har stannat innan du justerar, underhåller, rengör eller ställer utrustningen i förvar.
8. Avlägsna batteripaketet från utrustningen om du lämnar den utan uppsikt.
9. Tvinga inte utrustningen att arbeta för hårt – den presterar bättre och fungerar säkrare om den får arbeta på den nivå som den konstruerades för.
10. Sträck dig inte för långt – se till att alltid stå stadigt och upprätthålla balansen, särskilt i backar. Gå med utrustningen, spring aldrig med den.
11. Var på din vakt, se på vad du gör och använd sunt förnuft när du använder utrustningen. Använd inte utrustningen om du är sjuk, trött eller påverkad av alkohol eller läkemedel.
12. Se till att ventilöppningarna hålls fria från skräp.
13. Under skadliga förhållanden kan vätska läcka ut ur batteripaketet. Undvik kontakt. Om du råkar komma i kontakt med vätskan ska du spola med vatten. Om vätskan kommer i kontakt med ögonen ska du söka medicinsk hjälp. Vätska som läcker ur batteripaketet kan orsaka irritationer eller brännskador.
14. VAR FÖRSIKTIG – Ett felhanterat batteripaketet kan medföra en brandrisk eller risk för brännskada från kemikalier. Ta inte isär batteripaketet. Värm inte upp batteripaketet över 68 °C eller elda upp det. Ersätt enbart batteripaketet med ett äkta Toro-batteripaket. Om en annan typ av batteripaket används kan det leda till brand eller explosion. Förvara batteripaket utom räckhåll för barn och i originalförpackningen tills de ska användas.

IV. Underhåll och förvaring

1. Underhåll utrustningen varsamt – håll den ren och i gott skick för bästa prestanda och för att minska skaderisken. Följ anvisningarna för smörjning och byte av tillbehör. Håll handtagen torra, rena och fria från olja och fett.
2. När batteripaketet inte används ska det förvaras på avstånd från metallföremål som gem, mynt, nycklar, spikar och skruvar som kan leda effekten från en pol till en annan. Kortslutning av batteriet kan orsaka brännskador eller eldsvåda.
3. Håll händer och fötter borta från rörliga delar.
4. Stäng av utrustningen, avlägsna batteripaketet från utrustningen och vänta tills alla rörelser har stannat innan du justerar, underhåller, rengör eller ställer utrustningen i förvar.
5. Kontrollera om utrustningen har skadade delar – om skydd eller andra delar är skadade ska du fastställa om utrustningen kommer att fungera korrekt. Kontrollera om det finns feljusterade eller kärvande rörliga delar, trasiga delar, fästelement eller några andra förhållanden som kan påverka funktionen. Om inte annat anges i anvisningarna ska en auktoriserad återförsäljare reparera eller byta ut skadade skydd och delar.
6. Byt inte ut utrustningens befintliga icke-metalliska klippenheter mot metalliska klippenheter.
7. Försök inte att underhålla eller reparera utrustningen, batteripaketet eller batteriladdaren

förutom på det sätt som anges i anvisningarna. Be en auktoriserad återförsäljare att utföra underhåll med identiska reservdelar för att säkerställa att produkten underhålls på ett säkert sätt.

8. Förvara inaktiv utrustning inomhus på en plats som är torr, säker och oåtkomlig för barn.
9. Kassera inte batteriet i eld. Det riskerar att explodera. Kontrollera vilka kasseringsregler som gäller där du bor.

SPARA DESSA

ANVISNINGAR

Säkerhets- och instruktionsdekaler

Säkerhetsdekalerna och -anvisningarna är fullt synliga för föraren och finns nära alla potentiella farozoner. Ersätt dekaler som har skadats eller saknas.

decal139-5220

139-5220

1. Kassera på korrekt sätt.

decal139-8262

139-8262

1. Varning – läs *bruksanvisningen*. Använd hörsel- och ögonskydd. Se till att enheten inte utsätts för regn.

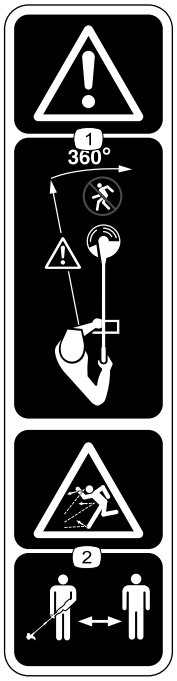

decal139-8263

139-8263

1. Varning – håll kringstående på avstånd från maskinen i alla riktningar.
2. Risk för kringflygande föremål – håll kringstående på avstånd.

Montering

Lösa delar

Använd diagrammet nedan för att kontrollera att alla delar finns med.

Tillvägagångssätt	Beskrivning	Antal	Användning
1	Insexnyckel	1	Veckla ut skaftet.
2	Extrahandtag	1	Montera extrahandtaget.
3	Skydd	1	Montera skyddet.
4	Trådtrimmerrem	1	Montera remmen.

1

Veckla ut skaftet

Delar som behövs till detta steg:

1	Insexnyckel

Tillvägagångssätt

1. Veckla ut skaftet (A i Figur 1).
2. Rikta in låsknappen på det nedre skaftet med det avlånga hålet på det övre skaftet och skjut samman de två skaften (B och C i Figur 1).

   Obs: Låsknappen klickar i det avlånga hålet när båda skaften är säkrade (D i Figur 1).
3. Använd den medföljande insexnyckeln och dra åt skruven på skaftanslutningen tills den är säker (E i Figur 1).

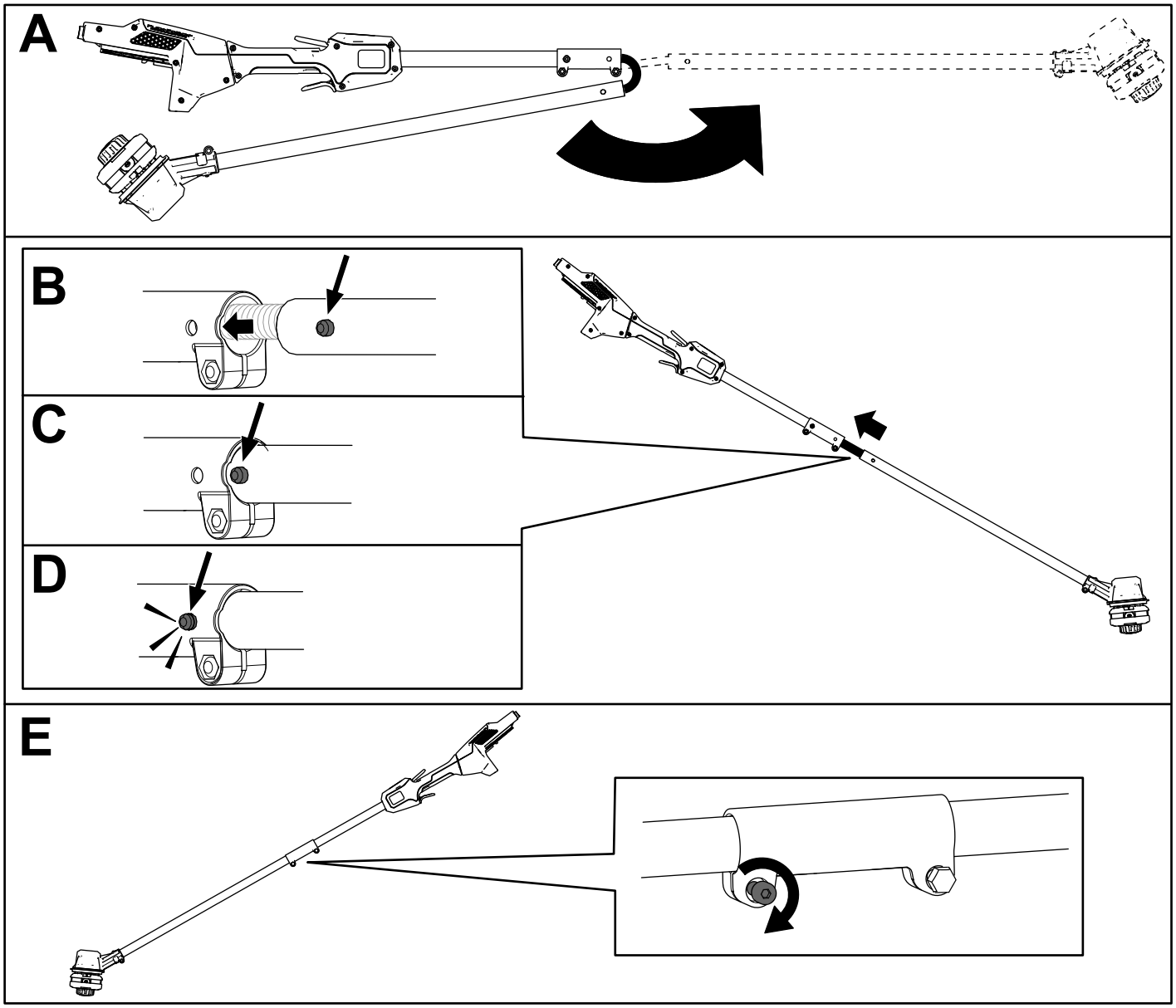

Figur 1

2

Montera extrahandtaget

Delar som behövs till detta steg:

1	Extrahandtag

Tillvägagångssätt

1. Separera extrahandtaget från handtagsplattan genom att ta bort de fyra insexskruvarna med hjälp av den medföljande insexnyckeln (A i Figur 2).
2. Rikta in guiderna på extrahandtagets platta efter guiden på trimmerskaftets undersida (B i Figur 2).
3. Rikta in extrahandtaget mot extrahandtagsplattan på trimmerskaftet (C i Figur 2).
4. Fäst extrahandtaget på handtagsplattan med de fyra insexskruvarna som du tog bort tidigare (D i Figur 2).

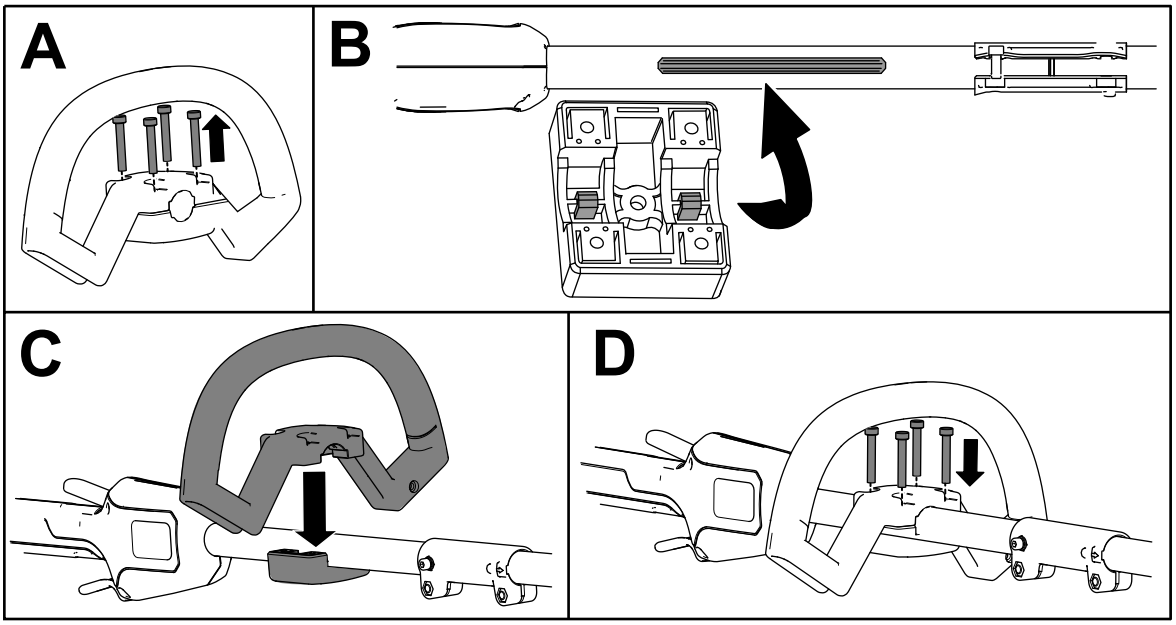

g292825

Figur 2

3

Montera skyddet

Delar som behövs till detta steg:

1	Skydd

Tillvägagångssätt

1. Använd den medföljande insexnyckeln och ta bort de två insexskruvarna, två brickorna och två distansbrickorna från trimmerbasen (A i Figur 3).
2. Rikta in skyddet mot trimmerbasen (B i Figur 3).
3. Fäst skyddet på trimmerbasen med de två insexskruvarna, två brickorna och två distansbrickorna som du tog bort tidigare (C i Figur 2).

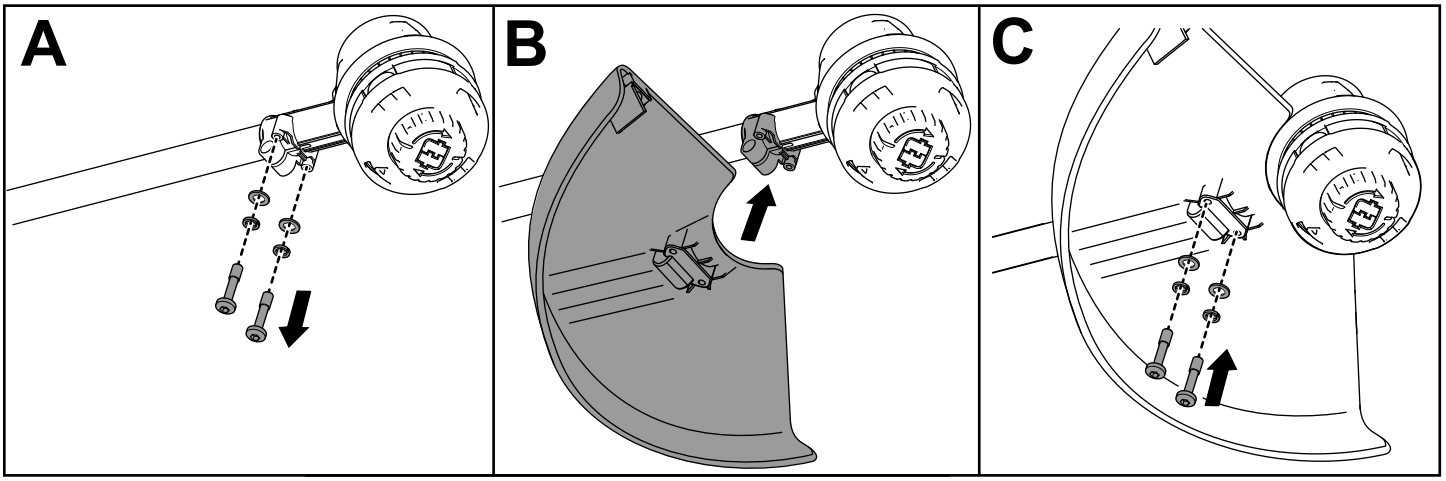

Figur 3

4

Montera remmen

Delar som behövs till detta steg:

1	Trådtrimmerrem

Tillvägagångssätt

Om du använder maskinen med batterimodell 81860 eller 81875 rekommenderas en trådtrimmerrem.

Anslut metallkroken på axelselen till remkragen på trådtrimmerns handtag (Figur 4).

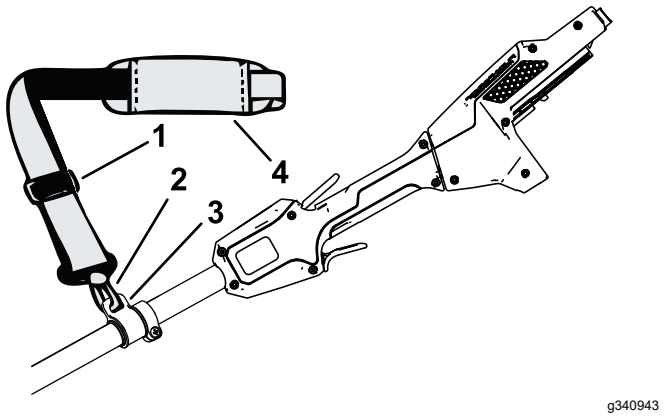

Figur 4

1. Remjusterare
2. Remmens metallkrok
3. Remkrage
4. Axelrem

Remlängden är justerbar. Skjut remjusteraren uppåt för att minska remmens längd eller nedåt för att öka remmens längd (Figur 4).

Om det någonsin uppstår en nödsituation och du snabbt behöver ta bort selen ska du koppla loss spännet enligt följande:

1. Tryck in spännets sidor (A i Figur 5).
2. Låt spännet kopplas bort (B i Figur 5).

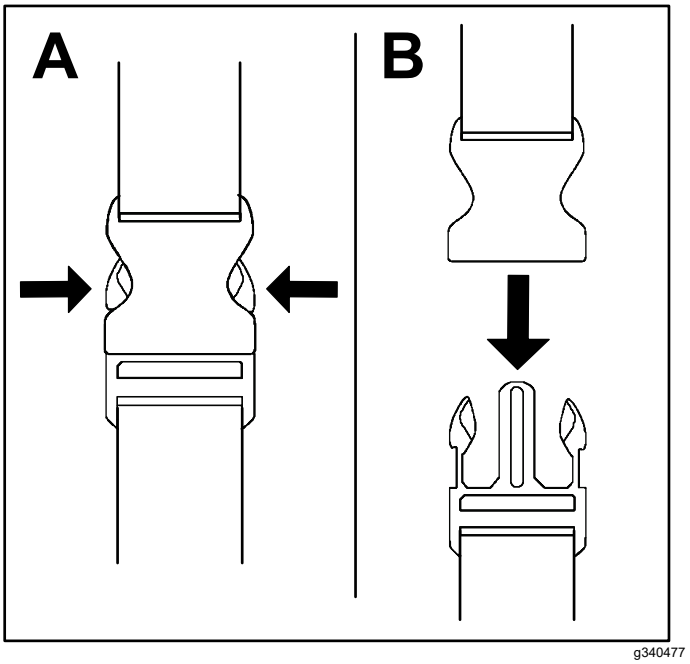

Figur 5

Produktöversikt

Specifikationer

Lämpliga temperaturintervall

Ladda/förvara batteripaketet vid	5 °C till 40 °C*
Använd batteripaketet vid	-30 °C till 49 °C
Använd trimmern vid	0 °C till 49 °C
Förvara trimmern vid	0 °C till 49 °C

* Laddningstiden förlängs om du inte laddar batteriet inom detta temperaturintervall.

Förvara verktyget, batteripaketet och batteriladdaren på en ren och torr avsides plats.

Körning

Starta trimmern

1. Kontrollera att ventilerna på trimmern är fria från damm och smuts.

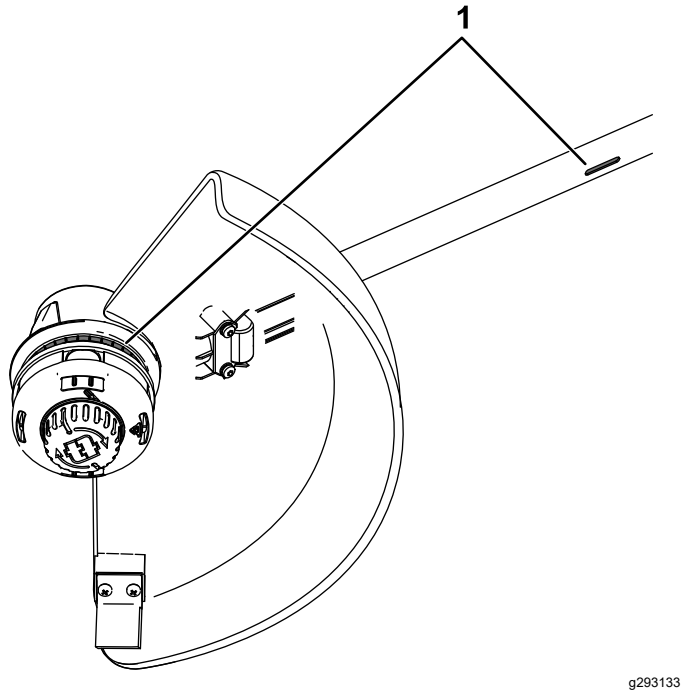

Figur 6

1. Trimmerventiler

2. Rikta in håligheten i batteripaketet med spetsen på handtagets kåpa (Figur 7).
3. Tryck in batteripaketet i handtaget tills batteriet låses fast i spärren (Figur 7).

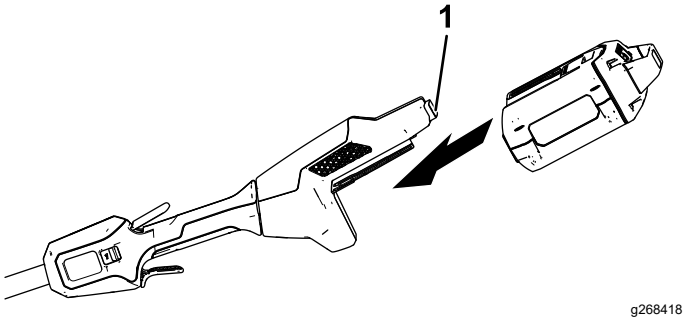

Figur 7

1. Batterispärr

4. Starta trimmern genom att trycka in spärreglaget och därefter trycka på reglaget för reglerbar hastighet (Figur 8).

   Obs: Skjut på hastighetsreglaget för att ändra trimmerns hastighet.

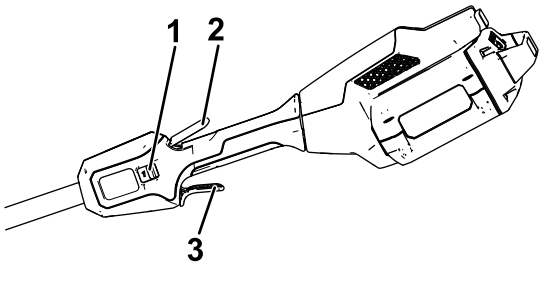

Figur 8

1. Hastighetsreglage
2. Spärreglage
3. Reglage för reglerbar hastighet

Stänga av trimmern

Släpp båda reglagen för att stänga av trimmern.

Avlägsna alltid batteripaketet när du inte använder trimmern eller transporterar den till eller från arbetsområdet.

Ta bort batteripaketet från trimmern

Tryck på batterispärren för att lossa batteripaketet och skjut ut batteripaketet ur maskinen (Figur 9).

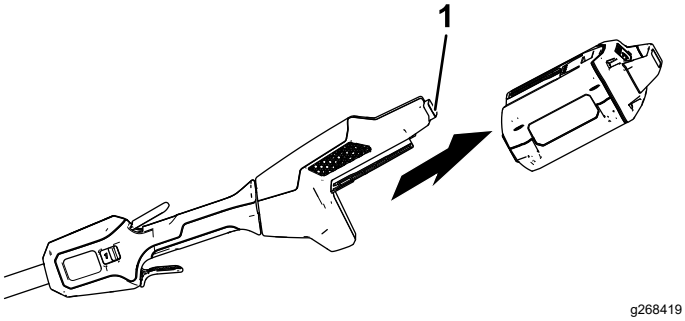

Figur 9

1. Batterispärr

Mata fram tråden med hjälp av trådframmatning

1. Kör verktyget med full gas.
2. Knacka frammatningsknappen mot marken för att mata fram tråden. Tråden matas fram varje gång du knackar på frammatningsknappen. Håll inte frammatningsknappen mot marken.

   Obs: Kapningskniven för trådklippning på gräsriktaren klipper av tråden i korrekt längd.

   Obs: Om tråden är för sliten kan du inte mata fram den genom att knacka mot marken. Om så är fallet släpper du båda reglagen och hänvisar till Förlänga tråden manuellt (sida 12).

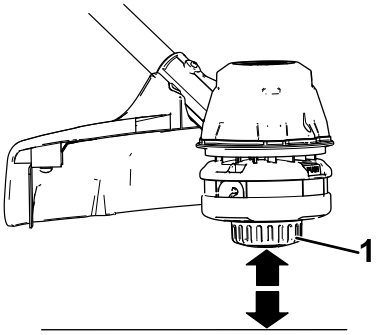

Figur 10

1. Frammatningsknapp

Förlänga tråden manuellt

Avlägsna batteripaketet från trimmern och tryck sedan på frammatningsknappen vid basen på spolhållaren samtidigt som du drar i trimmertråden för att mata fram den manuellt.

Justera skärsvepet

Trimmern fabriksmonteras med ett skärsvep på 36,6 cm enligt beskrivningen i A i Figur 11. Se följande anvisningar för att justera svepet till 40,6 cm enligt beskrivningen i D i Figur 11.

1. Ta bort svepkniven från skyddets undersida genom att ta bort de två skruvarna som håller den på plats med hjälp av den medföljande insexnyckeln (B i Figur 11) och vrid svepkniven ett halvt varv.
2. När svepkniven har vridits ska du montera den på skyddet med de två skruvarna som du tog bort tidigare (C i Figur 11).

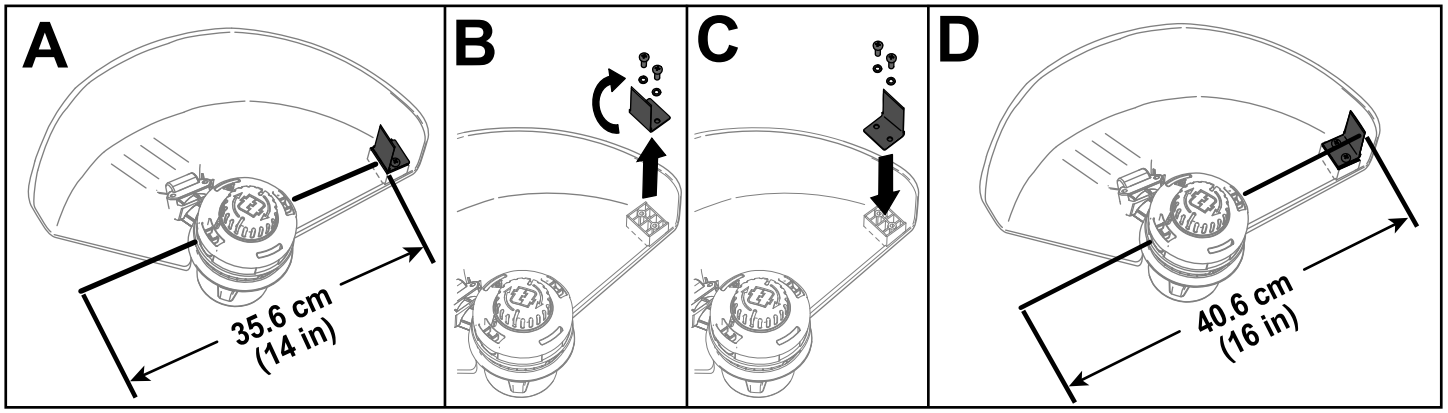

g293137

Figur 11

Arbetstips

- Du åstadkommer den bästa klippningen genom att luta trimmern mot det område som klipps.
- Trådtrimmern klipper när du för den från vänster till höger. Detta förhindrar att trimmern slungar ut skräp på dig.
- Låt trådspetsen sköta klippandet. Forcera inte ned trådhuvudet i det oklippta gräset.
- Trådstängsel och spjälstaket kan göra att tråden slits snabbare och göra att den går sönder. Sten- och tegelväggar, trottoarkanter och trä kan också leda till att tråden slits snabbare.
- Undvik träd och stubbar. Tråden kan lätt skada bark, trälister, ytterväggar och staketstolpar.

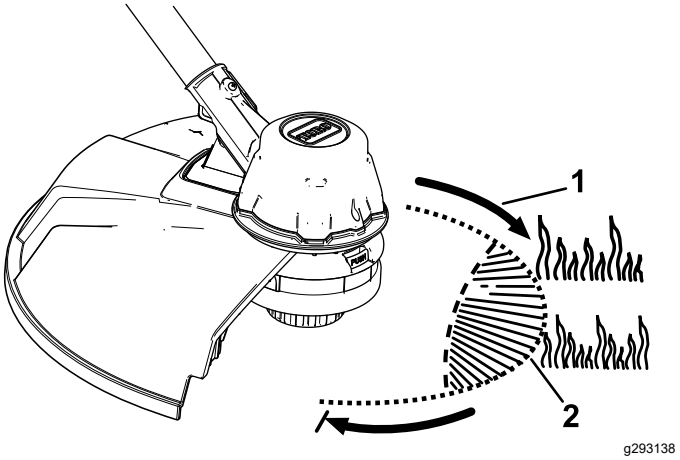

g293138

Figur 12

1. Rotationsriktning
2. Trådens klippväg

Underhåll

Utför följande efter varje användningstillfälle:

1. Ta bort batteriet från trimmern.
2. Torka av trimmern med en fuktad trasa. Spruta inte vatten över trimmern med en vattenslang, och sänk inte heller ned den i vatten.

⚠ VAR FÖRSIKTIG

Kapningskniven under riktaren är vass och kan ge skärsår.

Använd inte händerna för att rengöra riktarens skydd och kniv.

3. Torka eller skrapa rent klipphuvudet närhelst det samlas skräp där.
4. Kontrollera och dra åt alla fästelement. Reparera eller ersätt delar som har skadats eller saknas.
5. Borsta bort skräp från luftintagen och avgassystemet på motorkåpan för att förhindra att motorn överhettas.

Byta ut tråden

Använd endast monofilamenttråd på 2 mm i diameter (Toro-artikelnr. 88201) eller tvinnad monofilamenttråd på 2,4 mm i diameter (Toro-artikelnr 88202).

1. Avlägsna batteripaketet.
2. Ta bort all gammal tråd från spolen genom att upprepade gånger trycka på frammatningsknappen samtidigt som du drar ut linan lika mycket från trimmerns båda sidor.
3. Skär till en bit tråd enligt följande specifikationer.
   - Om du använder en tråd på 2 mm skär du av en bit på ungefär 4,9 m.
   - Om du använder den tvinnad tråd på 2,4 mm skär du av en bit på ungefär 3 m.

   Viktigt: **Använd inte någon annan mätare eller trådtyp eftersom det kan skada trimmern.**
4. Tryck på och vrid vredet på trådhuvudet tills pilen på vredet är i linje med pilen på trådhuvudet (Figur 13).
5. För in linans ena ände i vinkel i hålet för LINANS INLOPP och tryck linan genom trådhuvudspåret tills den kommer ut genom andra sidan hålet. Dra linan genom trådhuvudet tills linan utanför tråden är jämnt fördelad på varje sida.

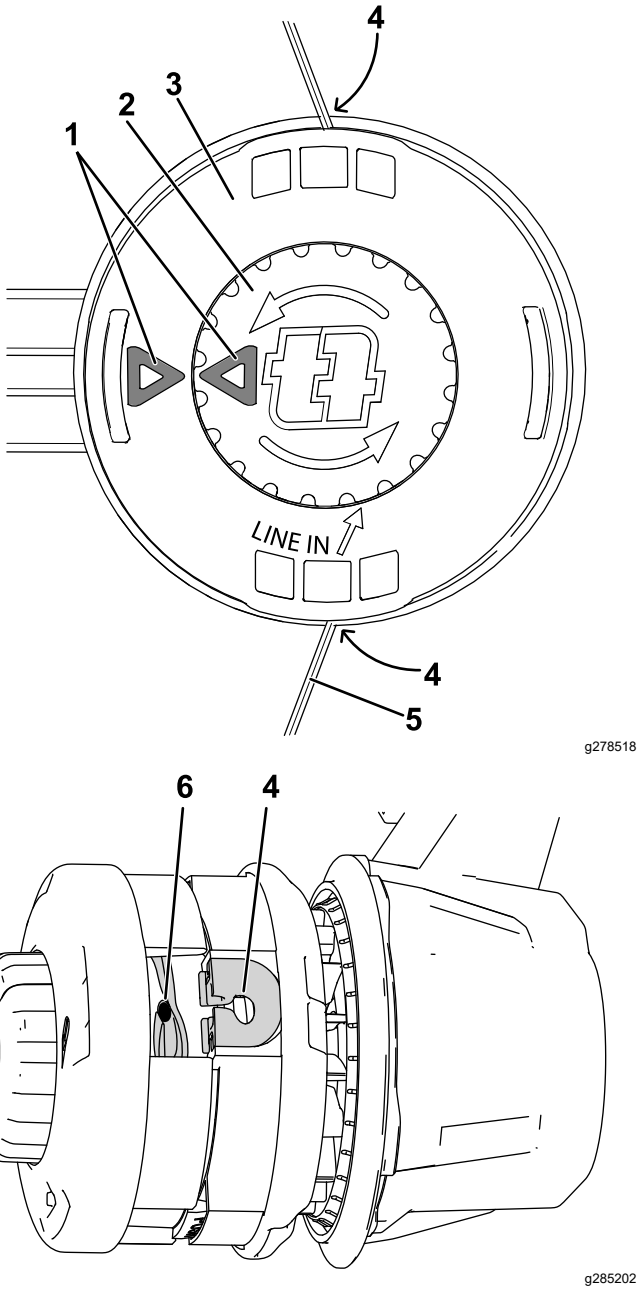

Figur 13

Uppdelad vy visas för tydlighetens skull

1.	Pilar	4.	Hål
2.	Vred	5.	Tråd
3.	Trådhuvud	6.	Spår

Viktigt: **Ta inte isär trimmerhuvudet.**

6. Håll stränghuvudet på plats med ena handen. Med den andra handen vrider du vredet i pilarnas riktning (moturs).
7. Rulla upp linan och lämna ca 102 mm på varje sida utanför hålet.

Förvaring

Viktigt: **Förvara verktyget, batteripaketet och laddaren endast i temperaturer som ligger inom rätt intervall. Se Specifikationer (sida 11).**

Viktigt: **Om du lagrar batteripaketet under lågsäsongen ska du ladda det tills två eller tre LED-indikatorer blir gröna på batteriet. Förvara inte ett fulladdat eller helt urladdat batteri. När du är redo att ta maskinen i bruk igen ska batteripaketet laddas tills vänster indikatorlampa på laddaren lyser grönt eller alla fyra lysdioder på batteriet blir gröna.**

- Koppla bort produkten från strömkällan (dvs. dra ur kontakten från strömkällan eller avlägsna batteripaketet) och kontrollera att den inte skadats efter användning.
- Förvara inte maskinen med batteriet installerat.
- Ta bort allt främmande material från produkten.
- När de inte används ska verktyg, batteripaket och laddare förvaras utom räckhåll för barn.
- Håll redskapet, batteripaketet och batteriladdaren på avstånd från frätande medel, som trädgårdskemikalier och vägsalt.
- Minska risken för allvarliga personskador genom att inte förvara batteripaketet utomhus eller i fordon.
- Förvara verktyget, batteripaketet och batteriladdaren på en ren och torr avsides plats.

Felsökning

Utför endast stegen som beskrivs i de här instruktionerna. Alla övriga inspektioner, underhåll och reparationer får endast utföras av en auktoriserad verkstad eller en liknande behörig specialist, om du inte kan lösa problemet själv.

Problem	Möjliga orsaker	Åtgärd
Verktyget startar inte.	1. Batteriet sitter inte helt på plats i verktyget. 2. Batteripaketet är inte laddat. 3. Batteripaketet är skadat. 4. Det är något annat elektriskt fel på verktyget.	1. Ta bort och sätt tillbaka batteriet i verktyget, se till att det är korrekt monterat och spärrat. 2. Ta ut batteripaketet ur verktyget och ladda det. 3. Byt ut batteripaketet. 4. Kontakta en auktoriserad återförsäljare.
Verktyget når inte full kraftförsörjning.	1. Batteripaketets laddningskapacitet är för låg. 2. Luftventilerna är blockerade.	1. Ta ut batteripaketet ur verktyget och ladda batteripaketet helt. 2. Rengör luftventilerna.
Verktyget vibrerar eller låter överdrivet mycket.	1. Det finns skräp i trimmertrumman. 2. Spolen är inte ordentligt upplindad.	1. Torka bort smuts från trumman. 2. Mata fram tråden med aktiveringskontakten och/eller ta bort tråden från spolen och linda upp den på spolen igen.
Verktyget fungerar inte eller fungerar inte utan avbrott.	1. Det finns fukt på batteripaketets kablar. 2. Batteriet är inte helt monterat i verktyget.	1. Låt batteripaketet torka eller torka det på egen hand. 2. Ta bort och sätt tillbaka batteriet i verktyget, se till att det är korrekt monterat och spärrat.

Anteckningar:

Anteckningar:

Integritetsmeddelande för EES/STORBRITANNIEN

Toros bruk av dina personuppgifter

The Toro Company (”Toro”) respekterar din integritet. I samband med dina köp av våra produkter kan vi samla in vissa personuppgifter om dig, antingen direkt från dig eller via din lokala Toro-återförsäljare. Toro använder dessa uppgifter till att utföra sina avtalsenliga skyldigheter (t.ex. registrera din garanti, behandla dina garantianspråk eller kontakta dig i händelse av att en produkt måste återkallas) och för att tillfredsställa legitima affärsändamål (t.ex. mäta kundnöjdhet, förbättra våra produkter eller tillhandahålla produktinformation som kan vara av intresse för dig). Toro kan vidarebefordra uppgifterna till sina dotterbolag, återförsäljare eller andra affärspartner i samband med någon av dessa aktiviteter. Vi kan även vidarebefordra personuppgifter i de fall som lagen kräver det eller i samband med försäljning, köp eller fusion av ett företag. Vi säljer inte dina personuppgifter i marknadsföringssyfte till något annat företag.

Kvarhållande av personuppgifter

Toro kvarhåller dina personuppgifter så länge de är relevanta för ovan nämnda syften och i enlighet med gällande lagstiftning. Kontakta legal@toro.com för ytterligare information om tillämpliga perioder för kvarhållande.

Toros säkerhetsengagemang

Dina personuppgifter kan komma att behandlas i USA eller i något annat land som kan ha mindre strikta dataskyddslagar än landet där du är bofast. I de fall som vi överför uppgifter utanför landet där du är bosatt vidtar vi lagstadgade åtgärder för att tillförsäkra att uppgifterna skyddas och behandlas konfidentiellt.

Åtkomst och korrigering

Du kan äga rätt att korrigera eller granska dina personuppgifter samt neka eller begränsa behandlingen av dina data. Om du önskar göra det ska du kontakta oss via e-post på legal@toro.com. Om du har frågor rörande det sätt på vilket Toro har hanterat dina uppgifter, uppmanar vi dig att diskutera det direkt med oss. Observera att europeiska medborgare äger rätt att lämna in klagomål till avsedd myndighet för dataskydd.

TORO®

Count on it.