Form No. 3432-915 Rev D

TORO®

Count on it.

Manuel de l'utilisateur

Débroussailleuse à fil Flex-Force Power System™ 60 V MAX

N° de modèle 51835T—N° de série 320000001 et suivants

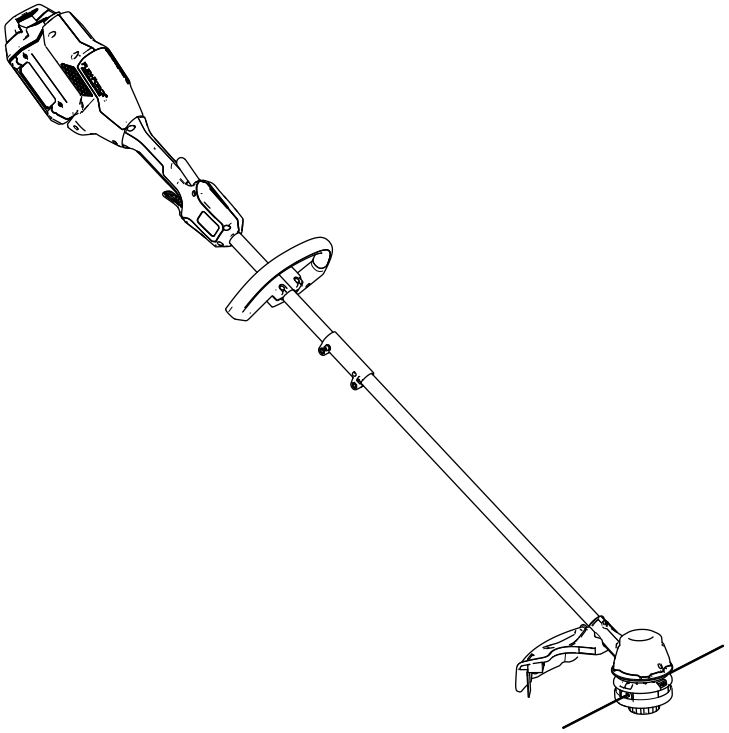

Enregistrez votre produit à www.Toro.com.
Traduction du texte d'origine (FR)

CE

3432-915

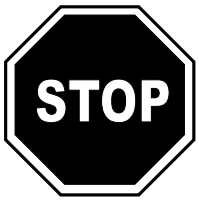

Si vous avez besoin d'aide, visionnez les vidéos d'instruction sur www.Toro.com/support ou contactez votre concessionnaire-réparateur agréé avant de renvoyer ce produit.

Introduction

Cette débroussailleuse est destinée au grand public et permet de couper l'herbe en extérieur, selon les besoins. Elle est conçue pour fonctionner avec une batterie ion-lithium Toro Flex-Force modèle 81825, 81860 ou 81875. Ces batteries sont conçues pour être chargées avec le chargeur modèle 81802 ou 81805 seulement. L'utilisation de ce produit à d'autres fins que celle prévue peut être dangereuse pour vous-même et toute personne à proximité.

Lisez attentivement cette notice pour apprendre comment utiliser et entretenir correctement votre produit, et éviter ainsi de l'endommager ou de vous blesser. Vous êtes responsable de l'utilisation sûre et correcte du produit.

Rendez-vous sur www.Toro.com pour tout document de formation à la sécurité et à l'utilisation des produits, pour tout renseignement concernant un produit ou un accessoire, pour obtenir l'adresse des concessionnaires ou pour enregistrer votre produit.

Le modèle 51835T ne comprend pas de batterie ni de chargeur.

Sécurité

ATTENTION – quand vous utilisez des outils de jardinage électriques, lisez et respectez toujours les mises en garde et consignes de sécurité élémentaires pour réduire les risques d'incendie, de choc électrique et de blessure, notamment :

IMPORTANTES CONSIGNES DE SÉCURITÉ

I. Formation à l'utilisation

1. L'utilisateur de l'appareil est responsable des accidents et dommages causés aux autres personnes et à leurs possessions.
2. N'autorisez pas les enfants à jouer avec l'appareil, la batterie ou le chargeur de batterie ; certaines législations imposent un âge minimum pour l'utilisation de ce type d'appareil.
3. N'autorisez aucune personne présentant des aptitudes physiques, sensorielles ou mentales réduites, ou encore manquant d'expérience ou de connaissances à utiliser l'appareil, la batterie ou le chargeur de batterie, à moins qu'elles soient supervisées et formées à l'utilisation sécuritaire de l'appareil et qu'elles comprennent les risques impliqués.
4. Avant d'utiliser l'appareil, la batterie et le chargeur de batterie, lisez toutes les instructions et mises en garde qui apparaissent sur ces produits.
5. Familiarisez-vous avec les commandes et le maniement correct de l'appareil, de la batterie et du chargeur de batterie.

II. Avant d'utiliser la machine

1. N'admettez personne, notamment les enfants, dans le périmètre de travail.
2. Utilisez uniquement la batterie spécifiée par Toro. L'utilisation d'autres accessoires et outils peut accroître le risque de blessure et d'incendie.
3. Vous pouvez causer un incendie ou un choc électrique si vous branchez le chargeur de batterie à une prise qui n'est pas de 100 à 240 V. Ne branchez pas le chargeur de batterie à une prise autre que 100 à 240 V. Pour un type de branchement différent, utilisez un adaptateur correctement configuré pour la prise, le cas échéant.
4. N'utilisez pas la batterie ou le chargeur s'ils sont endommagés ou modifiés, car leur comportement pourrait être imprévisible et

© 2020—The Toro® Company
8111 Lyndale Avenue South
Bloomington, MN 55420

Contactez-nous sur www.Toro.com.
Imprimé en Chine
Tous droits réservés

causer un incendie, une explosion ou des blessures.

5. Si le cordon d'alimentation du chargeur est endommagé, adressez-vous à un concessionnaire-réparateur agréé pour le remplacer.
6. N'utilisez pas de batteries non rechargeables.
7. Chargez la batterie uniquement avec le chargeur spécifié par Toro. Un chargeur convenant à un type de batterie peut créer un risque d'incendie s'il est utilisé avec une autre batterie.
8. Ne chargez la batterie que dans un endroit bien ventilé.
9. N'exposez pas la batterie ou le chargeur au feu ou à des températures supérieures à 68 ºC.
10. Respectez toutes les instructions de charge et ne chargez pas la batterie hors de la plage de température spécifiée dans les instructions. Vous risquez sinon d'endommager la batterie et d'accroître le risque d'incendie.
11. N'utilisez pas l'appareil s'il manque des capots ou d'autres dispositifs de protection, ou s'ils sont défectueux.
12. Portez des vêtements adéquats – Portez une tenue adaptée, y compris une protection oculaire, un pantalon, des chaussures solides à semelle antidérapante et des protecteurs d'oreilles. Si vos cheveux sont longs, attachez-les et ne portez pas de bijoux pendants qui pourraient se prendre dans les pièces mobiles. Portez un masque antipoussière si l'atmosphère est poussiéreuse.

III. Utilisation

1. Évitez les environnements dangereux – N'utilisez pas l'appareil sous la pluie ou dans des endroits humides ou détrempés.
2. Utilisez l'appareil correct pour la tâche à accomplir – L'utilisation de l'appareil à d'autres fins que celle qui est prévue peut être dangereuse pour vous-même et toute personne à proximité.
3. Évitez tout démarrage accidentel – Assurez-vous que l'interrupteur est en position ARRÊT avant de branchez la batterie et de manipuler l'appareil. Ne gardez pas le doigt posé sur l'interrupteur quand vous transportez l'appareil et ne mettez pas l'appareil sous tension quand l'interrupteur est en position MARCHE.
4. Utilisez l'appareil seulement à la lumière du jour ou sous un bon éclairage artificiel.
5. Retirez la batterie de l'appareil avant de le régler ou de changer d'accessoire.
6. N'approchez PAS les mains ou les pieds de la zone de coupe et des pièces mobiles.
7. Arrêtez l'appareil, retirez la batterie et attendez l'arrêt de tout mouvement avant de régler, réviser, nettoyer ou ranger l'appareil.
8. Retirez la batterie de l'appareil chaque fois que vous le laissez sans surveillance.
9. Ne faites pas forcer l'appareil – l'appareil sera plus performant et plus sûr si vous l'utilisez à la vitesse pour laquelle il est prévu.
10. Ne travaillez pas trop loin devant vous – gardez toujours les pieds bien posés à terre et faites en sorte de ne pas perdre l'équilibre, en particulier sur les pentes. Avancez toujours à une allure normale avec l'appareil, ne courez pas.
11. Restez vigilant – concentrez-vous sur ce que vous faites et faites preuve de bon sens lorsque vous utilisez l'appareil. N'utilisez pas l'appareil si vous êtes malade ou fatigué(e), ni sous l'emprise de l'alcool, de drogues ou de médicaments.
12. Vérifiez toujours que les prises d'air sont dégagées.
13. Dans des conditions d'utilisation abusive, du liquide peut jaillir hors de la batterie ; évitez tout contact. En cas de contact accidentel avec le liquide, rincez à l'eau. En cas de contact du liquide avec les yeux, consultez un médecin. Le liquide éjecté de la batterie peut causer des irritations ou des brûlures.
14. PRUDENCE – la batterie peut présenter un risque d'incendie ou de brûlure chimique en cas de mauvais traitement. Ne démontez pas la batterie. N'exposez pas la batterie à une température supérieure à 68 ºC et ne l'incinérez pas. Remplacez toujours la batterie par une batterie Toro d'origine ; l'utilisation d'un autre type de batterie peut causer un incendie ou une explosion. Conservez les batteries hors de la portée des enfants et dans leur emballage d'origine jusqu'au moment de les utiliser.

IV. Entretien et remisage

1. Entretenez l'appareil correctement – Gardez-le propre et en bon état pour assurer des performances optimales et réduire les risques de blessure. Suivez les instructions de graissage et de remplacement des accessoires. Gardez les poignées sèches et propres, et exemptes d'huile et de graisse.
2. Lorsque la batterie ne sert pas, rangez-la à l'écart d'objets métalliques tels que trombones, pièces de monnaie, clés, clous ou vis qui pourraient relier les bornes entre elles. Un court-circuit aux bornes de la batterie peut causer des brûlures ou un incendie.

3. N'approchez jamais les mains ou les pieds des pièces mobiles.
4. Arrêtez l'appareil, retirez la batterie et attendez l'arrêt de tout mouvement avant de régler, réviser, nettoyer ou ranger l'appareil.
5. Vérifiez si des pièces de l'appareil sont endommagées – si vous constatez que des capots, ou autres pièces, sont endommagés, déterminez si cela gênera le bon fonctionnement de l'appareil. Vérifiez qu'aucune des pièces mobiles n'est mal alignée ou grippée, et qu'aucune pièce n'est cassée, mal fixée ou présente tout autre défaut qui pourrait affecter son fonctionnement. Sauf indication contraire dans les instructions, faites réparer ou remplacer les protections ou les pièces endommagées par un concessionnaire-réparateur agréé.
6. Ne remplacez pas les dispositifs de coupe non métalliques existants de l'appareil par des équivalents en métal.
7. Respectez toujours les instructions pour réviser ou réparer l'appareil, la batterie ou le chargeur de batterie. Pour assurer l'entretien sécuritaire du produit, confiez-le à un concessionnaire-réparateur agréé qui utilise exclusivement des pièces de rechange identiques.
8. Lorsque l'appareil ne sert pas, rangez-le dans un local sûr et sec, et hors de la portée des enfants.
9. Ne jetez pas la batterie au feu. L'élément pourrait exploser. Vérifiez si la réglementation locale impose des procédures de mise au rebut spéciales.

CONSERVEZ CES INSTRUCTIONS

Autocollants de sécurité et d'instruction

Des autocollants de sécurité et des instructions bien visibles par l'opérateur sont placés près de tous les endroits potentiellement dangereux. Remplacez tout autocollant endommagé ou manquant.

decal139-5220

139-5220

1. Mettre au rebut en respectant l'environnement.

decal139-8262

139-8262

1. Attention – lisez le *Manuel de l'utilisateur* ; portez une protection oculaire ; portez des protecteurs d'oreilles ; n'exposez pas l'appareil à la pluie.

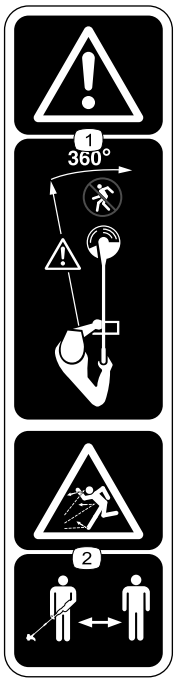

decal139-8263

139-8263

1. Attention – tenez tout le monde à bonne distance de la machine, dans toutes les directions.
2. Risque de projection d'objets – n'autorisez personne à s'approcher.

Mise en service

Pièces détachées

Reportez-vous au tableau ci-dessous pour vérifier si toutes les pièces ont été expédiées.

Procédure	Description	Qté	Utilisation
1	Clé Allen	1	Dépliage du manche.
2	Poignée auxiliaire	1	Montage de la poignée auxiliaire.
3	Déflecteur	1	Montage du déflecteur.
4	Sangle de la débroussailleuse à fil	1	Installation de la sangle.

1

Dépliage du manche

Pièces nécessaires pour cette opération:

1	Clé Allen

Procédure

1. Dépliez le manche (A de la Figure 1).
2. Alignez le bouton de verrouillage de la moitié inférieure du manche et le trou dans la moitié supérieure, et emboîtez-les 2 moitiés ensemble (B et C de la Figure 1).

   Remarque: Le bouton de verrouillage s'enclenche dans le trou quand les deux moitiés du manche sont correctement emboîtées (D de la Figure 1).
3. À l'aide de la clé Allen fournie, serrez la vis sur le connecteur du manche jusqu'à ce qu'il soit bien fixé (E de la Figure 1).

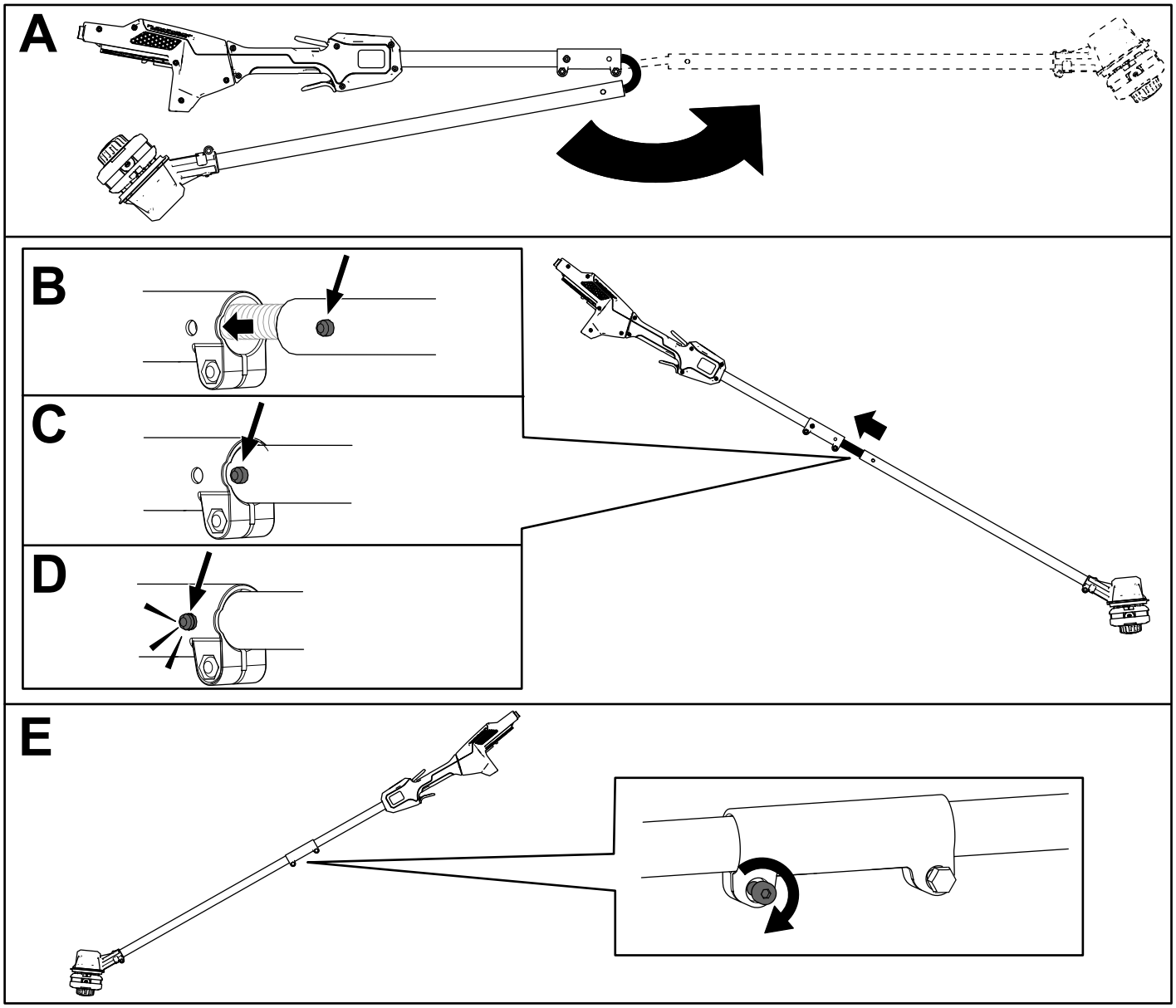

g280969

Figure 1

2

Montage de la poignée auxiliaire

Pièces nécessaires pour cette opération:

1	Poignée auxiliaire

Procédure

1. Séparez la poignée auxiliaire du support en retirant les 4 vis à tête creuse à l'aide de la clé Allen fournie (A de la Figure 2).
2. Alignez les guides sur le support de la poignée auxiliaire et le guide sous le manche de la débroussailleuse (B de la Figure 2).
3. Placez la poignée auxiliaire au-dessus de son support sur le manche de la débroussailleuse (B de la Figure 2).
4. Fixez la poignée auxiliaire à son support à l'aide des 4 vis à tête creuse retirées précédemment (D de la Figure 2).

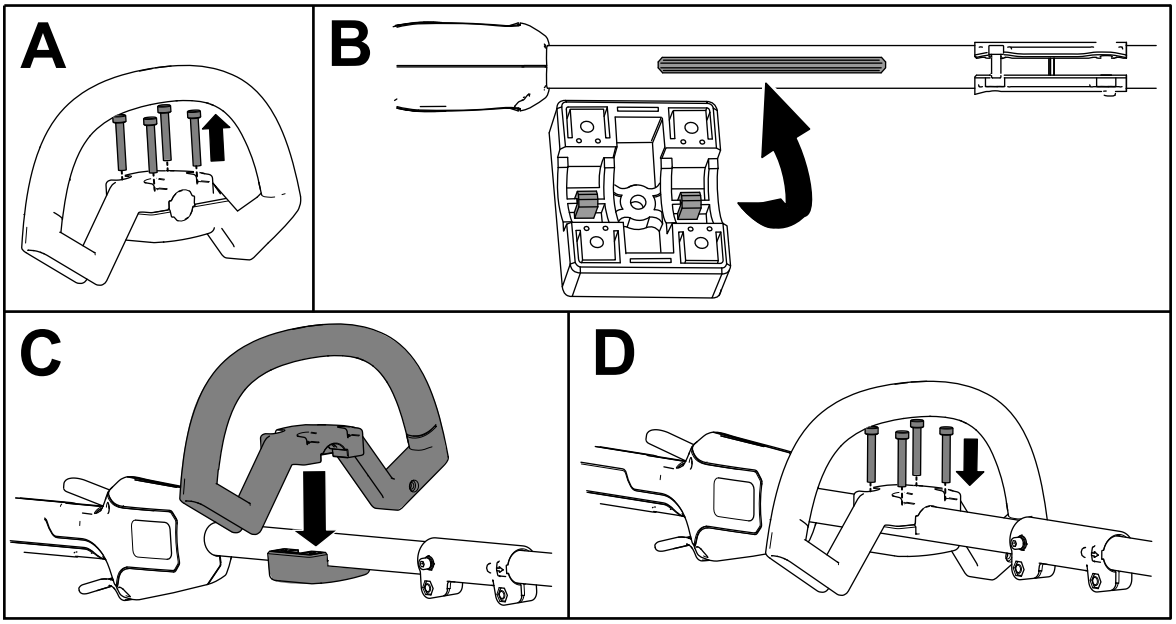

g292825

Figure 2

3

Montage du déflecteur

Pièces nécessaires pour cette opération:

1	Déflecteur

Procédure

1. À l'aide de la clé Allen fournie, retirez les 2 vis à tête creuse, les 2 rondelles et les 2 entretoises de la base de la débroussailleuse (A de la Figure 3).
2. Placez le déflecteur sur la base de la débroussailleuse (B de la Figure 3).
3. Fixez le déflecteur à la base de la débroussailleuse à l'aide des 2 vis à tête creuse, des 2 rondelles et des 2 entretoises retirées précédemment (C de la Figure 2).

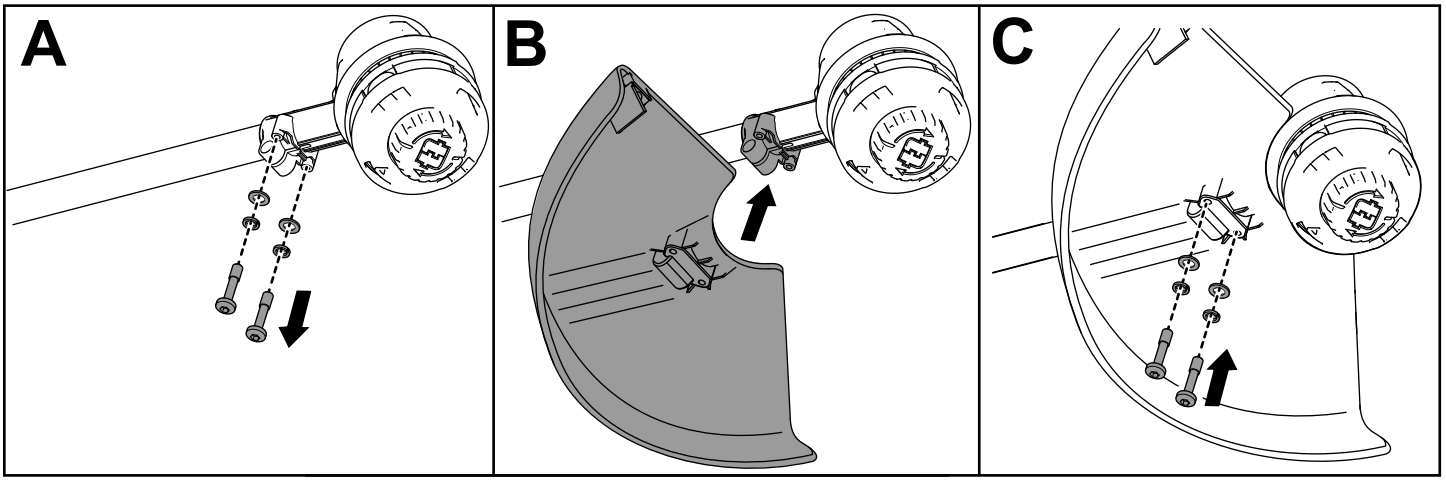

Figure 3

4

Installation de la sangle

Pièces nécessaires pour cette opération:

1	Sangle de la débroussailleuse à fil

Procédure

L'utilisation d'une sangle est recommandée pour la débroussailleuse à fil avec batterie modèle 81860 ou 81875.

Accrochez le crochet en métal de la sangle au collier sur le manche de la débroussailleuse (Figure 4).

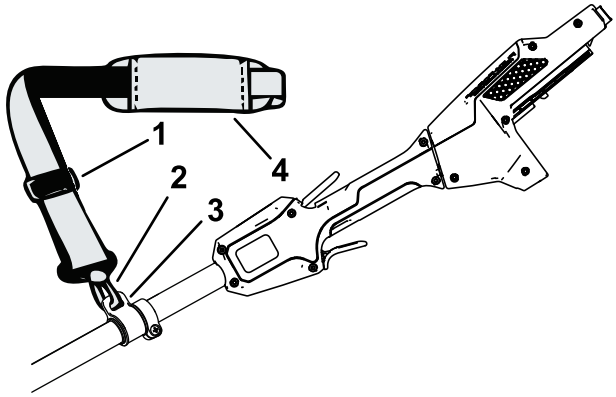

g340943

Figure 4

1. Dispositif de réglage de sangle
2. Crochet en métal
3. Collier de sangle
4. Sangle

La longueur de la sangle est réglable ; faites coulisser le dispositif de réglage vers le haut pour raccourcir la sangle ou vers le bas pour l'allonger (Figure 4).

En cas d'urgence, si vous devez retirer rapidement le harnais, détacher la boucle à fixation rapide comme suit :

1. Appuyez de chaque côté de la boucle (A de Figure 5).
2. La boucle se détache toute seule (B de Figure 5).

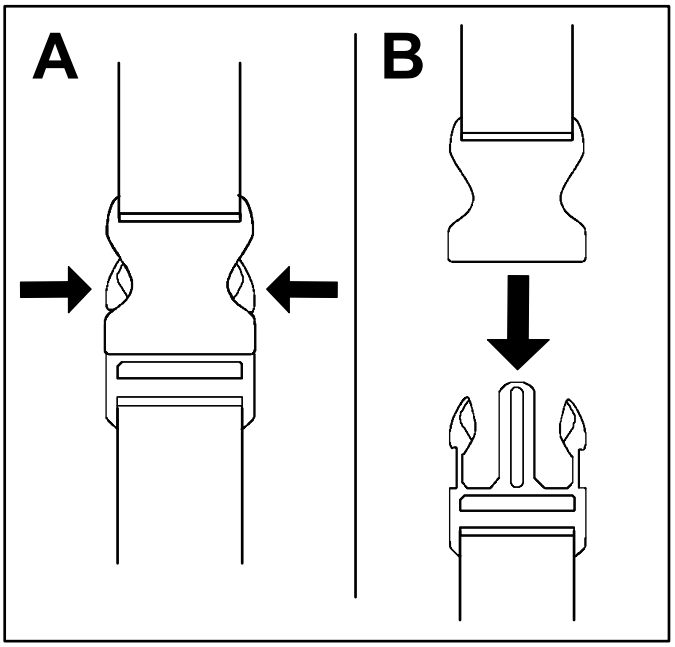

g340477

Figure 5

Vue d'ensemble du produit

Caractéristiques techniques

Plages de températures adéquates

Charger/ranger la batterie entre	5 ºC et 40 ºC*
Utiliser la batterie entre	-30 ºC et 49 ºC
Utiliser la débroussailleuse entre	0 ºC et 49 ºC
Ranger la débroussailleuse entre	0 ºC et 49 ºC*

*Le temps de charge sera plus long en dehors de cette plage de température.

Rangez l'outil, la batterie et le chargeur dans un lieu fermé, propre et sec.

Utilisation

Démarrage de la débroussailleuse

1. Vérifiez que les évents de la débroussailleuse sont exempts de poussière et de débris.

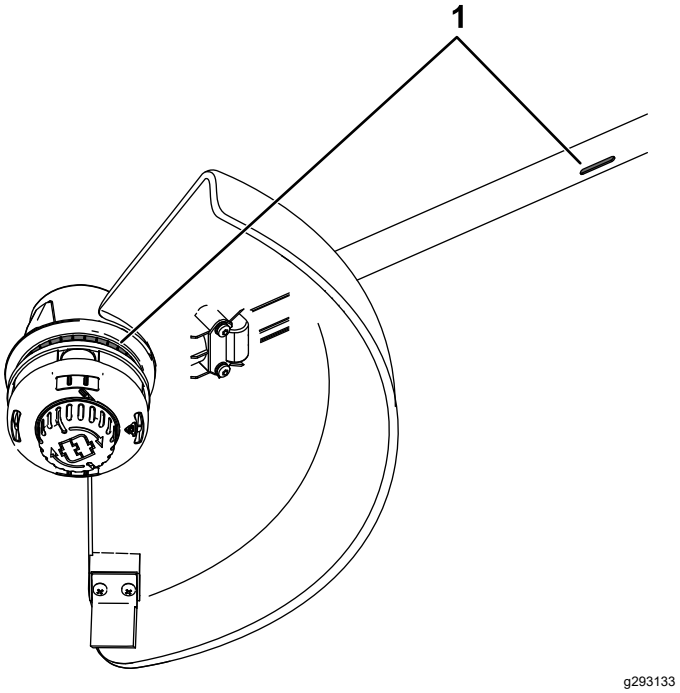

Figure 6

1. Évents de la débroussailleuse

2. Alignez le creux de la batterie sur la languette du corps du manche (Figure 7).
3. Poussez la batterie dans le manche jusqu'à ce qu'elle s'enclenche dans le verrou (Figure 7).

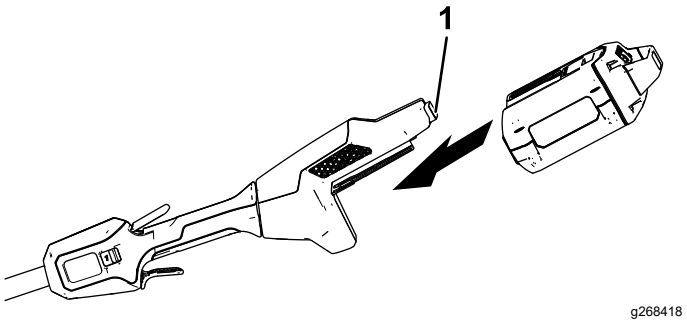

Figure 7

1. Verrou de batterie

4. Pour mettre la débroussailleuse en marche, appuyez sur la gâchette de verrouillage, puis serrez la gâchette de vitesse variable (Figure 8).

Remarque: Faites coulisser la commande de plage de vitesse pour modifier la vitesse de la débroussailleuse.

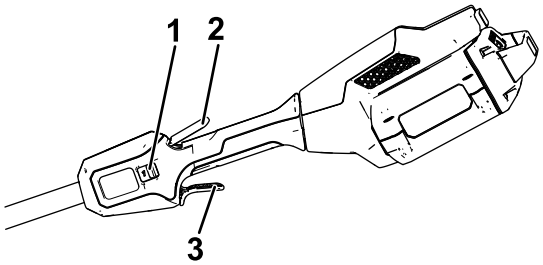

g268420

Figure 8

1. Commande de plage de vitesse
2. Gâchette de verrouillage
3. Gâchette de vitesse variable

Arrêt de la débroussailleuse

Pour arrêter la débroussailleuse, relâchez les deux gâchettes.

Enlevez la batterie chaque fois que vous cessez d'utiliser la débroussailleuse ou que vous la transportez vers ou de la zone de travail.

Retrait de la batterie de la débroussailleuse

Appuyez sur le verrou de la batterie pour la débloquer et la tirer hors de l'appareil (Figure 9).

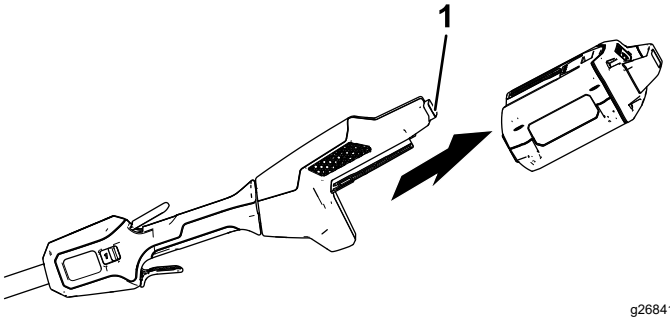

g268419

Figure 9

1. Verrou de batterie

Avance automatique du fil (frappe sur le sol)

1. Faites fonctionner l'outil à plein régime.
2. Tapez le bouton de déclenchement sur le sol pour faire avancer le fil. Le fil avance chaque fois que vous tapez le bouton de déclenchement sur le sol. Ne maintenez pas le bouton de déclenchement en appui sur le sol.

   Remarque: La lame de coupe du fil, située sous le déflecteur, coupe le fil à la longueur voulue.

   Remarque: Si le fil est usé au point d'être trop court, il se peut que vous ne puissiez pas le faire avancer par choc sur le sol. Dans ce cas, relâchez les deux gâchettes et reportez-vous à la section Avance manuelle du fil (page 12).

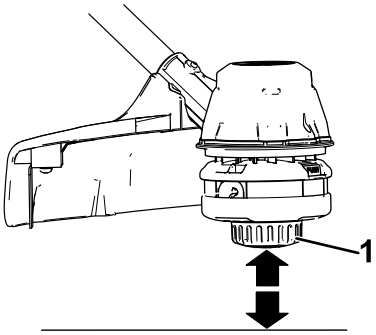

g293135

Figure 10

1. Bouton de déclenchement

Avance manuelle du fil

Retirez la batterie de la débroussailleuse, puis appuyez sur le bouton de déclenchement à la base du chapeau de fixation de la bobine tout en tirant le fil à la main pour le faire sortir.

Réglage de la largeur de coupe

La débroussailleuse est réglée à l'usine pour offrir une largeur de coupe de 36,6 cm, comme montré en A de la Figure 11. Voir les instructions suivantes pour régler la largeur de coupe à 40,6 cm, comme montré en D de la Figure 11.

1. Déposez l'équerre de réglage au fond du déflecteur en retirant les 2 vis de fixation à l'aide de la clé Allen fournie (B de la Figure 11) et tournez l'équerre de 180°.
2. Après avoir tourné l'équerre, remettez les 2 vis retirées précédemment (C de la Figure 11).

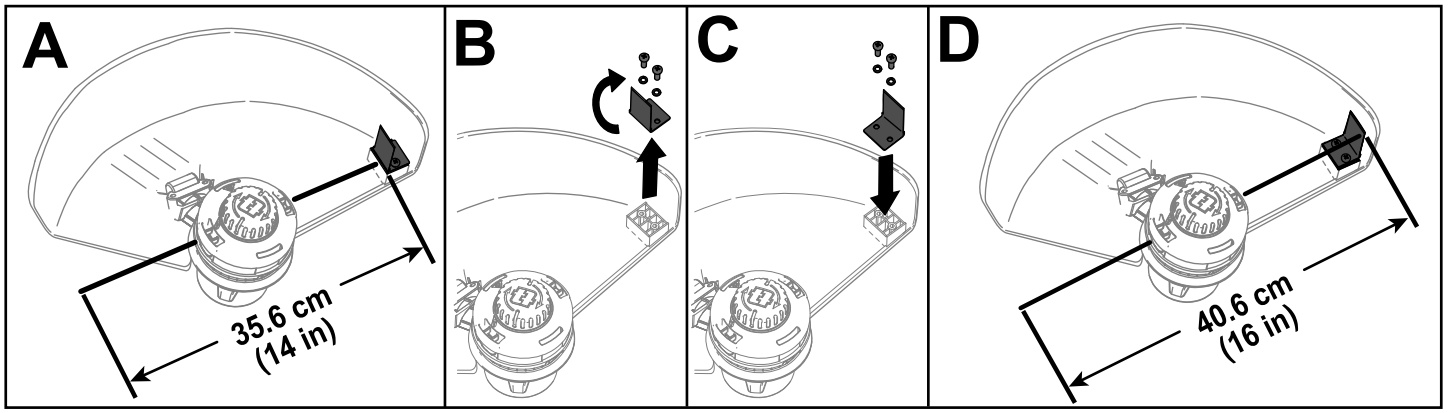

g293137

Figure 11

Conseils d'utilisation

- Gardez la débroussailleuse inclinée vers la zone à couper ; ceci est la meilleure zone de coupe.
- Pour couper, déplacez la débroussailleuse à fil de gauche à droite. Cela évite la projection de débris dans votre direction.
- Utilisez l'extrémité du fil pour couper ; ne forcez pas la tête de coupe dans l'herbe non coupée.
- Les câbles et clôtures peuvent accélérer l'usure du fil, voire même le casser. Les murs en pierre et en briques, les trottoirs et le bois peuvent également causer l'usure rapide du fil.
- Évitez de vous approcher des arbres et des buissons. Le fil peut facilement endommager l'écorce des arbres, les moulures en bois, les parements et les piquets.

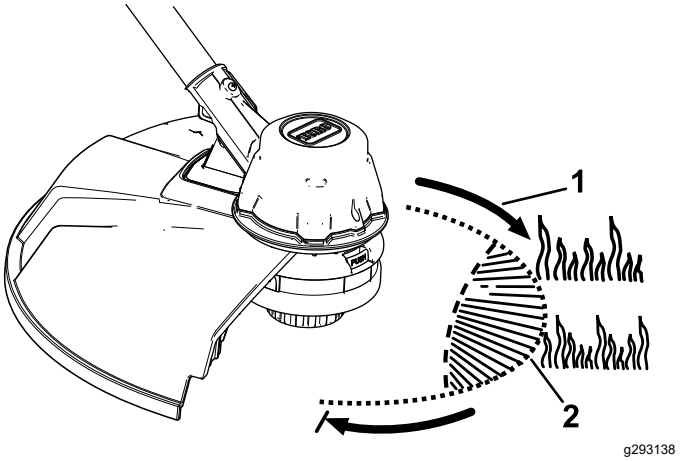

g293138

Figure 12

1. Sens de rotation
2. Trajet du fil

Entretien

Après chaque utilisation de la débroussailleuse, procédez comme suit :

1. Enlevez la batterie de la débroussailleuse.
2. Essuyez la débroussailleuse avec un chiffon humide. Ne lavez pas la débroussailleuse au jet d'eau et ne la trempez pas dans l'eau.

⚠ PRUDENCE

La lame de coupe du fil sur le déflecteur est tranchante et peut vous couper.

Ne nettoyez pas le déflecteur et la lame avec les mains.

3. Essuyez ou raclez la tête de coupe si des débris se sont accumulés dessus.
4. Contrôlez et resserrez toutes les fixations. Réparez ou remplacez les pièces éventuellement endommagées ou manquantes.
5. Enlevez à la brosse les débris accumulés sur les prises d'air et l'échappement du carter du moteur pour empêcher le moteur de surchauffer.

Remplacement du fil

Utilisez uniquement du fil monofilament de 2 mm de diamètre (réf. Toro 88201) ou du fil monofilament torsadé de 2,4 mm de diamètre (réf Toro 88202).

1. Retirez la batterie.
2. Enlevez le reste de fil dans la bobine en appuyant à plusieurs reprises sur le bouton de déclenchement tout en faisant sortir la même longueur de fil de chaque côté de la débroussailleuse.
3. Coupez une longueur de fil en observant les spécifications suivantes.
   - Si vous utilisez du fil de 2 mm de diamètre, coupez une longueur de fil d'environ 5 m.
   - Si vous utilisez du fil de 2,4 mm de diamètre, coupez une longueur de fil d'environ 3 m.

   Important: **N'utilisez jamais de fil de diamètre ou de type différent au risque d'endommager la débroussailleuse.**
4. Enfoncez et tournez le bouton sur la tête de coupe jusqu'à ce que la flèche sur le bouton soit en face de la flèche sur la bobine (Figure 13).
5. Insérez une extrémité du fil obliquement dans l'œillet d'ENTRÉE et poussez le fil dans le passage de la tête de coupe jusqu'à ce qu'il ressorte par l'œillet situé de l'autre côté. Tirez le fil dans la tête de coupe jusqu'à ce que la même longueur de fil dépasse de chaque côté à l'extérieur.

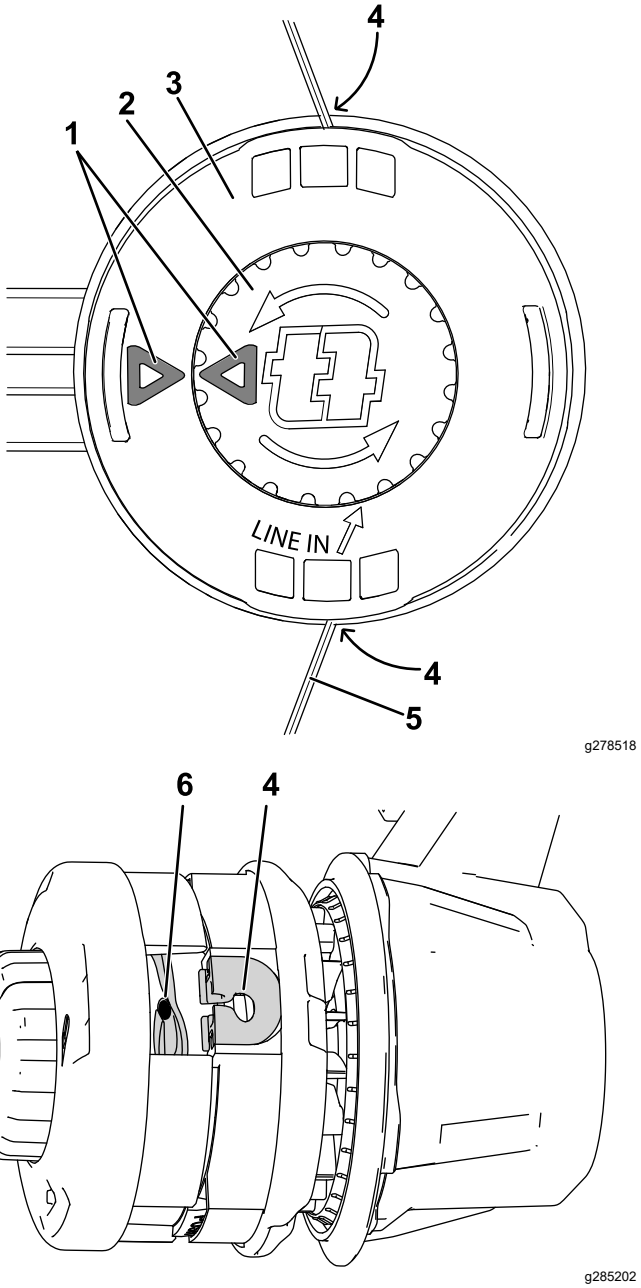

Figure 13

Vue démontée représentée pour plus de clarté

1.	Flèches	4.	Œillet
2.	Bouton	5.	Fil
3.	Tête de coupe	6.	Passage

Important: **Ne démontez pas la tête de coupe.**

6. Maintenez la tête de coupe en place d'une main. De l'autre main, tournez le bouton dans la direction indiquée par les flèches (sens antihoraire).
7. Enroulez le fil en le laissant dépasser d'environ 102 mm à l'extérieur de l'œillet de chaque côté.

Remisage

Important: **Rangez l'outil, la batterie et le chargeur de batterie uniquement à des températures comprises dans la plage adéquate ; voir** **Caractéristiques techniques (page 11)****.**

Important: **Si vous remisez la batterie à la fin de la saison, chargez-la jusqu'à ce que 2 ou 3 de ses diodes deviennent vertes. Ne remisez pas une batterie à pleine charge ou complètement déchargée. Avant de remettre la machine en service, chargez la batterie jusqu'à ce que le voyant gauche du chargeur devienne vert, ou que les 4 diodes de la batterie deviennent vertes.**

- Débranchez le produit de l'alimentation (autrement dit, retirez la prise de l'alimentation ou la batterie) et recherchez tout dommage éventuel après utilisation.
- Ne rangez pas la machine en laissant la batterie dessus.
- Nettoyez le produit pour éliminer les corps étrangers.
- Lorsqu'ils ne sont pas utilisés, rangez l'outil, la batterie et le chargeur de batterie hors de la portée des enfants.
- N'approchez pas l'outil, la batterie et le chargeur des agents corrosifs, tels les produits chimiques de jardinage et les sels de dégivrage.
- Pour réduire les risques de blessures graves, ne rangez pas la batterie à l'extérieur ou dans un véhicule.
- Rangez l'outil, la batterie et le chargeur dans un lieu fermé, propre et sec.

Dépistage des défauts

N'effectuez que les opérations décrites dans ces instructions. Tout autre travail d'inspection, d'entretien ou de réparation doit être réalisé par un centre d'entretien agréé ou autre spécialiste qualifié si vous n'arrivez pas à résoudre le problème vous-même.

Problème	Cause possible	Mesure corrective
L'outil ne démarre pas.	1. La batterie n'est pas complètement installée dans l'outil. 2. La batterie n'est pas chargée. 3. La batterie est endommagée. 4. L'outil présente un problème de nature électrique.	1. Retirez et remettez la batterie en place dans l'outil, en vérifiant qu'elle est complètement insérée et enclenchée. 2. Retirez la batterie de l'outil et chargez-la. 3. Remplacez la batterie. 4. Contactez un concessionnaire-réparateur agréé.
L'outil n'atteint pas sa pleine puissance.	1. La capacité de charge de la batterie est trop faible. 2. Les évents sont obstrués.	1. Retirez la batterie de l'outil et chargez-la complètement. 2. Nettoyez les évents.
L'outil émet des vibrations ou des bruits excessifs.	1. Des débris sont déposés sur la partie tambour de la débroussailleuse. 2. La bobine n'est pas correctement enroulée.	1. Nettoyez les débris éventuellement présents sur la partie tambour. 2. Faites avancer le fil à l'aide de la gâchette d'actionnement et/ou retirez le fil de la bobine et enroulez de nouveau la bobine.
L'outil ne fonctionne pas ou fonctionne par intermittence.	1. Il y a de l'humidité sur les fils de la batterie. 2. La batterie n'est pas complètement installée dans l'outil.	1. Laissez sécher la batterie ou essuyez-la. 2. Retirez et remettez la batterie en place dans l'outil, en vérifiant qu'elle est complètement insérée et enclenchée.

Remarques:

Remarques:

Déclaration de confidentialité EEE/R-U

Utilisation de vos données personnelles par Toro

La société The Toro Company (« Toro ») respecte votre vie privée. Lorsque vous achetez nos produits, nous pouvons recueillir certaines données personnelles vous concernant, soit directement soit par l'intermédiaire de votre société ou concessionnaire Toro local(e). Toro utilise ces données pour s'acquitter d'obligations contractuelles, par exemple pour enregistrer votre garantie, traiter une réclamation au titre de la garantie ou vous contacter dans l'éventualité d'un rappel de produit, mais aussi à des fins commerciales légitimes, par exemple pour mesurer la satisfaction des clients, améliorer nos produits ou vous transmettre des informations sur les produits susceptibles de vous intéresser. Toro pourra partager les données personnelles que vous lui aurez communiquées avec ses filiales, concessionnaires ou autres partenaires commerciaux dans le cadre de ces activités. Nous pourrons aussi être amenés à divulguer des données personnelles si la loi l'exige ou dans le cadre de la cession, de l'acquisition ou de la fusion d'une société. Nous ne vendrons jamais vos données personnelles à aucune autre société aux fins de marketing.

Conservation de vos données personnelles

Toro conservera vos données personnelles aussi longtemps que nécessaire pour répondre aux fins susmentionnées et conformément aux dispositions légales applicables. Pour plus d'informations concernant les durées de conservation applicables, veuillez contacter legal@toro.com.

L'engagement de Toro en matière de sécurité

Vos données personnelles pourront être traitées aux États-Unis ou dans tout autre pays où la législation concernant la protection des données peut être moins rigoureuse que celle de votre propre pays de résidence. Chaque fois que nous transférerons vos données personnelles hors de votre pays de résidence, nous prendrons toutes les dispositions légales requises pour mettre en place toutes les garanties nécessaires visant à la protection et au traitement sécurisé de vos données.

Droits d'accès et de rectification

Vous pouvez être en droit de corriger ou de vérifier vos données personnelles, ou encore de vous opposer au traitement de vos données, ou d'en limiter la portée. Pour ce faire, veuillez nous contacter par courriel à legal@toro.com. Si vous avez la moindre inquiétude concernant la manière dont Toro a traité vos données personnelles, nous vous encourageons à nous en faire part directement. Veuillez noter que les résidents européens ont le droit de porter plainte auprès de leur Autorité de protection des données.

TORO®

Count on it.