Form No. 3432-918 Rev D

TORO®

Count on it.

Brukerhåndbok

Flex-Force Power System™-trådtrimmer, maks. 60 V

Modellnr. 51835T—Serienr. 320000001 og oppover

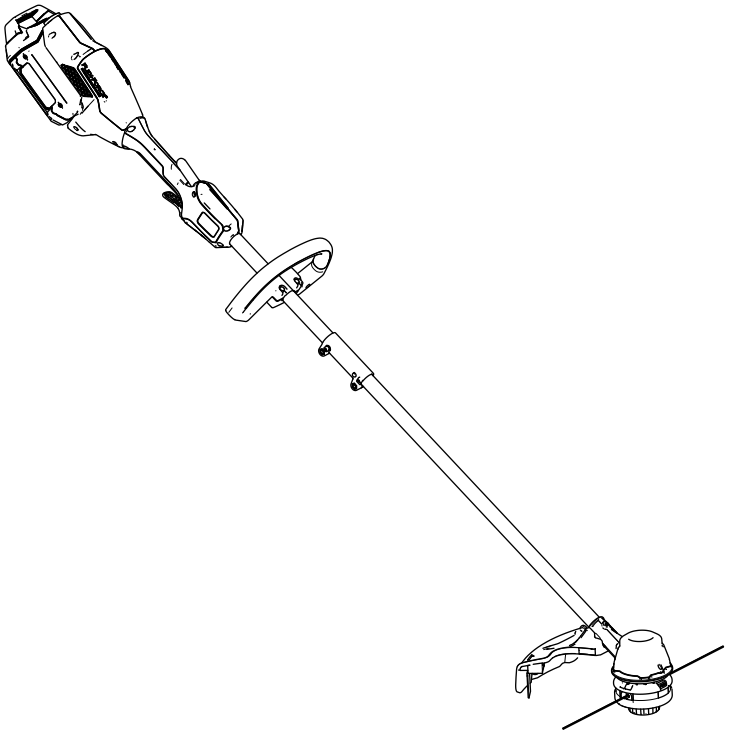

Registrer ditt produkt på www.Toro.com.
Oversettelse av originalen (NO)

CE

3432-918

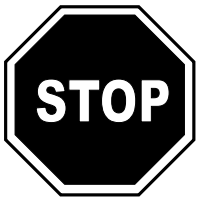

Hvis du trenger hjelp, kan du finne instruksjonsvideoer på www.Toro.com/support, eller du kan ta kontakt med et autorisert forhandlerverksted før du returnerer dette produktet.

Innledning

Denne trimmeren er beregnet på privat bruk for å trimme gress utendørs etter behov. Den er laget for bruk med Toros Flex-Force-litiumionbatteripakke, modell 81825, 81860 eller 81875. Disse batteripakkene er ment å kun lades av batteriladermodell 81802 eller 81805. Hvis du bruker dette produktet til andre formål enn det er beregnet på, kan du utsette deg selv eller tilskuere for fare.

Les denne håndboken nøye, slik at du lærer å bruke og vedlikeholde produktet på riktig måte og unngår person- eller produktskade. Du har ansvar for å bruke produktet på en riktig og sikker måte.

Gå til www.Toro.com for informasjon om produktsikkerhet og opplæring i bruk, informasjon om tilbehør og hjelp til å finne en forhandler eller for å registrere produktet ditt.

Modell 51835T inkluderer ikke et batteri eller en lader.

Sikkerhet

ADVARSEL: Når du bruker elektriske hageapparater, må du alltid lese og følge de grunnleggende sikkerhetsreglene og instruksjonene for å redusere faren for brann, elektrisk støt og personskader, inkludert følgende:

VIKTIGE SIKKERHETS-INSTRUKSJONENE

I. Opplæring

1. Operatøren av apparatet er ansvarlig for eventuelle ulykker eller farer som oppstår for andre eller deres eiendom.
2. Ikke la barn bruke eller leke med apparatet, batteripakken eller batteriladeren. Lokalt regelverk kan sette aldersgrense for bruk av apparatet.
3. Ikke la personer med reduserte fysiske, sensoriske eller mentale evner, eller mangel på erfaring og kunnskap, bruke apparatet, batteripakken eller batteriladeren, med mindre de er under tilsyn eller har fått instruksjon i sikker bruk av det og forstår farene som er involvert, ved å bruke det.
4. Les alle instruksjonene og advarselsmerkingene på laderen og batteripakken før du bruker apparatet, batteripakken og batteriladeren.
5. Bli kjent med kontrollene og riktig bruk av apparatet, batteripakken og batteriladeren.

II. Forberedelser

1. Hold tilskuere og barn unna driftsområdet.
2. Bruk bare batteripakken som angitt av Toro. Bruk av annet tilbehør og utstyr kan øke risikoen for personskade og brann.
3. Tilkobling av batteriladeren til en stikkontakt som ikke er 100–240 V, kan forårsake brann eller elektrisk støt. Ikke koble batteriladeren til en stikkontakt annet enn 100–240 V. Ved kobling til andre typer strømforsyninger kan en pluggadapter for riktig strømuttak benyttes ved behov.
4. Ikke bruk en skadet eller modifisert batteripakke eller batterilader, som kan utvise uforutsigbar adferd som resulterer i brann, eksplosjon eller risiko for personskade.
5. Hvis batteripakkens strømkabel er skadet, må du ta kontakt med en autorisert serviceverksted for å få en ny kabel.
6. Ikke bruk ikke-oppladbare batterier.
7. Lad kun batteripakken med batteriladeren som er spesifisert av Toro. En lader som er

© 2020—The Toro® Company
8111 Lyndale Avenue South
Bloomington, MN 55420

Kontakt oss på www.Toro.com.
Trykt i Kina
Med enerett

egnet for én type batteripakke, kan medføre en risiko for brann hvis den brukes med en annen batteripakke.

8. Lad batteripakken kun på et godt ventilert område.
9. Ikke utsett en batteripakke eller batterilader for brann eller temperaturer over 68 °C.
10. Følg alle instruksjoner for lading, og ikke lad eller oppbevar batteripakken ved andre temperaturer enn områdene som er angitt i instruksjonene. Ellers kan du skade batteripakken og øke risikoen for brann.
11. Bruk aldri apparatet uten at alle verneplater og andre sikkerhetsanordninger sitter på plass og fungerer som tiltenkt.
12. Ha på egnet tøy – ha på deg passende klær, inkludert vernebriller, vernebukser, sklisikkert og kraftig fottøy og hørselsvern. Sett opp langt hår, og ikke bruk fritthengende smykker som kan bli fanget opp av bevegelige deler. Bruk en støvmaske i støvete driftsforhold.

III. Bruk

1. Unngå farlige miljøer – ikke bruk apparatet i regn eller på fuktige eller våte steder.
2. Bruk riktig apparat for bruksområdet – bruk av apparatet til andre formål enn tiltenkt bruk, kan vise seg å være farlig for deg og tilskuere.
3. Forhindre utilsiktet start – påse at svitsjen er i AV-posisjon før du kobler til batteripakken og håndterer apparatet. Ikke bær apparatet med fingeren på bryteren eller aktiver apparatet med bryteren i PÅ-posisjon.
4. Apparatet må bare brukes i dagslys eller der det er god kunstig belysning.
5. Fjern batteripakken fra apparatet før du justerer det eller skifter tilbehør.
6. Hold hendene og føttene borte fra klippeområdet og alle bevegelige deler.
7. Stans apparatet, fjern batteripakken fra det og vent til alle bevegelser stopper før du justerer, vedlikeholder, rengjør eller lagrer apparatet.
8. Fjern batteripakken fra apparatet når du forlater det uten tilsyn.
9. Ikke tving apparatet – la det gjøre jobben bedre og tryggere i hastigheten den ble utformet for.
10. Ikke strekk deg for langt – hold riktig fotfeste og balanse til enhver tid, spesielt i skråninger. Gå, ikke løp med apparatet.
11. Vær oppmerksom – følg med på det du gjør, og vær fornuftig når du bruker apparatet. Ikke bruk apparatet når du er syk, trett eller påvirket av alkohol eller andre rusmidler.
12. Kontroller at ventilasjonsåpningene ikke er tilstoppet med rusk.
13. Under tøffe forhold kan batteripakken utskille væske. Unngå kontakt med væsken. Hvis du ved et uhell kommer i kontakt med væsken, skyll med vann. Hvis væsken kommer i kontakt med øynene, må du søke medisinsk hjelp. Væske som skilles ut fra batteriet, kan forårsake irritasjon eller brannskader.
14. FORSIKTIG – En feilbehandlet batteripakke kan utgjøre en risiko for brann eller kjemiske brannskader. Ikke demonter batteripakken. Ikke varm batteripakken til over 68 °C eller tenn på den. Erstatt batteripakken med kun en original Toro-batteripakke. Bruk av en annen type batteripakke kan forårsake brann eller eksplosjon. Hold batteripakker utilgjengelig for barn og i den opprinnelige emballasjen til du er klar til bruke dem.

IV. Vedlikehold og lagring

1. Vedlikehold apparatet nøye – hold det rent og i god stand for best mulig ytelse og for å redusere risikoen for personskade. Følg instruksjonene for smøring og bytte av tilbehør. Hold håndtakene tørre, rene og frie for olje og fett.
2. Når batteripakken ikke er i bruk, hold den borte fra metallgjenstander som binders, mynter, nøkler, spiker og skruer som kan danne en forbindelse fra en klemme til en annen. Hvis batteriklemmene kortslutter, kan det forårsake brannsår eller brann.
3. Hold hendene og føttene borte fra bevegelige deler.
4. Stans apparatet, fjern batteripakken fra det og vent til alle bevegelser stopper før du justerer, vedlikeholder, rengjør eller lagrer apparatet.
5. Kontroller apparatet for skadede deler – hvis det finnes skadede verneplater eller andre deler, må du avgjøre om det vil fungere korrekt. Se etter feiljusterte og binding av bevegelige deler, ødelagte deler, fester og eventuelle andre forhold som kan påvirke driften. Med mindre det er angitt i instruksjonene, må en autorisert serviceforhandler reparere eller skifte ut et skadet vern eller en skadet del.
6. Ikke bytt ut den eksisterende ikke-metalliske klippetråden på apparatet med en av metall.
7. Ikke prøv å betjene eller reparere apparatet, batteripakken eller batteriladeren, bortsett fra det som er angitt i instruksjonene. Få en autorisert serviceforhandler til å utføre service ved å bruke identiske reservedeler for å sikre at produktet vedlikeholdes på en sikker måte.

8. Oppbevar et inaktivt apparat innendørs på et sted som er tørt, sikkert og utilgjengelig for barn.
9. Du må ikke kaste et batteri inn i flammer. Cellen kan eksplodere. Sjekk lokale forskrifter for mulige spesielle avhendingsinstruksjoner.

TA VARE PÅ DISSE INSTRUKSJONENE

Sikkerhets- og instruksjonsmerker

Sikkerhetsmerker og -instruksjoner er lett synlige for operatøren og er plassert i nærheten av alle områder som representerer en potensiell fare. Bytt ut alle merker som er ødelagte eller mangler.

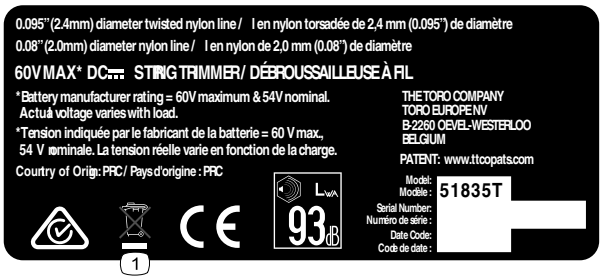

decal139-5220

139-5220

1. Kast i samsvar med gjeldende regelverk.

decal139-8262

139-8262

1. Advarsel: Les *brukerhåndboken*. Bruk hørselvern. Bruk vernebriller. Bruk hørselsvern. Må ikke utsettes for regn.

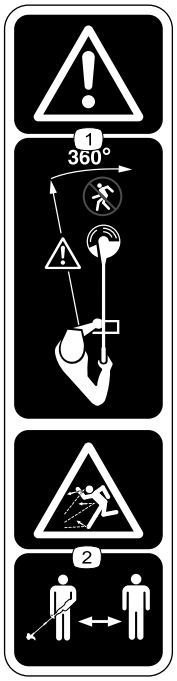

decal139-8263

139-8263

1. Advarsel – hold tilskuere på god avstand fra maskinen i alle retninger.
2. Fare for at gjenstander slynges gjennom luften – hold tilskuere på god avstand.

Montering

Løse deler

Bruk diagrammet nedenfor som en sjekkliste for å kontrollere at alle delene er sendt.

Prosedyre	Beskrivelse	Ant.	Bruk
1	Sekskantnøkkel	1	Folde ut skaftet.
2	Ekstrahåndtaksenhet	1	Montere ekstrahåndtaket.
3	Vern	1	Montere vernet.
4	Gresstrimmerens stropp	1	Feste skulderstroppen.

1

Folde ut skaftet

Deler som er nødvendige for dette trinnet:

1	Sekskantnøkkel

Prosedyre

1. Fold ut skaftet (A i Figur 1).
2. Innrett låseknappen på det nedre skaftet med hullet med spor i på den øvre akselen, og før det ene skaftet inn i det andre (B og C i Figur 1).

   Merk: Låseknappen klikker inn i hullet med spor når begge skaftene festes (D i Figur 1).
3. Bruk den med følgende sekskantnøkkelen til å stramme skruen på skaftkoblingen til den er festet (E i Figur 1).

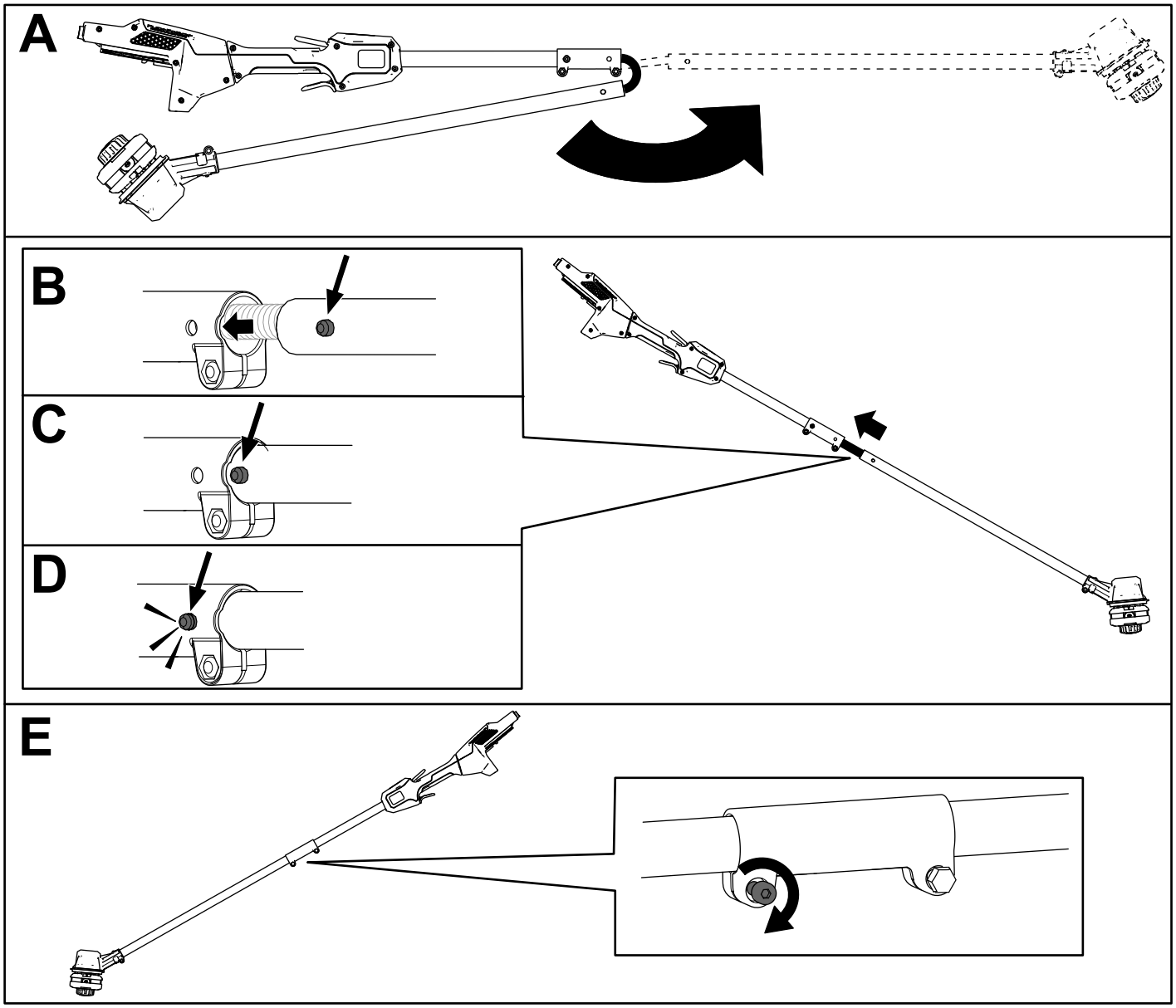

Figur 1

2

Montere ekstrahåndtaket

Deler som er nødvendige for dette trinnet:

1	Ekstrahåndtaksenhet

Prosedyre

1. Skill det ekstra håndtaket fra håndtaksplaten ved å fjerne de fire hodeskruene med innvendig sekskantspor med den medfølgende sekskantnøkkelen (A i Figur 2).
2. Innrett veiledningene på den ekstra håndtaksplaten etter veiledningen på bunnen av trimmerskaftet (B i Figur 2).
3. Innrett det ekstra håndtaket med den ekstra håndtaksplaten på trimmerskaftet (C i Figur 2).
4. Fest det ekstra håndtaket på håndtaksplaten med de fire hodeskruene med innvendig sekskantspor som ble fjernet tidligere (D i Figur 2).

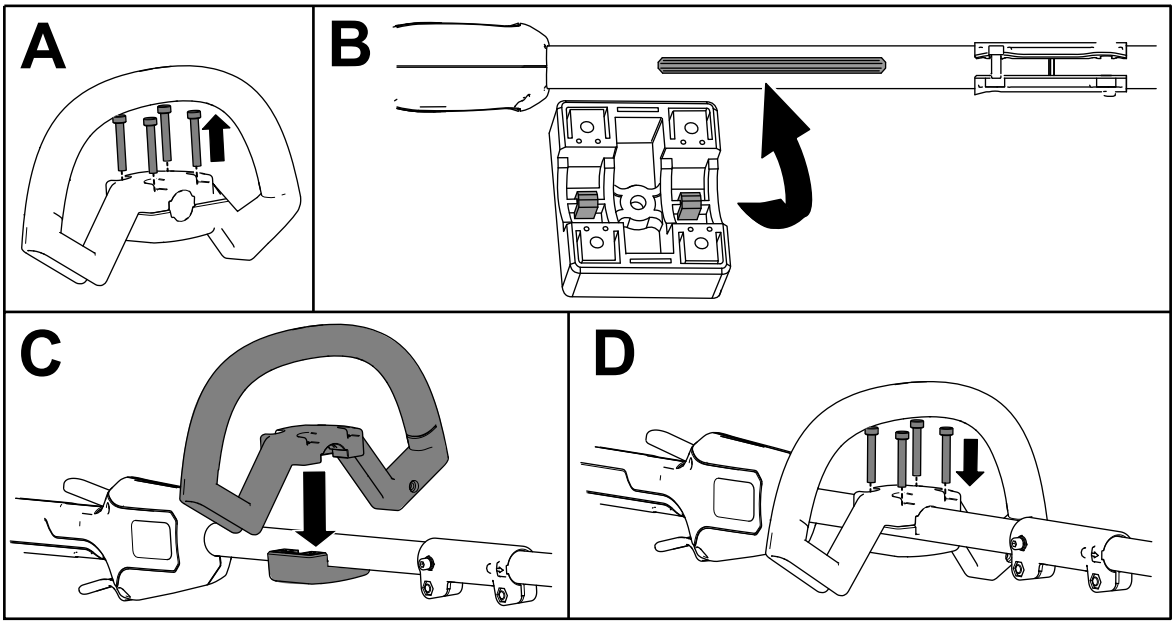

g292825

Figur 2

3

Montere vernet

Deler som er nødvendige for dette trinnet:

1	Vern

Prosedyre

1. Bruk den medfølgende sekskantnøkkelen til å fjerne de to hodeskruene med innvendig sekskantspor, de to skivene og de to avstandsstykkene fra trimmerbasen (A i Figur 3).
2. Juster vernet på trimmerbasen (B i Figur 3).
3. Fest vernet på trimmerbasen med de to hodeskruene med innvendig sekskantspor, de to skivene og de to avstandsstykkene som ble fjernet tidligere (C i Figur 2).

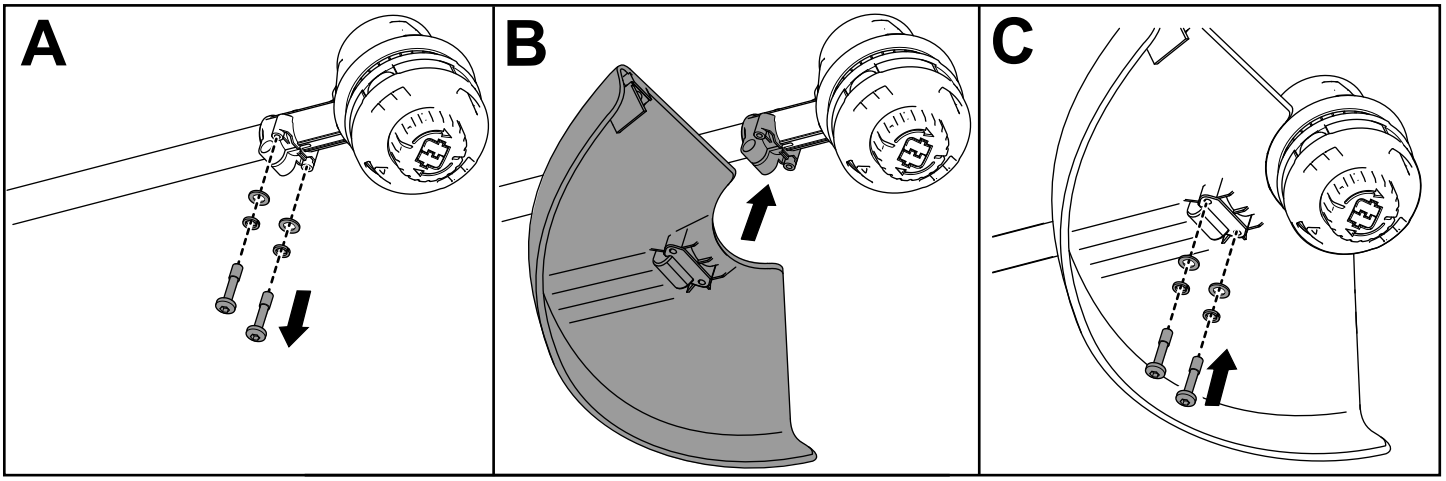

Figur 3

4

Feste skulderstroppen

Deler som er nødvendige for dette trinnet:

1	Gresstrimmerens stropp

Prosedyre

Hvis du bruker gresstrimmeren med batterimodell 81860 eller 81875, anbefales en skulderstropp.

Koble metallkroken på skulderselen til stroppkragen på gresstrimmerhåndtaket (Figur 4).

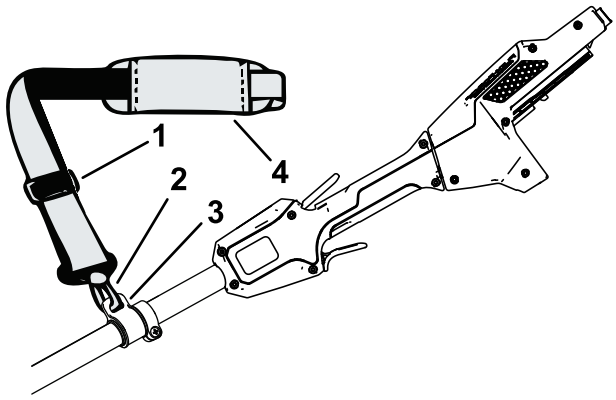

g340943

Figur 4

1. Stroppjusterer
2. Metallkrok for stropp
3. Stroppkrage
4. Skulderstropp

Stropplengden kan justeres. Skyv stroppjustereren opp for å redusere lengden på stroppen, eller ned for å øke lengden på stroppen (Figur 4).

Hvis det er en nødsituasjon, og du må fjerne selen raskt, kobler du fra hurtigutløserspennen på følgende måte:

1. Trykk inn på sidene av spennen (A av Figur 5).
2. La spennen koble fra (B av Figur 5).

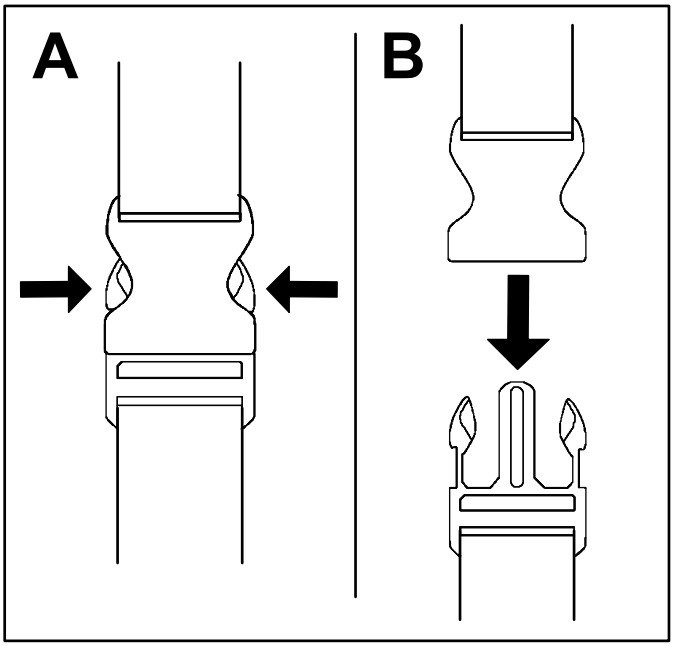

g340477

Figur 5

Oversikt over produktet

Spesifikasjoner

Passende temperaturområder

Lad/oppbevar batteripakken ved	5 °C til 40 °C*
Bruk batteripakken ved	-30 °C til 49 °C
Bruk trimmeren ved	0 °C til 49 °C
Oppbevar trimmeren ved	0 °C til 49 °C

*Ladetiden øker hvis du ikke lader batteriet innenfor dette området.

Oppbevar verktøyet, batteripakken og batterilader i et innelukket, rent, tørt område.

Bruk

Starte trimmeren

1. Påse at ventilene på trimmeren er frie for støv og rusk.

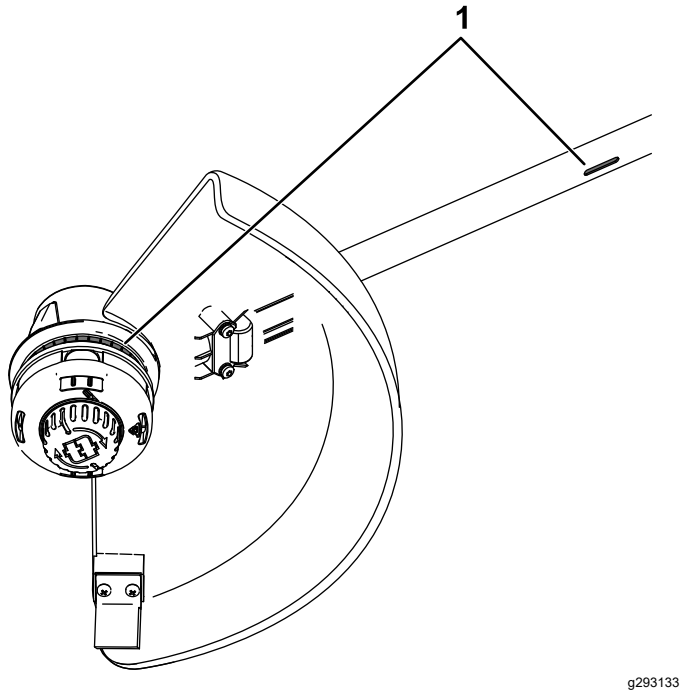

Figur 6

1. Trimmerens ventilasjonsområder

2. Innrett kammeret i batteripakken med koblingsarmen på håndtakshuset (Figur 7).
3. Skyv batteripakken inn i håndtaket til batteriet låses fast i låsen (Figur 7).

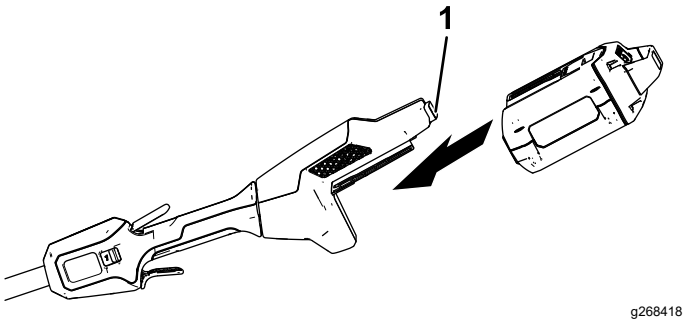

Figur 7

1. Batterilås

4. For å starte trimmeren trykker du på sperreutløseren og klemmer deretter på utløseren for variabel hastighet (Figur 8).

   Merk: Skyv bryteren for hastighetsområdet for å endre hastigheten til trimmeren.

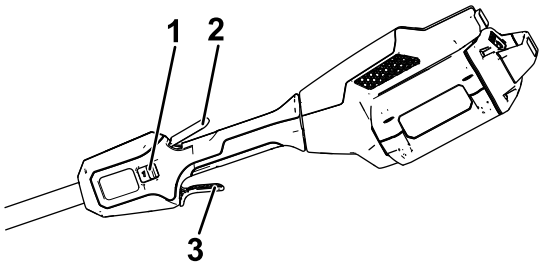

g268420

Figur 8

1. Bryter for hastighetsområde
2. Sperreutløser
3. Utløser for variabel hastighet

Slå av trimmeren

For å stanse trimmeren slipper du begge utløserne.

Fjern batteripakken når du ikke bruker trimmeren eller transporterer trimmeren til eller fra arbeidsområdet.

Fjerne batteripakken fra trimmeren

Trykk på batterilåsen på maskinen for å frigjøre batteripakken, og skyv batteripakken ut av maskinen (Figur 9).

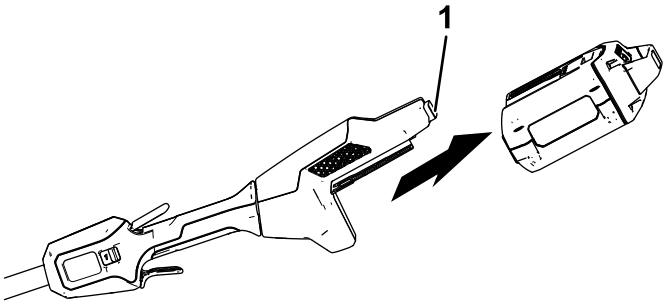

g268419

Figur 9

1. Batterilås

Mat frem tråden med trådmating

1. Kjør verktøyet ved full gass.
2. Dunk matingsknappen i bakken for å mate frem tråden. Tråden mates frem hver gang matingsknappen dunkes. Ikke hold matingsknappen på bakken.

   Merk: Skjærekniven for trådtrimming på gressavlederen kapper av tråden til riktig lengde.

   Merk: Hvis tråden er slitt for kort, vil du kanskje ikke kunne mate frem tråden ved å dunke matingsknappen i bakken. Hvis dette er tilfelle, slipp begge utløserne og se Mate frem tråden manuelt (side 12).

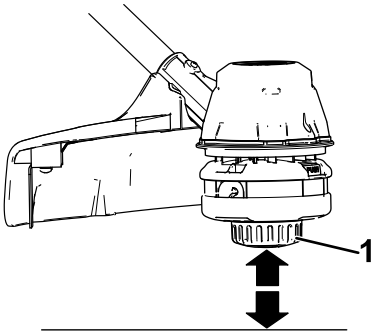

g293135

Figur 10

1. Matingsknapp

Mate frem tråden manuelt

Fjern batteripakken fra trimmeren, og trykk deretter på matingsknappen på basen av spoleholderen mens du trekker i trimmertråden for å mate frem tråden manuelt.

Justere klippebredden

Trimmeren kommer fra fabrikken med en klippebredde på 36,6 cm, som vist i A i Figur 11. Se følgende instruksjoner for å justere bredden til 40,6 cm, som vist i D i Figur 11.

1. Fjern skjærebladet fra bunnen av vernet ved å fjerne de to skruene som holder det på plass, ved bruk av den gitte sekskantnøkkelen (B i Figur 11) og roter skjærebladet 180°.
2. Når skjærebladet er rotert, fester du det på vernet med de to skruene du fjernet tidligere (C i Figur 11).

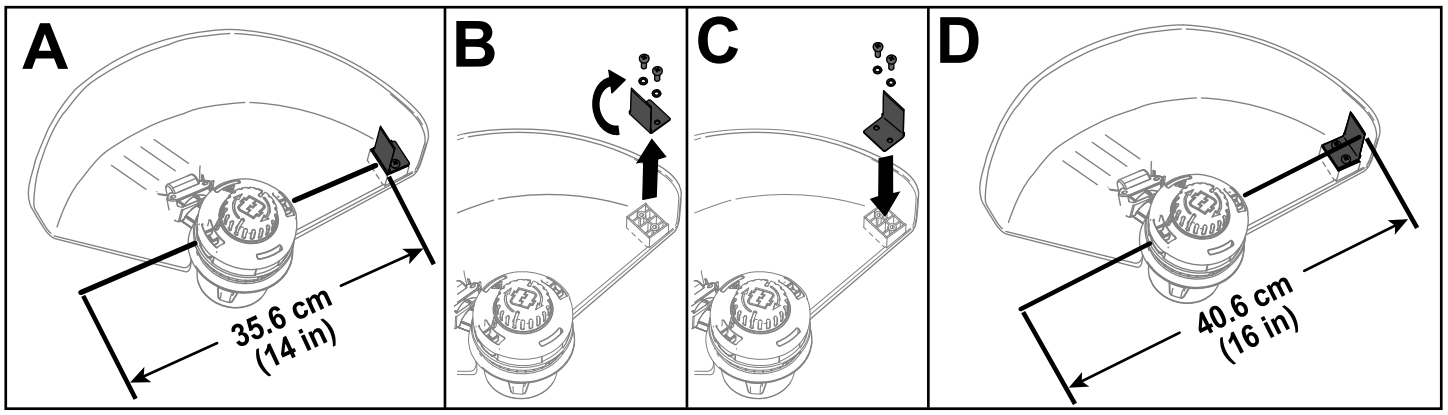

g293137

Figur 11

Brukstips

- Hold trimmeren vippet mot området som klippes. Dette er det beste klippeområdet.
- Gresstrimmeren klipper når den flyttes fra venstre til høyre. Dette forhindrer at trimmeren slynger rusk på deg.
- Bruk tuppen av tråden til å klippe. Ikke tving trådhodet inn i uklippet gress.
- Ståltråd- og stakittgjerder kan føre til at tråden slites raskere og til og med at den slites i stykker. Stein- og murvegger, fortauskanter og tre kan også føre til at tråden slites raskere.
- Unngå trær og busker. Tråden kan enkelt skade trebark, trelister, kledninger og gjerdestolper.

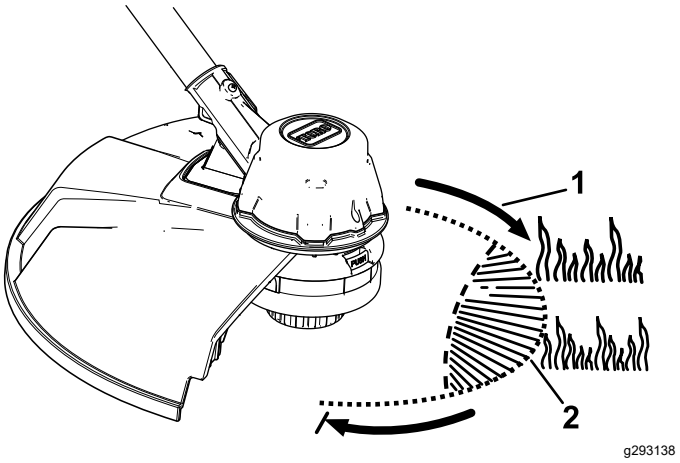

g293138

Figur 12

1. Rotasjonsretning
2. Trådbane

Vedlikehold

Etter hver bruk av trimmeren må du gjøre følgende:

1. Fjern batteriet fra trimmeren.
2. Tørk trimmeren ren med en fuktig klut. Ikke spyl trimmeren eller dykk den i vann.

⚠ FORSIKTIG

Skjærekniven for tråden på avlederen er svært skarp.

Ikke bruk hendene til å rengjøre avledervernet og kniven.

3. Tørk eller skrap ren skjærehodeområdet når det er en oppsamling av rusk.
4. Kontroller og stram alle fester. Hvis en del er skadet eller mangler, må den repareres eller erstattes.
5. Børst bort rusk fra luftinntaksventilene og eksossystemet på motorhuset for å hindre at motoren overopphetes.

Skifte tråden

Bruk bare 2 mm diameter monofilamenttråd (Toro-delenr. 88201) eller 2,4 mm diameter tvunnet monofilamenttråd (Toro-delenr. 88202).

1. Fjern batteripakken.
2. Fjern eventuell gammel tråd på spolen ved å trykke på matingsknappen mens du trekker tråden ut likt fra begge sider av trimmeren.
3. Skjær av én trådlengde i henhold til følgende spesifikasjoner.
   - Hvis du bruker 2 mm tråd, skjærer du av en trådlengde på omtrent 4,9 m.
   - Hvis du bruker 2,4 mm tvunnet tråd, skjærer du av en trådlengde på omtrent 3 m.

   Viktig: **Ikke bruk andre mål eller andre typer tråd, da dette kan skade trimmeren.**
4. Trykk på og vri knotten på trådhodet til pilen på knotten er innrettet med pilen på trådhodet (Figur 13).
5. Sett en ende av tråden i en vinkel inn i -LINJEN I-øyet, og skyv tråden gjennom trådhodet til den kommer ut gjennom øyet på den andre siden. Trekk tråden gjennom trådhodet til tråden utenfor hodet er jevnt fordelt på hver side.

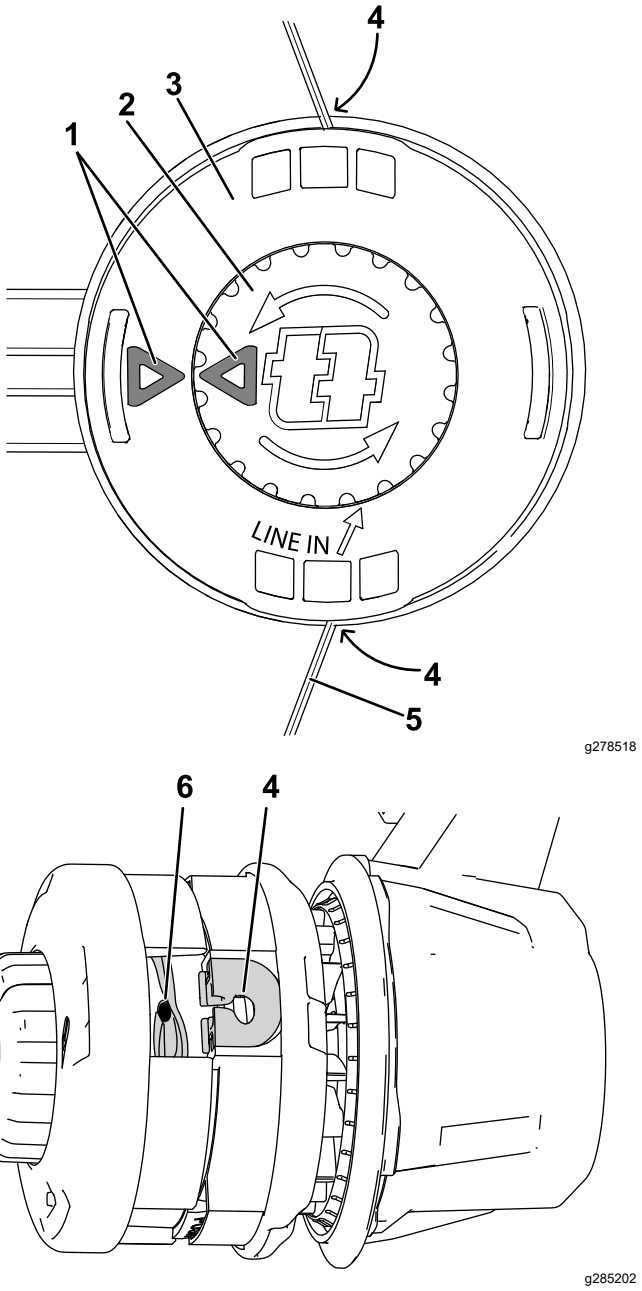

Figur 13
Demontert visning vist for tydelighet

1.	Piler	4.	Malje
2.	Knott	5.	Tråd
3.	Trådhode	6.	Spor

Viktig: **Ikke demonter trimmerhodet.**

6. Hold trådhodet på plass med én hånd. Med den andre hånden roterer du knotten i retningen som vises av pilene (mot klokken).
7. Surr tråden, og la rundt 102 mm strekke seg ut fra øyet på hver side.

Oppbevaring

Viktig: **Oppbevar verktøyet, batteripakken og laderen kun i temperaturer som er innenfor riktig område. Se Spesifikasjoner (side 11).**

Viktig: **Hvis du skal oppbevare batteripakken i lavsesongen, må du lade den opp til to eller tre LED-indikatorer lyser grønt på batteriet. Ikke oppbevar et fulladet eller helt utladet batteri. Når du vil bruke maskinen igjen, lader du batteripakken til den venstre indikatorlampen på laderen blir grønn eller alle fire LED-indikatorene på batteriet blir grønne.**

- Koble produktet fra strømforsyningen (dvs. fjern pluggen fra strømforsyningen eller batteripakken) og kontroller det for skade etter bruk.
- Ikke oppbevar maskinen med batteripakken montert.
- Fjern alle fremmedlegemer fra produktet.
- Oppbevar verktøyet, batteripakken og batteriladeren utilgjengelig for barn når de ikke er i bruk.
- Hold verktøyet, batteripakken og batteriladeren borte fra korroderende midler som hagekjemikalier og avisingssalter.
- For å redusere risikoen for alvorlig personskade må du ikke oppbevare batteripakken utendørs eller i kjøretøy.
- Oppbevar verktøyet, batteripakken og batterilader i et innelukket, rent, tørt område.

Feilsøking

Utfør kun trinnene beskrevet i disse instruksjonene. Alt ytterligere inspeksjons-, vedlikeholds- og reparasjonsarbeid må utføres av et autorisert serviceverksted eller en tilsvarende kvalifisert spesialist hvis du ikke kan løse problemet selv.

Problem	Mulig årsak	Løsning
Verktøyet starter ikke.	1. Batteriet er ikke fullstendig montert i verktøyet. 2. Batteripakken er ikke ladet. 3. Batteripakken er skadet. 4. Det er et annet elektrisk problem med verktøyet.	1. Fjern og sett deretter batteriet inn i verktøyet igjen, og påse at det er fullstendig montert og låst. 2. Fjern batteripakken fra verktøyet og lad det. 3. Bytt ut batteripakken. 4. Kontakt et autorisert forhandlerverk-sted.
Verktøyet når ikke full effekt.	1. Batteripakkens ladekapasitet er for lav. 2. Luftventilene er blokkert.	1. Fjern batteripakken fra verktøyet og lad batteripakken helt opp. 2. Rengjør luftventilene.
Verktøyet produserer overdreven vibrasjon eller støy.	1. Det er rusk på trommelområdet på trimmeren. 2. Spolen ikke er ordentlig viklet.	1. Rengjør trommelområdet for rusk. 2. Mat frem tråden med utløserbryteren og/eller fjern tråden på spolen og vikle den på spolen igjen.
Verktøyet kjører ikke eller kjører ikke uten avbrudd.	1. Det er fuktighet på ledningene til batteripakken. 2. Batteriet er ikke fullstendig montert i verktøyet.	1. La batteripakken tørke eller tørk den tørr. 2. Fjern og sett deretter batteriet inn i verktøyet igjen, og påse at det er fullstendig montert og låst.

Notat:

Notat:

Personvernerklæring for EØS/Storbritannia

Slik bruker Toro personopplysningene dine

Toro Company («Toro») respekterer ditt personvern. Når du kjøper våre produkter, kan vi samle inn personopplysninger om deg, enten direkte fra deg eller via den lokale Toro-avdelingen eller -forhandleren. Toro bruker disse opplysningene for å innfri kontraktsfestede forpliktelser – slik som å registrere garantien din, behandle garantikravet ditt eller kontakte deg i tilfelle en produkttilbakekalling – og til legitime forretningsformål – slik som å måle kundetilfredshet, forbedre produktene våre og utstyre deg med produktinformasjon som kan være av interesse. Toro kan dele personopplysningene dine med våre datterselskaper, forhandlere eller andre forretningspartnere i forbindelse med disse aktivitetene. Vi kan også oppgi personopplysninger når dette kreves under loven eller i forbindelse med salg, kjøp eller sammenslåing av en virksomhet. Vi vil ikke selge personopplysningene dine til andre selskaper for markedsføringsformål.

Bevaring av personopplysninger

Toro vil bevare dine personopplysninger så lenge som det er relevant for de ovennevnte formålene og i samsvar med lovfestede krav. Hvis du vil ha mer informasjon om gjeldende bevaringsperioder, kan du kontakte legal@toro.com.

Toros forpliktelse til sikkerhet

Personopplysningene dine kan behandles i USA eller et annet land som kan ha mindre strenge personvernlover enn landet du er bosatt i. Når vi overfører opplysningene dine utenfor landet du er bosatt i, vil vi iverksette lovfestede, påbudte tiltak for å sikre at det er på plass skikkelige vern som beskytter opplysningene dine og sikrer at de behandles sikkert.

Tilgang og korrigering

Du kan ha retten til å korrigere eller gjennomgå personopplysningene dine eller motsette deg eller begrense behandlingen av opplysningene dine. For å gjøre dette må du kontakte oss på e-post på legal@toro.com. Hvis du har bekymringer om hvordan Toro har behandlet personopplysningene dine, oppfordrer vi deg til å ta dette opp direkte med oss. Merk at europeiske innbyggere har rett til å klage til sitt nasjonale datatilsynsorgan.

TORO®

Count on it.