Form No. 3432-919 Rev D

TORO®

Count on it.

Podręcznik operatora

Kosa żyłkowa Flex-Force Power System™ 60V MAX

Model nr 51835T—Numer seryjny 320000001 i wyższe

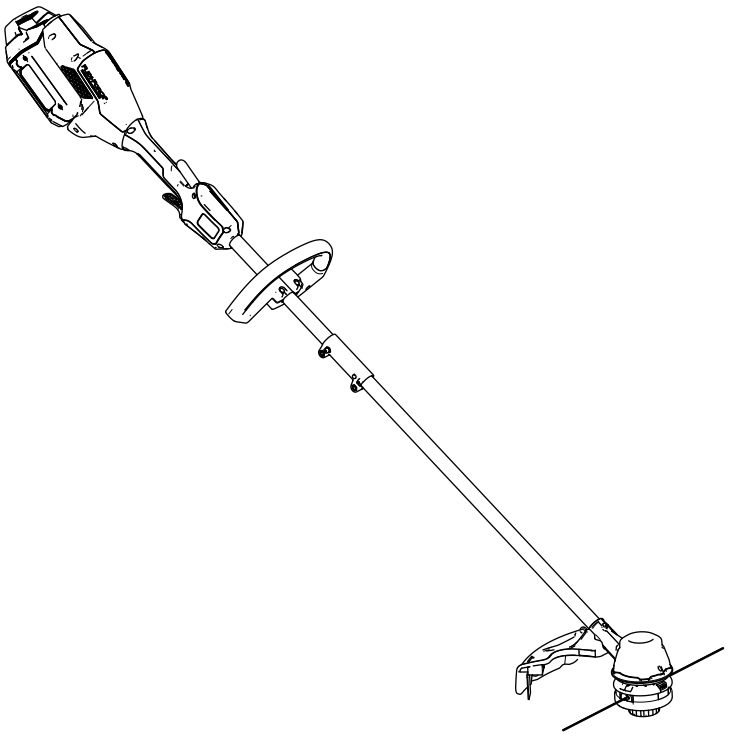

Zarejestruj produkt pod adresem www.Toro.com.
Tłumaczenie oryginału (PL)

CE

3432-919

W razie potrzeby uzyskania pomocy przed oddaniem tego produktu zapraszamy do odwiedzenia strony www.Toro.com/support, na której można znaleźć filmy instruktażowe, lub kontakt z autoryzowanym przedstawicielem serwisowym.

Wprowadzenie

Kosa jest przeznaczona dla użytkowników domowych do przycinania trawy według potrzeby. Urządzenie jest zaprojektowane do pracy z akumulatorami litowo-jonowymi Toro Flex-Force typu 81825, 81860 lub 81875. Akumulatory te mogą być ładowane wyłącznie za pomocą ładowarek typu 81802 lub 81805. Używanie produktu w celach niezgodnych z jego przeznaczeniem może okazać się niebezpieczne dla operatora i osób postronnych.

Przeczytaj uważnie poniższe informacje, aby poznać zasady właściwej obsługi i konserwacji urządzenia, nie uszkodzić go i uniknąć obrażeń ciała. Odpowiedzialność za prawidłowe i bezpieczne użytkowanie produktu spoczywa na Tobie.

Odwiedź www.Toro.com w kwestiach dotyczących materiałów szkoleniowych z zakresu bezpieczeństwa oraz eksploatacji produktu, informacji na temat akcesoriów, pomocy w znalezieniu autoryzowanego sprzedawcy lub rejestracji urządzenia.

Model 51835T jest dostarczany bez akumulatora i bez ładowarki.

Bezpieczeństwo

OSTRZEŻENIE – Podczas użytkowania elektrycznych narzędzi ogrodowych należy przeczytać i przestrzegać podstawowych ostrzeżeń i instrukcji bezpieczeństwa, które pozwolą ograniczyć ryzyko powstania pożaru, porażenia prądem i obrażeń ciała. Są to w szczególności:

WAŻNE INSTRUKCJE

INSTRUKCJĘ

I. Szkolenie

1. Operator urządzenia ponosi odpowiedzialność za wszelkie wypadki i zagrożenia dotyczące innych osób lub ich mienia.
2. Nie wolno zezwalać dzieciom na posługiwanie się lub zabawę urządzeniem, akumulatorami lub ładowarką akumulatorów; lokalne przepisy prawa mogą określać dopuszczalny wiek operatora.
3. Nie wolno pozwalać, aby z urządzenia, akumulatora lub ładowarki akumulatorów korzystały osoby o ograniczonych zdolnościach fizycznych, sensorycznych lub umysłowych lub osoby bez doświadczenia i wiedzy na temat ich użytkowania, chyba że zostaną one poinstruowane lub będą nadzorowane pod kątem bezpiecznego użytkowania urządzenia i zrozumieją związane z tym zagrożenia.
4. Przed użyciem urządzenia, akumulatora oraz ładowarki akumulatorów należy przeczytać wszelkie instrukcje i oznaczenia ostrzegawcze na tych produktach.
5. Należy zapoznać się z elementami sterowania i prawidłową obsługą urządzenia, akumulatora i ładowarki akumulatorów.

II. Przygotowanie

1. Nie zezwalaj osobom postronnym i dzieciom na podchodzenie w pobliże obszaru pracy.
2. Używaj wyłącznie akumulatora zalecanego przez firmę Toro. Używanie innych akcesoriów i osprzętu może zwiększyć ryzyko obrażeń i pożaru.
3. Podłączenie ładowarki akumulatorów do gniazdka o napięciu innym niż od 100 do 240 V może spowodować pożar lub porażenie prądem. Nie wolno podłączać ładowarki akumulatorów do gniazdka innego niż o napięciu od 100 do 240 V. W celu podłączenia do gniazdka o innym napięciu należy użyć adaptera odpowiedniego dla danego rodzaju gniazdka.
4. Nie wolno używać uszkodzonego lub zmodyfikowanego akumulatora ani ładowarki

© 2020—The Toro® Company
8111 Lyndale Avenue South
Bloomington, MN 55420

Napisz do nas pod adres www.Toro.com.
Wydrukowano w Chinach
Wszelkie prawa zastrzeżone

akumulatorów, gdyż mogą one funkcjonować w sposób nieprzewidziany lub nawet zapalić się, wybuchnąć albo stworzyć zagrożenie dla zdrowia.

5. W przypadku uszkodzenia przewodu zasilającego ładowarki skontaktuj się z przedstawicielem autoryzowanego serwisu w celu jego wymiany.
6. Nie używaj akumulatorów jednorazowego użytku.
7. Do ładowania akumulatorów stosuj wyłącznie ładowarkę zalecaną przez firmę Toro. Ładowarka przeznaczona do jednego typu akumulatorów może przy użyciu z innym rodzajem akumulatora stwarzać ryzyko wywołania pożaru.
8. Akumulator należy ładować wyłącznie w dobrze wentylowanym miejscu.
9. Nie wystawiaj akumulatora ani ładowarki akumulatorów na działanie ognia lub temperatur powyżej 68°C.
10. Postępuj zgodnie z wszystkimi instrukcjami ładowania i unikaj ładowania akumulatora, gdy temperatura przekracza zakres podany w instrukcjach. W przeciwnym razie może dojść do uszkodzenia akumulatora i zagrożenia powstaniem pożaru.
11. Zabronione jest używanie urządzenia bez założonych i poprawnie funkcjonujących wszystkich osłon oraz innych urządzeń ochronnych.
12. Ubierz się odpowiednio – Noś odpowiednią odzież, w tym ochronę oczu, długie spodnie, pełne obuwie robocze z podeszwą antypoślizgową i ochronniki słuchu. Zwiąż włosy, jeśli są długie, i nie noś zwisającej biżuterii, która mogłaby zostać pochwycona przez poruszające się części. Przy pracy w warunkach wysokiego zapylenia noś maskę przeciwpyłową.

III. Obsługa

1. Unikaj niebezpiecznych warunków pracy – Nie używaj urządzeń w wilgotnych lub mokrych warunkach.
2. Używaj produktu odpowiedniego do wykonywanej pracy – Używanie produktu w celach niezgodnych z jego przeznaczeniem może okazać się niebezpieczne dla operatora i osób postronnych.
3. Zabezpiecz urządzenie przed niezamierzonym uruchomieniem – Przed podłączeniem akumulatora oraz przed podniesieniem lub przenoszeniem urządzenia upewnij się, że wyłącznik jest w pozycji WYŁĄCZONEJ. Nie przenoś urządzenia trzymając palec na wyłączniku ani nie podłączaj źródła zasilania do urządzenia, jeżeli wyłącznik jest w pozycji WŁĄCZONEJ.
4. Używaj urządzenia wyłącznie przy świetle dziennym lub przy dobrym oświetleniu sztucznym.
5. Przed wykonaniem regulacji lub zmianą akcesoriów odłączaj akumulator od urządzenia.
6. Nie zbliżaj dłoni ani stóp do obszaru cięcia oraz wszelkich ruchomych elementów.
7. Przed wykonaniem regulacji, serwisowaniem, czyszczeniem lub odłożeniem urządzenia do przechowywania należy je wyłączyć, odłączyć akumulator i zaczekać do zatrzymania wszystkich ruchomych elementów.
8. Akumulator należy odłączać od urządzenia zawsze, gdy jest ono pozostawiane bez nadzoru.
9. Nie należy przeciążać urządzenia – Maszyna wykona zadanie lepiej i bezpieczniej z prędkością, do której została zaprojektowana.
10. Nie należy sięgać urządzeniem zbyt daleko – Należy zawsze utrzymywać stabilną postawę i równowagę, w szczególności na terenach pochyłych. Podczas obsługi urządzenia nie wolno z nim biegać.
11. Należy zachować czujność – Podczas pracy z użyciem urządzenia należy być czujnym i stosować zasady zdrowego rozsądku. Nie wolno używać urządzenia będąc chorym, zmęczonym lub pod wpływem alkoholu lub narkotyków.
12. Należy utrzymywać otwory wentylacyjne w stanie wolnym od zanieczyszczeń.
13. W przypadku niewłaściwego obchodzenia się z akumulatorem może z niego wydostawać się ciecz – należy unikać kontaktu z nią. W razie przypadkowego kontaktu z tą cieczą należy ją spłukać wodą. W razie kontaktu cieczy z oczami należy zwrócić się o pomoc lekarską. Ciecz wydostająca się z akumulatora może powodować podrażnienie lub poparzenie.
14. UWAGA – Niewłaściwe obchodzenie się z akumulatorem może stanowić ryzyko pożaru lub poparzenia substancjami chemicznymi. Nie demontuj akumulatora. Nie wystawiaj akumulatora na działanie temperatury powyżej 68°C i nie wrzucaj go do ognia. Wymieniaj akumulator tylko na oryginalny akumulator marki Toro. Użycie akumulatora innego producenta może spowodować pożar lub wybuch. Trzymaj akumulatory poza zasięgiem dzieci i przechowuj je w oryginalnym opakowaniu do momentu, gdy będziesz gotowy do ich użycia.

IV. Konserwacja i przechowywanie

1. Należy dbać o urządzenie – Aby uzyskać najlepsze osiągi i zmniejszyć ryzyko powstania obrażeń, należy utrzymywać urządzenie w czystości oraz w dobrym stanie technicznym. Przestrzegaj instrukcji smarowania i wymiany akcesoriów. Uchwyty utrzymuj w stanie suchym, czystym i wolnym od oleju i smarów.
2. Gdy akumulator nie jest używany, trzymaj go z dala od metalowych przedmiotów, takich jak spinacze do papieru, monety, klucze, gwoździe i wkręty, gdyż mogłyby one spowodować zwarcie między biegunami. Zwarcie biegunów akumulatora może spowodować poparzenia lub pożar.
3. Ręce i stopy operatora muszą znajdować się w bezpiecznej odległości od części ruchomych.
4. Przed wykonaniem regulacji, serwisowaniem, czyszczeniem lub odłożeniem urządzenia do przechowywania należy je wyłączyć, odłączyć akumulator i zaczekać do zatrzymania wszystkich ruchomych elementów.
5. Należy sprawdzić urządzenie pod kątem uszkodzonych części – w przypadku uszkodzenia osłon lub innych części należy określić, czy będą one spełniać właściwie swoją rolę. Sprawdź części ruchome pod kątem niewłaściwego ustawienia lub zablokowania się, a pozostałe części pod kątem uszkodzeń i zamocowania lub dowolnego innego stanu mogącego mieć wpływ na użytkowanie urządzenia. Jeżeli w instrukcji nie określono inaczej, w celu naprawy lub wymiany uszkodzonych osłon lub elementów należy urządzenie oddać do autoryzowanego przedstawiciela serwisowego.
6. W miejsce fabrycznych niemetalowych elementów tnących nie wolno montować metalowych elementów tnących.
7. Nie należy podejmować prób serwisowania lub naprawy urządzenia, akumulatora ani ładowarki akumulatorów, chyba że zostanie to zalecone w instrukcji. Aby zagwarantować utrzymanie produktu w bezpiecznym stanie, należy oddać go do autoryzowanego przedstawiciela serwisowego w celu wykonania prac serwisowych z użyciem identycznych części zamiennych.
8. Nieużywane urządzenie należy przechowywać w pomieszczeniu w miejscu suchym, bezpiecznym i znajdującym się poza zasięgiem dzieci.
9. Nie wrzucaj akumulatorów do ognia, ogniwo może wybuchnąć. Sprawdź ewentualne szczególne wymagania dotyczące utylizacji według obowiązujących przepisów.

NALEŻY ZACHOWAĆ TĘ

INSTRUKCJĘ

Naklejki informacyjne i ostrzegawcze

Etykiety dotyczące bezpieczeństwa oraz instrukcje są wyraźnie widoczne dla operatora i znajdują się w pobliżu wszystkich miejsc potencjalnego zagrożenia. Uszkodzone i brakujące etykiety należy wymienić.

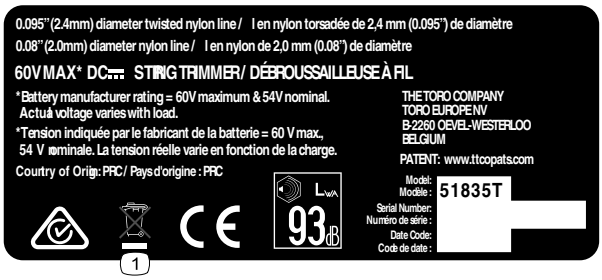

decal139-5220

139-5220

1. Zabrania się utylizacji wbrew obowiązujący przepisom.

decal139-8262

139-8262

1. Ostrzeżenie – przeczytaj *instrukcję obsługi*; stosuj ochronę oczu; stosuj ochronę słuchu; nie narażaj na działanie deszczu.

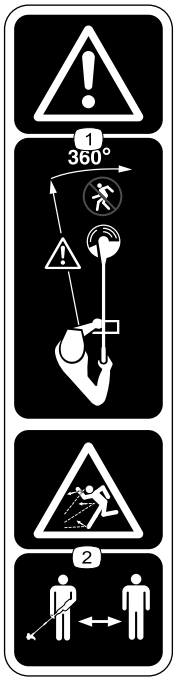

decal139-8263

139-8263

1. Ostrzeżenie – nie dopuszczaj osób postronnych w pobliże urządzenia od żadnej strony.
2. Niebezpieczeństwo wyrzucania przedmiotów – należy pilnować, aby osoby postronne nie zbliżały się.

Montaż

Elementy luzem

Za pomocą poniższego zestawienia sprawdź, czy zostały dostarczone wszystkie elementy.

Procedura	Opis	Ilość	Sposób użycia
1	Klucz trzpieniowy (imbusowy)	1	Rozłóż wysięgnik.
2	Uchwyt pomocniczy– montaż	1	Zamontuj uchwyt pomocniczy.
3	Osłona	1	Zamontuj osłonę.
4	Pasek kosy żyłkowej	1	Zamontuj pasek.

1

Rozkładanie wysięgnika

Części potrzebne do tej procedury:

1	Klucz trzpieniowy (imbusowy)

Procedura

1. Rozłóż uchwyt (ramka A na Rysunek 1).
2. Ustaw przycisk blokady na dolnej części wysięgnika równo z podłużnym otworem na górnej części wysięgnika, po czym wsuń obie części w siebie (ramki B i C na Rysunek 1).

   Informacja: Po zamocowaniu obu części wysięgnika do siebie przycisk blokady powinien z kliknięciem wskoczyć w podłużny otwór (ramka D na Rysunek 1).
3. Za pomocą dołączonego klucza imbusowego dokręć mocno śrubę na łączniku wysięgnika (ramka E na Rysunek 1).

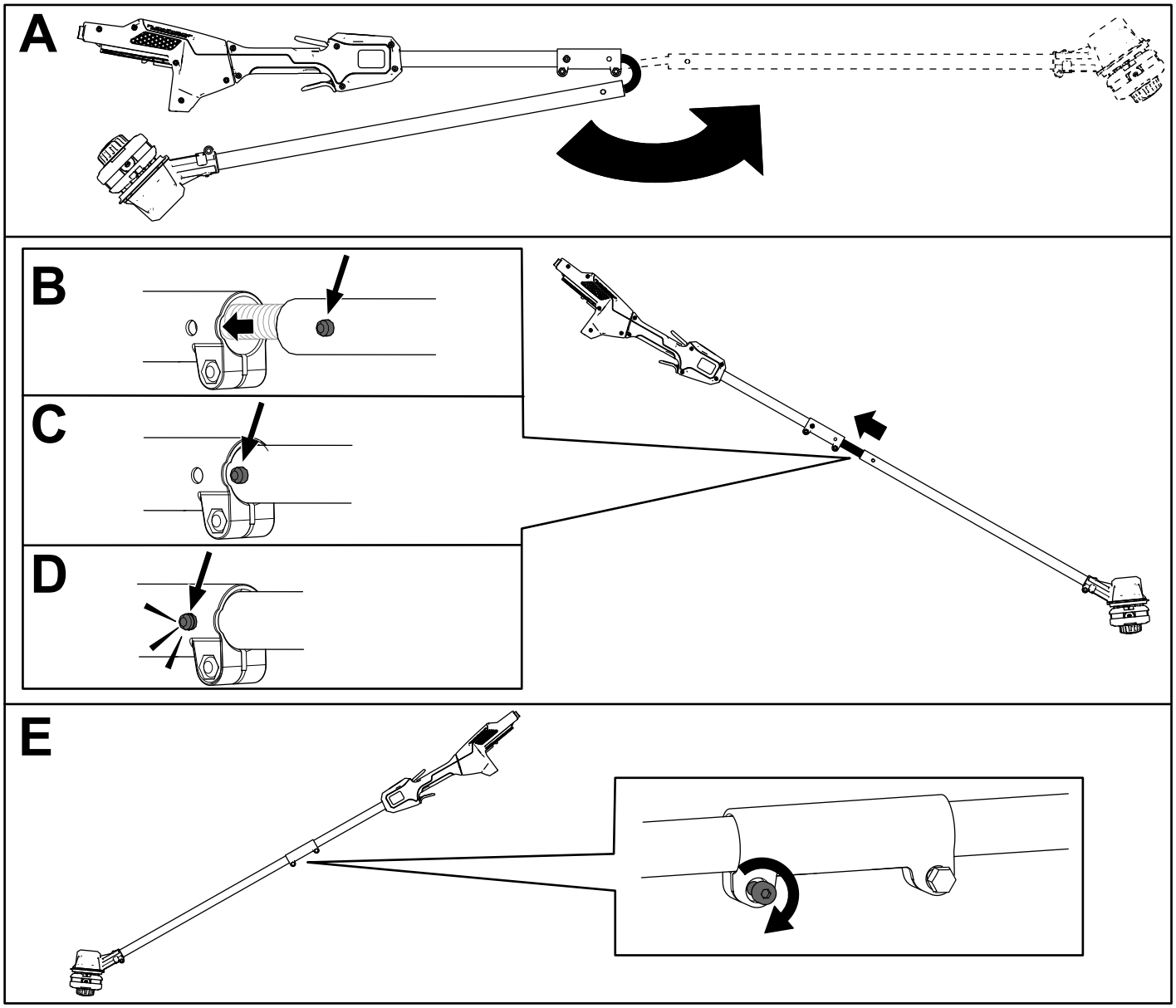

g280969

Rysunek 1

2

Montaż uchwytu pomocniczego

Części potrzebne do tej procedury:

1	Uchwyt pomocniczy– montaż

Procedura

1. Odłącz uchwyt pomocniczy od płyty uchwytu, odkręcając 4 śruby za pomocą dołączonego klucza imbusowego (ramka A na Rysunek 2).
2. Ustaw prowadnice na płycie uchwytu pomocniczego równo z prowadnicą u spodu wysięgnika kosy (ramka B na Rysunek 2).
3. Przyłóż uchwyt pomocniczy z płytą uchwytu pomocniczego do wysięgnika kosy (ramka C na Rysunek 2).
4. Zamocuj uchwyt pomocniczy do płyty uchwytu za pomocą odkręconych wcześniej 4 śrub imbusowych (ramka D na Rysunek 2).

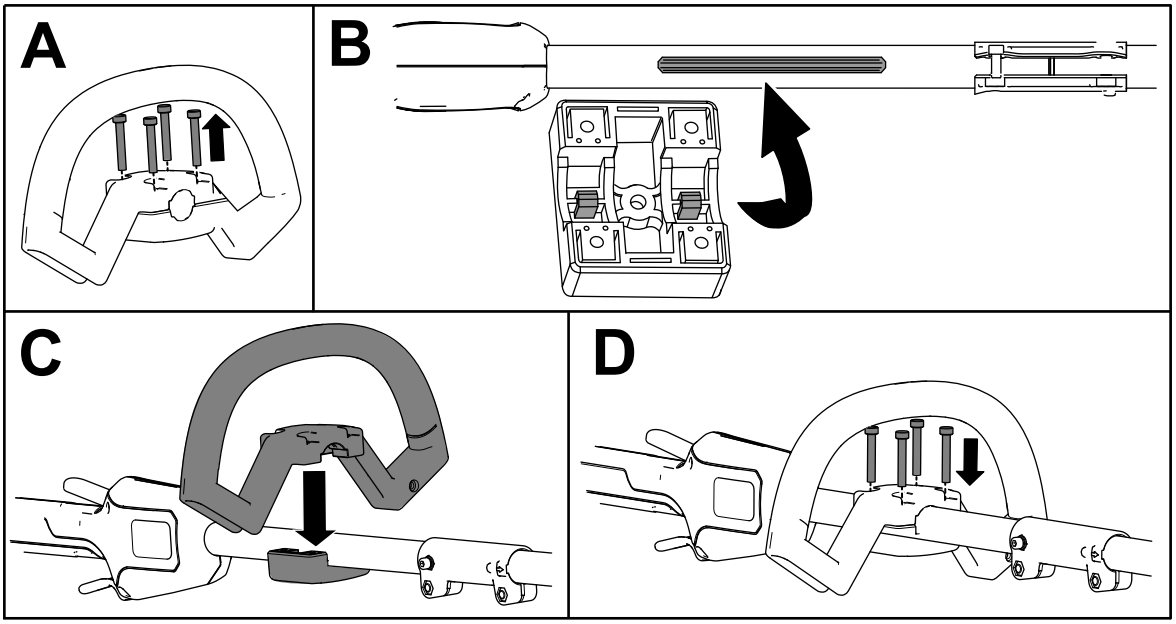

g292825

Rysunek 2

3

Montaż osłony

Części potrzebne do tej procedury:

1	Osłona

Procedura

1. Za pomocą dołączonego klucza imbusowego odkręć od podstawy kosy 2 śruby imbusowe wraz z 2 podkładkami i 2 elementami dystansowymi (ramka A na Rysunek 3).
2. Przyłóż osłonę do podstawy kosy (ramka B na Rysunek 3).
3. Zamocuj osłonę do podstawy kosy używając odkręconych wcześniej 2 śrub imbusowych, 2 podkładek i 2 elementów dystansowych (ramka C na Rysunek 2).

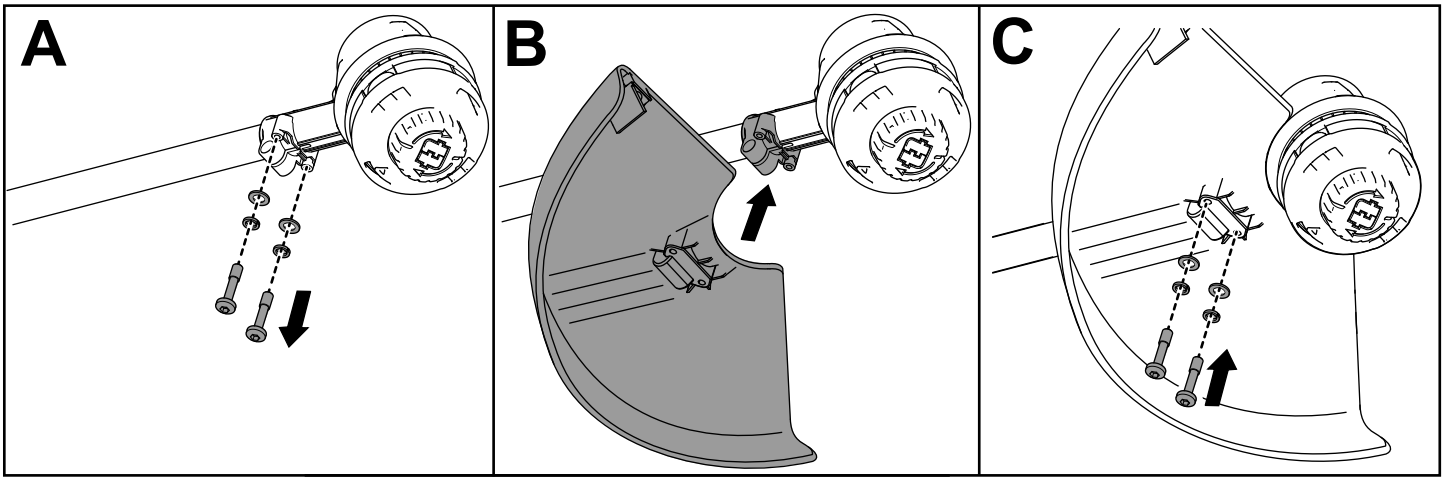

g293134

Rysunek 3

4

Montaż paska

Części potrzebne do tej procedury:

1	Pasek kosy żyłkowej

Procedura

W przypadku użytkowania maszyny z akumulatorami typu 81860 lub 81875 zalecane jest korzystanie z paska do kos żyłkowych.

Przymocuj metalowy haczyk paska barkowego do zaczepu paska na rękojeści kosy żyłkowej (Rysunek 4).

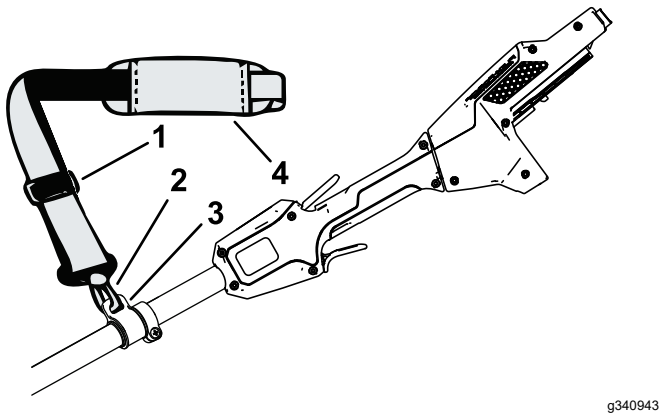

Rysunek 4

1. Regulator paska
2. Metalowy haczyk paska
3. Uchwyt paska
4. Pasek barkowy

Długość paska jest regulowana; przesuń regulator w górę, aby skrócić pasek, lub w dół, aby wydłużyć pasek (Rysunek 4).

W razie konieczności szybkiego, awaryjnego zdjęcia paska należy rozpiąć klamrę zgodnie z poniższą instrukcją:

1. Nacisnąć boki klamry (A na Rysunek 5).
2. Rozłączyć klamrę (B na Rysunek 5).

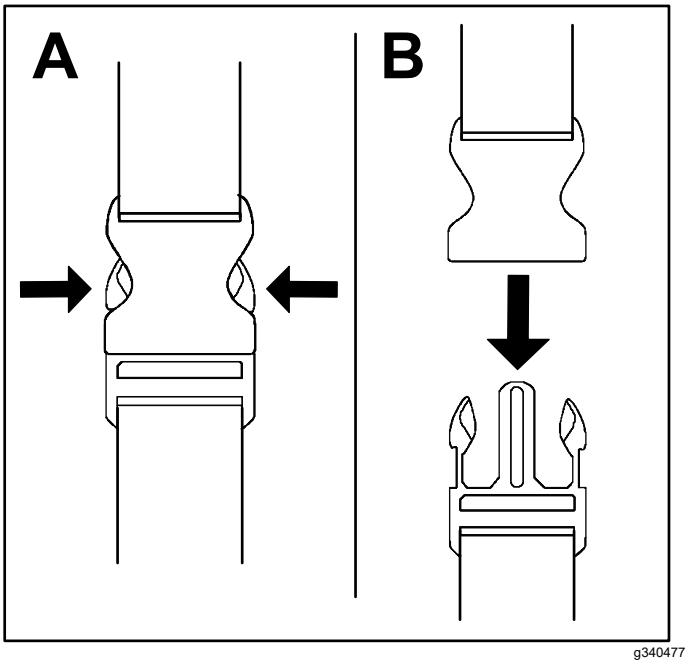

Rysunek 5

Przegląd produktu

Specyfikacje

Zakresy dopuszczalnej temperatury

Akumulator należy ładować/przechowywać w temperaturze	od 5°C do 40°C*
Akumulator należy użytkować w temperaturze	od -30°C do 49°C
Kosę żyłkową należy użytkować w temperaturze	od 0°C do 49°C
Kosę żyłkową należy przechowywać w temperaturze	od 0°C do 49°C*

*Czas ładowania ulegnie zwiększeniu w przypadku ładowania w temperaturze spoza tego zakresu.

Przechowuj narzędzie, akumulator i ładowarkę w zamkniętym, czystym i suchym miejscu.

Działanie

Uruchomienie kosy

1. Upewnij się, że otwory wentylacyjne kosy są wolne od pyłu i zanieczyszczeń.

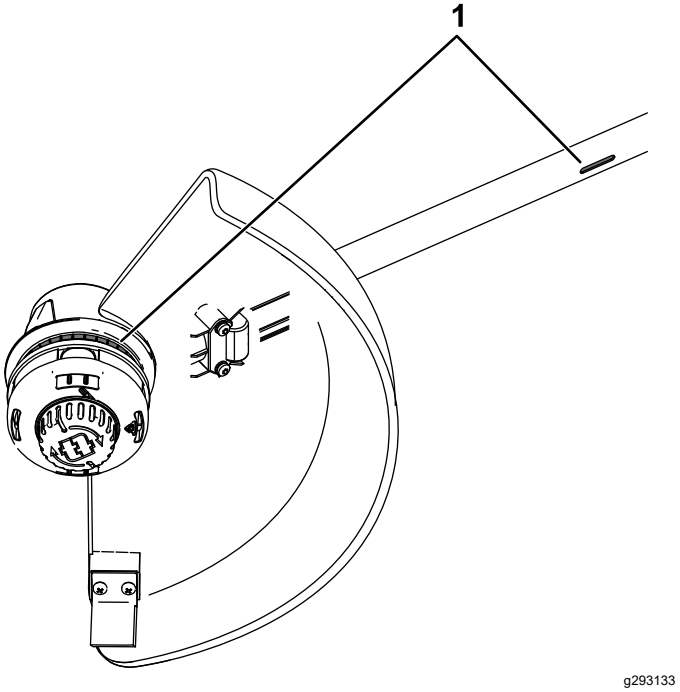

Rysunek 6

1. Otwory wentylacyjne na kosie

2. Ustaw wgłębienie w akumulatorze równo z wypustką na obudowie uchwytu (Rysunek 7).
3. Wsuń akumulator we wgłębienie, aż akumulator zostanie zablokowany w swoim miejscu (Rysunek 7).

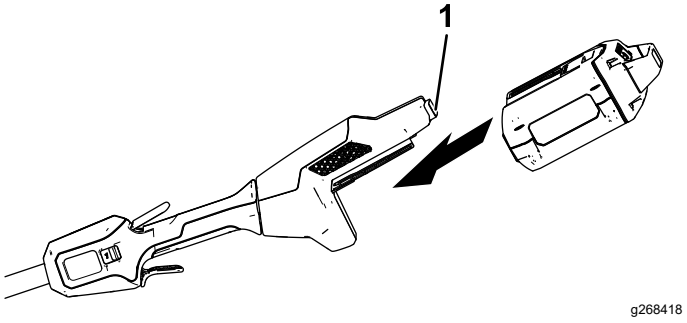

Rysunek 7

1. Zatrzask akumulatora

4. Aby uruchomić kosę, wciśnij przycisk blokady, a następnie naciśnij przycisk uruchamiający z regulacją prędkości (Rysunek 8).

   Informacja: Aby zmienić prędkość kosy, przesuń przełącznik zakresu prędkości.

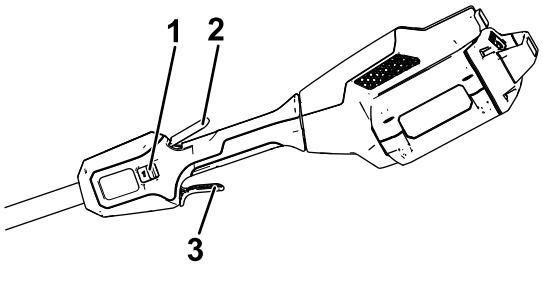

Rysunek 8

1. Przełącznik zakresu prędkości
2. Przycisk blokady
3. Przycisk uruchamiający z regulacją prędkości

Wyłączanie kosy

Aby wyłączyć kosę, zwolnij obydwa przyciski.

Wyjmuj akumulator zawsze, gdy nie używasz kosy lub przewozisz kosę do lub z obszaru roboczego.

Wyjmowanie akumulatora z kosy

Naciśnij zatrzask akumulatora, aby zwolnić zaczep akumulatora i wysunąć akumulator z urządzenia (Rysunek 9).

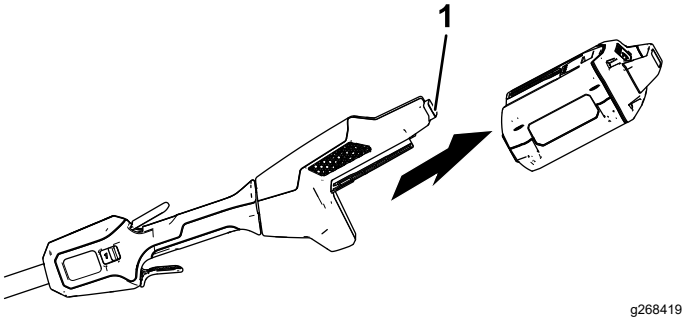

Rysunek 9

1. Zatrzask akumulatora

Wysuwanie żyłki za pomocą wysuwania przyciskowego

1. Uruchom narzędzie z pełną prędkością obrotową.
2. Stuknij przyciskiem wysuwania o podłoże, aby wysunąć żyłkę. Żyłka jest wysuwana przy każdym stuknięciem przycisku wysuwania. Nie dociskaj przyciskiem do podłoża.

   Informacja: Na deflektorze trawy znajduje się ostrze odcinające, które przycina żyłkę na odpowiednią długość.

   Informacja: Jeżeli żyłka zużyje się za bardzo i jest zbyt krótka, wysunięcie żyłki przez stuknięcie przyciskiem może nie być możliwe. W takim wypadku zwolnij obydwa przyciski i postępuj zgodnie z Ręczne wysuwanie żyłki (Strona 12).

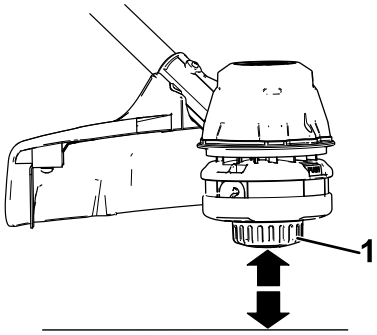

Rysunek 10

1. Przycisk wysuwania

Ręczne wysuwanie żyłki

Aby ręcznie wysunąć żyłkę, odłącz akumulator od kosy, a następnie naciśnij przycisk wysuwania u dołu elementu mocującego szpulę z żyłką, jednocześnie pociągając za żyłkę kosy.

Regulacja szerokości koszenia

Kosa jest dostarczana z fabrycznie ustawioną szerokością koszenia 36,6 cm, jak widać w ramce A na Rysunek 11. Za pomocą poniższych instrukcji można przestawić szerokość koszenia na 40,6 cm, jak widać w ramce D na Rysunek 11.

1. Odkręć ostrze skracające linkę od spodniej strony osłony, odkręcając 2 mocujące je wkręty za pomocą dołączonego klucza imbusowego (ramka B na Rysunek 11) i przekręć ostrze skracające o 180°.
2. Po obróceniu ostrza skracającego przykręć je do osłony za pomocą 2 odkręconych wcześniej wkrętów (ramka C na Rysunek 11).

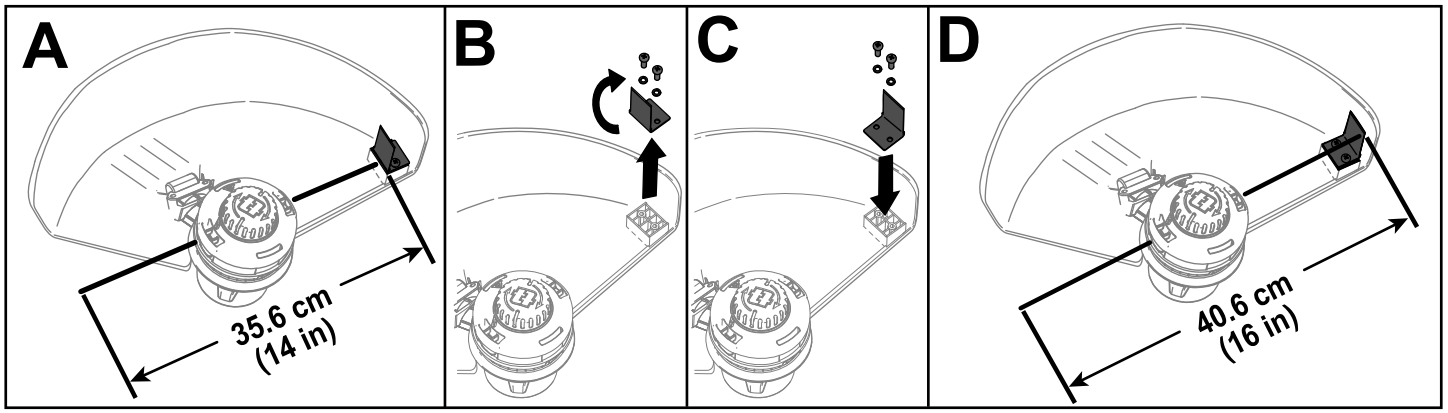

g293137

Rysunek 11

Rady związane z posługiwaniem się urządzeniem

- Trzymaj kosę przechyloną w kierunku obszaru ścinania, zapewni to najlepszą powierzchnię cięcia.
- Kosa żyłkowa przycina trawę w momencie przesuwania jej od lewej do prawej strony. Zapobiega to wyrzucaniu zanieczyszczeń przez kosę na operatora.
- Do cięcia używaj końcówki żyłki. Nie wciskaj głowicy tnącej na siłę w nieskoszoną trawę.
- Ogrodzenia siatkowe i sztachetowe mogą spowodować szybkie zużycie, a nawet pęknięcie żyłki. Mury kamienne i murowane, krawężniki i elementy drewniane mogą spowodować szybkie zużycie żyłki.
- Unikaj drzew i krzewów. Żyłka może łatwo uszkodzić korę, formy i panele drewniane oraz słupki ogrodzeniowe.

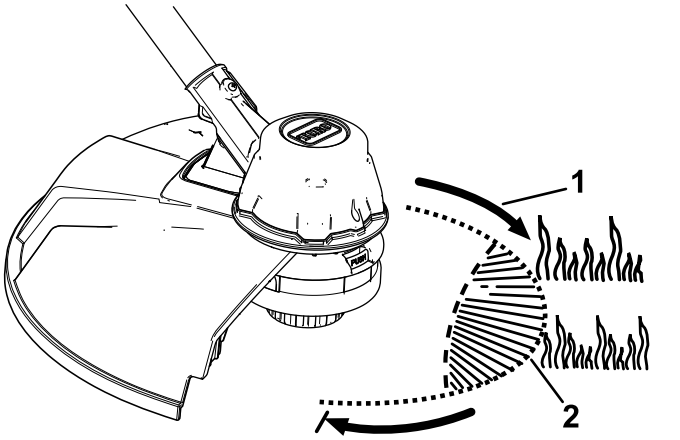

g293138

Rysunek 12

1. Kierunek obrotów
2. Droga przemieszczania się żyłki

Konserwacja

Po każdym użyciu kosy wykonaj następujące czynności:

1. Zdemontuj akumulator z kosy.
2. Wytrzyj kosę wilgotną ściereczką do czysta. Nie myj kosy wężem z wodą ani nie zanurzaj jej w wodzie.

⚠ OSTROŻNIE

Ostrze odcinające żyłkę na deflektorze jest ostre i może spowodować zranienia.

Nie używaj rąk do oczyszczenia osłony deflektora i ostrza.

3. Wytrzyj lub oskrob obszar głowicy tnącej do czysta zawsze, gdy zauważysz nagromadzenia zanieczyszczeń.
4. Sprawdź i dokręć wszystkie mocowania. Napraw lub wymień wszystkie uszkodzone lub zgubione części.
5. Zetrzyj zanieczyszczenia z obszarów wlotów i wylotów wentylacyjnych na obudowie silnika, aby zapobiec przegrzewaniu się silnika.

Wymiana żyłki

Używaj tylko pojedynczej żyłki o średnicy 2 mm (część Toro nr 88201) lub pojedynczej żyłki skręcanej o średnicy 2,4 mm (część Toro nr 88202).

1. Wyjmij akumulator.
2. Wyciągnij pozostałą na szpuli starą żyłkę poprzez wielokrotne naciskanie przycisku wysuwania z jednoczesnym wyciąganiem żyłki jednocześnie z obu stron kosy.
3. Odetnij 1 odcinek żyłki zgodnie z poniższymi zaleceniami.
   - W przypadku żyłki o średnicy 2 mm odetnij jeden odcinek o długości około 4,9 metra.
   - W przypadku żyłki o średnicy 2,4 mm odetnij jeden odcinek o długości około 3 metrów.

   Ważne: **Nie używaj żyłki innej grubości lub innego rodzaju, gdyż mogłoby to spowodować uszkodzenie kosy.**
4. Naciśnij i przekręć pokrętło na głowicy żyłkowej, aż strzałka na pokrętle zrówna się ze strzałką na głowicy żyłkowej (Rysunek 13).
5. Włóż jeden z końców żyłki pod kątem w otwór WEJŚCIOWY i wsuń żyłkę w prowadnicę głowicy żyłkowej, aż wysunie się z otworu po przeciwnej stronie. Przeciągnij żyłkę przez głowicę żyłkową, aż po każdej stronie głowicy wystawać będzie równa ilość żyłki.

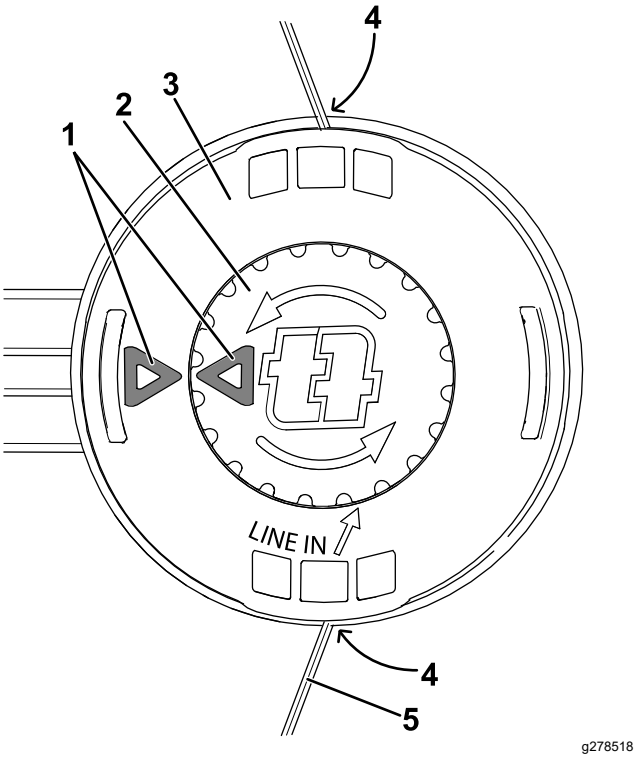

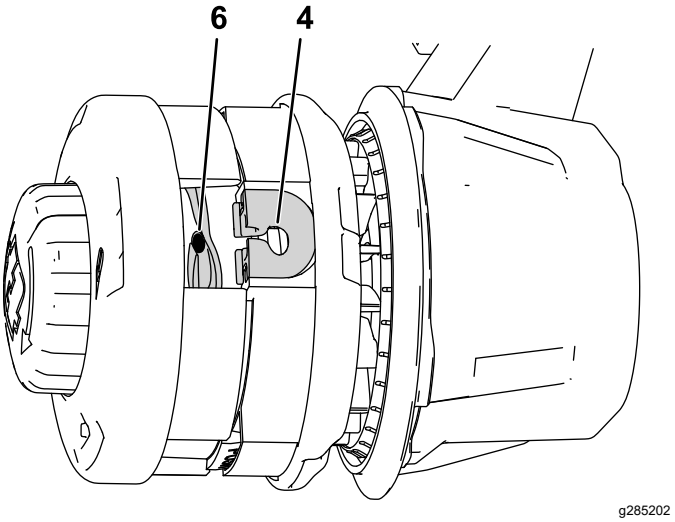

Rysunek 13

Dla lepszej czytelności pokazano widok w stanie rozmontowanym

1. Strzałki
2. Pokrętło
3. Głowica żyłkowa
4. Oczko
5. Żyłka
6. Prowadnica

Ważne: **Nie demontuj głowicy kosy.**

6. Jedną ręką przytrzymaj głowicę żyłkową. Drugą ręką przekręć pokrętło w kierunku wskazanym przez strzałki (w lewo).
7. Nawiń żyłkę, pozostawiając około 102 mm wystającej żyłki z każdego z otworów.

Przechowywanie

Ważne: **Przechowuj narzędzie, akumulator i ładowarkę tylko w podanym zakresie temperatur, patrz** **Specyfikacje (Strona 11)****.**

Ważne: **W przypadku przechowywania akumulatora narzędzia przez pozasezonowy okres nieużywania, należy naładować akumulator do momentu, gdy na akumulatorze zaświecą się na zielono 2 lub 3 lampki LED. Nie przechowuj całkowicie naładowanego lub całkowicie rozładowanego akumulatora. Przed ponownym użyciem maszyny naładuj akumulator do momentu, gdy lewa dioda kontrolna na ładowarce zaświeci się na zielono lub gdy wszystkie 4 diody kontrolne na akumulatorze zaświecą się na zielono.**

- Po użyciu odłącz produkt od zasilania (tzn. odłącz wtyczkę z gniazdka lub wyjmij akumulator) i sprawdź, czy nie został on uszkodzony.
- Nie przechowuj maszyny z zainstalowanym akumulatorem.
- Oczyść produkt z wszelkich substancji obcych.
- Narzędzie, akumulator i ładowarkę, jeśli nie są używane, przechowuj poza zasięgiem dzieci.
- Przechowuj narzędzie, akumulator i ładowarkę akumulatora z dala od agresywnych substancji, takich jak chemikalia ogrodowe lub sól do posypywania dróg.
- Aby ograniczyć ryzyko poważnych obrażeń, unikaj przechowywania akumulatora na zewnątrz budynków lub wewnątrz pojazdów.
- Przechowuj narzędzie, akumulator i ładowarkę w zamkniętym, czystym i suchym miejscu.

Rozwiązywanie problemów

Wykonaj tylko czynności opisane w niniejszej instrukcji. Jeżeli nie uda się rozwiązać problemu samemu, wszelkie inne czynności kontrolne, konserwacyjne i naprawcze mogą być wykonywane tylko przez autoryzowany punkt serwisowy lub wykwalifikowanego specjalistę.

Problem	Możliwa przyczyna	Usuwanie usterek
Narzędzie nie daje się uruchomić.	1. Akumulator nie jest do końca wsunięty w narzędzie. 2. Akumulator nie jest naładowany. 3. Akumulator jest uszkodzony. 4. W narzędziu występuje inny problem natury elektrycznej.	1. Wyjmij i ponownie włóż akumulator w narzędzie, upewniając się, że jest on zamontowany do końca i zablokowany przez zatrzask. 2. Odłącz akumulator od narzędzia i naładuj go. 3. Wymień akumulator. 4. Skontaktuj się z przedstawicielem autoryzowanego serwisu.
Narzędzie nie osiąga pełnej mocy.	1. Stan naładowania akumulatora jest zbyt niski. 2. Otwory wentylacyjne są zablokowane.	1. Odłącz akumulator od narzędzia i naładuj go całkowicie. 2. Udrożnij otwory wentylacyjne.
Narzędzie wytwarza nadmierne drgania lub nietypowe dźwięki.	1. W obszarze bębna kosy znajdują się zanieczyszczenia. 2. Żyłka nie jest prawidłowo nawinięta na szpulę.	1. Oczyść obszar bębna z zanieczyszczeń. 2. Wysuń żyłkę za pomocą przycisku uruchamiającego i/lub odwiń żyłkę ze szpuli i nawiń ją ponownie.
Narzędzie nie daje się uruchomić lub nie pracuje w sposób ciągły.	1. Na stykach akumulatora znajduje się wilgoć. 2. Akumulator nie jest do końca wsunięty w narzędzie.	1. Odczekaj, aż akumulator wyschnie lub wytrzyj do sucha. 2. Wyjmij i ponownie włóż akumulator w narzędzie, upewniając się, że jest on zamontowany do końca i przytrzymywany przez zatrzask.

Notatki:

Notatki:

Powiadomienie dotyczące prywatności (EOG/Wielka Brytania)

Korzystanie z Twoich informacji osobowych przez Toro

Firma The Toro Company („Toro”) szanuje prywatność użytkownika. Podczas zakupu naszych produktów możemy gromadzić pewne dotyczące użytkownika informacje osobowe pochodzące zarówno od użytkownika jak i od lokalnego oddziału firmy Toro lub sprzedawcy produktów marki Toro. Toro wykorzystuje takie dane do realizacji swoich zobowiązań wynikających z umowy – takich jak rejestracja gwarancji, realizacja zgłoszeń gwarancyjnych lub możliwość kontaktu z nabywcą w przypadku akcji wycofywania produktu – oraz w uzasadnionych celach biznesowych – na przykład do oceny zadowolenia klientów, udoskonalania naszych produktów lub dostarczania klientom informacji o mogących ich interesować produktach. Firma Toro może udostępniać te dane swoim spółkom zależnym, oddziałom, sprzedawcom lub innym partnerom biznesowym w związku z tymi działaniami. Mamy również prawo do ujawniania informacji osobowych, jeżeli jest to wymagane na mocy prawa lub w związku z zakupem, sprzedażą lub połączeniem się przedsiębiorstw. Nie sprzedamy danych osobowych naszych klientów dla celów marketingowych żadnej innej firmie.

Przechowywanie Twoich informacji osobowych przez Toro

Toro będzie przechowywać dane osobowe naszych klientów tak długo, jak długo będą one istotne dla powyższych celów oraz zgodnie z wymogami prawnymi. Więcej informacji o stosownych okresach przechowywania danych można uzyskać wysyłając wiadomość na adres legal@toro.com.

Zaangażowanie firmy Toro w bezpieczeństwo

Twoje dane osobowe mogą być przetwarzane w USA lub innym kraju, który może mieć mniej surowe przepisy dotyczące ochrony danych niż Twój kraj zamieszkania. Ilekroć przenosimy Twoje dane poza Twój kraj zamieszkania, podejmiemy prawnie wymagane kroki w celu zapewnienia odpowiednich zabezpieczeń w celu ochrony Twoich informacji i upewnienia się, że są one traktowane w bezpieczny sposób.

Dostęp i poprawianie danych

Użytkownik może mieć prawo do poprawiania lub weryfikacji swoich danych osobowych oraz do sprzeciwu lub ograniczenia przetwarzania danych. W tym celu prosimy o kontakt drogą elektroniczną pod adresem legal@toro.com. W razie wątpliwości co do sposobu posługiwania się Twoimi informacjami przez Toro zachęcamy do zgłoszenia wątpliwej sytuacji bezpośrednio do naszej firmy. Zwracamy uwagę na fakt, że mieszkańcy Unii Europejskiej mają prawo wniesienia skargi do Urzędu Ochrony Danych Osobowych.

TORO®

Count on it.