Form No. 3325-527

53 cm Recycler®

Manuel motordrevet plæneklipper

Modelnr. 20789-210000001 og op
Modelnr. 20791-210000001 og op

Betjeningsvejledning

CE

Dansk (DK)

Indholdsfortegnelse

	Side
Indledning	2
Sikkerhed	3
Generelt om sikkerhed i forbindelse med betjening af plæneklipperen	3
Lydtryksniveau	5
Lydeffektniveau	5
Vibrationsniveau	5
Symboloversigt	6
Samling	8
Udpakning af plæneklipperen	8
Montering af håndtaget	8
Montering af startsnoren	9
Montering af udledningsskaktens prop	9
Montering af sikringen	10
Før start	10
Opfyldning af krumtaphuset med olie	10
Opfyldning af brændstoftanken med benzin	11
Betjening	12
Betjeningsgreb	12
Start af motoren	12
Standsning af motoren	13
Brug af selvkørselsdrev	13
Baglæns træk af plæneklipperen	13
Justering af klippehøjden	14
Brug af græsposen	15
Tip vedrørende betjening	16
Vedligeholdelse	17
Skema over anbefalet vedligeholdelse	17
Kontrol af motoroliestanden	18
Rengøring af plæneklipperhusets underside	18
Rengøring af proppen og udledningsskakten	19
Serviceeftersyn af luftfilteret	19
Udskiftning af tændrøret	20
Skift af motorolien	20
Vedligeholdelse af skærekniven	21
Justering af kablet til selvkørselsdrev	23
Smøring af selvkørselsdrevet	23
Rengøring under remskærmen	24
Rensning af kølesystemet	24
Udskiftning af sikringen	24
Opladning af batteriet	24
Bortskaffelse af batteriet	24
Tømning af brændstoftanken	25
Opbevaring	25
Klargøring af brændstofsystemet	25
Klargøring af motoren	25
Generelle oplysninger	25
Sammenfoldning af håndtaget	26
Fremtagning efter opbevaring	26
Tilbehør	26
Fejlfinding	27

Indledning

Læs denne vejledning omhyggeligt, så du kan lære at betjene og vedligeholde produktet korrekt. Oplysningerne i denne vejledning kan hjælpe dig og andre til at undgå personskader og produktskader. Selvom Toro udvikler og fremstiller sikre produkter, er du ansvarlig for korrekt og sikker betjening af produktet.

Når du måtte have brug for service, ægte Toro-dele eller yderligere oplysninger, bedes du kontakte en autoriseret serviceforhandler eller Toro Kundeservice samt have produktets model- og serienummer parat. Figur 1 illustrerer model- og serienummerets placering på produktet.

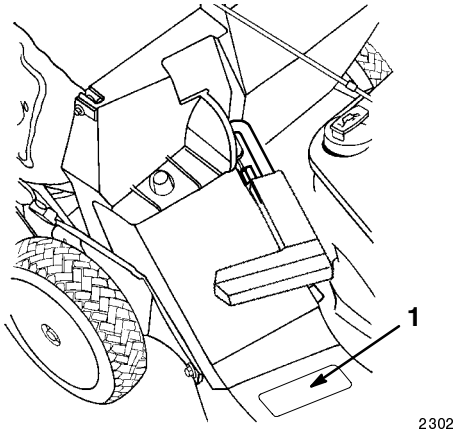

Figur 1

1. Model- og serienummerets placering

Skriv produktets model- og serienummer på linjerne herunder.

Modelnr. _____

Serienr. _____

© 2000 af The Toro Company
8111 Lyndale Avenue South
Bloomington, MN 55420-1196 USA

Alle rettigheder forbeholdes
Trykt i USA

Denne manual advarer dig om mulige farer og giver dig særlige sikkerhedsoplysninger, der hjælper dig og andre med at undgå personskade og endog død. ***Fare***, ***Advarsel*** og ***Forsigtig*** er ord, som anvendes til at angive fareniveauet.

Fare angiver en ekstremt stor farekilde, der *vil* medføre alvorlig personskade eller død, hvis du ikke følger de anbefalede forholdsregler.

Advarsel angiver en farekilde, der *muligvis vil* medføre alvorlig personskade eller død, hvis du ikke følger de anbefalede forholdsregler.

Forsigtig angiver en farekilde, der muligvis vil medføre mindre eller moderate personskader, hvis du ikke følger de anbefalede forholdsregler.

I denne manual anvendes der to andre ord til at fremhæve oplysninger. **Vigtigt** gør opmærksom på særlige maskinmæssige oplysninger, og **Bemærk:** fremhæver generelle oplysninger, der fortjener særlig opmærksomhed.

Sikkerhed

Ukorrekt brug eller vedligeholdelse af denne plæneklipper kan medføre personskade. Følg disse sikkerhedsanvisninger for at mindske muligheden for personskader.

Toro har udviklet og testet denne plæneklipper med henblik på at tilbyde en forholdsvis sikker service. Imidlertid *kan manglende opfyldelse af nedenstående anvisninger medføre personskade.*

Advarsel

Motorudstødningen indeholder kulilte, en lugtfri, dødbringende gift, der kan slå dig ihjel.

Lad ikke motoren køre inden døre eller i et indelukket område.

Med henblik på at sikre maksimal sikkerhed, bedst mulig ydeevne og opnå viden om produktet er det af afgørende betydning, at du og enhver anden, der betjener plæneklipperen, læser og forstår indholdet i denne manual, før motoren overhovedet startes. Vær særlig opmærksom på advarselssymbolet ⚠ , som betyder *forsigtig*, *advarsel*, eller *fare* – "personlig sikkerhedsinstruktion". Læs og forstå instruktionen, da den omhandler sikkerhed. Hvis sikkerheds-forskrifterne ikke overholdes, kan det medføre personskade.

Generelt om sikkerhed i forbindelse med betjening af plæneklipperen

Følgende instruktioner er tilpasset fra ANSI/OPEI-standard B71.1 – 1998 og ISO-standard 5395:1990(E). Oplysninger eller terminologi, der er specifik for Toro-plæneklippere, er medtaget i parentes.

Denne plæneklipper er i stand til at afskære hænder og fødder samt at slynge genstande ud. Hvis ikke følgende sikkerhedsanvisninger følges, kan det medføre alvorlig personskade eller død.

Uddannelse

- Læs denne betjeningsvejledning omhyggeligt. Lær betjeningsgrebene at kende, og bliv helt fortrolig med plæneklipperens korrekte brug, før du starter den.
- Tillad aldrig børn at betjene plæneklipperen. Lokale regler kan sætte begrænsninger for operatørens alder.
- Tillad aldrig voksne, der ikke kender disse anvisninger, at benytte plæneklipperen.
- Klip aldrig græs, når der er mennesker (især børn) eller kæledyr i nærheden. Stop plæneklipperen, hvis nogen kommer ind i området.
- Hold børn væk fra klippeområdet, og lad dem være under en ansvarlig voksens kyndige opsyn.
- Vær årvågen, og sluk plæneklipperen, hvis der kommer børn ind i området.
- Vær ekstra forsigtig, når du nærmer dig blinde hjørner, buske, træer eller andre genstande, der kan blokere for udsynet.
- Husk på, at operatøren eller brugeren er ansvarlig for ulykker eller risici, der måtte ramme andre mennesker eller deres ejendom.
- Se producentens anvisninger med hensyn til korrekt betjening og montering af tilbehør. Brug kun tilbehør, der er godkendt af producenten.

Forberedelser

- Undersøg omhyggeligt det område, hvor du skal bruge plæneklipperen, og fjern alle sten, pinde, ståltråd, knogler og andre fremmedlegemer.
- Bær altid svært fodtøj og lange benklæder, når du klipper græs.
- Betjen ikke plæneklipperen, når du går med bare fødder eller med åbne sandaler.
- Bær altid sikkerhedsbriller eller beskyttelsesbriller med sideafskærmninger, når du betjener plæneklipperen.

- Advarsel: Benzin er meget brandfarligt. Træf følgende forholdsregler:
  - Opbevar brændstof i beholdere, der er designet til formålet.
  - Påfyld kun brændstof uden døre, og ryg aldrig under påfyldningen.
  - Påfyld brændstof, før du starter motoren. Fjern aldrig dækslet til brændstoftanken, og påfyld aldrig benzin, mens motoren kører, eller når motoren er varm.
  - Forsøg ikke at starte motoren, hvis du har spildt benzin. Flyt plæneklipperen væk fra området med det spildte benzin for at undgå at skabe en antændelseskilde, indtil benzindampene er spredt.
  - Sæt alle dæksler til brændstoftank og beholdere forsvarligt på igen.
  - Hvis du skal tappe brændstof af brændstoftanken, skal det foregå uden døre.
- Udskift defekte lydpotter.
- Efterse altid knivene, knivboltene og skæreknivsamlingen visuelt for slid eller skader før brug. Udskift slidte eller beskadigede skæreknive og bolte sætvis for at opretholde afbalanceringen.
- På plæneklippere med flere knive skal du være forsigtig, da blot én roterende skærekniv kan få de øvrige skæreknive til at rotere.

Betjening

- Betjen ikke motoren i et indelukket område, hvor der kan samle sig farlige kuliltedampe.
- Klip kun græs i dagslys eller i godt, kunstigt lys.
- Vær altid sikker på, at du har et godt fodfæste på skråninger.
- Gå; løb aldrig.
- Hold altid godt fast i håndtaget.
- Klip på tværs af skråninger, aldrig op og ned, med rotorplæneklippere på hjul.
- Vær yderst forsigtig, når du skifter retning på bakker.
- Klip ikke alt for stejle bakker.
- Vær yderst forsigtig, når du bakker eller trækker plæneklipperen hen imod dig selv.
- Se bagud og nedad, før og mens du går baglæns med plæneklipperen, så du kan se, om der er småbørn i farezonen.
- Stop kniven(e), hvis du skal tippe plæneklipperen med henblik på transport, når du kører over andre overflader end græs, og når du transporterer plæneklipperen til og fra det område, der skal klippes.
- Betjen aldrig plæneklipperen med beskadigede eller manglende afskærmninger eller skjolde eller uden sikkerhedsanordninger (f.eks. deflektorafskærmninger og græsfang) på plads.
- Lav ikke om på hastighedsindstillingerne på motoren.
- Udkobl alle kniv- og drivkoblinger, før du starter motoren.
- Start motoren forsigtigt i overensstemmelse med anvisningerne og med fødderne langt væk fra kniven(e).
- Tip ikke plæneklipperen, når du starter motoren, medmindre du skal tippe plæneklipperen for at starte den. I så fald må du ikke tippe den mere end absolut nødvendigt, og du skal kun løfte den del, der vender væk fra føreren.
- Start ikke motoren, når du står foran udblæsningsslisken.
- Anbring ikke hænder og fødder i nærheden af eller under roterende dele. Hold dig på afstand af udblæsningsåbningen til enhver tid.
- Saml aldrig plæneklipperen op og bær den ikke med motoren kørende.
- Stop motoren, og frakobl tændrørskablet:
  - før du fjerner tilstopninger eller renser en tilstoppet udblæsning;
  - før du efterser, rengør eller arbejder på plæneklipperen;
  - efter at du har ramt et fremmedlegeme. Efterse plæneklipperen for skader, og foretag reparationer, før du starter og betjener plæneklipperen; og
  - hvis plæneklipperen begynder at ryste unormalt (undersøg årsagen med det samme).
- Stop motoren:
  - når som helst du forlader plæneklipperen; og
  - før du fylder brændstof på.
- Du skal nedsætte motorens omdrejningstal, når motoren er ved at standse, og hvis motoren har en brændstofhane, skal du lukke for brændstoftilførslen, når du er færdig med at slå græs.
- Stop kniven(e), når du krydser grusveje, fortove eller veje.

- Sluk motoren, og vent, indtil kniven standser helt, før du fjerner græsfanget.
- Betjen ikke plæneklipperen, mens du er påvirket af alkohol eller medicin.
- Hvis plæneklipperen skulle begynde at ryste unormalt, skal du standse motoren og omgående undersøge årsagen. Rystelser er generelt en advarsel om, at der er opstået problemer.

Skråninger er en væsentlig faktor i forbindelse med udskridnings- og faldulykker, som kan medføre alvorlig personskade. Klip ikke en skråning, hvis du føler dig usikker.

- Hold øje med huller, hjulspor eller ujævnheder. Højt græs kan skjule forhindringer.
- Klip ikke i nærheden af lodrette sider, grøfter eller dæmninger. Du kan miste fodfæstet eller balancen.
- Klip ikke på vådt græs. Reduceret fodfæste kan forårsage udskridning.

Vedligeholdelse og opbevaring

- Hold alle møtrikker, bolte (især bolte til fastspænding af knive) og skruer forsvarligt tilspændte for at sikre, at plæneklipperen er i sikker driftsmæssig stand.
- Opbevar aldrig plæneklipperen med benzin i tanken inde i en bygning, hvor røggasser kan nå åben ild eller gnister.
- Lad motoren køle af, før du opbevarer plæneklipperen på et lukket sted.
- Mindsk brandfaren: Hold motoren, lydpotten, batterirummet og benzinopbevaringsområdet fri for græs, blade eller for meget fedt.
- Efterse ofte græsfanget for slid eller forringelser.
- Udskift slidte eller beskadigede dele.
- Vær ekstra forsigtig, når du håndterer benzin; benzindampe er eksplosive.
- Rør aldrig ved sikkerhedsanordningerne. Efterse regelmæssigt, at de fungerer korrekt.
- Hold plæneklipperen fri for græs, blade og andet snavs, der kan samle sig. Tør eventuelt spildt olie eller brændstof op.
- Stop, og efterse plæneklipperen, hvis du rammer en genstand. Reparer om nødvendigt plæneklipperen, før du starter motoren.
- Forsøg aldrig at foretage hjulhøjdejusteringer, mens motoren kører.
- Græsfangets komponenter udsættes for slid, beskadigelse og forringelser, hvilket kan blotlægge bevægelige dele eller muliggøre udslyngning af genstande. Efterse hyppigt komponenterne, og udskift dem med producentens anbefalede dele, når det er nødvendigt.
- Plæneklipperknive er skarpe og kan skære. Pak kniven(e) ind, eller bær handsker, og vær ekstra forsigtig, når du servicerer dem.
- Lav ikke om på hastighedsindstillingerne på motoren.
- Hvis du skal tappe brændstof af brændstoftanken, skal det foregå uden døre.
- Køb kun ægte Toro-reservedele og -tilbehør for at sikre den bedste ydeevne og sikkerhed.
- Vedligehold eller udskift sikkerheds- og instruktionsmærkater, når det er nødvendigt.

Lydtryksniveau

Denne plæneklipper har et ækvivalent, kontinuerligt A-vægtet lydtryk ved brugerens øre på 85,4 dB(A) baseret på målinger foretaget på identiske maskiner i henhold til ANSI B71.5 1984-procedurer.

Lydeffektniveau

Denne plæneklipper har et lydeffektniveau på 98,6 dB(A)/1 pW, baseret på målinger af identiske maskiner i henhold til Direktiv 84/538/EØF med ændringer.

Vibrationsniveau

Denne plæneklipper har et maksimalt vibrationsniveau på 7,27 m/s^2 ved hænder/arme, baseret på måling af identiske maskiner i henhold til ISO 5349-procedurer.

Symboloversigt

Nogle af disse symboler gælder muligvis ikke for plæneklipperen.

Advarselstrekant – et symbol i en trekant angiver en fare



Advarselssymbol



Læs betjeningsvejledningen



Nærmere oplysninger om korrekte eftersyns-procedurer findes i den tekniske håndbog



Hold sikker afstand til maskinen

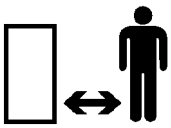

Hold sikker afstand til plæneklipperen

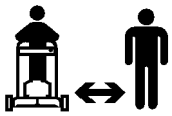

Udslyngede eller flyvende genstande - hele kroppen er i farezonen

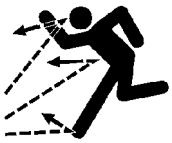

Udslyngede eller flyvende genstande - sidemonteret rotorplæneklipper. Sørg for, at deflektorafskærm-ningen altid er på plads

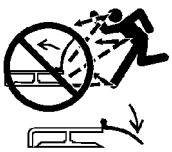

Stop motoren, før du forlader førerpositionen



Åbn og fjern aldrig sikkerhedsafskærmninger, når motoren kører

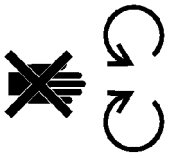

Roterende kniv kan afskære tæer eller fingre. Hold sikker afstand til plæneklipperens skærekniv, når motoren kører



Brug en stiver til kniven, når plæneklipperen er udstyret med et kværn-dæksel

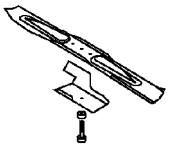

Transmission

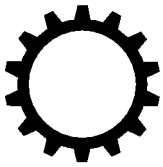

Olie



Tændt/kør



Indkobling

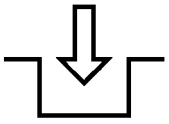

Udkobling

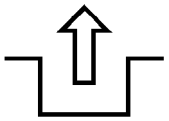

Batteriets ladefunktion

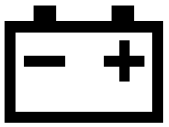

Timetæller/antal kørte driftstimer	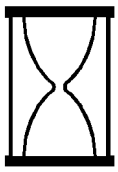
Hurtig	
Langsom	
Mindsket/øget	
Smøringspunkt	
Motorstart	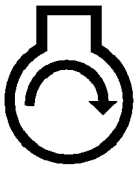
Motorstandsning	
Choker	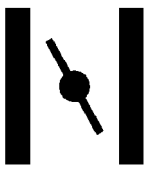
Spædepumpe (starthjælp)	
Tryk spædepumpen ind tre gange	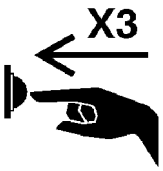

Brændstof	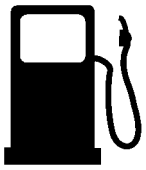
Frigear	
Første gear	
Andet gear	
Tredje gear	
Skæreenhed – basissymbol	
Skæreenhed – højdejustering	
Drej nøglen i tændingen	
Flyt betjeningsgrebet	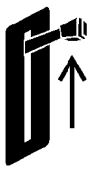
Træk i snoren	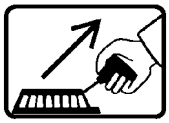

Bortskaf batterierne på forsvarlig vis



Indsæt nøglen i tændingen



Hjul



Hjultraktion

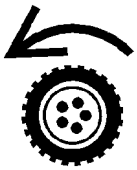

Samling

Bemærk: Maskinens venstre og højre side er set fra den normale betjeningsposition.

Udpakning af plæneklipperen

Advarsel

Hvis du sammen- eller udfolder håndtaget forkert, kan et eller flere af kablerne blive klemt, strakt eller beskadiget. Ethvert klemt, strakt eller beskadiget kabel kan forårsage driftsfejl, hvilket medfører en usikker driftstilstand.

- **Sørg for, at kablerne ikke bliver klemt, strakt eller beskadiget.**
- **Håndter kablerne med omhu, når du folder håndtaget sammen eller ud.**
- **Brug ikke plæneklipperen, hvis et eller flere af kablerne er klemt, strakt eller beskadiget. Kontakt den autoriserede serviceforhandler.**

1. Tag plæneklipperen ud af kassen.
2. Læg den øverste del af håndtaget på jorden bag plæneklipperen med håndtagsmærkaten opad og kablerne ledt ind mellem monteringsbeslagene på håndtaget.

Montering af håndtaget

1. Fjern de fire håndtagsbolte og -knapper på det nederste håndtag (to af boltene har en flad top, og de andre to har en konturtop, der passer til håndtaget) (Fig. 2).

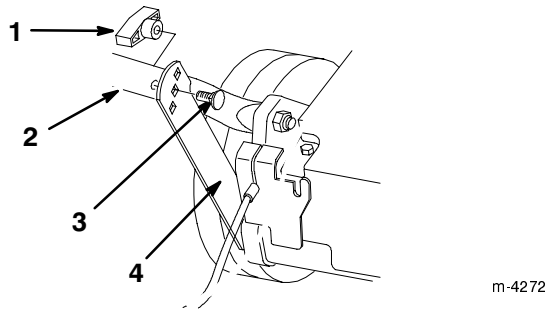

Figur 2

1. Knap
2. Nederste del af håndtaget
3. Bolt med fladt hoved
4. Støttebeslag

2. Sving den nederste del af håndtaget bagud og støttebeslagene opad for at anbringe beslagene på linje med hullerne i håndtaget (Fig. 2).
3. Fastgør håndtaget til støttebeslagene med de to flade håndtagsbolte og de to knapper, og brug de højde-justeringshuller på beslagene, som passer bedst til din højde (Fig. 2).

Advarsel

Hvis du sammen- eller udfolder håndtaget forkert, kan et eller flere af kablerne blive klemt, strakt eller beskadiget. Ethvert klemt, strakt eller beskadiget kabel kan forårsage driftsfejl, hvilket medfører en usikker driftstilstand.

- **Sørg for, at kablerne ikke bliver klemt, strakt eller beskadiget.**
- **Håndter kablerne med omhu, når du folder håndtaget sammen eller ud.**
- **Brug ikke plæneklipperen, hvis et eller flere af kablerne er klemt, strakt eller beskadiget. Kontakt den autoriserede serviceforhandler.**

Bemærk: Du kan justere håndtagets højde ved at montere håndtagsbolten og -knappen gennem et andet sæt huller.

4. Skub enderne af den øverste del af håndtaget over den nederste del af håndtaget, således at de ligger over hinanden (Fig. 3).

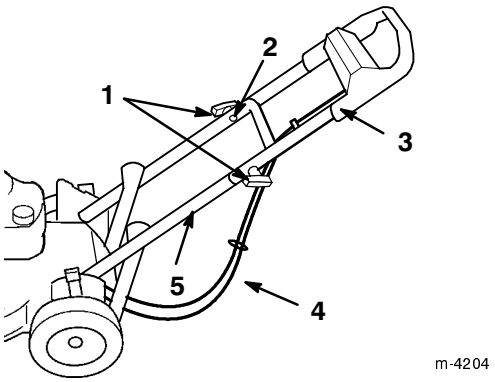

Figur 3

1. Knapper
2. Konturhåndtagsbolt (2)
3. Øverste del af håndtaget
4. Kabler
5. Nederste del af håndtaget

5. Sørg for, at kablerne føres under og bag om den nederste del af håndtaget som vist i Figur 3.
6. Fastgør den øverste del af håndtaget til den nederste del ved hjælp af to konturhåndtagsbolte og de to knapper (Fig. 3).

Montering af startsnoren

Træk startsnoren gennem snorestyret på håndtaget (Fig. 4).

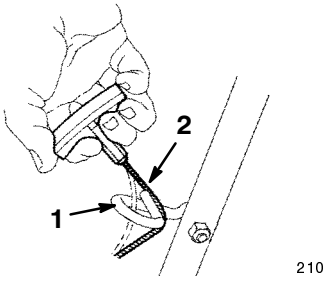

Figur 4

1. Snorestyr
2. Startsnor

Bemærk: Klem skæreknivens kraftudtag for at gøre startsnoren lettere at montere (Fig. 12).

Montering af udledningsskaktens prop

1. Stop motoren, og vent på, at alle bevægelige dele standser.
2. Åbn udledningsdøren ved at flytte håndtaget tilbage (Fig. 5).

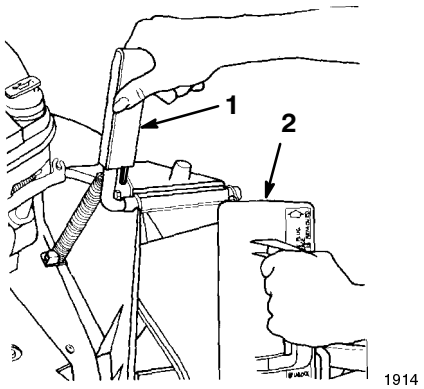

Figur 5

1. Udledningsdørens håndtag
2. Prop (drejet med uret)

3. Hold på udledningsdørens håndtag for at forhindre, at den fjederbelastede dør lukker, mens du isætter proppen.
4. Drej proppen en smule med uret, mens den isættes (Fig. 5).

   Bemærk: Sørg for, at pilen på proppens mærkat peger opad.
5. Skub proppen helt ind, indtil fjederklemmen på bunden af proppen klikker på plads (Fig. 6).

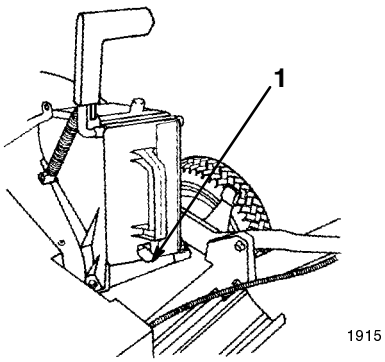

Figur 6

1. Fjederklemme

6. Slip udledningsdørens håndtag for at låse proppens top.
7. Sådan fjernes proppen:

   A. Flyt udledningsdørens håndtag tilbage, mens fjederklemmen løftes op på bunden af proppen.

   B. Når proppen er låst op, skal den fjernes fra udledningsskakten.

Montering af sikringen

Kun model med elektrisk starter

Sikringen beskytter den elektriske starter. Hvis batteriet ikke oplades, eller motoren ikke drejer rundt sammen med den elektriske starter, kan sikringen være sprunget. Brug en propsikring på 40 ampere.

1. Fjern batterikassens låg (Fig. 7).

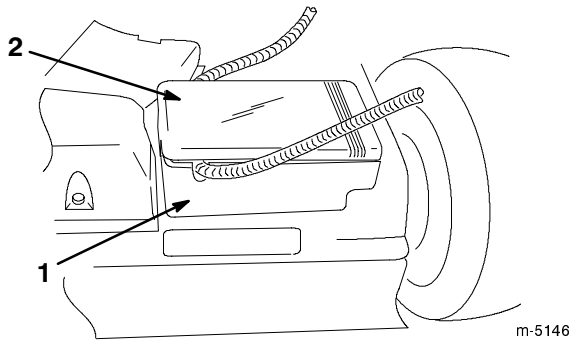

Figur 7

1. Batterikasse 2. Batterikassens låg

Bemærk: Brug en flad skruetrækker til at tage batterilåget af (Fig. 8). Løsn begge ender af batterilåget, før det fjernes for at undgå, at det beskadiges.

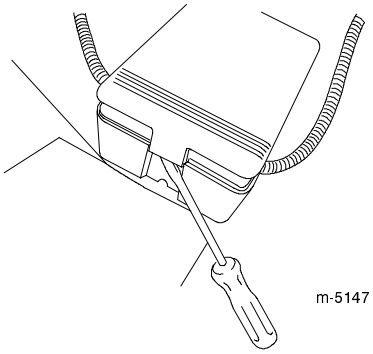

Figur 8

2. Monter sikringen i sikringsholderen som vist i Figur 9.

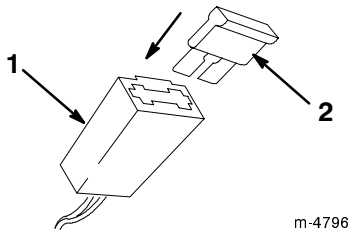

Figur 9

1. Sikringsholder 2. Sikring

3. Monter batterikassens låg.

Før start

Opfyldning af krumtaphuset med olie

Krumtaphuset kan rumme 0,65 liter olie. Brug kun selvrensende olie af høj kvalitet, SAE 30 eller SAE 10W30, som bærer American Petroleum Institutes (API) serviceklassifikation SF, SG, SH eller SJ.

Før hvert brug skal du sørge for, at oliestanden står mellem *Add*- og *Full*-mærkerne på oliemålepinden (Fig. 10).

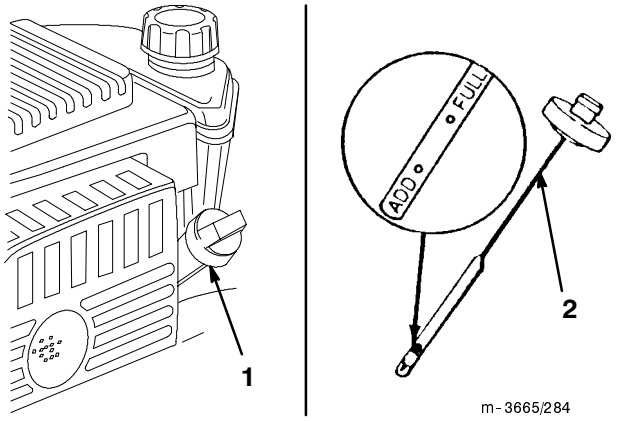

Figur 10

1. Oliepåfyldningsrør 2. Oliemålepind

Sådan påfyldes olie:

1. Flyt plæneklipperen til en plan flade.

2. Rengør området rundt om oliemålepinden (Fig. 10).

3. Fjern oliemålepinden fra oliepåfyldningsrøret ved at dreje dækslet mod uret og trække den ud.

4. Tør oliemålepinden af med en ren klud.

5. Stik oliemålepinden helt ned i oliepåfyldningsrøret, og tag den ud igen.

Bemærk: Du skal sætte oliemålepinden helt i for at sikre en nøjagtig aflæsning af oliestanden.

6. Aflæs oliestanden på oliemålepinden (Fig. 10).

7. Hvis oliestanden er under *Add*-mærket på oliemålepinden, skal du **langsomt** hælde nok olie i påfyldningshullet til at hæve oliestanden til *Full*-mærket på oliemålepinden.

Vigtigt Overfyld ikke krumtaphuset med olie og kør motoren. Dette kan forårsage motorskade. Aftap den overskydende olie, indtil oliestanden på oliemålepinden viser *Full*.

8. Stik oliemålepinden i oliepåfyldningsrøret, og drej dækslet med uret, indtil det er stramt.

Opfyldning af brændstoftanken med benzin

For at opnå de bedste resultater skal du bruge ren, frisk, blyfri benzin, herunder *oxideret benzin* eller *benzin med en anden kemisk sammensætning* med et oktantal på 87 eller derover. Køb kun den mængde benzin, du regner med at skulle bruge på 30 dage, for at sikre, at du bruger frisk benzin. Brug af blyfri benzin medfører færre forbrændingsaflejringer og længere levetid for tændrøret. Du kan bruge blyholdig benzin, hvis blyfri benzin ikke kan skaffes.

Vigtigt Fyld ikke olie i benzinen.

Vigtigt Brug ikke methanol, benzin der indeholder methanol, gasohol der indeholder over 10% ethanol, superbenzin eller hvid gas. Brug af disse brændstoffer kan beskadige motorens brændstofsystem.

Vigtigt Brug ikke benzin, der er mere end 30 dage gammel.

Fare

Under visse forhold er benzin meget brandfarligt og yderst eksplosivt. En brand eller eksplosion forårsaget af benzin kan give forbrændinger samt medføre tingskade.

- **Fyld tanken uden døre på et åbent område, og når motoren er kold. Tør eventuelt spildt benzin op.**
- **Undgå at fylde brændstoftanken helt. Fyld benzin på brændstoftanken, indtil niveauet er 6 til 13 mm under bunden af påfyldningsstudsen. Dette giver benzinen i brændstoftanken plads til at udvide sig.**
- **Ryg aldrig, når du håndterer benzin, og hold dig på afstand af åben ild eller steder, hvor benzindampene kan antændes af en gnist.**
- **Opbevar benzin i en godkendt brændstofbeholder, og hold det uden for børns rækkevidde.**
- **Køb kun benzin til 30 dages forbrug.**

Fare

Under visse omstændigheder kan der under påfyldning af brændstof udvikle sig en statisk ladning, der kan antænde benzinen. En brand eller eksplosion forårsaget af benzin kan give forbrændinger samt medføre tingskade.

- **Anbring altid benzindunke på jorden og et stykke væk fra køretøjet, før påfyldning af dunkene påbegyndes.**
- **Undgå at påfylde benzindunke inde i et køretøj, på en lastbil eller en anhænger, da indvendige tæpper eller plastikforinger i lastbiler kan isolere dunken og forsinke tabet af statisk elektricitet.**
- **Når det er muligt, skal benzindrevet udstyr afmonteres fra lastbilen eller anhængeren, og udstyret kan påfyldes med hjulene på jorden.**
- **Hvis dette ikke er muligt, skal påfyldningen af udstyret på en lastbil eller anhænger foretages med en løs dunk i stedet for direkte fra benzinstanderen.**
- **Hvis det er nødvendigt at benytte benzinstanderen, skal mundstykket hele tiden være i kontakt med kanten af åbningen i benzintanken eller -dunken, indtil påfyldningen afsluttes.**

Brug en brændstofstabilisator regelmæssigt under betjening og opbevaring. En stabilisator renser motoren under drift og forhindrer dannelser af gummiagtige lakaflejringer i motoren i opbevaringsperioder.

Vigtigt Brug ikke andre brændstofadditiver end en brændstofstabilisator. Brug ikke alkoholbaserede brændstofstabilisatorer som f.eks. ethanol, methanol eller isopropanol.

1. Rengør området rundt om brændstoftankens dæksel (Fig. 11).

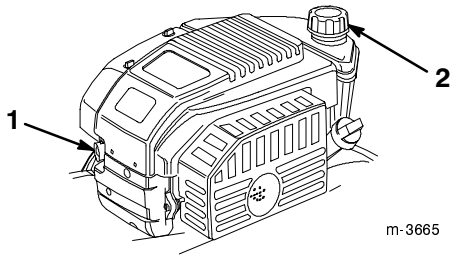

Figur 11

1. Spædepumpe
2. Dæksel til brændstoftanken

2. Tag brændstoftankens dæksel af (Fig 11).

3. Fyld brændstoftanken op med blyfri benzin til mellem 6 til 13 mm fra tankens top. **Fyld ikke påfyldningsstudsen.**
4. Monter dækslet til brændstoftanken, og tør eventuelt spildt benzin op.

Betjening

Bemærk: Maskinens venstre og højre side er set fra den normale betjeningsposition.

Før du klipper, skal du hver gang sikre dig, at selvkørselsdrevet og bøjlen til skæreknivenes kraftudtag fungerer korrekt. Når du løsner bøjlen til skæreknivenes kraftudtag, bør motoren og selvkørselsdrevet standse. Kontakt en autoriseret serviceforhandler, hvis de ikke standser.

Betjeningsgreb

Starthåndtaget og bøjlen til skæreknivenes kraftudtag sidder på den øverste del af håndtaget som vist i Figur 12.

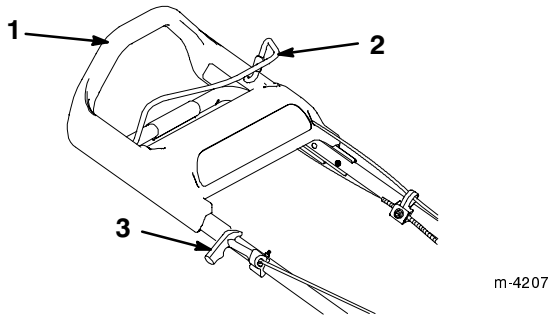

Figur 12

1. Øverste del af håndtaget
2. Bøjle til skæreknivens kraftudtag
3. Starthåndtag

Start af motoren

1. Sæt tændrørskablet på tændrøret (Fig. 13).

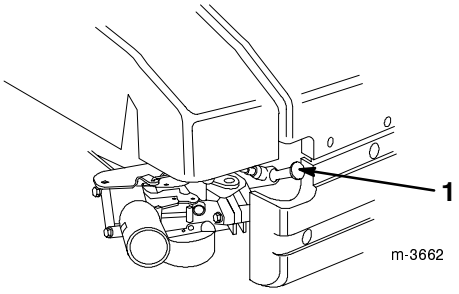

Figur 13

1. Tændrørskabel

2. Tryk spædepumpen ind tre gange, idet du venter to sekunder mellem hvert tryk (Fig. 11).

Bemærk: Hvis temperaturen er 13°C eller derunder, skal du trykke spædepumpen ind fem gange, idet du venter to sekunder mellem hvert tryk.

Bemærk: Brug ikke spædepumpen til at starte en varm motor efter en kortvarig afbrydelse af motoren. Imidlertid kan det være, at du er nødt til at spæde motoren igen på grund af køligt vejr.

3. Hold bøjlen til skæreknivens kraftudtag imod det øverste håndtag (Fig. 14).

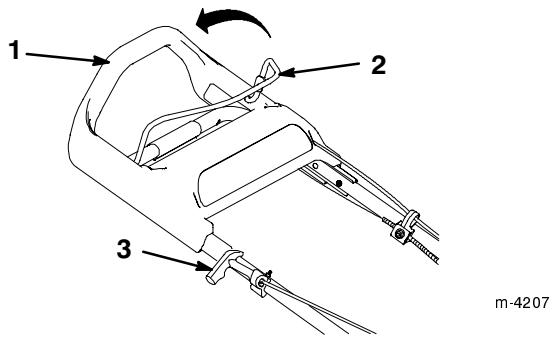

Figur 14

1. Øverste del af håndtaget
2. Bøjle til skæreknivens kraftudtag
3. Starthåndtag

4. Start plæneklipperen.

   Manuel start:

   A. Træk let i starthåndtaget, indtil du føler modstand, og træk dernæst hårdt i det (Fig. 14).

   B. Lad snoren vende langsomt tilbage til håndtaget.

   Nøgle-elektrisk start (kun model med elektrisk start):

   A. Sæt nøglen i kontakten (Fig. 15).

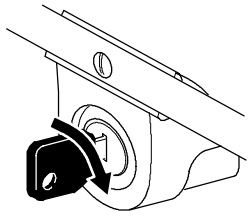

Figur 15

   B. Drej nøglen til højre, og giv slip, når motoren starter.

5. Når motoren starter, skal du lade den varme op i mindst ét minut og længere i køligere temperaturer.

Bemærk: Hvis motoren ikke starter efter tre forsøg, skal du gentage trin 2 til og med 4.

Standsning af motoren

Løsn bøjlen til skæreknivens kraftudtag. Både motoren og kniven bør standse. Kontakt en autoriseret service-forhandler, hvis de ikke standser helt.

Brug af selvkørselsdrev

Du skal blot gå fremad med hænderne på det øverste håndtag for at betjene selvkørselsdrevet. Idet du bevæger dig fremad, vil det øverste håndtag glide hen imod plæne-klipperen og aktivere selvkørselsdrevet. Jo hurtigere du går, jo længere glider håndtaget fremad, og jo hurtigere drives plæneklipperen frem (Fig. 16).

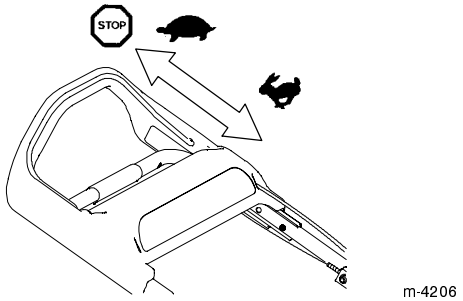

Figur 16

Bemærk: Plæneklipperen drives fremad ved maksimal hastighed, når du skubber det øverste håndtag så langt ind og fremad som muligt.

Du skal blot gå langsommere for at sænke drevets fart og selv stoppe helt op for at standse drevet (Fig. 16).

Baglæns træk af plæneklipperen

Plæneklipperen leveres sammen med frihjulskoblinger, som gør det lettere at trække plæneklipperen baglæns.

Når du nærmer dig et objekt (som f.eks. et træ eller en busk), som du vil trække plæneklipperen tilbage fra, skal du holde op med at trykke på det øverste håndtag, når plæneklipperen er cirka 15 centimeter fra objektet. Plæneklipperens fremdrift vil føre den mindst 2,5 centimeter fremad og udkoble koblingerne. Du skulle derefter let kunne trække plæneklipperen bagud.

Justering af klippehøjden

SmartWheel har to klippeskalaer: *Spredt bevoksning/normal* og *frodig* – for at sikre den bedste indstilling af klippehøjden under alle klippeforhold (Fig. 17). Brug skalaen *spredt bevoksning/normal* i den varme sommersæson til de fleste af dine klippeopgaver. Skalaen *frodig* er til tykt, fugtigt og saftigt græs, der oftest vokser om foråret.

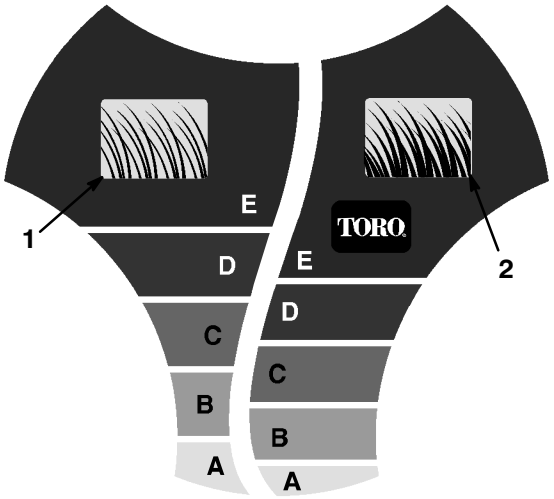

Figur 17

1. Klippeskala for spredt bevoksning/normalt græs
2. Klippeskala for frodigt græs

Toro anbefaler følgende:

- Klip græsset ved indstillingerne *C*, *D* eller *E*, eller sørg for, at græsset konstant er mellem 5,1 og 7,6 cm højt.
- Klip ikke under indstillingen *C*, medmindre græsset vokser sparsomt, eller det er sent på efteråret, hvor græsset begynder at vokse langsommere. Når du klipper langt græs, skal du bruge en højere indstilling af klippehøjden og gå langsommere; derefter kan du igen klippe græsset ved en normal indstilling. Hvis du klipper græs, når det er for langt, kan plæneklipperen blive tilstoppet og forårsage, at motoren sætter ud.

Bemærk: *SmartWheel* udregner den korrekte indstilling for at sikre, at du højst klipper en tredjedel af græsstrået.

Fare

Når du justerer klippehøjdehåndtagene, kan dine hænder komme i kontakt med en kniv i bevægelse, og dette kan medføre alvorlige skader.

- **Stop motoren, og vent på, at al bevægelse holder op, før klippehøjden justeres.**
- **Placer ikke fingrene under huset, mens klippehøjden justeres.**

1. Stop motoren, og vent på, at alle bevægelige dele standser.
2. Flyt plæneklipperen ind på græsset, og stop plæneklipperens kørsel, når *SmartWheel*™-konstruktionen på et af baghjulene står lodret (Fig. 17).
3. Brug *SmartWheel*-konstruktionen til at sammenligne græsstråenes spidser med bogstaverne på hjulet. Det bogstav på *SmartWheel*, som passer til græsstråenes spidser, er den rette klippehøjde.
4. Skub klippehøjdehåndtaget mod hjulet, og flyt det til det tilsvarende bogstav på plæneklipperhuset (Fig. 18).

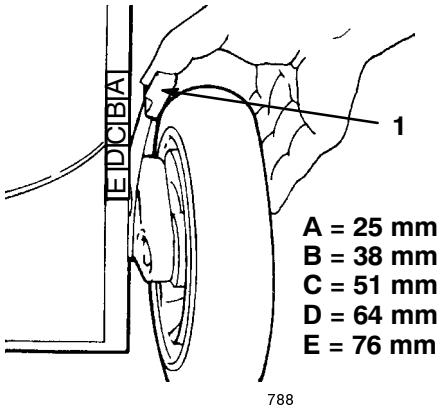

Figur 18

1. Klippehøjdehåndtag

Bemærk: Det er lettere at foretage justeringer, hvis plæneklipperen løftes op i huset, således at hjulene ikke rører ved jorden. **Placer ikke dine fingre under plæneklipperhuset, når du har løftet plæneklipperen.**

5. Sørg for, at tappen på klippehøjdehåndtaget sidder i hullet i plæneklipperhuset.
6. Juster alle hjulene til den samme bogstavsindstilling.

Bemærk: Du kan justere klippehøjden foran på plæneklipperen til 1,3 cm. Flyt klippehøjdehåndtaget forbi *A*, og før tappen ind i hullet i plæneklipperhuset.

Brug af græsposen

Du kan af og til få brug for at bruge græsposen til at fylde langt græs, frodigt græs eller blade i.

Montering af græsposen

1. Stop motoren, og vent på, at alle bevægelige dele standser.
2. Sørg for, at udledningsdørens håndtag er skubbet helt fremad, og at tappen rører ved låsen (Fig. 19).

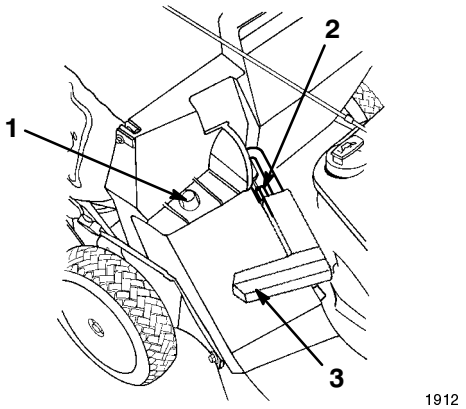

Figur 19

1. Poseramme på holdestangen
2. Låsepindslås
3. Håndtaget skal være skubbet helt fremad, og udledningsdøren skal være lukket

3. Skub hullet i poserammen hen over plæneklipperhusets holdestang (Fig. 19).
4. Placer den bagerste del af græsposerammen på den nederste del af håndtaget.
5. Træk udledningsdørens håndtag fremad, og flyt håndtaget bagud, indtil tappen låses fast i poselåsen (Fig. 20).

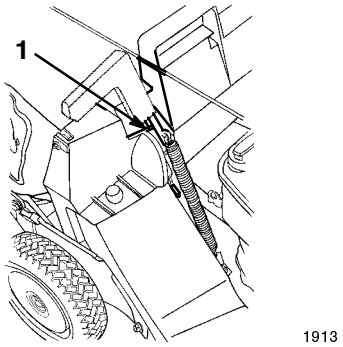

Figur 20

1. Tap fastlåst i poselås

Bemærk: Udledningsdøren i plæneklipperhuset er nu åben.

Klipning med græsposen

Advarsel

En slidt græspose kan medføre, at småsten og andet lignende snavs kastes i retning af operatøren eller omkringstående og kan medføre alvorlig personskade eller død for føreren eller omkringstående.

Kontroller hyppigt græsposen. Monter en ny Toro-pose, hvis den er beskadiget.

Klip græsset, indtil posen er fuld.

Vigtigt Fyld ikke posen for meget.

Afmontering af græsposen

1. Stop motoren, og vent på, at alle bevægelige dele standser.
2. Hæv udledningsdørens håndtag, og flyt det fremad, indtil låsepinden har kontakt med låsen (Fig. 19).
3. Grib fat i håndtaget foran og bagpå posen, og løft posen af plæneklipperen.
4. Tip gradvist posen fremad for at hælde det afklippede græs ud.
5. Posen monteres i henhold til trin 3 til 5 i afsnittet Montering af græsposen på side 15.

Fare

Hvis udledningsdøren ikke lukker helt, kan plæneklipperen udslynge genstande, hvilket kan forårsage alvorlig personskade eller død.

Hvis du ikke kan lukke udledningsdøren, fordi udledningsområdet er tilstoppet af afskåret græs, skal du stoppe motoren, vente på, at alle bevægelige dele standser og forsigtigt flytte udledningsdørens håndtag frem og tilbage, indtil du kan lukke udledningsdøren helt. Hvis du stadig ikke kan lukke udledningsdøren, skal du flytte det fastklemte materiale med en pind, ikke med hånden.

Fare

Plæneklipperen kan kaste afklippet græs og andre genstande gennem en åben udledningsskakt. Genstande, der kastes med stor kraft, kan forårsage alvorlige personskader eller døden for føreren eller omkringstående personer.

Åbn aldrig udledningsskaktens dør, mens motoren kører.

Tip vedrørende betjening

- Gennemgå sikkerhedsinstruktionerne igen, og læs denne vejledning grundigt, før du betjener plæneklipperen.
- Ryd området for pinde, sten, ståltråd, grene og andet materiale, som plæneklipperen kan samle eller, eller kniven kan ramme og udslynge.
- Hold alle, især børn og kæledyr, væk fra arbejdsområdet.
- Undgå at ramme træer, mure, kantsten eller andre faste genstande. Klip aldrig med vilje hen over en genstand.
- Hvis plæneklipperen rammer en genstand eller begynder at ryste, skal du omgående standse motoren, koble kablet fra tændrøret og efterse plæneklipperen for skader.
- Hold **kniven skarptslebet** i hele klippesæsonen. Fil jævnligt hak i kniven ned.
- Udskift kniven, når det er nødvendigt, med en original Toro-kniv.
- Klip kun tørt græs eller blade. Vådt græs og blade har en tendens til at klumpe sig sammen i haven og kan forårsage, at plæneklipperen tilstoppes, eller at motoren sætter ud.

Advarsel

Vådt græs eller blade kan medføre, at du falder, får kontakt med kniven og kommer alvorligt til skade.

Klip kun under tørre forhold.

- Fjern afklippet græs og blade fra plæneklipperskjoldets underside efter hver klipning. Se Rengøring af undersiden af plæneklipperhuset på side 18.
- Hold motoren i god driftsmæssig stand.
- Rengør luftfilteret hyppigt. Hvis det afklippede græs kværnes, hvirvles mere græsaffald og støv op, som tilstopper luftfilteret og mindsker motorens ydeevne.

Klipning af græs

- Græs vokser med forskellig hastighed på forskellige tider af året. I sommervarmen er det bedst at klippe græs ved klippehøjdeindstillingerne *C*, *D* eller *E*. Klip kun omkring en tredjedel af græsstrået ad gangen. Klip ikke under indstillingen *C*, medmindre græsset vokser sparsomt, eller det er sent på efteråret, hvor græsset begynder at vokse langsommere.
- Når du klipper græs, der er over 15 cm højt, skal du først klippe ved den højeste klippehøjde og gå langsommere, og dernæst skal du klippe igen ved en lavere indstilling, så plænen kommer til at se pænere ud. Hvis græsset er for langt, og bladene klumper sig sammen oven på græsplænen, kan plæneklipperen stoppe til og forårsage, at motoren sætter ud.
- Skift klipperetning. Dette hjælper med at sprede det afklippede græs over plænen, så den gødes jævnt.

Hvis den færdige plæne ikke ser tilfredsstillende ud, kan du forsøge en eller flere af følgende ting:

- Slib kniven.
- Gå langsommere, mens du klipper.
- Hæv klippehøjden på plæneklipperen.
- Klip græsset hyppigere.
- Overlap banerne i stedet for at klippe en fuld bane for hver omgang.
- Klip randområderne en ekstra gang.
- Indstil klippehøjden for forhjulene til én position lavere end baghjulene. Vælg for eksempel positionen *C* for forhjulene og positionen *D* for baghjulene.

Klipning af blade

- Efter at du har slået græsplænen, skal du sikre dig, at halvdelen af plænen kan ses gennem dækket af de klippede blade. Du er muligvis nødt til at køre hen over bladene mere end én gang.
- Ved et let lag blade skal alle hjulene indstilles til den samme klippehøjde.
- Hvis der er mere end 13 cm blade på plænen, skal den forreste klippehøjde indstilles til en eller to positioner højeree end den bagerste klippehøjde. Dette gør det lettere at få bladene ind under plæneklipperskjoldet.
- Sænk klippehastigheden, hvis plæneklipperen ikke klipper bladene tilstrækkelig fint.
- Hvis du klipper hen over egeblade, kan du give græsset kalk om foråret for at mindske egebladenes surhed.

Vedligeholdelse

Bemærk: Maskinens venstre og højre side er set fra den normale betjeningsposition.

Skema over anbefalet vedligeholdelse

Vedligeholdelses-intervaller og eftersyn	Vedligeholdelsesprocedure
Hver anvendelse	• Kontroller oliestanden i motoren. • Fjern græsaffald og snavs fra husets underside. • Rengør udledningsskakten og proppen til udledningsskakten.
5 timer	• Efterse knivens og motorens monteringsbeslag. Stram dem, hvis de er løse.
25 timer	• Rengør eller udskift luftfilterets forfilter (rengør eller udskift det oftere under støvede eller snavsede forhold). • Efterse tændrøret, og udskift det om nødvendigt.
50 timer	• Skift motorolien.[1] • Slib eller udskift kniven; vedligehold den hyppigere, hvis kanten hurtigt bliver sløv under ujævne eller sandede forhold. • Kontroller standsningstiden for knivbremsen. Kniven skal standse inden for tre sekunder efter, at bøjlen er sluppet. Hvis den ikke gør det, skal du kontakte en autoriseret serviceforhandler for at få den repareret. • Juster kablet til selvkørselsdrevet, og smør de bagerste højdejusteringsbeslag. • Efterse brændstofsystemet for lækager og/eller forringelser af en brændstofslange. Udskift dele om nødvendigt. • Fjern græsaffald og snavs fra remskærmens underside.
100 timer	• Rens eller udskift luftfilterindsatsen. Udskift det hyppigere under støvede eller snavsede driftsforhold. • Fjern snavs fra motorens luftkøleribber og starteren. Rengør den oftere under snavsede forhold.
Opbevaring	• Tøm brændstoftanken før reparation som anvist eller før opbevaring. • Oplad batteriet en gang om måneden og før opbevaring (kun model med elektrisk start).

[1]Skift motorolien efter de første fem driftstimer.

Vigtigt Se betjeningsvejledningen til motoren for oplysninger om yderligere vedligeholdelsesprocedurer.

Forsigtig

Hvis du lader kablet sidde på tændrøret, kan nogen komme til at starte motoren ved et uheld og forårsage alvorlig personskade på dig eller andre omkringstående.

Kobl kablet fra tændrøret, før du udfører nogen form for vedligeholdelse. Flyt tændrørskablet til side, så det ikke kommer i berøring med tændrøret ved et uheld.

Kontrol af motoroliestanden

Før du bruger plæneklipperen, skal du sørge for, at oliestanden står mellem *Add*- og *Full*-mærkerne som vist på oliepinden (Fig. 10). Påfyld olie, hvis oliestanden er under *Add*-mærket. Se afsnittet Opfyldning af krumtaphuset med olie på side 10.

Rengøring af plæneklipperhusets underside

For at sikre den bedste ydeevne, skal undersiden af plæneklipperhuset holdes ren. Vær særlig opmærksom på at holde 'udsparkerne' fri for snavs (Fig. 21).

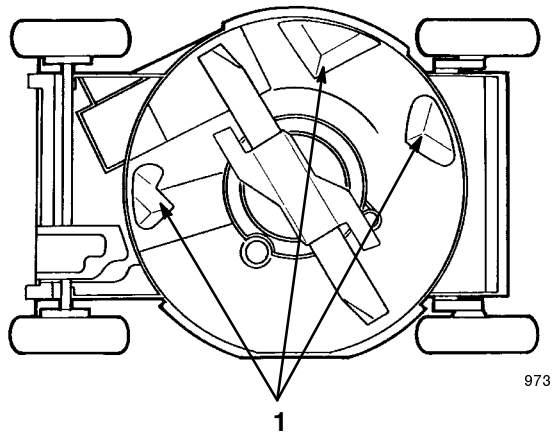

Figur 21

1. Udsparkere

Vaskemetode

1. Placer plæneklipperen på en flad beton- eller asfaltoverflade i nærheden af en haveslange.
2. Fastgør en lynkobling (sælges separat) til enden af haveslangen (Fig. 22).

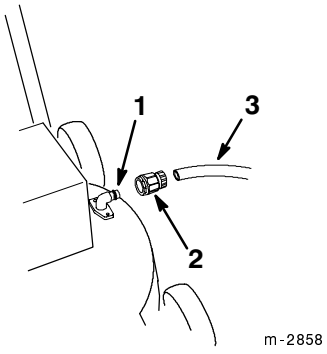

Figur 22

1. Vaskefitting
2. Lynkobling
3. Slange

3. Fastgør koblingen til plæneklipperens vaskefitting (Fig. 22).
4. Skru højt op for vandet.
5. Start motoren.
6. Lad plæneklipperen køre i to minutter.
7. Stop motoren, og vent på, at alle bevægelige dele standser.
8. Luk for vandet, og tag koblingen af vaskefittingen.
9. Sluk for vandet.
10. Start plæneklipperen, og lad den køre i ét minut for at tørre plæneklipperen og dens komponenter.
11. Mens motoren kører, skal du aktivere og deaktivere traktionsdrevet adskillige gange for at tørre det.

Hvis der har samlet sig for meget græs på plæneklipperskjoldets underside, skal du udføre følgende trin:

1. Tilslut slangen til vaskefittingen.
2. Skru højt op for vandet.
3. Start plæneklipperen, og lad den køre i to minutter.
4. Stop motoren, og vent på, at alle bevægelige dele standser.
5. Sluk for vandet.
6. Lad plæneklipperen stå i blød i 30 minutter.
7. Skru højt op for vandet igen.
8. Lad plæneklipperen køre i to minutter.
9. Stop motoren, og vent på, at alle bevægelige dele standser.
10. Sluk for vandet.
11. Start plæneklipperen, og lad den køre i ét minut for at tørre plæneklipperen og dens komponenter.
12. Mens motoren kører, skal du aktivere og deaktivere traktionsdrevet adskillige gange for at tørre det.

Skrabemetode

Hvis ikke alt snavs forsvinder fra plæneklipperens underside ved vask, skal du skrabe den ren.

1. Kobl tændrørskablet fra tændrøret (Fig. 13).
2. Aftap benzinen fra brændstoftanken. Se trin 1 til 4 i afsnittet Tømning af brændstoftanken på side 25.

⚠ Advarsel ⚠

Når plæneklipperen tippes, kan der spildes brændstof fra karburatoren eller brændstoftanken. Benzin er ekstremt brændbart, stærkt eksplosivt og kan, under visse forhold, forårsage personskader eller tingskader.

Spild af brændstof kan undgås ved at lade motoren køre tør eller ved at fjerne benzinen vha. en håndpumpe. Tøm aldrig tanken vha. en hævert.

3. Tip plæneklipperen over på dens **venstre** side (luftfilteren skal vende opad) (Fig. 21).
4. Fjern snavset og græsaffaldet med en skraber af hårdt træ. Undgå grater og skarpe kanter.

Vigtigt Bevæg kniven så lidt som muligt for at undgå fremtidige startproblemer.

5. Vip plæneklipperen til opretstående stilling.
6. Fyld brændstoftanken op.
7. Sæt tændrørskablet på tændrøret.

Rengøring af proppen og udledningsskakten

Rengør udledningsskaktens prop efter hver anvendelse for at sikre den bedste ydeevne. Når græsset er tykt og frodigt, kan der samle sig græsaffald på og rundt om proppen, hvilket kan gøre det vanskeligt at fjerne.

Kontroller altid, at udledningsdøren lukkes, når du slipper håndtaget. Hvis snavs forhindrer, at udledningsdøren kan lukkes, skal indersiden af udledningsskakten og døren rengøres grundigt.

⚠ Advarsel ⚠

Afklippet græs og andre genstande kan blive slynget ud fra en åben udledningsskakt og forårsage alvorlige skader eller dræbe føreren eller omkringstående personer.

Start eller betjen aldrig plæneklipperen medmindre*et* af følgende punkter er tilfældet:

- **Udledningsskaktens prop er sikkert fastlåst i udledningsskakten.**
- **Græsposen er sat på plads.**
- **Den valgfri udblæsningsliske på siden er sat på plads.**
- **Udledningsskaktens dør er lukket.**

Serviceeftersyn af luftfilteret

Rengør eller udskift forfilteret én gang hver sæson, eller efter hver 25 driftstimer. Rengør eller udskift papirfilteret efter hver 100 timer eller hver sæson. Rengør eller udskift det oftere under støvede eller snavsede forhold.

1. Stop motoren, og vent på, at alle bevægelige dele standser.
2. Kobl tændrørskablet fra tændrøret (Fig. 13).

Bemærk: For modellen med elektrisk start skal nøglen fjernes fra kontakten.

3. Fjern de to knapper, der holder luftfilteret fast til motoren (Fig. 23).

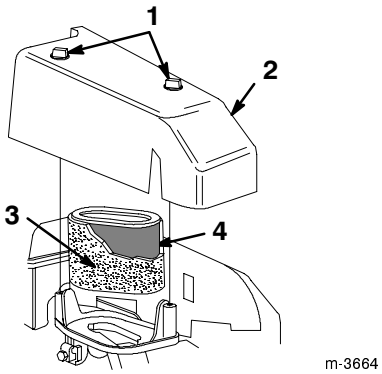

Figur 23

1. Knapper
2. Dæksel
3. Skumforfilter
4. Luftfilter

4. Fjern dækslet, og rengør det grundigt (Fig. 23).
5. Fjern forsigtigt forfilteret.
6. Hvis forfilteret er snavset, skal det vaskes forsigtigt med et mildt rengøringsmiddel og vand. Skyl forfilteret i rent vand, og lad det tørre (Fig. 23).
7. Hvis papirfilteret er snavset, skal det rengøres ved at slå på det **forsigtigt** på en flad overflade. Udskift filteret, hvis det er meget snavset.

Vigtigt Smør ikke forfilteret eller papirfilteret. Brug ikke trykluft til at rengøre papirfilteret med.

8. Monter forfilteret over papirfilteret (Fig. 23).
9. Monter luftfilterdækslet (Fig. 23).
10. Stram dækslet med de to knapper (Fig. 23).

Vigtigt Betjen ikke motoren uden luftfilterindsatsen. Dette kan medføre ekstrem motorskade.

Udskiftning af tændrøret

Kontroller tændrøret efter hver 25 timers drift. Brug et *Champion RC12YC*-tændrør eller tilsvarende.

1. Stop motoren, og vent på, at alle bevægelige dele standser.
2. Kobl tændrørskablet fra tændrøret (Fig. 13).
3. Rengør området rundt om tændrøret.
4. Fjern tændrøret fra topstykket.

Vigtigt Udskift tændrøret, hvis det er revnet, beskadiget eller snavset, eller hvis elektroderne er slidte eller beskadigede. Rengør ikke elektroderne, da partikler, der kommer ind i cylinderen, kan forårsage motorskade.

5. Indstil gnistgabet på det nye tændrør til 0,50 mm (Fig. 24).

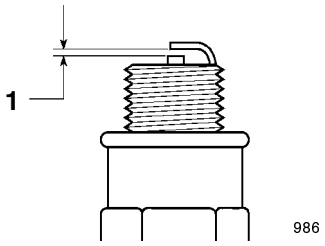

Figur 24

1. 0,50 mm

6. Monter tændrøret og pakningsforseglingen.
7. Spænd tændrøret til 20 Nm.
8. Sæt tændrørskablet på tændrøret.

Skift af motorolien

Skift olie efter de første fem driftstimer og derefter efter hver 50 driftstimer eller hver sæson. Kør motoren, lige inden du skifter olien, for at varme olien op. Varm olie flyder lettere og bærer flere kontaminanter.

Bemærk: Skift olie efter hver 25 driftstimer, når du arbejder med tung belastning eller ved høje temperaturer.

Tømning af olien over plæneklipper-skjoldet (den foretrukne metode)

1. Fjern græsposen.
2. Kobl tændrørskablet fra tændrøret (Fig. 13).
3. Tap benzinen af brændstoftanken. Se afnittet Tømning af brændstoftanken på side 25.
4. Fjern nøglen fra kontakten (kun model med elektrisk start).
5. Fjern oliepinden fra oliepåfyldningsrøret, og anbring en dræningsbakke ved siden af plæneklipperens **venstre** side.
6. Tip plæneklipperen over på dens **venstre** side (luftfilteret skal vende opad), så olien kan løbe ned i dræningsbakken (Fig. 25).

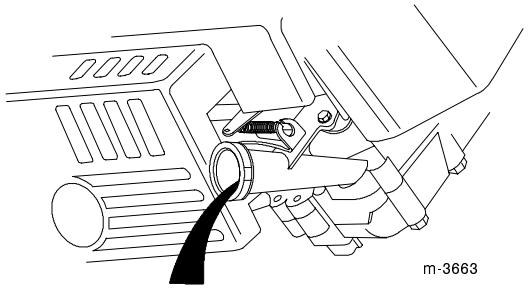

Figur 25

1. Oliepåfyldningsrør

7. Vip plæneklipperen til opretstående stilling.
8. Fyld krumtaphuset op med frisk olie til *Full*-mærket på oliemålepinden. Se afsnittet Opfyldning af krumtaphuset med olie på side 10.
9. Monter oliemålepinden.
10. Aftør eventuelt spildt olie.
11. Sæt tændrørskablet på tændrøret.
12. Genbrug den brugte olie i overensstemmelse med gældende retningslinier.

Aftapning af olien under plæneklipper-skjoldet (alternativ metode)

Bemærk: Du skal bruge en 3/8” skraldehjulsforlænger til at udføre denne procedure.

Advarsel

Kniven er skarp; kontakt med kniven kan medføre alvorlig personskade.

Bær handsker, eller pak knivens skarpe kanter ind i en klud.

1. Kobl tændrørskablet fra tændrøret (Fig. 13).
2. Tap benzinen af brændstoftanken. Se afnittet Tømning af brændstoftanken på side 25.
3. Fjern nøglen fra kontakten (kun model med elektrisk start).
4. Tip plæneklipperen over på dens **venstre** side (luftfilteret skal vende opad), og fastgør den for at forhindre den i at falde ned.
5. Fjern olieaftapningsproppen, vend plæneklipperen, så den står i køreklar position igen, og lad olien løbe ned i dræningsbakken (Fig. 26).

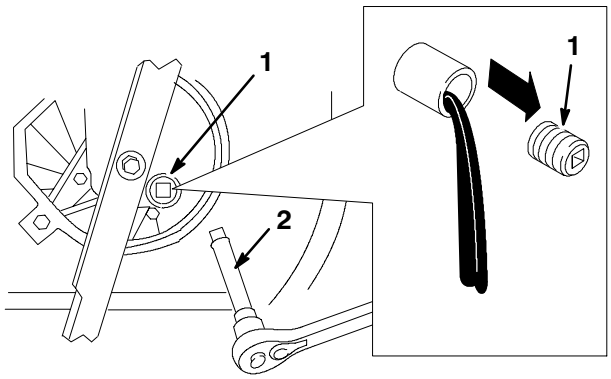

Figur 26

1. Olieaftapningsprop
2. 3/8”-skraldehjulsforlænger

Bemærk: Undgå at spilde olie på remmen.

Vigtigt Du skal muligvis bevæge kniven for at få adgang til olieaftapningsproppen. Bevæg kniven så lidt som muligt for at undgå fremtidige startproblemer.

6. Tip plæneklipperen over på dens **venstre** side (luftfilteret skal vende opad), og monter olie-aftapningsproppen.
7. Fjern oliedræningsbakken fra plæneklipperen, og vend plæneklipperen om, så den står op igen.
8. Fyld krumtaphuset op med frisk olie til *Full*-mærket på oliemålepinden. Se afsnittet Opfyldning af krumtaphuset med olie på side 10.
9. Monter oliemålepinden.
10. Aftør eventuelt spildt olie.
11. Sæt tændrørskablet på tændrøret.
12. Genbrug den brugte olie i overensstemmelse med gældende retningslinier.

Vedligeholdelse af skærekniven

Klip altid græsset med en skarp kniv. En skarp kniv skærer rent og uden at rive græsstråene over eller få dem til at flosse.

1. Stop motoren, og vent på, at alle bevægelige dele standser.
2. Kobl tændrørskablet fra tændrøret (Fig. 13).
3. Tap benzinen af brændstoftanken. Se trin 1 til og med 4 i afsnittet Tømning af brændstoftanken på side 25.
4. Fjern græsposen.
5. Tip plæneklipperen over på dens **venstre** side (luftfilteren skal vende opad) (Fig. 27).

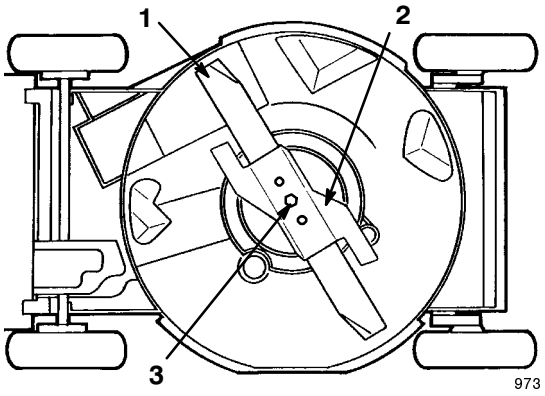

Figur 27

1. Kniv
2. Speeder
3. Knivbolt

Vigtigt Bevæg kniven så lidt som muligt for at undgå fremtidige startproblemer.

Eftersyn af kniven

Undersøg omhyggeligt kniven for skarphed og slid, især dér, hvor de flade dele mødes med de buede (Fig. 28A). Da sand og slibematerialer kan slide det metal, der forbinder den flade og den buede side af kniven, væk, skal klingen kontrolleres, før plæneklipperen anvendes. Hvis du bemærker en revne eller slid (Fig. 28B og 28C), skal du udskifte kniven. Se afsnittet Afmontering af kniven på side 22.

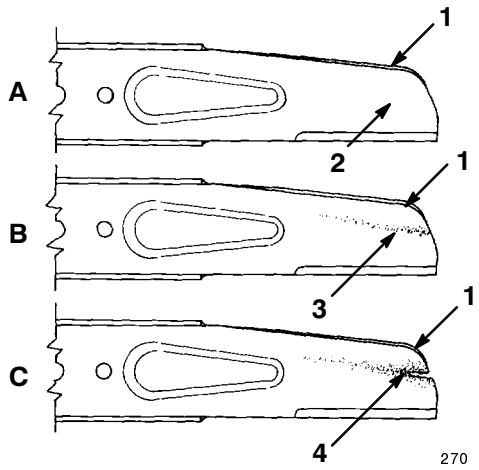

Figur 28

1. Sejl
2. Den flade del af kniven
3. Slid
4. Revnedannelse

Bemærk: Undersøg, om speederen har tegn på slid, revner eller beskadigelser. Udskift dele om nødvendigt.

Bemærk: Monter en ny kniv før klippesæsonens start for at opnå den bedst mulige ydeevne. Fil alle små hak ned i årets løb for at holde skæret skarpt.

Fare

En slidt eller beskadiget kniv kan brække itu, og et stykke af kniven kan blive kastet ind i det område, hvor operatøren eller omkringstående befinder sig, og medføre alvorlig personskade eller død.

- **Efterse jævnligt kniven for slid eller skader.**
- **Udskift en slidt eller beskadiget kniv.**

Afmontering af kniven

Tag fat i enden af kniven med en klud eller en tykt foret handske. Fjern knivbolten, låseringen, speederen og kniven (Fig. 27).

Slibning af kniven

Fil den øverste side af kniven for at vedligeholde dens oprindelige skærevinkel (Fig. 29A) og inderste skærs radius (Fig. 29B). Kniven forbliver afbalanceret, hvis du fjerner den samme mængde materiale fra begge skær.

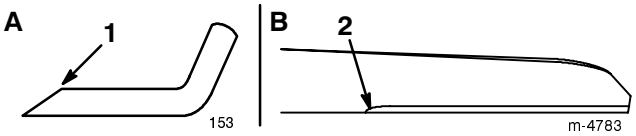

Figur 29

1. Slib kun i denne vinkel
2. Bibehold den oprindelige radius her

Afbalancering af kniven

1. Kontroller knivens afbalancering ved at anbringe knivens midterste hul over et søm eller skaftet på en skruetrækker, der er fastspændt vandret i en skruestik (Fig. 30).

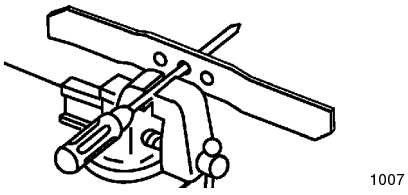

Figur 30

Bemærk: Du kan også kontrollere afbalanceringen ved hjælp af en kommercielt fremstillet knivafbalanceringsenhed.

2. Hvis den ene ende af kniven roterer nedad, skal du file den ende (ikke skæret eller enden nær skæret). Kniven er korrekt afbalanceret, når ingen af enderne falder ned.

Montering af kniven

1. Monter en skarp, afbalanceret Toro-kniv, en speeder, en låsering og en knivbolten. Knivens buede side skal pege mod toppen af plæneklipperhuset, når den er monteret korrekt.
2. Spænd tændrøret til 68 Nm.
3. Vend plæneklipperen, så den igen er i stående position.
4. Sæt tændrørskablet på tændrøret.

Advarsel

Hvis plæneklipperen betjenes uden knivens stiver på plads, kan kniven blive bøjet, buet eller knække, hvilket kan medføre alvorlig personskade eller død for operatøren eller omkringstående personer.

Betjen ikke plæneklipperen uden speederen.

Justering af kablet til selvkørselsdrev

Når du ændrer håndtagets højde, monterer et nyt kabel til selvkørselsdrev, eller traktionsdrivremmen skrider, skal du justere kablet til selvkørsesdrevet.

1. Stop motoren, og vent på, at alle bevægelige dele standser.
2. Træk det øverste håndtag så langt tilbage som muligt.
3. Løsn møtrikken til kabelunderstøtningen (Fig. 31).

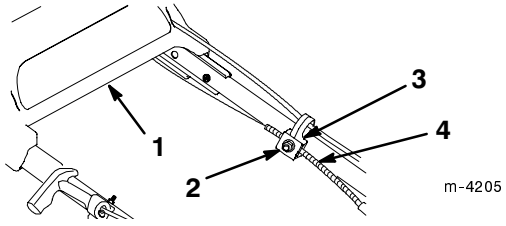

Figur 31

1. Øverste del af håndtaget
2. Møtrik
3. Kabelunderstøtning
4. Kabelkappe

4. Fjern de to bolte, der fastholder remskærmen, og fjern remskærmen (Fig. 34).
5. Tryk drivkonsollen ned, indtil den berører plæneklipperen, og hold den dernæst på plads (Fig. 32).

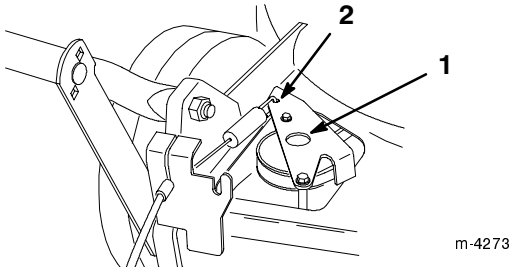

Figur 32

1. Drivkonsol
2. Tryk her

6. Træk kabelkappen ned (mod plæneklipperen), så kablet ikke sidder løst (Fig. 31).

   Bemærk: Når du trækker kabelkappen ned, kan håndtaget stikke bagud.
7. Mens du holder kabelkappen nede, skal du udløse drivkonsollen og stramme møtrikken på kabelunderstøtningen (Fig. 31).
8. Monter remskærmen.

Smøring af selvkørselsdrevet

Smør baghjulene efter hver 50 driftstimer eller ved sæsonens slutning.

1. Aftør smørefittingerne på de bagerste klippehøjderegulatorer (Fig. 33) med en ren klud.

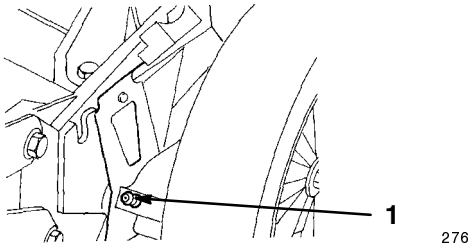

Figur 33

1. Smørefitting

2. Monter en fedtpistol på hver fitting, og påfør forsigtigt to eller tre pump lithiumbaseret universalfedt nr. 2.

Vigtigt For meget fedt kan beskadige seglene og forhindre, at hjulkoblingen fungerer rigtigt.

Rengøring under remskærmen

Hold området under remskærmen fri for snavs.

1. Stop motoren, og vent på, at alle bevægelige dele standser.
2. Fjern de to bolte, der fastholder remskærmen til plæneklipperhuset (Fig. 34).

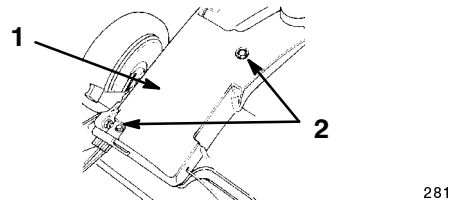

Figur 34

1. Remskærm 2. Bolte

3. Løft skærmen af, og fjern alt snavset fra remområdet.
4. Monter remskærmen.

Rensning af kølesystemet

Efter hver 100 driftstimer eller hver sæson skal du fjerne snavs og avner fra cylinderen, køleribberne og rundt om karburatoren og ledforbindelserne. Fjern snavs fra luftindtagets sprækker på rekylhuset. Dette vil sikre korrekt afkøling og den bedste motorydeevne.

Udskiftning af sikringen

Kun model med elektrisk starter

Se afsnittet Montering af sikringen på side 10.

Opladning af batteriet

Kun model med elektrisk starter

Advarsel

Batteritapper, poler og lignende tilbehør indeholder bly og blysammensætninger, kemikalier, som staten Californien er vidende om er kræftfremkaldende og forårsager skader på forplantningsorganerne. ***Vask hænder efter håndtering.***

Oplad et nyt eller gemt batteri i 24 timer i træk for at sikre, at det er fuldt opladet. Oplad batteriet i 24 timer hver måned (for hver 25 starter) eller efter behov.

1. Stop motoren, og vent på, at alle bevægelige dele standser.
2. Kobl tændrørskablet fra tændrøret (Fig. 13).
3. Fjern nøglen fra kontakten.
4. Slut batteriopladerens kabel (leveres sammen med plæneklipperen) til ledningsnettet (Fig. 35).

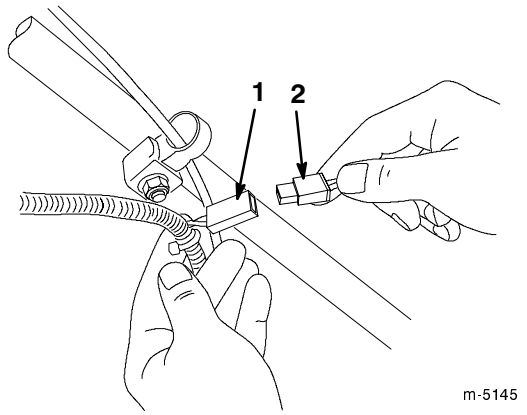

Figur 35

1. Ledningsnetledning 2. Batteriopladerledning

5. Slut opladeren til en 120-volts velkstrømkontakt.
6. Oplad batteriet i den angivne tid.
7. Tag batteriopladeren ud af stikket.

   Vigtigt Brug kun Lawn-Boy-opladeren. Andre opladere kan beskadige batteriet. Brug altid opladeren indendørs, og oplad batteriet ved stuetemperatur (22°C), når det er muligt.
8. Sæt tændrørskablet på tændrøret.

Bortskaffelse af batteriet

Kun model med elektrisk starter

Vigtigt Smid ikke brugte batterier ud sammen med husholdningsaffaldet.

Vigtigt Genbrug eller bortskaf et blybatteri i henhold til den lokale lovgivning.

Forbrænding, affaldsdeponering eller blanding af blybatterier i den kommunale renovation er **forbudt** i de fleste områder.

Returner dette batteri til en godkendt genbrugsstation for blybatterier.

Kontakt dine lokale affaldsmyndigheder for at få yderligere oplysninger om miljøvenlig indsamling, genbrug og bortskaffelse af batterier.

Tømning af brændstoftanken

1. Stop motoren, og vent, til den er kølet ned.
2. Kobl tændrørskablet fra tændrøret (Fig. 13).

Bemærk: Aftap kun benzin fra en kold motor.

3. Fjern dækslet fra brændstoftanken (Fig. 10).
4. Brug en håndpumpe til at lede brændstoffet over i en ren, godkendt benzindunk.
5. Sæt tændrørskablet på tændrøret.
6. Kør motoren, indtil den standser.
7. Start motoren igen for at sikre, at al benzinen er ude af karburatoren.

Opbevaring

Udfør de anbefalede vedligeholdelsesprocedurer for at gøre plæneklipperen klar til opbevaring, når sæsonen er slut. Se afsnittet Vedligeholdelse på side 17.

Opbevar plæneklipperen på et køligt, rent, tørt sted. Tildæk plæneklipperen, så den holdes ren og beskyttet.

Klargøring af brændstofsystemet

Advarsel

Benzin kan fordampe, hvis du opbevarer det i længere tid, og det kan eksplodere, hvis det kommer i kontakt med åben ild.

- **Opbevar ikke benzin i længere tid.**
- **Opbevar ikke plæneklipperen med benzin i brændstoftanken eller karburatoren på et indelukket sted med åben ild. (For eksempel en ovn eller en vandvarmers vågeblus.)**
- **Lad motoren køle af, før du opbevarer maskinen på et lukket sted.**

Tøm brændstoftanken, når du klipper sidste gang, før du opbevarer plæneklipperen.

1. Kør plæneklipperen, indtil motoren standser på grund af brændstofmangel.
2. Spæd motoren, og start den igen.
3. Lad motoren køre, indtil den standser. Når du ikke længere kan starte motoren, er den tilstrækkeligt tør.

Klargøring af motoren

1. Aftap olien fra krumtaphuset, mens motoren stadig er varm. Se afsnittet Skift af motorolien på side 20.
2. Fjern tændrøret (Fig. 13).
3. Brug en smørekande, og fyld ca. en spiseskefuld olie på krumtaphuset gennem tændrørshullet.
4. Drej motoren langsomt rundt flere gange ved hjælp af startsnoren for at fordele olien.
5. Monter tændrøret, men **sæt ikke** tændrørskablet på tændrøret.

Generelle oplysninger

1. Rengør plæneklipperhuset. Se afsnittet Rengøring af plæneklipperhusets underside på side 18.
2. Fjern al snavs og avner fra cylinderen, køleribberne og blæserhuset.
3. Fjern græsaffald og snavs fra motorens ydre dele, beklædningen og toppen af plæneklipperhuset.
4. Efterse knivens tilstand. Se afsnittet Vedligeholdelse af skærekniven på side 21.
5. Tilspænd alle møtrikker, bolte og skruer.
6. Smøring af selvkørselsdrevet Se afsnittet Smøring af selvkørselsdrevet på side 23.
7. Alle rustne eller skårede malingsoverflader pletmales med maling, som fås hos en autoriseret serviceforhandler.
8. Gør batteriet klart til opbevaring (kun model med elektrisk starter). Oplad batteriet i 72 timer for at sikre, at det er fuldt opladet (se afsnittet Opladning af batteriet på side 24), tag batteriopladeren ud af stikkontakten, og opbevar plæneklipperen på et uopvarmet sted. Hvis du opbevarer plæneklipperen på et opvarmet sted, skal du oplade batteriet for hver 90 dage.

Sammenfoldning af håndtaget

Vigtigt Sammenfold håndtaget forsigtigt, således at du ikke trækker, krøller eller på anden måde beskadiger kablerne.

Vigtigt Flyt eller løsn ikke de knapper, der holder den nederste del af håndtaget fast til svingbeslaget. Fold ikke den øverste del af håndtaget bagud.

1. Løsn de knapper, der holder den øverste del af håndtaget på plads.
2. Sving forsigtigt den øverste del af håndtaget fremad, indtil den hviler på motoren (Fig. 36).

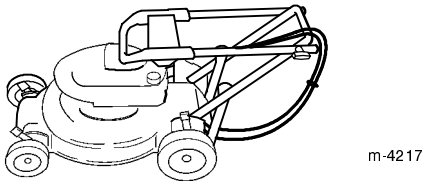

Figur 36

Fremtagning efter opbevaring

1. Fold forsigtigt det øverste håndtag ud, indtil det ligger pænt omkring det nederste håndtag, og stram dernæst knapperne.

Advarsel

Hvis du sammen- eller udfolder håndtaget forkert, kan et eller flere af kablerne blive klemt, strakt eller beskadiget. Ethvert klemt, strakt eller beskadiget kabel kan forårsage driftsfejl, hvilket medfører en usikker driftstilstand.

- **Sørg for, at kablerne ikke bliver klemt, strakt eller beskadiget.**
- **Håndter kablerne med omhu, når du folder håndtaget sammen eller ud.**
- **Brug ikke plæneklipperen, hvis et eller flere af kablerne er klemt, strakt eller beskadiget. Kontakt den autoriserede serviceforhandler.**

2. Efterse og tilspænd alle beslag.
3. Fjern tændrøret (Fig. 13), og drej motoren hurtigt rundt ved hjælp af tændingen for at fjerne overskydende olie fra cylinderen.
4. Rengør tændrøret, eller udskift det, hvis det er revnet, brækket eller hvis elektroderne er slidte.
5. Monter tændrøret, og spænd det til 20 Nm.
6. Udfør de anbefalede vedligeholdelsesprocedurer. Se afsnittet Vedligeholdelse på side 17.
7. Oplad batteriet (kun model med elektrisk starter). Se afsnittet Opladning af batteriet på side 24.
8. Fyld brændstoftanken op (Fig. 10) med frisk benzin.
9. Kontroller oliestanden i motoren. Se afsnittet Kontrol af motoroliestanden på side 18.
10. Sæt tændrørskablet på tændrøret.

Tilbehør

Du kan købe følgende tilbehør fra en autoriseret forhandler:

- Sideudblæsningssæt
- Halmfjernelsessæt

Fejlfinding

Toro har udviklet og bygget din plæneklipper med henblik på problemfri drift. Efterse følgende komponenter og dele omhyggeligt, og se afsnittet Vedligeholdelse på side 17 for at få flere oplysninger. Kontakt en autoriseret serviceforhandler, hvis et problem varer ved.

Problem	Mulige årsager	Afhjælpning
Motoren starter ikke	1. Brændstoftanken er tom, eller brændstofsystemet indeholder gammelt brændstof.	1. Aftap og/eller fyld brændstoftanken med frisk benzin. Kontakt en autoriseret serviceforhandler, hvis problemet varer ved.
	2. Spædepumpen er ikke trykket ind.	2. Tryk på spædepumpen tre gange.
	3. Tændrørskablet er ikke sat på tændrøret.	3. Sæt tændrørskablet på tændrøret.
	4. Tændrøret er ødelagt eller snavset, eller gnistgabet er forkert.	4. Efterse tændrøret, og juster gnistgabet om nødvendigt. Udskift tændrøret, hvis det er ødelagt, snavset eller revnet.
	5. Sikringen er sprunget (kun model med elekstrisk start).	5. Udskift sikringen.
	6. Batteriet trænger til at blive opladet (kun model med elektrisk start).	6. Start motoren manuelt, eller oplad batteriet, og start motoren med den elektriske starter senere.
Motoren er svær at starte eller mister kraft	1. Brændstoftanken indeholder gammelt brændstof.	1. Aftap og fyld brændstoftanken med frisk benzin.
	2. Luftfilterindsatsen er snavset og begrænser luftstrømmen.	2. Udskift luftfilteret.
	3. Undersiden af plæneklipperskjoldet indeholder afklippet græs og snavs.	3. Rengør undersiden af plæneklipperskjoldet.
	4. Tændrøret er ødelagt eller snavset, eller gnistgabet er forkert.	4. Efterse tændrøret, og juster gnistgabet om nødvendigt. Udskift tændrøret, hvis det er ødelagt, snavset eller revnet.
	5. Motorens oliestand er lav.	5. Fyld olie på krumtaphuset op til mærket *Full* på oliepinden.
Motoren kører ujævnt	1. Tændrørskablet er ikke sat på tændrøret.	1. Sæt tændrørskablet på tændrøret.
	2. Tændrøret er ødelagt eller snavset, eller gnistgabet er forkert.	2. Efterse tændrøret, og juster gnistgabet om nødvendigt. Udskift tændrøret, hvis det er ødelagt, snavset eller revnet.
	3. Luftfilterindsatsen er snavset og begrænser luftstrømmen.	3. Udskift luftfilteret.

Problem	Mulige årsager	Afhjælpning
Plæneklipperen eller motoren ryster for meget	1. Kniven er bøjet eller ude af balance. 2. Knivbolten sidder løst. 3. Undersiden af plæneklipperskjoldet indeholder afklippet græs og snavs. 4. Motorens monteringsbolte er løse.	1. Afbalancer kniven. Udskift kniven, hvis den er bøjet. 2. Stram knivbolten. 3. Rengør undersiden af plæneklipperskjoldet. 4. Spænd motorens monteringsbolte.
Ujævnt klippemønster	1. De fire hjul er ikke indstillet til samme højde. 2. Kniven er sløv. 3. Du klipper i det samme mønster gentagne gange. 4. Undersiden af plæneklipperskjoldet indeholder afklippet græs og snavs.	1. Indstil alle fire hjul til samme højde. 2. Slib og afbalancer kniven. 3. Skift klippemønster. 4. Rengør undersiden af plæneklipperskjoldet.
Udblæsningsslisken tilstoppet	1. Klippehøjden er for lav. 2. Du klipper for hurtigt. 3. Græsset er vådt. 4. Undersiden af plæneklipperskjoldet indeholder afklippet græs og snavs.	1. Hæv klippehøjden. 2. Sænk farten. 3. Lad græsset tørre, før du klipper. 4. Rengør undersiden af plæneklipperskjoldet.
Plæneklipperen kører ikke af sig selv	1. Kablet til selvkørselsdrevet er ikke korrekt justeret eller er beskadiget. 2. Der er snavs under remskærmen.	1. Juster kablet til selvkørselsdrevet. Udskift kablet om nødvendigt. 2. Fjern snavset fra remskærmens underside.