Form No. 3325-531

TORO®

53 cm Recycler®

Tosaerba Walk Power

Modello 20789–210000001 ed oltre
Modello 20791–210000001 ed oltre

Manuale dell’operatore

CE

Italiano (I)

Indice

	Pagina
Introduzione	2
Sicurezza	3
Norme di sicurezza generali del tosaerba	3
Livello di pressione acustica	5
Livello di potenza acustica	5
Livello di vibrazioni	5
Glossario dei simboli	6
Assemblaggio	8
Disimballaggio del tosaerba	8
Montaggio della stegola	8
Montaggio del cavo di avviamento	9
Montaggio del coperchio del canale di scarico	9
Montaggio del fusibile.	10
Prima dell'avviamento	10
Rabbocco della coppa dell'olio	10
Rabbocco del serbatoio del carburante	11
Funzionamento	12
Comandi	12
Avviamento del motore	12
Spegnimento del motore	13
Utilizzo della trazione automatica	13
Traino all'indietro del tosaerba	13
Regolazione dell'altezza di taglio	14
Utilizzo del raccoglitore	14
Suggerimenti	16
Manutenzione	17
Programma di manutenzione raccomandato	17
Controllo del livello dell'olio motore	18
Pulizia del sottoscocca del tosaerba.	18
Pulizia del coperchio e del canale di scarico	19
Manutenzione del filtro dell'aria	19
Sostituzione della candela	20
Cambio dell'olio motore	20
Manutenzione della lama di taglio	21
Regolazione del cavo della trazione automatica	23
Lubrificazione della trazione automatica	23
Pulizia sotto il paracinghia	24
Pulizia dell'impianto di raffreddamento	24
Sostituzione del fusibile	24
Ricarica della batteria	24
Smaltimento della batteria	25
Svuotamento del serbatoio del carburante	25
Rimessaggio	25
Preparazione del sistema di alimentazione	25
Preparazione del motore	25
Informazioni generali	26
Piegatura della stegola	26
Rimozione dopo il rimessaggio	26
Accessori	26
Localizzazione guasti	27

Introduzione

Leggete attentamente il presente manuale al fine di utilizzare e mantenere correttamente il prodotto. La lettura del presente manuale permetterà a voi ed ai vostri collaboratori di prevenire lesioni personali e danni al prodotto. Sebbene la Toro progetti, produca e distribuisca prodotti all'insegna della sicurezza, voi siete responsabili del corretto utilizzo del prodotto in condizioni di sicurezza.

Per informazioni in materia di assistenza, ricambi originali Toro o ulteriori informazioni, rivolgetevi ad un Distributore autorizzato Toro o ad un Centro Assistenza Toro, ed abbiate sempre a portata di mano il numero di modello ed il numero di serie del prodotto. Il numero del modello ed il numero di serie si trovano nella posizione riportata nella Figura 1.

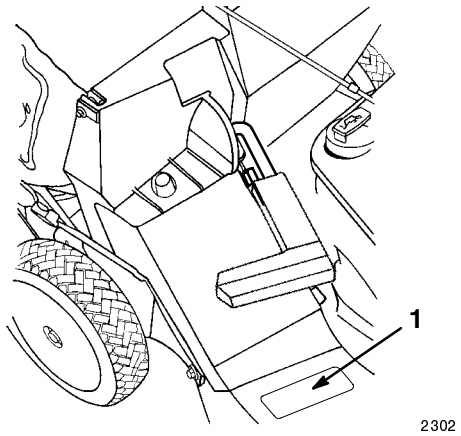

Figura 1

1. Posizione del numero di serie e del modello

Scrivete il numero del modello e il numero di serie nello spazio seguente:

No. del modello: _____

No. di serie: _____

© 2000 della The Toro Company
8111 Lyndale Avenue South
Bloomington, MN 55420-1196

Tutti i diritti sono riservati
Stampato negli USA

Il presente manuale evidenzia i pericoli potenziali e riporta messaggi di sicurezza speciali per aiutare voi ed altri ad evitare lesioni personali ed anche la morte. ***Pericolo***, ***Avvertenza***, e ***Attenzione*** sono termini utilizzati per identificare il grado di pericolo.

Pericolo segnala una situazione di estremo pericolo che *provoca* infortuni gravi o la morte se non si osservano le precauzioni raccomandate.

Avvertenza segnala un pericolo che *può* provocare infortuni gravi o la morte se non si osservano le precauzioni raccomandate.

Attenzione segnala un rischio che può causare infortuni lievi o moderati se non si osservano le precauzioni raccomandate.

Per evidenziare le informazioni vengono utilizzate altre due parole: **Impor-** indica importanti informazioni di carattere meccanico, e **Nota:** richiama l'attenzione ad informazioni generali di particolare rilevanza.

Sicurezza

L'errato utilizzo o manutenzione di questo tosaerba possono causare lesioni. Il rischio di infortuni può essere limitato osservando le seguenti istruzioni per la sicurezza.

Toro ha progettato e testato questo tosaerba per offrire un servizio ragionevolmente sicuro; tuttavia *la mancata osservanza delle seguenti istruzioni può provocare gravi lesioni alle persone.*

⚠ Avvertenza ⚠

Lo scarico del motore contiene ossido di carbonio, gas velenoso inodoro che può uccidere.

Non fate funzionare il motore in interni o in ambienti cintati.

Per garantire la massima sicurezza, migliori prestazioni e familiarizzare con questo prodotto, è essenziale che tutti gli operatori leggano attentamente il contenuto del presente manuale prima ancora di avviare il motore. Prestate particolare attenzione al simbolo di avvertimento ⚠ che significa *attenzione*, *avvertenza*, o *pericolo* — "norme di sicurezza personali". Leggete attentamente le norme di sicurezza. La mancata osservanza delle norme di sicurezza può provocare gravi lesioni alle persone.

Norme di sicurezza generali del tosaerba

Le seguenti istruzioni sono state adattate dalla norma ANSI/OPEI B71.1—1998 e dalla norma ISO 5395:1990(E). Le informazioni o la terminologia specifiche per i tosaerba Toro sono riportate tra parentesi.

Questo tosaerba è in grado di amputare mani e piedi, e di scagliare oggetti. La mancata osservanza delle seguenti istruzioni per la sicurezza può causare gravi lesioni ed anche la morte.

Addestramento

- Leggete attentamente queste istruzioni. Acquisite dimestichezza con i comandi e con il corretto utilizzo del tosaerba prima di avviarlo.
- Non permettete mai che bambini o ragazzi utilizzino il tosaerba. Le normative locali possono imporre limiti all'età dell'operatore.
- Non permettete mai ad adulti di utilizzare il tosaerba se non hanno prima letto queste istruzioni.
- Non tosate in prossimità di altre persone, soprattutto bambini, o di animali da compagnia. Fermate il tosaerba se qualcuno entra nell'area di lavoro.
- Tenete i bambini lontano dall'area da tosare, ed accertatevi che siano curati da un adulto responsabile.
- Fate sempre attenzione, e spegnete il tosaerba se dei bambini entrano nell'area di lavoro.
- Prestate la massima attenzione quando vi avvicinate a curve cieche, cespugli, alberi od altri oggetti che possano impedire la vista.
- Ricordate sempre che l'operatore o utilizzatore è responsabile di incidenti o pericoli occorsi ad altre persone o alla loro proprietà.
- Il corretto utilizzo e montaggio degli accessori è riportato nelle istruzioni del fabbricante. Utilizzate soltanto accessori approvati dal fabbricante.

Preparazione

- Controllate attentamente l'area da tosare, e rimuovete tutti i sassi, rami, fili, ossa ed altri corpi estranei.
- Indossate calzoni lunghi e calzature robuste quando tosate.
- Non usate mai il tosaerba a piedi nudi o in sandali.
- Usate sempre occhialoni od occhiali di sicurezza dotati di paraocchi laterali, quando utilizzate il tosaerba.

- Avvertenza: La benzina è altamente infiammabile. Prendete le seguenti precauzioni:
  - conservate il carburante in apposite taniche;
  - eseguite i rifornimenti all'aperto, e non fumate durante l'operazione;
  - aggiungete il carburante prima di avviare il motore. Non togliete mai il tappo del serbatoio, né aggiungete benzina a motore acceso o caldo.
  - non avviate il motore se avete versato della benzina. Allontanate il tosaerba dalla benzina versata, per non creare una fonte di accensione, finché i vapori non si saranno dissipati;
  - montate con sicurezza i tappi del serbatoio del carburante e della tanica;
  - all'occorrenza, se dovete scaricare la benzina dal serbatoio, fatelo all'aperto.
- Sostituite le marmitte di scarico difettose.
- Prima dell'uso, controllate sempre a vista che le lame, i bulloni delle lame e il gruppo di taglio non siano usurati o danneggiati. Sostituite in serie lame e bulloni consumati o danneggiati, per mantenere il bilanciamento della macchina.
- Nel caso dei tosaerba multilama, ricordate che la rotazione di una lama può provocare la rotazione anche di altre lame.

Funzionamento

- Non azionate il motore in un locale chiuso in cui possano raccogliersi i fumi tossici del monossido di carbonio.
- Tosate solamente alla luce del giorno o con illuminazione artificiale adeguata.
- Appoggiate sempre i piedi con sicurezza su pendii.
- Camminate, non correte.
- Tenete saldamente la stegola.
- Nel caso dei tosaerba rotanti con ruote, tosate trasversalmente alla pendenza, mai su e giù.
- Sui pendii, invertite la direzione con la massima cautela.
- Non tosate pendii eccessivamente erti.
- Prestate la massima attenzione durante la retromarcia e quando tirate il tosaerba verso di voi.
- Guardate dietro di voi, e in basso, prima e durante la tosatura in retromarcia, al fine di accertare che non vi siano bambini piccoli.
- Fermate la lama (o le lame) se dovete inclinare il tosaerba per trasportarlo attraverso zone non erbose, e per trasportarlo da/al luogo da tosare.
- Non utilizzate il tosaerba se le protezioni o i carter sono danneggiati, o se non sono montati i dispositivi di sicurezza (come deflettori e raccoglitori).
- Non modificate le impostazioni del regime del motore.
- Disinserite tutte le lame e le frizioni della trasmissione prima di avviare il motore.
- Avviate il motore con cautela, attenendovi alle istruzioni e tenendo i piedi a debita distanza dalla lama (o lame).
- Non inclinate il tosaerba quando avviate il motore, salvo nei casi in cui sia assolutamente necessario farlo. In questo caso, non inclinatelo più del necessario, e sollevate soltanto la parte lontana dall'operatore.
- Non avviate il motore quando vi trovate di fronte allo scarico.
- Non mettete le mani o i piedi vicino o sotto le parti rotanti. Restate sempre lontani dall'apertura dello scivolo.
- Non sollevate o trasportate mai il tosaerba se il motore è acceso.
- Spegnete il motore e staccate il cappellotto dalla candela:
  - prima di pulire intasamenti o di rimuovere ostruzioni dal piano inclinato;
  - prima di controllare, pulire o azionare il tosaerba;
  - dopo aver colpito un corpo estraneo. verificate che il tosaerba non sia danneggiato, e riparatelo prima di avviarlo e di utilizzarlo;
  - e controllate immediatamente se la macchina inizia a vibrare in modo anomalo.
- Spegnete il motore:
  - ogni volta che vi allontanate dal tosaerba; e
  - prima di fare rifornimento di carburante.
- Riducete la regolazione dell'acceleratore durante il tempo di arresto del motore e, se il motore è dotato di valvola di intercettazione, spegnete l'afflusso di carburante dopo la tosatura.
- Fermate la lama (o lame) quando attraversate vialetti di ghiaia, marciapiedi o strade.
- Spegnete il motore e attendete che la lama si fermi completamente, prima di togliere il raccoglitore.

- Non utilizzate il tosaerba se siete sotto l'effetto dell'alcol o della droga.
- Qualora il tosaerba iniziasse a vibrare in maniera anomala, spegnete il motore e verificate immediatamente la causa. La vibrazione segnala generalmente un problema.

I pendii sono un importante fattore nel caso di incidenti dovuti a slittate e cadute con gravi infortuni. Se non vi sentite a vostro agio su un pendio, non tosatelo.

- Fate attenzione a fosse, solchi e dossi. L'erba alta può nascondere degli ostacoli.
- Non tosate nelle adiacenze di scarpate, fossati o terrapieni. Potreste perdere l'appiglio o l'equilibrio.
- Non tosate erba bagnata. Potreste scivolare a causa della mancanza di appiglio.

Manutenzione e rimessaggio

- Mantenete adeguatamente serrati tutti i dadi, i bulloni (particolarmente i bulloni di fissaggio delle lame), e le viti, per assicurarvi che il tosaerba funzioni nelle migliori condizioni di sicurezza.
- Non tenete il tosaerba con benzina nel serbatoio all'interno di edifici, dove i vapori della benzina possano raggiungere fiamme libere o scintille.
- Lasciate che il motore si raffreddi prima di riporre il tosaerba in un luogo chiuso.
- Per ridurre il rischio d'incendio, mantenete motore, marmitta di scarico, compartimento della batteria, e zona di conservazione della benzina esenti da erba, foglie ed eccessi di grasso.
- Controllate di frequente il raccoglierba, per verificarne l'usura o il deterioramento.
- Sostituite i componenti consumati o danneggiati.
- Prestate la massima attenzione nel maneggiare la benzina, i cui vapori sono esplosivi.
- Non manomettete i dispositivi di sicurezza. Controllatene il funzionamento ad intervalli regolari.
- Mantenete il tosaerba libero da accumulazione di erba, foglie e altri corpi estranei. Tergete l'olio e il carburante versati.
- Se colpite un oggetto, fermate il tosaerba e verificate se è stato danneggiato. All'occorrenza, riattatelo prima di avviare il motore.
- Non cercate di regolare l'altezza delle ruote a motore acceso.
- I componenti del raccoglitore sono soggetti a usura, danni e deterioramento, fattori che possono scoprire parti mobili o favorire il lancio di oggetti. Controllate di frequente i componenti e, all'occorrenza, sostituiteli con le parti consigliate dal costruttore.
- Le lame del tosaerba sono affilate e tagliano. Durante gli interventi di manutenzione avvolgete la lama (o lame) o indossate guanti adatti allo scopo, e fate molta attenzione.
- Non modificate le impostazioni del regime del motore.
- All'occorrenza, se dovete scaricare la benzina dal serbatoio, fatelo all'aperto.
- Per garantire le massime prestazioni e sicurezza, utilizzate esclusivamente ricambi ed accessori originali Toro.
- Mantenete in buone condizioni gli adesivi di avvertenza e istruzione, e all'occorrenza sostituiteli.

Livello di pressione acustica

Questo tosaerba presenta un livello di pressione acustica equivalente continuo ponderato su A all'orecchio dell'operatore di 85,4 dB(A), collaudato mediante rilevazioni su macchine identiche in conformità alle procedure ANSI B71.5-1984.

Livello di potenza acustica

Questo tosaerba presenta un livello di potenza acustica di 98,6 dB(A)/1 pW, basato su misurazioni di macchine identiche ai sensi della Direttiva 84/538/CEE ed aggiornamenti.

Livello di vibrazioni

Questo tosaerba presenta un livello massimo di vibrazioni delle mani e braccia di 7,27 m/s^2, basato sulla misurazione di macchine identiche in ottemperanza alle procedure ISO 5349.

Glossario dei simboli

Alcuni dei seguenti simboli possono non essere pertinenti al vostro tosaerba.

Triangolo con simbolo di avvertimento – il simbolo all'interno del triangolo indica pericolo



Simbolo di avvertimento



Leggete il manuale dell'operatore



Consultate il manuale tecnico per apprendere le procedure di manutenzione appropriate



State a distanza di sicurezza dalla macchina.

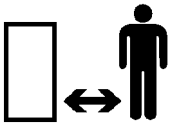

State a distanza di sicurezza dal tosaerba

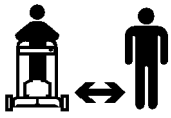

Oggetti scagliati o volanti – Esposizione totale del corpo

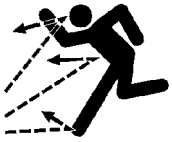

Oggetti scagliati – Tosaerba con rotazione montata lateralmente. Mantenete il deflettore in posizione



Spegnete il motore prima di allontanarvi dalla posizione di lavoro



Non aprite o rimuovete i carter di sicurezza a motore acceso

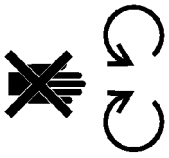

La lama rotante può amputare le dita delle mani o dei piedi. State sempre lontani dalla lama del tosaerba quando il motore è acceso



Per evitare che la lama si guasti durante il mulching, nei casi in cui sia montato l'apposito coperchio, utilizzate il rinforzo della lama

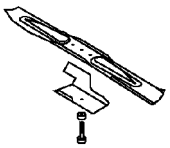

Trasmissione

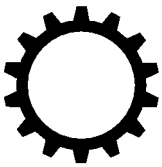

Olio



On/Funzionamento



Innesto

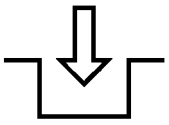

Disinnesto

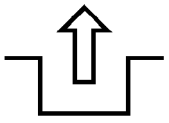

Stato di carica della batteria

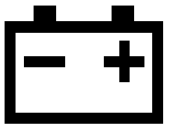

Contaore/ore di servizio trascorse	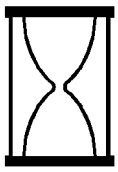	**Carburante**	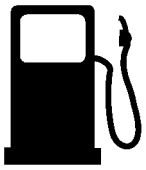
Massimo		**Folle**	
Minimo		**Prima**	
Decrescente/Crescente		**Seconda**	
Punto di ingrassaggio		**Terza**	
Avviamento del motore	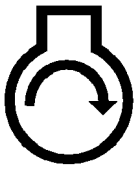	**Elemento di taglio – simbolo base**	
Spegnimento del motore		**Elemento di taglio – regolazione dell’altezza**	
Starter	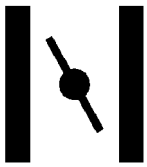	**Girate la chiave di accensione**	
Iniettore (starter)	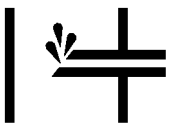	**Controllo del movimento**	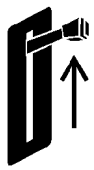
Premete tre volte l’iniettore	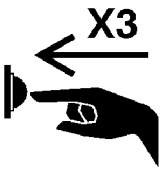	**Tirate il cavo**	

Smaltite le batterie nel rispetto dell'ambiente



Ruota



Inserite la chiave di accensione



Trazione delle ruote

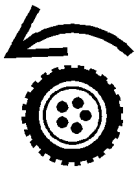

Assemblaggio

Nota: Stabilite i lati sinistro e destro della macchina dalla normale posizione di guida.

Disimballaggio del tosaerba

Avvertenza

Piegate e aprite correttamente la stegola, diversamente potreste stringere, tirare o danneggiare uno o più cavi. I cavi stretti, tirati o danneggiati possono causare l'avaria del tosaerba, e renderlo pericoloso durante l'utilizzo.

- **Non stringete, non tirate e non danneggiate i cavi.**
- **Nel piegare od aprire la stegola maneggiate i cavi con cautela.**
- **Non utilizzate il tosaerba se uno o più cavi sono stretti, tirati o danneggiati. Rivolgetevi al Centro di Assistenza autorizzato di zona.**

1. Togliete il tosaerba dalla scatola.
2. Collocate la stegola superiore per terra, dietro il tosaerba, con l'etichetta della stegola rivolta in alto e i cavi di comando posti tra le staffe di montaggio della stegola.

Montaggio della stegola

1. Togliete i quattro bulloni della stegola e i pomelli della stegola inferiore (la testa di due bulloni è piatta, mentre quella degli altri due è sagomata per adattarsi alla stegola) (Fig. 2).

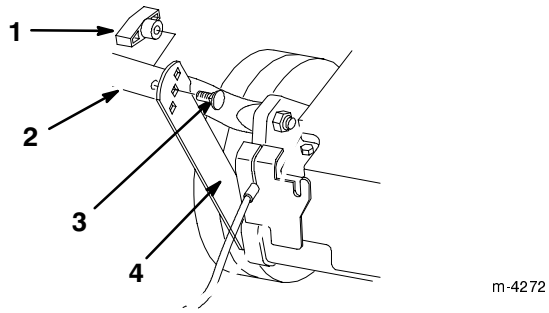

Figura 2

1. Pomello
2. Stegola inferiore
3. Bullone piatto della stegola
4. Staffa di supporto

2. Tirate indietro la stegola inferiore ed alzate le staffe di supporto, allineando le staffe con i fori della stegola (Fig. 2).
3. Fissate la stegola sulle staffe di supporto con i due bulloni piatti e i due pomelli, utilizzando i fori di regolazione dell'altezza, sulle staffe, che più si addicono alla vostra altezza (Fig. 2).

Avvertenza

Piegate e aprite correttamente la stegola, diversamente potreste stringere, tirare o danneggiare uno o più cavi. I cavi stretti, tirati o danneggiati possono causare l'avaria del tosaerba, e renderlo pericoloso durante l'utilizzo.

- **Non stringete i cavi, non tirateli e non danneggiateli.**
- **Nel piegare od aprire la stegola maneggiate i cavi con cautela.**
- **Non utilizzate il tosaerba se uno o più cavi sono stretti, tirati o danneggiati. Rivolgetevi al Centro di Assistenza autorizzato di zona.**

Nota: L'altezza della stegola viene regolata inserendo il relativo bullone ed il pomello in una serie di fori diversa.

4. Inserite le estremità della stegola superiore sulla stegola inferiore, in modo da unire le due sezioni (Fig. 3).

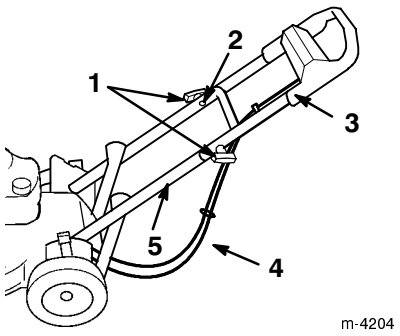

Figura 3

1. Pomelli
2. Bullone sagomato della stegola (2)
3. Stegola superiore
4. Cavi
5. Stegola inferiore

5. Verificate che i cavi siano infilati sotto la stegola inferiore, e dietro di essa, come riportato nella Figura 3.
6. Fissate la stegola superiore alla stegola inferiore con due bulloni sagomati e due pomelli (Fig. 3).

Montaggio del cavo di avviamento

Tirate il cavo di avviamento e inseritelo nel guidacavo, sulla stegola (Fig. 4).

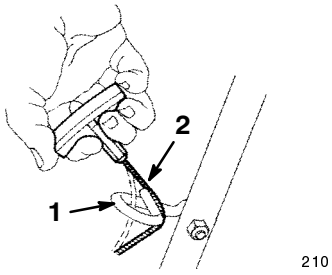

Figura 4

1. Guidacavo
2. Cavo di avviamento

Nota: Per agevolare il montaggio del cavo di avviamento, premete la stegola di comando della lama (Fig. 12).

Montaggio del coperchio del canale di scarico

1. Spegnete il motore e attendete che tutte le parti mobili si siano fermate.
2. Spostate indietro la stegola per aprire lo sportello di scarico (Fig. 5).

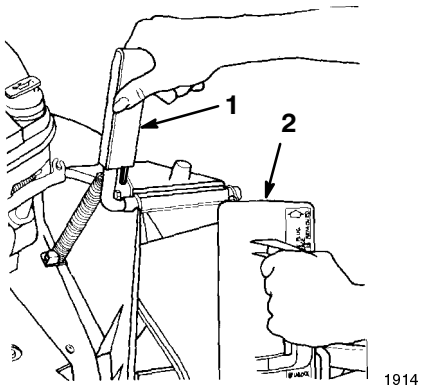

Figura 5

1. Maniglia dello sportello di scarico
2. Coperchio (girato in senso orario)

3. Tenete saldamente la maniglia dello sportello di scarico per impedire che lo sportello a molla si chiuda mentre inserite il coperchio.
4. Girate il coperchio leggermente in senso orario mentre lo inserite (Fig. 5).

   Nota: Verificate che la freccia dell'adesivo sul coperchio sia rivolta in alto.
5. Spingete a fondo il coperchio finché non scatta il fermaglio a molla (Fig. 6).

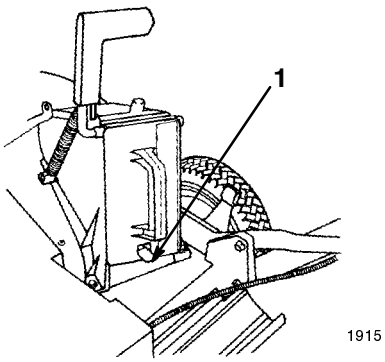

Figura 6

1. Fermaglio a molla

6. Rilasciate la maniglia dello sportello di scarico, per bloccare la parte superiore del coperchio.
7. Per togliere il coperchio:

   A. Tirate indietro la maniglia dello sportello di scarico e sollevate contemporaneamente il fermaglio a molla in fondo allo sportello.

   B. Quando il coperchio è sbloccato, toglietelo dal canale di scarico.

Montaggio del fusibile.

Solo modello ad accensione elettrica

Il fusibile protegge il motorino di avviamento elettrico. Se la batteria non si ricarica o il motore non gira con il motorino di avviamento elettrico, è probabile che sia saltato il fusibile. Utilizzate un fusibile ad innesto da 40 A.

1. Togliete il coperchio della cassetta della batteria (Fig. 7).

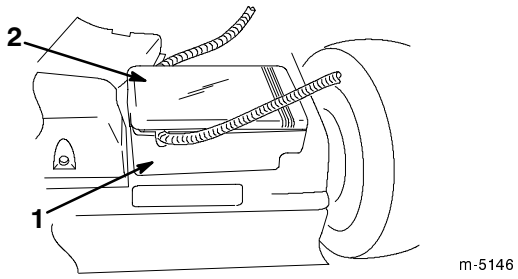

Figura 7

1. Cassetta della batteria
2. Coperchio della cassetta della batteria

Nota: Sbloccate il coperchio della batteria utilizzando un cacciavite a testa piatta (Fig. 8). Sbloccate entrambi i lati del coperchio della batteria prima di toglierlo, perché non venga danneggiato.

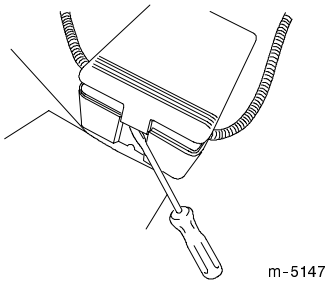

Figura 8

---

2. Inserite il fusibile nel portafusibile, come riportato nella Figura 9.

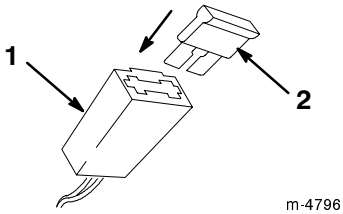

Figura 9

1. Portafusibile
2. Fusibile

---

3. Montate il coperchio della cassetta della batteria.

Prima dell'avviamento

Rabbocco della coppa dell'olio

La coppa dell'olio ha una capienza di 0,65 litri di olio. Utilizzate esclusivamente olio detergente di alta qualità SAE 30 o SAE 10W30 con American Petroleum Institute (API) service classification SF, SG, SH o SJ.

Prima di usare il tosaerba, verificate ogni volta che il livello dell'olio si trovi fra le tacche *Add* (rabboccare) e *Full* (pieno) sull'asta di livello (Fig. 10).

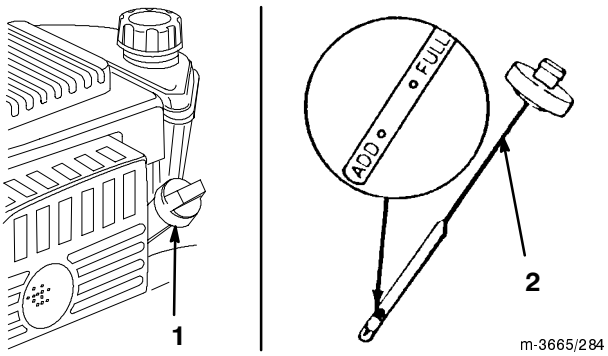

Figura 10

1. Tubo di riempimento dell'olio
2. Asta di livello

Per rabboccare con olio:

1. Portate il tosaerba su una superficie piana.

2. Pulite attorno all'asta di livello (Fig. 10).

3. Togliete l'asta di livello facendo girare il tappo in senso antiorario e togliendolo.

4. Pulite l'asta di livello con un panno pulito.

5. Inserite a fondo l'asta di livello nel collo del bocchettone, ed estraetela.

Nota: Per garantire il controllo ottimale dell'olio inserite a fondo l'asta di livello.

6. Controllate il livello dell'olio sull'asta (Fig. 10).

7. Se il livello dell'olio è inferiore alla tacca *Add* sull'asta, versate **lentamente** nel foro del bocchettone olio sufficiente a portarne il livello alla tacca *Full* sull'asta di livello.

Importante Non riempite eccessivamente la coppa dell'olio, avviando poi il motore, in quanto potreste danneggiare il motore. Spurgate l'olio superfluo finché il livello sull'asta non indica *Full*.

8. Inserite l'asta di livello nel bocchettone e girate a fondo il tappo in senso orario.

Rabbocco del serbatoio del carburante

Per ottenere risultati ottimali utilizzate benzina senza piombo fresca e pulita (benzina *ossigenata* o benzina *riformulata* comprese) avente un numero di ottani superiore a 87. Acquistate la benzina in modo che venga utilizzata entro 30 giorni, per garantirne la freschezza. L'utilizzo di benzina senza piombo causa meno depositi nella camera di combustione e prolunga la vita delle candele. In mancanza di benzina senza piombo potrete utilizzare benzina etilizzata.

Importante Non versate olio nella benzina.

Importante Non utilizzate metanolo, benzina contenente metanolo, nafta contenente più del 10% di etanolo, benzina super o gas. Questi carburanti possono danneggiare il sistema di alimentazione del motore.

Importante Non utilizzate benzina conservata per più di 30 giorni.

Pericolo

In talune condizioni la benzina è estremamente infiammabile ed altamente esplosiva. Un incendio o un'esplosione possono ustionare voi ed altre persone, e possono causare danni alle cose.

- **Riempite il serbatoio della benzina in un ambiente aperto e ben ventilato, quando il motore è freddo. Tergete la benzina versata.**
- **Non riempite completamente il serbatoio del carburante. riempitelo fino a 6-13 mm dall'orlo del collo del bocchettone. Questo spazio vuoto consente alla benzina di espandersi.**
- **Quando si usa benzina è vietato fumare e bisogna tenersi lontani da fiamme libere e da luoghi nei quali una scintilla possa accendere i vapori della benzina.**
- **Conservate la benzina in taniche per carburante approvate, e tenetela lontano dalla portata dei bambini.**
- **Acquistate benzina in modo da utilizzarla entro 30 giorni.**

Pericolo

In determinate circostanze, durante il rifornimento eventuali cariche statiche possono incendiare il carburante. Un incendio o un'esplosione possono ustionare voi ed altre persone, e danneggiare le cose.

- **Prima del rabbocco, posizionate sempre le taniche di benzina sul pavimento, lontano dal veicolo.**
- **Non riempite le taniche di benzina all'interno di un veicolo oppure su un camion o rimorchio, in quanto il tappetino del rimorchio o le pareti di plastica del camion possono isolare la tanica e rallentare la dispersione delle cariche elettrostatiche.**
- **Se possibile, togliete l'apparecchiatura a benzina dal camion o dal rimorchio, e rabboccatela con le ruote sul terreno.**
- **Qualora non sia possibile, rabboccate l'apparecchiatura sul camion o sul rimorchio utilizzando una tanica portatile, anziché con una normale pompa del carburante.**
- **Qualora fosse indispensabile utilizzare una pompa di rifornimento, tenete l'ugello a contatto con il bordo del serbatoio del carburante o con l'apertura della tanica finché non sia stato completato il rifornimento.**

Durante l'uso ed il rimessaggio, utilizzate regolarmente uno stabilizzante/condizionatore adeguato. Lo stabilizzante/condizionatore pulisce il motore durante il funzionamento, evitando la formazione di depositi gommosi di vernice nei periodi di rimessaggio.

Importante Non utilizzate additivi per carburante diversi dallo stabilizzante/condizionatore. Non utilizzate stabilizzanti a base di alcol come etanolo, metanolo o alcol isopropilico.

1. Pulite attorno al tappo del serbatoio del carburante (Fig. 11).

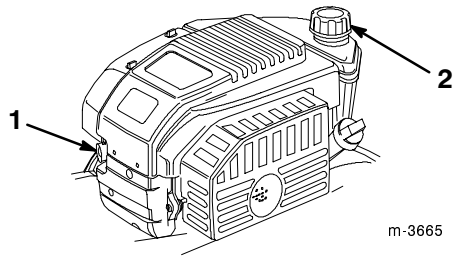

Figura 11

1. Iniettore
2. Tappo del serbatoio del carburante

2. Togliete il tappo del serbatoio del carburante (Fig. 11).
3. Fate il pieno di benzina senza piombo, fino a 6 - 13 mm dall'estremità superiore del serbatoio. **Non riempite il collo del bocchettone.**
4. Montate il tappo del serbatoio del carburante e tergete la benzina versata.

Funzionamento

Nota: Stabilite i lati sinistro e destro della macchina dalla normale posizione di guida.

Ogni volta che utilizzate il tosaerba, verificate che la trazione automatica e la stegola di comando della lama funzionino correttamente. Quando rilasciate la stegola di comando della lama, il motore e la trazione automatica devono fermarsi. In caso contrario, rivolgetevi al Centro Assistenza autorizzato di zona.

Comandi

La maniglia di avviamento e la stegola di comando della lama si trovano sulla stegola superiore, come illustrato nella Figura 12.

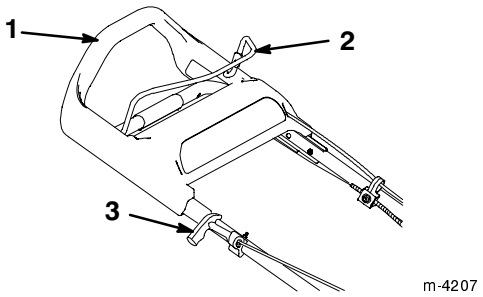

Figura 12

1. Stegola superiore
2. Stegola di comando della lama
3. Maniglia di avviamento

Avviamento del motore

1. Collegate il cappellotto alla candela (Fig. 13).

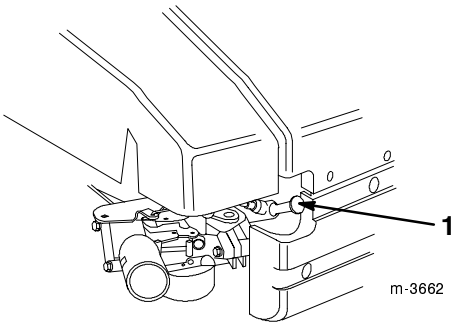

Figura 13

1. Cappellotto della candela

2. Premete tre volte l'iniettore, a intervalli di due secondi (Fig. 11).

Nota: Con temperatura di 13°C o inferiore, premete l'iniettore cinque volte a intervalli di due secondi.

Nota: Non utilizzate l'iniettore per avviare il motore caldo dopo una breve pausa di lavoro. Quando fa freddo, tuttavia, è talvolta necessario iniettare di nuovo il carburante.

3. Tenete la stegola di comando della lama contro la stegola superiore (Fig. 14).

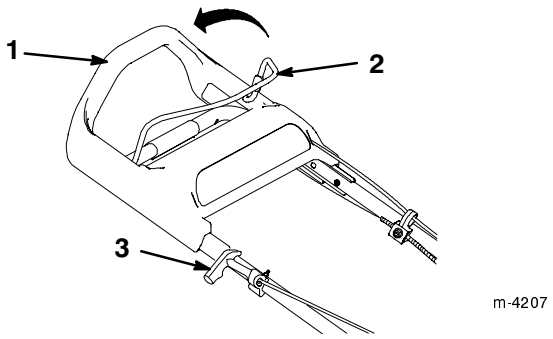

Figura 14

1. Stegola superiore
2. Stegola di comando della lama
3. Maniglia di avviamento

4. Avviate il tosaerba.

   Avviamento manuale:

   A. Tirate leggermente la maniglia di avviamento fino ad avvertire una certa resistenza, quindi tirate con forza (Fig. 14).

   B. Lasciate che il cavo si riavvolga lentamente.

   Avviamento **Key-lectric (solo modello ad accensione elettrica):**

   A. Inserite la chiave nell'interruttore (Fig. 15).

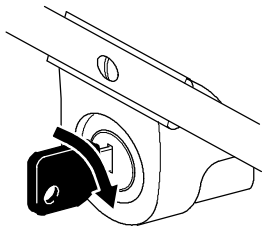

Figura 15

   B. Girate la chiave verso destra e rilasciatela quando il motore inizia a girare.

5. Quando il motore si accende, lasciatelo riscaldare per almeno un minuto, o più a lungo con basse temperature.

Nota: Se il motore non si dovesse avviare dopo tre tentativi, ripetete da 2 a 4.

Spegnimento del motore

Rilasciate la stegola di comando della lama. Sia il motore sia la lama devono fermarsi. Se non dovessero fermarsi correttamente, rivolgetevi al Centro Assistenza autorizzato di zona.

Utilizzo della trazione automatica

Per azionare la trazione automatica, camminate semplicemente in avanti con le mani sulla stegola superiore. Mentre vi spostate in avanti, la stegola superiore si sposta verso il tosaerba ed aziona la trazione automatica. Più in fretta camminate più si sposta la stegola, e più veloce sarà il movimento del tosaerba (Fig. 16).

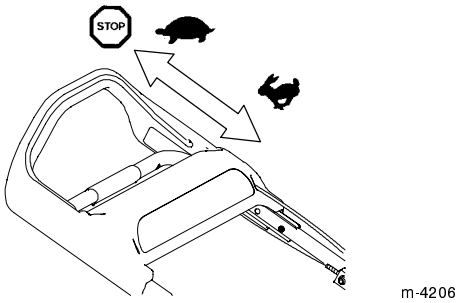

Figura 16

Nota: Per spostare il tosaerba alla massima velocità, spingete la stegola superiore completamente in avanti.

Per fare rallentare il tosaerba non dovete fare altro che rallentare il passo; per interrompere la trazione basta che vi fermiate (Fig. 16).

Traino all'indietro del tosaerba

Il tosaerba è completo di frizioni a ruota libera, che agevolano il traino all'indietro del tosaerba.

Nel caso in cui vi avviciniate ad un oggetto (es. albero o cespuglio) dal quale dovrete poi fare retrocedere il tosaerba, non appena il tosaerba si trova a 15 cm circa dall'oggetto smettete di spingere la stegola superiore. L'impulso del tosaerba dovrebbe spostarlo in avanti di almeno 2,5 cm e disinnestare le frizioni. A questo punto dovreste riuscire a tirare agevolmente indietro il tosaerba.

Regolazione dell'altezza di taglio

La *SmartWheel* ha due scale di taglio: *Rado/Normale* e *Lussureggiante*, per assicurare la migliore posizione dell'altezza di taglio in ogni condizione (Fig. 17). Utilizzate la scala *Rado/Normale* per la maggioranza delle tosature durante la calda stagione estiva. La scala *Lussureggiante* è riservata all'erba fitta, umida e succulenta che cresce più spesso in primavera.

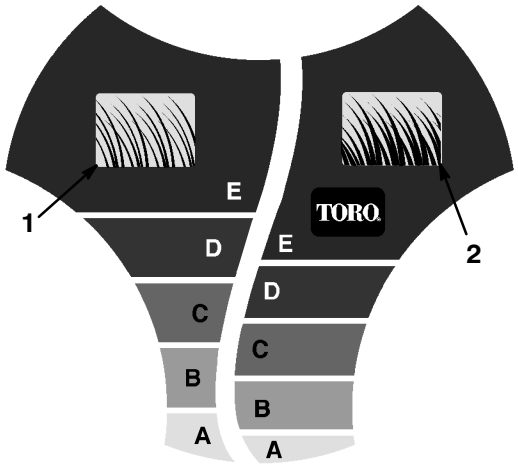

Figura 17

1. Scala di taglio dell'erba Rada/Normale
2. Scala di taglio per erba lussureggiante

Toro consiglia:

- Falciate l'erba con le impostazioni *C*, *D*, o *E*, o tosatela all'altezza di 5,1 – 7,6 cm.
- Non falciate con impostazioni inferiori a *C*, a meno che l'erba non sia rada o nel tardo autunno, quando inizia a rallentare la crescita. Quando falciate erba alta, scegliete un'altezza di taglio superiore e camminate più lentamente, dopodiché falciate di nuovo l'erba all'altezza normale. Tosando erba troppo alta si può intasare il tosaerba e causare l'arresto del motore.

Nota: La *SmartWheel* calcola l'impostazione adatta, e garantisce che non tagliate più di un terzo dei fili d'erba.

Pericolo

Regolando le leve dell'altezza di taglio potreste toccare con le mani una lama in movimento, e infortunarvi gravemente.

- **Prima di regolare l'altezza di taglio, spegnete il motore e attendete che tutte le parti mobili si siano fermate.**
- **Non inserite le dita sotto la scocca mentre regolate l'altezza di taglio.**

1. Spegnete il motore e attendete che tutte le parti mobili si siano fermate.
2. Portate il tosaerba sull'erba, e smettete di spostarlo quando il disegno *SmartWheel™* su una delle ruote posteriori è diritto (Fig. 17).
3. Confrontate la punta dei fili d'erba con le lettere sulla ruota utilizzando il disegno *SmartWheel*. La lettera di *SmartWheel* che corrisponde alla punta dei fili d'erba indica l'altezza di taglio corretta.
4. Premete la leva dell'altezza di taglio verso la ruota, e spostatela verso la lettera corrispondente sulla scocca del tosaerba (Fig. 18).

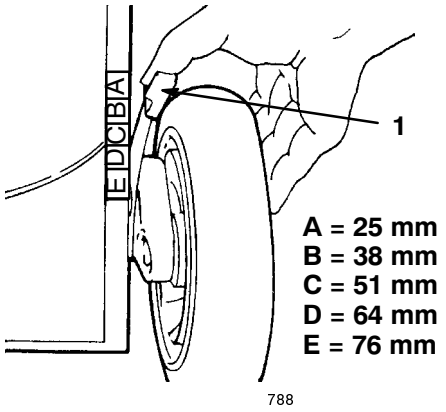

Figura 18

1. Leva dell'altezza di taglio

Nota: Per regolare con facilità, sollevate la scocca fino ad alzare la ruota dal suolo. **Non mettete le dita sotto la scocca quando sollevate il tosaerba.**

5. Verificate che la spina della leva dell'altezza di taglio si innesti nella fessura della scocca.
6. Regolate tutte le ruote impostandole alla stessa lettera.

Nota: Potete regolare l'altezza di taglio a 1,3 cm sulla parte anteriore del tosaerba. Spostate la leva dell'altezza di taglio oltre *A* e rilasciate la spina nella fessura della scocca.

Utilizzo del raccoglitore

Talvolta, per raccogliere erba alta, erba lussureggiante o foglie, potete montare il raccoglitore.

Montaggio del raccoglitore

1. Spegnete il motore e attendete che tutte le parti mobili si siano fermate.
2. Verificate che la maniglia dello sportello di scarico sia completamente in avanti, e che la spina tocchi l'arresto (Fig. 19).

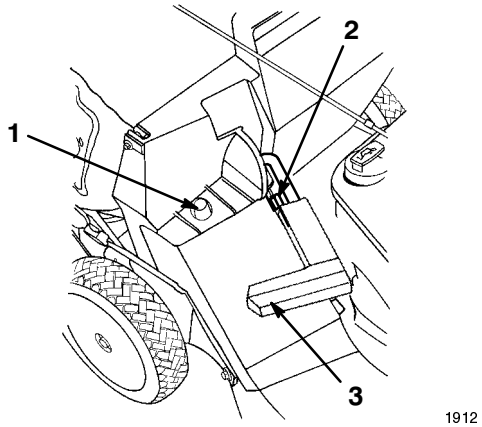

Figura 19

1. Telaio del raccoglitore sul montante di fissaggio.
2. Fermo di contatto della spina
3. Maniglia completamente in avanti e sportello di scarico chiuso

3. Infilate il foro del telaio del raccoglitore sul montante di fissaggio, sulla scocca (Fig. 19).

4. Collocate la parte posteriore del telaio del raccoglitore sulla stegola inferiore.

5. Spingete in avanti la maniglia dello sportello di scarico, e tiratela indietro finché la spina non si blocca nell'incavo del raccoglitore (Fig. 20).

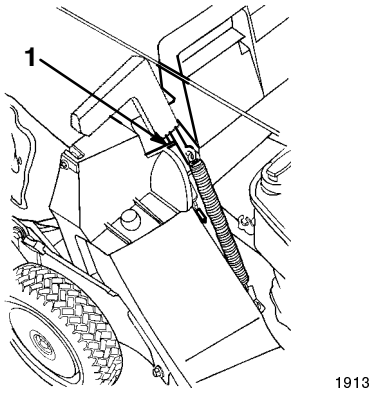

Figura 20

1. Spina bloccata nell'incavo del raccoglitore

Nota: Ora lo sportello di scarico, nella scocca del tosaerba, è aperto.

Tosare con il raccoglitore

Avvertenza

Non utilizzate il raccoglitore se è consumato, in quanto sassolini e simili detriti possono essere scagliati verso l'operatore o gli astanti, e causare gravi lesioni o anche la morte.

Controllate spesso le condizioni del raccoglitore. Se è danneggiato, montate un nuovo raccoglitore Toro di ricambio.

Falciate l'erba fino a riempire il raccoglitore.

Importante Non riempite troppo il raccoglitore.

Rimozione del raccoglitore

1. Spegnete il motore e attendete che tutte le parti mobili si siano fermate.

2. Alzate la maniglia dello sportello di scarico e spostatela in avanti finché la spina di bloccaggio non tocca l'arresto (Fig. 19).

3. Afferrate la maniglia davanti e dietro il raccoglitore, e toglietelo dal tosaerba.

4. Inclinate lentamente il raccoglitore in avanti per svuotare lo sfalcio.

5. Per montare il raccoglitore fate riferimento alle voci da 3 a 5 di Montaggio del raccoglitore, pagina 14.

Pericolo

Se lo sportello di scarico non è completamente chiuso, il tosaerba può scagliare oggetti e ferire gravemente le persone, ed anche ucciderle.

Se non fosse possibile chiudere lo sportello di scarico a causa di intasamento dello sfalcio nella zona di scarico, spegnete il motore, attendete che tutte le parti mobili si siano fermate, e spostate avanti e indietro con cautela la maniglia dello sportello fino a chiuderlo completamente. Se non riuscite ancora a chiudere lo sportello di scarico, rimuovete l'intasamento con un bastoncino, non con la mano.

Pericolo

Il tosaerba può scagliare sfalcio ed altri oggetti attraverso il canale di scarico aperto. Gli oggetti scagliati con forza possono ferire gravemente l'operatore o astanti, e causarne anche la morte.

Non aprite mai lo sportello del canale di scarico se il motore è acceso.

Suggerimenti

- Prima di utilizzare il tosaerba consultate le istruzioni per la sicurezza e leggete attentamente questo manuale.
- Sgombrate la zona da bastoni, sassi, fili, rami ed altri corpi estranei che possano essere colpiti e scagliati dalla lama.
- Tenete lontano tutti, specialmente bambini ed animali da compagnia, dall'area da tosare.
- Evitate di colpire alberi, muri, cordoni ed altri corpi solidi. Non tosate deliberatamente sopra un oggetto.
- Se il tosaerba dovesse colpire un oggetto o vibrasse, spegnete immediatamente il motore, scollegate il cappellotto dalla candela e verificate se il tosaerba è stato danneggiato.
- Mantenete **affilata la lama** durante l'intera stagione di tosatura. Limate a intervalli regolari le tacche sulla lama.
- All'occorrenza sostituite la lama con una lama originale Toro.
- Tosate soltanto su erba o foglie asciutte. Erba e foglie bagnate tendono ad ammucchiarsi sul tappeto erboso, e possono intasare il tosaerba o fermare il motore.

Avvertenza

Erba e foglie bagnate possono causare gravi ferite se doveste scivolare e toccare la lama.

Tosate soltanto quando è asciutto.

- Al termine di ogni tosatura togliete lo sfalcio dal sottoscocca del tosaerba. Vedere Pulizia del sottoscocca del tosaerba, pagina 18.
- Mantenete il motore in ottime condizioni di servizio.
- Pulite spesso il filtro dell'aria. Il mulching rimescola più sfalcio e polvere, che intasano il filtro dell'aria e riducono le prestazioni del motore.

Falciatura dell'erba

- L'erba cresce a ritmi diversi in stagioni diverse. D'estate è meglio tosare l'erba alle altezze di taglio *C*, *D*, o *E*. Falciate soltanto un terzo del filo d'erba per volta. Non falciate con impostazioni inferiori a *C*, a meno che l'erba non sia rada o nel tardo autunno, quando inizia a rallentare la crescita.
- Per falciare erba alta più di 15 cm, tosate prima all'altezza di taglio superiore camminando lentamente, quindi tosate di nuovo ad un'altezza inferiore per ottenere un tappeto erboso attraente. Se l'erba è troppo alta e le foglie si ammucchiano sul tappeto erboso, è probabile che il tosaerba si intasi ed il motore si fermi.
- Alternate la direzione di tosatura, per aiutare a distribuire lo sfalcio sul manto erboso e fertilizzare in modo uniforme.

Se l'aspetto del tappeto erboso tosato non è soddisfacente, provate uno dei seguenti:

- Affilate la lama.
- Camminate più lentamente mentre tosate.
- Alzate l'altezza di taglio del tosaerba.
- Tosate più di frequente.
- Sovrapponete le falciate, anziché praticare una falciata intera ad ogni passata.
- Tosate una seconda volta le zone marginali.
- Impostate l'altezza di taglio delle ruote anteriori su una tacca inferiore rispetto alle ruote posteriori. A titolo esemplificativo, impostate le ruote anteriori su *C* e le ruote posteriori su *D*.

Tagliare le foglie

- Dopo avere tosato il tappeto erboso, almeno metà di esso deve essere visibile attraverso le foglie. All'occorrenza, effettuate più passate sulle foglie.
- Se il tappeto erboso è coperto solamente da un leggero strato di foglie, impostate tutte le ruote alla medesima altezza di taglio.
- Se il tappeto erboso è coperto da più di 12,7 cm di foglie, alzate di una o due tacche l'altezza di taglio anteriore rispetto alla posteriore, per agevolare l'aspirazione delle foglie sotto il piatto di taglio.
- Se il tosaerba non sminuzza finemente le foglie, rallentate la velocità di tosatura.
- Se sminuzzate molte foglie di quercia, in primavera potete aggiungere della calce per ridurre l'acidità di queste foglie.

Manutenzione

Nota: Stabilite i lati sinistro e destro della macchina dalla normale posizione di guida.

Programma di manutenzione raccomandato

Cadenza di manutenzione	Procedura di manutenzione
Ogni utilizzo	• Controllate il livello dell'olio motore. • Rimuovete sfalcio e morchia dal sottoscocca. • Pulite il canale di scarico e il relativo coperchio.
5 ore	• Controllate i dispositivi di fermo della lama e del supporto del motore, e se sono allentati serrateli.
25 ore	• Pulite o sostituite il prefiltro dell'aria (più sovente in ambienti polverosi o sporchi). • Controllate la candela, ed all'occorrenza sostituitela.
50 ore	• Cambiate l'olio motore[1] • Affilate la lama o sostituitela. Se il tagliente si smussa rapidamente in ambienti accidentati o sabbiosi, effettuatene più spesso la manutenzione. • Controllate il tempo di arresto del freno della lama. La lama deve fermarsi entro tre secondi dal rilascio della stegola; in caso contrario contattate un Centro Assistenza autorizzato, per la riparazione. • Regolate il cavo della trazione automatica e lubrificate le staffe di regolazione dell'altezza posteriore. • Verificate che nell'impianto di alimentazione non vi siano fuoriuscite e che il tubo del carburante non sia consumato. All'occorrenza sostituite i componenti. • Rimuovete sfalcio e detriti da sotto il paracinghia.
100 ore	• Pulite o sostituite la cartuccia del filtro dell'aria. Sostituitela più spesso in ambienti polverosi o sporchi. • Rimuovete detriti da sotto le alette di raffreddamento dell'aria del motore e il motorino di avviamento. Pulite più spesso in ambienti sporchi.
Rimessaggio	• Svuotate il serbatoio del carburante prima di effettuare le riparazioni, come indicato, e prima del rimessaggio. • Caricate la batteria ogni mese e prima del rimessaggio (solo modelli con avviamento elettrico).

[1]Cambiate l'olio motore dopo le prime cinque ore di servizio;

Importante per ulteriori interventi di manutenzione si rimanda al manuale per l'uso del motore.

Attenzione

Se lasciate il cappellotto sulla candela, qualcuno potrebbe avviare accidentalmente il motore e ferire gravemente voi od altre persone.

Scollegate il cappellotto della candela prima di effettuare interventi di manutenzione, e allontanatelo in modo che non venga accidentalmente a contatto con la candela.

Controllo del livello dell'olio motore

Prima di utilizzare il tosaerba verificate che il livello dell'olio si trovi fra le tacche *Add* (rabboccare) e *Full* (pieno), sull'asta di livello (Fig. 10). Se l'olio non raggiunge la tacca *Add*, occorre rabboccare. Vedere Rabbocco dell'olio nella coppa, pagina 10.

Pulizia del sottoscocca del tosaerba.

Otterrete una resa ottimale se manterrete pulito il sottoscocca del tosaerba, facendo attenzione in modo particolare a mantenere pulite le piastre toglisfalcio (Fig. 21).

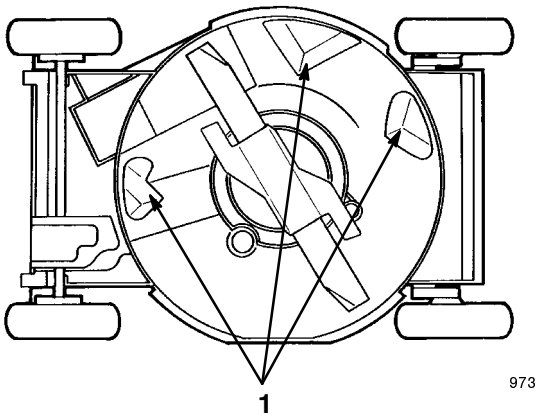

Figura 21

1. Deflettori toglisfalcio

Metodo di lavaggio

1. Portate il tosaerba su una superficie piana in cemento o asfalto, nelle adiacenze di un flessibile da giardino.
2. Collegate un raccordo a disinnesto rapido (venduto a parte) all'estremità del flessibile (Fig. 22).

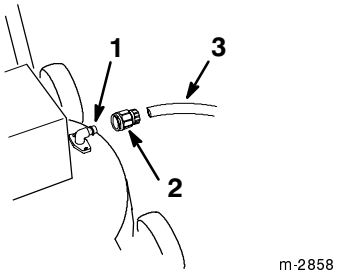

Figura 22

1. Raccordo di lavaggio
2. Raccordo a disinnesto rapido
3. Flessibile

3. Collegate il raccordo a disinnesto rapido al raccordo di lavaggio sul tosaerba (Fig. 22).
4. Aprite l'acqua fino ad ottenere un getto forte.
5. Accendete il motore.
6. Lasciate funzionare il tosaerba per due minuti.
7. Spegnete il motore e attendete che tutte le parti mobili si siano fermate.
8. Chiudete il rubinetto e togliete il raccordo a disinnesto rapido dal raccordo di lavaggio.
9. Chiudete l'acqua.
10. Avviate il tosaerba e fatelo funzionare per un minuto, per lasciarlo asciugare.
11. Mentre il motore gira, innestate e disinnestate più volte la trazione, per lasciarla asciugare.

Se lo sfalcio accumulato nel sottoscocca è eccessivo, procedete come segue:

1. Collegate il flessibile al raccordo di lavaggio.
2. Aprite l'acqua fino ad ottenere un getto forte.
3. Avviate il tosaerba e lasciatelo funzionare per due minuti.
4. Spegnete il motore e attendete che tutte le parti mobili si siano fermate.
5. Chiudete l'acqua.
6. Lasciate il tosaerba in acqua per 30 minuti.
7. Aprite di nuovo l'acqua fino ad ottenere un getto forte.
8. Fate funzionare il tosaerba per due minuti.
9. Spegnete il motore e attendete che tutte le parti mobili si siano fermate.
10. Chiudete l'acqua.
11. Avviate il tosaerba e fatelo funzionare per un minuto, per lasciarlo asciugare.
12. Mentre il motore gira, innestate e disinnestate più volte la trazione, per lasciarla asciugare.

Raschiatura

Se il lavaggio non elimina tutti i corpi estranei dal sottoscocca, raschiatelo finché non è pulito.

1. Scollegate il cappellotto dalla candela (Fig. 13).
2. Spurgate il carburante dal serbatoio. Vedere da 1 a 4 di Svuotamento del serbatoio del carburante, pagina 25.

Avvertenza

Inclinando il tosaerba si può causare la fuoriuscita di carburante dal carburatore o dal serbatoio del carburante. La benzina è molto infiammabile, esplosiva e, in alcune condizioni, può causare infortuni e danni alle cose.

Per evitare di spargere carburante fate girare il motore a secco, oppure svuotate la benzina con una pompa a mano, mai con un sifone.

3. Inclinate il tosaerba sul lato **sinistro** (filtro dell'aria in alto) (Fig. 21).
4. Togliete morchia e sfalcio con un raschietto di legno duro. Evitate di toccare sbavature e taglienti affilati.

Importante Spostate il meno possibile la lama, al fine di evitare problemi di avviamento.

5. Raddrizzate il tosaerba.
6. Riempite il serbatoio del carburante.
7. Collegate il cappellotto alla candela.

Pulizia del coperchio e del canale di scarico

Per ottenere prestazioni ottimali pulite il coperchio del canale di scarico ogni volta dopo l'uso. Quando l'erba è fitta e lussureggiante, lo sfalcio può raccogliersi sopra ed attorno al coperchio del canale, rendendone difficile la rimozione.

Prima di rilasciare la stegola, controllate sempre che lo sportello del canale di scarico sia chiuso. Nel caso in cui lo sportello non si chiuda a causa di detriti, pulite accuratamente l'interno del canale di scarico e lo sportello.

Avvertenza

Sfalcio ed altri oggetti possono essere scagliati attraverso il canale di scarico aperto, e ferire o uccidere l'operatore o gli astanti.

Non avviate o utilizzate il tosaerba se non esiste almeno *una* delle seguenti condizioni:

- **Il coperchio del canale di scarico è saldamente bloccato nel canale di scarico.**
- **Il raccoglitore è fissato in posizione.**
- **Lo scivolo di scarico laterale opzionale è fissato in posizione.**
- **Lo sportello del canale di scarico è bloccato in posizione.**

Manutenzione del filtro dell'aria

Pulite o sostituite il prefiltro una volta ogni stagione od ogni 25 ore di servizio. Pulite o sostituite la cartuccia di carta ogni 100 ore od ogni stagione, più spesso in ambienti polverosi o sporchi.

1. Spegnete il motore e attendete che tutte le parti mobili si siano fermate.
2. Scollegate il cappellotto dalla candela (Fig. 13).

Nota: Nel caso dei modelli ad avviamento elettrico, togliete la chiave.

3. Togliete i due pomelli che fissano il coperchio del filtro dell'aria al motore (Fig. 23).

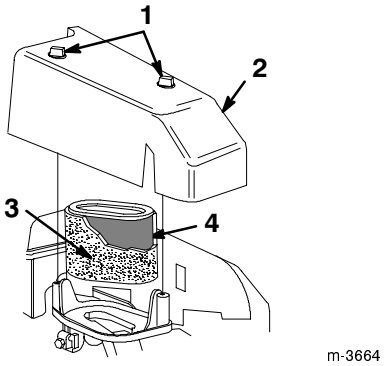

Figura 23

1. Pomelli
2. Coperchio
3. Prefiltro in schiuma sintetica
4. Filtro dell'aria

4. Togliete il coperchio e pulitelo accuratamente (Fig. 23).
5. Togliete il prefiltro con cautela.
6. Se è sporco, lavatelo con cautela in acqua e detersivo neutro. Risciacquatelo in acqua pulita e lasciatelo asciugare (Fig. 23).
7. Se la cartuccia di carta è sporca, pulitela picchiettandola **delicatamente** su una superficie piana. Se la cartuccia è molto sporca, sostituitela.

Importante Non oliate il prefiltro né la cartuccia di carta. Non pulite la cartuccia di carta con aria compressa.

8. Montate il prefiltro sopra la cartuccia di carta (Fig. 23).
9. Montate il coperchio del filtro dell'aria (Fig. 23).
10. Serrate saldamente il coperchio in posizione con i due pomelli (Fig. 23).

Importante Non azionate il motore senza l'elemento del filtro dell'aria, per evitare di danneggiare seriamente il motore.

Sostituzione della candela

Controllate la candela ogni 25 ore di servizio. Utilizzate una candela *Champion RC12YC* o equivalente.

1. Spegnete il motore e attendete che tutte le parti mobili si siano fermate.
2. Scollegate il cappellotto dalla candela (Fig. 13).
3. Pulite attorno alla candela.
4. Togliete la candela dalla testata.

Importante Sostituite la candela se è incrinata, incrostata, sporca, o se gli elettrodi sono usurati o avariati. Non pulite gli elettrodi, perché i granelli che penetrano nel cilindro possono danneggiare il motore.

5. Regolate la distanza tra gli elettrodi della nuova candela a 0,50 mm (Fig. 24).

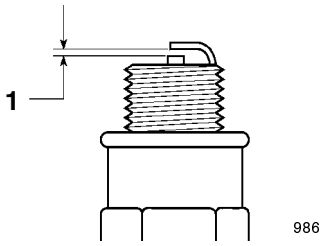

Figura 24

1. 0,50 mm

6. Montate la candela e la guarnizione di tenuta.
7. Serrate la candela a 20 Nm.
8. Collegate il cappellotto alla candela.

Cambio dell'olio motore

Cambiate l'olio dopo le prime cinque ore di servizio, dopodiché ogni 50 ore od ogni stagione. Prima di cambiare l'olio fate girare il motore per scaldare l'olio. L'olio caldo fluisce meglio e trasporta una maggiore quantità di sostanze inquinanti.

Nota: Cambiate l'olio ogni 25 ore se lavorate con un carico pesante o in alte temperature.

Scarico dell'olio sopra la scocca del tosaerba (Metodo preferito)

1. Rimuovete il raccoglitore
2. Scollegate il cappellotto dalla candela (Fig. 13).
3. Spurgate la benzina dal serbatoio carburante; vedere Svuotamento del serbatoio del carburante, pagina 25.
4. Togliete la chiave di accensione (solo modelli ad avviamento elettrico).
5. Togliete l'asta di livello dal bocchettone di riempimento dell'olio, e collocate una vaschetta accanto al lato **sinistro** del tosaerba.
6. Inclinate il tosaerba sul lato **sinistro** (filtro dell'aria in alto), e lasciate defluire l'olio nella bacinella (Fig. 25).

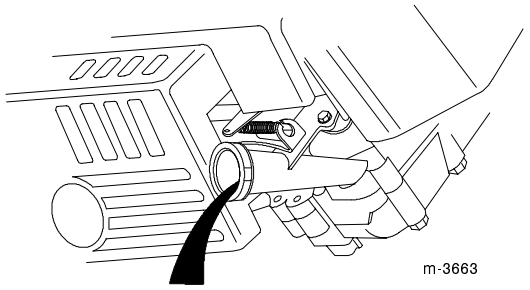

Figura 25

1. Tubo di riempimento dell'olio

7. Raddrizzate il tosaerba.
8. Riempite la coppa dell'olio di olio fresco fino alla tacca *Full* sull'asta. Vedere Rabbocco dell'olio nella coppa, pagina 10.
9. Inserite l'asta di livello.
10. Tergete l'olio versato.
11. Collegate il cappellotto alla candela.
12. Riciclate l'olio usato nel rispetto delle leggi locali.

Scarico dell'olio sotto la scocca del tosaerba (Metodo opzionale)

Nota: Per questo intervento occorre una prolunga con cricchetto da 9,5 mm (3/8 pollice).

Avvertenza

La lama è affilata, e può causare gravi ferite.

Indossate guanti di protezione o avvolgete con un cencio i taglienti affilati della lama.

1. Scollegate il cappellotto dalla candela (Fig. 13).
2. Spurgate la benzina dal serbatoio carburante; consultate Svuotamento del serbatoio del carburante, pagina 25.
3. Togliete la chiave di accensione (solo modelli ad avviamento elettrico).

4. Inclinate il tosaerba sul lato **sinistro** (filtro dell'aria in alto), e fissatelo per impedire che cada.

5. Togliete il tappo di spurgo dell'olio, raddrizzate il tosaerba nella posizione di servizio e lasciate che l'olio defluisca nella bacinella (Fig. 26).

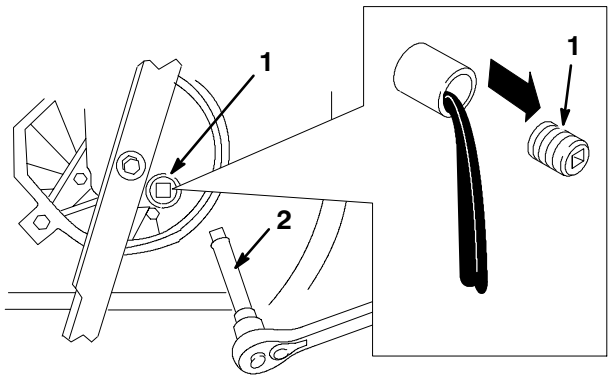

Figura 26

1. Tappo di spurgo dell'olio
2. Prolunga del cricchetto 9,5 mm (3/8 pollice)

Nota: Evitate di versare l'olio sulla cinghia.

Importante Per raggiungere il tappo di spurgo dell'olio è talvolta necessario spostare la lama. Spostate il meno possibile la lama, al fine di evitare problemi di avviamento.

6. Inclinate il tosaerba sul fianco **sinistro** (filtro dell'aria in alto) e montate il tappo di spurgo dell'olio.

7. Rimuovete la bacinella di spurgo da sotto il tosaerba, e raddrizzate il tosaerba.

8. Riempite la coppa dell'olio di olio fresco fino alla tacca *Full* sull'asta. Vedere Rabbocco dell'olio nella coppa, pagina 10.

9. Inserite l'asta di livello.

10. Tergete l'olio versato.

11. Collegate il cappellotto alla candela.

12. Riciclate l'olio usato nel rispetto delle leggi locali.

Manutenzione della lama di taglio

Tosate sempre con una lama affilata. La lama affilata falcia con precisione, senza strappare o tagliuzzare i fili d'erba.

1. Spegnete il motore e attendete che tutte le parti mobili si siano fermate.

2. Scollegate il cappellotto dalla candela (Fig. 13).

3. Spurgate la benzina dal serbatoio carburante; vedere da 1 a 4 di Svuotamento del serbatoio del carburante, pagina 25.

4. Rimuovete il raccoglitore.

5. Inclinate il tosaerba sul lato **sinistro** (filtro dell'aria in alto) (Fig. 27).

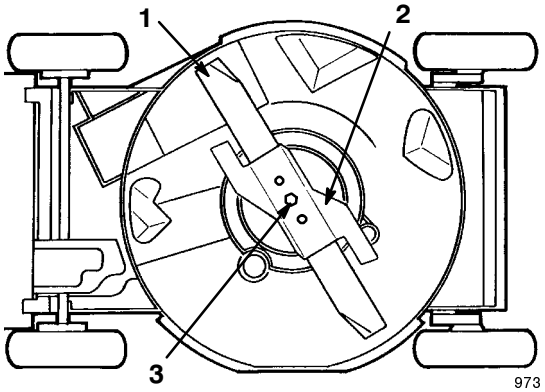

Figura 27

1. Lama
2. Acceleratore
3. Bullone della lama

Importante Spostate il meno possibile la lama, al fine di evitare problemi di avviamento.

Controllo della lama

Verificate attentamente che la lama sia affilata e non usurata, con particolare riferimento al punto in cui la sezione piatta s'incontra con la sezione curva (Fig. 28A). Sabbia e materiali abrasivi possono consumare il metallo che connette le sezioni piatta e curva della lama, per cui si consiglia di controllare la lama prima di usare il tosaerba. Sostituite la lama se notate una scanalatura o segni di usura (Fig. 28B e 28C); vedere Rimozione della lama, pagina 22.

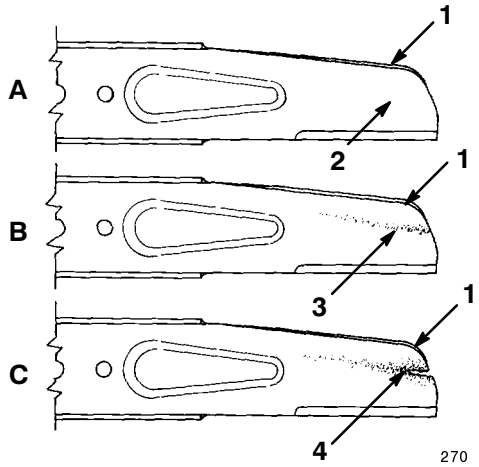

Figura 28

1. Costa
2. Sezione piatta della lama
3. Usura
4. Scanalatura formata

Nota: Verificate che l'acceleratore non sia usurato, incrinato o danneggiato. All'occorrenza sostituitelo.

Nota: Per ottenere prestazioni ottimali montate una nuova lama prima dell'inizio della stagione della tosatura. Durante l'anno mantenete il tagliente limando le piccole schegge che talvolta si formano.

Pericolo

Le lame consumate o danneggiate possono spezzarsi e scagliare frammenti in direzione dell'operatore o di astanti, causando gravi ferite o anche la morte.

- **Controllate la lama ad intervalli regolari, per accertare che non sia consumata o danneggiata.**
- **Se la lama è consumata o danneggiata, sostituitela.**

Rimozione della lama

Afferrate l'estremità della lama con un cencio o un guanto bene imbottito. Togliete il bullone della lama, la rondella di sicurezza, l'acceleratore e la lama (Fig. 27).

Affilatura della lama

Limate la parte superiore della lama per mantenere l'angolo di taglio (Fig. 29A) ed il raggio interno del tagliente originali (Fig. 29B). La lama rimarrà equilibrata soltanto se rimuoverete una quantità uguale di materiale da entrambi i taglienti.

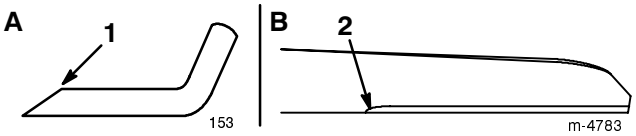

Figura 29

1. Affilate soltanto a questo angolo
2. Mantenete il raggio originale in questo punto

Bilanciamento della lama

1. Verificate il bilanciamento della lama collocando il foro centrale della lama su un chiodo, o sul codolo di un cacciavite, serrato orizzontalmente in una morsa (Fig. 30).

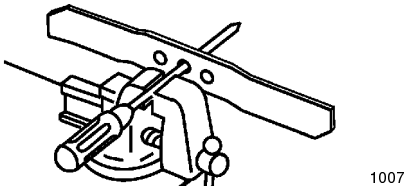

Figura 30

Nota: Potete verificare il bilanciamento anche con un bilanciatore di lame in commercio.

2. Se una estremità della lama si dovesse abbassare, limatela (non limate il tagliente o l'estremità ad esso adiacente). La lama è perfettamente bilanciata quando nessuno dei lati si abbassa.

Montaggio della lama

1. Montate una lama Toro affilata e bilanciata, l'acceleratore, la rondella di sicurezza ed il relativo bullone. La costa della lama, quando è correttamente montata, è rivolta verso la parte superiore della scocca del tosaerba.
2. Serrate il bullone della lama a 68 Nm.
3. Raddrizzate il tosaerba.
4. Collegate il cappellotto alla candela.

Avvertenza

L'utilizzo del tosaerba senza l'acceleratore può causare la flessione, piegatura o rottura della lama, con il rischio di causare gravi ferite o la morte dell'operatore o di astanti.

Non utilizzate il tosaerba senza l'acceleratore.

Regolazione del cavo della trazione automatica

Regolate il comando della trazione automatica ogni volta che cambiate l'altezza della stegola, o montate il cavo della trazione automatica, o se la cinghia di comando della trazione dovesse scivolare.

1. Spegnete il motore e attendete che tutte le parti mobili si siano fermate.
2. Tirate indietro al massimo la stegola superiore.
3. Allentate il dado di supporto del cavo (Fig. 31).

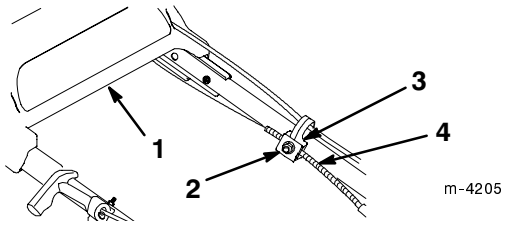

Figura 31

1. Stegola superiore
2. Dado
3. Supporto del cavo
4. Guaina

4. Togliete i due bulloni che fissano il paracinghia, e togliete il paracinghia (Fig. 34).
5. Abbassate la staffa della trasmissione finché non tocca il tosaerba, e tenetela in questa posizione (Fig. 32).

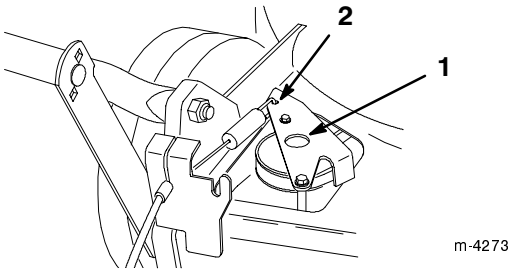

Figura 32

1. Staffa della trasmissione
2. Spingete qui

6. Abbassate la guaina verso il tosaerba per eliminare completamente l'imbando del cavo (Fig. 31).

   Nota: Quando abbassate la guaina, la stegola può prolungarsi all'indietro.
7. Mentre tenete ferma la guaina, rilasciate la staffa della trasmissione e serrate il dado sul supporto del cavo (Fig. 31).
8. Montate il paracinghia.

Lubrificazione della trazione automatica

Lubrificate le ruote posteriori dopo 50 ore di servizio, o a fine stagione.

1. Con un panno pulito tergete i raccordi di ingrassaggio sui regolatori posteriori dell'altezza di taglio (Fig. 33).

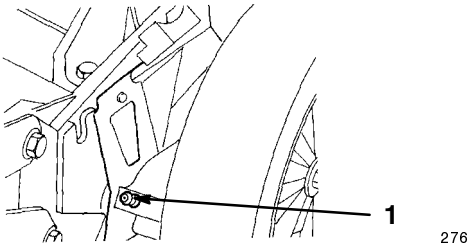

Figura 33

1. Raccordo di ingrassaggio

2. Montate un ingrassatore a pressione, azionato a mano, su ciascun raccordo di ingrassaggio, e pompate lentamente due o tre volte del grasso universale n.2 a base di litio.

Importante Il grasso superfluo può danneggiare le guarnizioni di tenuta e impedire il corretto funzionamento della frizione delle ruote.

Pulizia sotto il paracinghia

Mantenete pulita l'area sottostante il paracinghia.

1. Spegnete il motore e attendete che tutte le parti mobili si siano fermate.
2. Togliete i due bulloni che fissano il paracinghia alla scocca del tosaerba (Fig. 34).

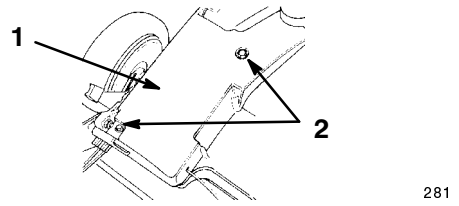

Figura 34

1. Paracinghia
2. Bulloni

3. Alzate il paracinghia ed eliminate tutti i corpi estranei dalla zona della cinghia.
4. Montate il paracinghia.

Pulizia dell'impianto di raffreddamento

Ogni 100 ore di servizio, od ogni stagione, eliminate morchia e loppa dal cilindro, dalle alette della testata e dalle superfici circostanti il carburatore e la tiranteria. Eliminate i corpi estranei dalle fessure della presa d'aria, sull'alloggiamento del cavo di avviamento, per garantire il corretto raffreddamento e la migliore resa del motore.

Sostituzione del fusibile

Solo modello ad accensione elettrica

Vedere Montaggio del fusibile, pagina 10.

Ricarica della batteria

Solo modello ad accensione elettrica

Avvertenza

I poli della batteria, i morsetti e gli accessori attinenti contengono piombo e relativi composti, sostanze chimiche che nello Stato della California sono considerate cancerogene e causa di anomalie della riproduzione. ***Lavate le mani dopo avere maneggiato questi componenti.***

Una batteria nuova o in rimessaggio deve essere caricata ininterrottamente per 24 ore, per garantirne la carica completa. Caricate la batteria per 24 ore ogni mese (ogni 25 avviamenti), o all'occorrenza.

1. Spegnete il motore e attendete che tutte le parti mobili si siano fermate.
2. Scollegate il cappellotto dalla candela (Fig. 13).
3. Togliete la chiave di accensione.
4. Collegate il cavo del caricabatterie (a corredo del tosaerba) al cavo del cablaggio preassemblato (Fig. 35).

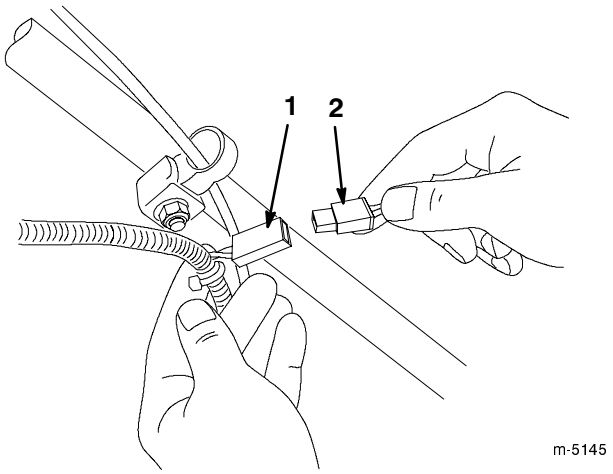

Figura 35

1. Cavo del cablaggio preassemblato
2. Cavo del caricabatterie

5. Inserite la spina del caricabatterie in una presa da 120V c.a.
6. Caricate la batteria per il periodo indicato.
7. Scollegate il caricabatterie.

   Importante Utilizzate solamente il caricabatterie Lawn-Boy; altri tipi di caricabatterie possono danneggiare la batteria. Utilizzate sempre il caricabatterie in ambienti chiusi e, se possibile, caricate la batteria a temperatura ambiente (22°C).
8. Collegate il cappellotto alla candela.

Smaltimento della batteria

Solo modello ad accensione elettrica

Importante Non smaltite le batterie usate nell'immondizia.

Importante Riciclate le batterie ermetiche al piombo, o smaltitele, in conformità alle normative locali.

In molte zone **la legge vieta** l'incenerimento delle batterie ermetiche al piombo, la loro copertura con strati di terra, o lo smaltimento nei rifiuti solidi urbani.

Smaltite questa batteria in un contenitore per il riciclaggio di batterie ermetiche al piombo, approvato dalla federazione o dallo stato.

Per maggiori informazioni sulla raccolta nel pieno rispetto dell'ambiente, sul riciclaggio e lo smaltimento della batteria, rivolgetevi ai responsabili della gestione dei rifiuti.

Svuotamento del serbatoio del carburante

1. Spegnete il motore e lasciate che si raffreddi.
2. Scollegate il cappellotto dalla candela (Fig. 13).

Nota: Drenate la benzina esclusivamente a motore freddo.

3. Togliete il tappo dal serbatoio del carburante (Fig. 10).
4. Utilizzate una pompa a mano per travasare il carburante in una tanica pulita, omologata per benzina.
5. Collegate il cappellotto alla candela.
6. Fate girare il motore finché non si ferma.
7. Avviate di nuovo il motore ed accertatevi che tutta la benzina sia uscita dal carburatore.

Rimessaggio

Preparate il tosaerba per il rimessaggio di fine stagione osservando le procedure di manutenzione consigliate. Vedere Manutenzione, pagina 17.

Conservate il tosaerba in un luogo fresco, pulito e asciutto. Coprite il tosaerba con un telo per mantenerlo pulito e protetto.

Preparazione del sistema di alimentazione

Avvertenza

La benzina evapora se viene conservata per molto tempo, ed esplode se viene a contatto con una fiamma libera.

- **Non conservate la benzina per lunghi periodi.**
- **Non conservate il tosaerba con benzina nel serbatoio o nel carburatore in un luogo chiuso in cui si trovi una fiamma libera (es. nelle vicinanze di un forno o della fiamma spia di uno scaldaacqua).**
- **Lasciate che il motore si raffreddi prima di riporlo in un luogo chiuso.**

Svuotate il serbatoio del carburante dopo l'ultima tosatura, prima del rimessaggio del tosaerba.

1. Fate funzionare il tosaerba finché il motore non si ferma per mancanza di carburante.
2. Iniettate la benzina nel motore e avviatelo di nuovo.
3. Lasciate che il motore giri finché non si ferma. Quando non si accende più, il motore è asciutto abbastanza.

Preparazione del motore

1. Scaricate l'olio dalla coppa mentre il motore è caldo. Vedere Cambio dell'olio motore, pagina 20.
2. Togliete la candela (Fig. 13).
3. Da una lattina versate una cucchiaiata di olio nella coppa, attraverso il foro della candela.
4. Utilizzando il cavo di avviamento, fate girare più volte il motore, lentamente, per distribuire l'olio.
5. Montate la candela, **senza** tuttavia collegare il cappellotto.

Informazioni generali

1. Pulite la scocca del tosaerba. Vedere Pulizia del sottoscocca del tosaerba, pagina 18.
2. Eliminate morchia e residui di sfalcio dal cilindro, dalle alette della testata e dalla sede della ventola.
3. Eliminate sfalcio, morchia e fanghiglia dalle parti esterne del motore, dalla copertura protettiva, e da sopra la scocca del tosaerba.
4. Controllate le condizioni della lama. Vedere Manutenzione della lama di taglio, pagina 21.
5. Serrate tutti i dadi, i bulloni e le viti.
6. Lubrificazione della trazione automatica Vedere Lubrificazione della trasmissione automatica, pagina 23.
7. Ritoccate le superfici arrugginite e scheggiate con vernice reperibile da un Centro Assistenza autorizzato.
8. Preparate la batteria per il rimessaggio (solo modelli con avviamento elettrico). Caricate la batteria per 72 ore, al fine di garantirne la carica completa (vedere Ricarica della batteria, pagina 24), quindi staccate la spina dal caricabatterie e riponete il tosaerba in un luogo non riscaldato. Se non fosse possibile riporre il tosaerba in un luogo non riscaldato, dovrete ricaricare la batteria ogni 90 giorni.

Piegatura della stegola

Importante Piegate la stegola con cautela, in modo da non tirare, pinzare o comunque danneggiare i cavi.

Importante Non togliete o allentate i pomelli che fissano la stegola inferiore alla staffa orientabile. Non piegate indietro la stegola superiore.

1. Allentate i pomelli che fissano la stegola superiore.
2. Piegate in avanti, con cautela, la stegola superiore finché non poggia sul motore (Fig. 36).

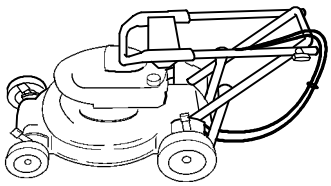

Figura 36

Rimozione dopo il rimessaggio

1. Alzate con cautela la stegola superiore finché non si inserisce nella stegola inferiore, quindi serrate i pomelli.

Avvertenza

Piegate e aprite correttamente la stegola, diversamente potreste stringere, tirare o danneggiare uno o più cavi. I cavi stretti, tirati o danneggiati possono causare l'avaria del tosaerba, e renderlo pericoloso durante l'utilizzo.

- **Non stringete, non tirate e non danneggiate i cavi.**
- **Nel piegare od aprire la stegola maneggiate i cavi con cautela.**
- **Non utilizzate il tosaerba se uno o più cavi sono stretti, tirati o danneggiati. Rivolgetevi al Centro di Assistenza autorizzato di zona.**

2. Controllate tutti i dispositivi di fermo e serrateli.
3. Togliete la candela (Fig. 13) e fate girare velocemente il motore utilizzando l'innesco, per eliminare l'olio superfluo dal cilindro.
4. Pulite la candela o sostituitela qualora sia incrinata, rotta o se gli elettrodi sono consumati.
5. Montate la candela e serratela a 20 Nm.
6. Osservate le procedure di manutenzione consigliate; vedere Manutenzione, pagina 17.
7. Ricaricate la batteria (solo modelli ad avviamento elettrico); vedere Ricarica della batteria, pagina 24.
8. Riempite il serbatoio del carburante (Fig. 10) con benzina fresca.
9. Controllate il livello dell'olio motore. Vedere Controllo del livello dell'olio motore, pagina 18.
10. Collegate il cappellotto alla candela.

Accessori

Potrete ottenere i seguenti accessori da un Centro di Assistenza autorizzato.

- Kit Scarico laterale
- Kit Scarificatore

Localizzazione guasti

Toro ha progettato e costruito il vostro tosaerba in modo che funzioni senza problemi. Controllate attentamente i seguenti componenti ed articoli, facendo riferimento a Manutenzione, pagina 17 per maggiori informazioni. Se un problema perdura, rivolgetevi al Centro Assistenza autorizzato di zona.

Problema	Possibili cause	Rimedi
Il motore non si avvia	1. Il serbatoio carburante è vuoto, o il sistema di alimentazione contiene benzina vecchia.	1. Spurgate e/o riempite il serbatoio del carburante con benzina fresca. Se il problema perdura, rivolgetevi al Centro Assistenza autorizzato di zona.
	2. L'iniettore non è stato premuto.	2. Premete tre volte l'iniettore.
	3. Il cappellotto non è collegato alla candela.	3. Collegate il cappellotto alla candela.
	4. La candela è sporca, imbrattata o la distanza tra gli elettrodi è errata.	4. Controllate la candela e, all'occorrenza, regolate la distanza fra gli elettrodi. Se la candela è sporca, imbrattata o incrinata, sostituitela.
	5. È saltato il fusibile (solo modello ad avviamento elettrico).	5. Sostituite il fusibile.
	6. La batteria è quasi scarica (solo modello ad avviamento elettrico).	6. Avviate manualmente il motore, oppure caricate la batteria ed in seguito avviate il motore con il motorino di avviamento elettrico.
Il motore si avvia con difficoltà o perde potenza	1. Benzina stantia nel serbatoio del carburante.	1. Spurgate il serbatoio del carburante e riempitelo con benzina fresca.
	2. L'elemento del filtro dell'aria è sporco e riduce il flusso d'aria.	2. Sostituite l'elemento del filtro dell'aria.
	3. Il sottoscocca contiene sfalcio e detriti.	3. Pulite il sottoscocca del tosaerba.
	4. La candela è sporca, imbrattata o la distanza tra gli elettrodi è errata.	4. Controllate la candela e, all'occorrenza, regolate la distanza fra gli elettrodi. Se la candela è sporca, imbrattata o incrinata, sostituitela.
	5. L'olio motore è insufficiente.	5. Rabboccate la coppa dell'olio con olio motore fino alla tacca di pieno *Full* sull'asta di livello.

Problema	Possibili cause	Rimedi
Il motore non è regolare	1. Il cappellotto non è collegato alla candela.	1. Collegate il cappellotto alla candela.
	2. La candela è sporca, imbrattata o la distanza tra gli elettrodi è errata.	2. Controllate la candela e, all'occorrenza, regolate la distanza fra gli elettrodi. Se la candela è sporca, imbrattata o incrinata, sostituitela.
	3. L'elemento del filtro dell'aria è sporco e riduce il flusso d'aria.	3. Sostituite l'elemento del filtro dell'aria.
Il tosaerba o il motore vibrano in modo eccessivo	1. La lama è piegata o sbilanciata.	1. Bilanciate la lama. Se la lama è piegata, sostituitela.
	2. Il bullone della lama è allentato.	2. Serrate il bullone della lama.
	3. Il sottoscocca contiene sfalcio e detriti.	3. Pulite il sottoscocca del tosaerba.
	4. I bulloni di fissaggio del motore sono allentati.	4. Serrate i bulloni di fissaggio del motore.
Taglio non uniforme.	1. L'altezza delle quattro ruote non è uguale.	1. Regolate le quattro ruote alla stessa altezza.
	2. La lama è ottusa.	2. Affilate e bilanciate la lama.
	3. Avete tosato ripetutamente nella stessa direzione.	3. Cambiate la direzione di tosatura.
	4. Il sottoscocca contiene sfalcio e detriti.	4. Pulite il sottoscocca del tosaerba.
Lo scivolo di scarico s'intasa	1. L'altezza di taglio è troppo bassa.	1. Alzate l'altezza di taglio.
	2. Tosate troppo velocemente.	2. Rallentate.
	3. L'erba è bagnata.	3. Lasciate che l'erba si asciughi prima di tosare.
	4. Il sottoscocca contiene sfalcio e detriti.	4. Pulite il sottoscocca del tosaerba.
La trazione automatica del tosaerba non funziona	1. Il cavo della trazione automatica non è regolato o è danneggiato.	1. Regolate il cavo della trazione automatica All'occorrenza sostituitelo.
	2. Vi sono detriti sotto il paracinghia.	2. Rimuovete i detriti da sotto il paracinghia.