Form No. 3325-532

TORO®

53 cm Recycler®

Manuell, motordrevet gressklipper

Modellnr. 20789—210000001 og oppover
Modellnr. 20791—210000001 og oppover

Operatørens håndbok

CE

Norsk (N)

Innhold

	Side
Innledning	2
Sikkerhet	3
Generell informasjon om sikkerhet for gressklippere	3
Lydtrykk	5
Lydstyrke	5
Vibrasjon	5
Forklaring av symboler	5
Montering	8
Pakke ut gressklipperen	8
Montere håndtaket	8
Montere startsnoren	9
Montere utløpspluggen	9
Montere sikringen	9
Før start	10
Fylle olje i veivhuset	10
Fylle bensin på tanken	11
Bruk	12
Kontroller	12
Starte motoren	12
Stoppe motoren	13
Bruke selvdriften	13
Dra gressklipperen bakover	13
Justere klippehøyden	13
Bruke gressposen	14
Brukstips	15
Vedlikehold	17
Anbefalt vedlikeholdsplan	17
Kontrollere motoroljenivået	18
Rengjøre gressklipperens underside	18
Rengjøre pluggen og utløpet	19
Overhale luftfilteret	19
Skifte tennpluggen	20
Skifte motorolje	20
Vedlikeholde gressklipperkniven	21
Justere drivverkskabelen for selvdrift	22
Smøre drivverket for selvdrift	23
Rengjøre under remdekslet	23
Rengjøre kjølesystemet	23
Skifte sikringen	23
Lade batteriet	24
Kaste batteriet	24
Tømme bensintanken	24
Lagring/oppbevaring	25
Klargjøre drivstoffsystemet	25
Klargjøre motoren	25
Generell informasjon	25
Legge sammen håndtaket	25
Gjøre gressklipperen klar til bruk	26
Tilbehør	26
Feilsøking	27

Innledning

Les denne håndboken nøye, slik at du lærer den riktige måten å bruke og vedlikeholde produktet. Informasjonen i denne håndboken kan hjelpe deg og andre med å unngå personskader og produktskader. Selv om Toro utformer og produserer sikre produkter, har du selv ansvaret for at produktet brukes på en forsvarlig og riktig måte.

Hvis gressklipperen trenger reparasjon, eller hvis du trenger originale Toro-deler eller mer informasjon, kan du kontakte et autorisert forhandlerverksted eller avdelingen for kundeservice hos Toro. Ha modell- og serienumre for hånden når du tar kontakt. På figur 1 vises plasseringen av modell- og serienummeret på produktet.

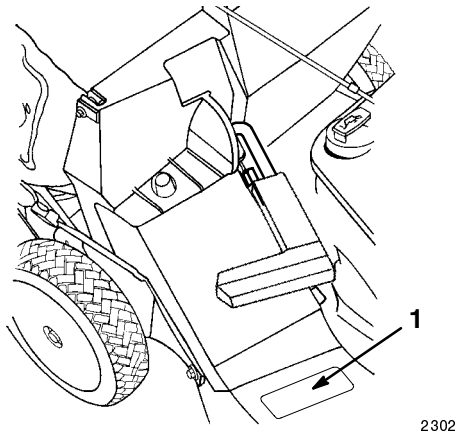

Figur 1

1. Modell- og serienummer

Noter produktets modell- og serienummer nedenfor:

Modell-nummer: _____

Serie-nummer: _____

© 2000 The Toro Company
8111 Lyndale Avenue South
Bloomington, MN 55420-1196

Med enerett
Trykt i USA

Denne brukerhåndboken gjør deg oppmerksom på potensielle farer, og den har spesielle sikkerhetsmeldinger som hjelper deg og andre til å unngå personskader og dødsfall. ***Fare***, ***Advarsel*** og ***Forsiktig*** er uttrykk som brukes for å identifisere ulike farenivåer.

Fare varsler om en svært farlig situasjon, som fører til alvorlige skader eller dødsfall hvis du ikke følger de anbefalte sikkerhetstiltakene.

Advarsel varsler om en fare som kan føre til alvorlige skader eller dødsfall hvis du ikke følger de anbefalte sikkerhetstiltakene.

Forsiktig varsler om en fare som kan føre til mindre alvorlige skader hvis du ikke følger de anbefalte sikkerhetstiltakene.

I denne håndboken brukes to andre ord til å vektlegge informasjon. **Viktig** angir teknisk informasjon og **Obs:** henviser til generell informasjon som er verdt å huske.

Sikkerhet

Feilaktig bruk og vedlikehold av denne gressklipperen kan føre til personskader. For å redusere muligheten for skader bør du følge disse sikkerhetsinstruksjonene.

Toro har konstruert og testet denne gressklipperen for at den skal være rimelig sikker å bruke. *Hvis du unnlater å følge disse instruksjonene, kan dette imidlertid føre til personskader.*

⚠ Advarsel ⚠

Motoreksos inneholder karbonmonoksid, som er en dødelig gift uten lukt.

Ikke kjør motoren innendørs eller i et avgrenset område.

Det er meget viktig at du og alle andre som skal bruke gressklipperen, leser og forstår innholdet i denne håndboken før motoren startes for første gang. På denne måten sikres maksimal sikkerhet og best mulig ytelse, og du blir kjent med produktet. Vær spesielt oppmerksom på sikkerhetsvarselsymbolet ⚠, som betyr *forsiktig*, *advarsel* eller *fare* – "personlige sikkerhetsinstruksjoner." Les og forstå disse instruksjonene fordi de har med sikkerhet å gjøre. Hvis ikke disse instruksjonene blir fulgt, kan det føre til personskader.

Generell informasjon om sikkerhet for gressklippere

De følgende instruksjonene er tilrettelagt fra ANSI/OPEI-standarden B71.1—1998 og ISO-standarden 5395:1990(E). Informasjon eller terminologi som er spesifikk for Toros gressklippere, står i parentes.

Denne gressklipperen kan amputere hender og føtter og slenge gjenstander gjennom luften. Hvis følgende sikkerhetsinstruksjoner ikke blir fulgt, kan det føre til alvorlige skader eller dødsfall.

Opplæring

- Les denne brukerhåndboken nøye. Lær deg alle kontrollene og hvordan du bruker denne gressklipperen, før du starter den.
- Ikke la barn få lov til å bruke gressklipperen. Det kan hende at lokale forskrifter setter en aldersgrense for bruk av denne gressklipperen.
- Aldri la voksne som ikke har lest disse instruksjonene, bruke gressklipperen.
- Du må aldri klippe hvis andre personer (spesielt barn) eller dyr befinner seg i nærheten. Stopp gressklipperen hvis noen kommer inn på området.
- Hold barn borte fra området som klippes, og under oppsyn av en ansvarlig voksen.
- Vær oppmerksom på omgivelsene, og slå av gressklipperen hvis barn kommer inn på området.
- Vær spesielt forsiktig når du nærmer deg hjørner, busker, trær eller andre objekter som reduserer synsfeltet.
- Husk at operatøren eller brukeren har ansvaret hvis andre personer eller deres eiendom utsettes for ulykker eller farer.
- Se instruksjonene fra produsenten når du skal montere og bruke tilleggsutstyr. Bare bruk tilleggsutstyr som er godkjent av produsenten.

Forberedelse

- Undersøk grundig området der du skal bruke gressklipperen, og fjern alle steiner, pinner, strenger, bein og andre gjenstander.
- Når du klipper, må du alltid ha på deg kraftig fottøy og langbukser.
- Bruk ikke gressklipperen uten sko eller med åpne sandaler.
- Bruk alltid vernebriller med sidebeskyttelse når du bruker gressklipperen.

- Advarsel: Bensin er meget brannfarlig. Ta følgende forholdsregler:
  - Bensin må lagres i kanner som er laget spesielt for dette formålet.
  - Bare fyll bensin utendørs, og ikke røyk mens du fyller.
  - Fyll på bensin før du starter motoren. Ta aldri lokket av bensintanken eller fyll bensin mens motoren går eller er varm.
  - Hvis du søler bensin, må du ikke prøve å starte motoren. Flytt gressklipperen bort fra området der du sølte, til bensinen har fordampet, slik at du unngår at den kan antennes.
  - Sett lokket godt på alle bensintanker og kanner.
  - Hvis du må tømme drivstoff fra drivstofftanken, gjør du det utendørs.
- Skift ut defekte lyddempere.
- Før du bruker gressklipperen, må du alltid undersøke om knivene, knivboltene og klippeenheten er slitt eller skadet. Skadde eller slitte kniver og bolter må skiftes ut i sett for å opprettholde balansen.
- På gressklippere med flere kniver må du være forsiktig siden rotering av én kniv kan føre til at de andre knivene også roteres.

Bruk

- Motoren må ikke brukes på et innelukket sted der giftig kullos kan samle seg.
- Klipperen må bare brukes i dagslys eller der det er god kunstig belysning.
- Pass på at du alltid har et godt fotfeste i bakker.
- Gå, ikke løp.
- Hold et fast grep om håndtaket.
- Hvis du bruker en rotasjonsgressklipper med hjul, klipper du på tvers av bakker, aldri oppover og nedover.
- Vær ytterst forsiktig når du forandrer retning i skråninger.
- Ikke bruk gressklipperen i svært bratte bakker.
- Vær svært forsiktig når du kjører bakover eller trekker gressklipperen til deg.
- Før og mens du rygger, ser du ned bak deg for å kontrollere at det ikke er barn i veien.
- Stopp kniven(e) hvis du må vippe gressklipperen for å flytte den over områder uten gress, og når du flytter gressklipperen til og fra området du skal klippe.
- Aldri bruk gressklipperen med skadede eller manglende skydd eller vern eller uten at sikkerhetsenhetene (for eksempel avledere og gressamlere) er på plass.
- Ikke forandre hastighetsinnstillingene på motoren.
- Koble fra alle kniv- og drivkoblinger før du starter motoren.
- Start motoren forsiktig i henhold til instruksjonene og med føttene i god avstand fra kniven(e).
- Ikke vipp gressklipperen når du starter motoren hvis du ikke er nødt til å vippe gressklipperen for å starte den. Hvis du må vippe den, vipper du den ikke mer enn absolutt nødvendig, og bare vipp opp den delen som er lengst borte fra deg.
- Ikke stå foran utløpssjakten når du starter motoren.
- Hold hendene og føttene borte fra roterende deler. Hold deg unna utløpssjaktens åpning til enhver tid.
- Aldri løft opp eller bær en gressklipper mens motoren går.
- Stopp motoren, og koble fra tennpluggkabelen:
  - før du fjerner blokkeringer eller rensker sjakten.
  - før du kontrollerer, rengjør eller arbeider på gressklipperen.
  - etter at gressklipperen har kjørt på en gjenstand. Undersøk om gressklipperen er skadet, og reparer eventuelle skader før du starter og bruker gressklipperen.
  - Hvis gressklipperen begynner å vibrere for mye, undersøker du den øyeblikkelig.
- Stopp motoren:
  - når du forlater gressklipperen, og
  - før du fyller bensin.
- Reduser gassen når motoren skal stoppes. Hvis det er en bensinkran på motoren, stenger du bensintilførselen etter at du er ferdig med å klippe.
- Stopp kniven(e) når du krysser grusbelagte innkjørsler, fortau eller veier.
- Slå av motoren og vent til kniven stopper helt før du fjerner gressoppsamleren.
- Ikke bruk gressklipperen når du er påvirket av medisin eller alkohol eller andre rusmidler.
- Hvis gressklipperen begynner å vibrere kraftig, må du straks stanse motoren og lete etter årsaken. Vibrasjon er som regel et tegn på at det har oppstått et problem.

Du kan gli og falle i bakker og påføre deg alvorlige skader. Hvis du føler deg utrygg i en bakke, bør du ikke bruke gressklipperen i den.

- Vær oppmerksom på hull, hjulspor eller ujevnheter. Gjenstander kan ligge skjult i høyt gress.
- Ikke bruk gressklipperen i nærheten av kanter, grøfter eller voller. Du kan miste fotfestet eller balansen.
- Ikke bruk gressklipperen på vått gress. Redusert fotfeste kan føre til at du glir.

Vedlikehold og lagring/oppbevaring

- Pass på at alle muttere, bolter (spesielt boltene som fester kniven) og skruer er godt festet for å sørge for at gressklipperen er i god stand.
- Gressklipperen må aldri oppbevares innendørs med bensin på tanken der bensindamp kan komme i kontakt med en åpen flamme eller gnister.
- La alltid motoren bli kald før du setter gressklipperen fra deg innendørs.
- Reduser brannfaren ved å holde motoren, lyddemperen, batterirommet og området der bensin oppbevares, fritt for gress, løv og for mye fett.
- Kontroller gressoppsamleren regelmessig, og se etter skader eller slitasje.
- Skift ut slitte eller skadde deler.
- Vær spesielt forsiktig når du håndterer bensin. Bensindamp kan forårsake eksplosjon.
- Du må aldri fingre med sikkerhetsenhetene. Kontroller regelmessig at de virker tilfredsstillende.
- Hold gressklipperen fri for gress, løv eller annet rusk. Tørk opp olje eller bensin du søler.
- Hvis du treffer en gjenstand, stopper du gressklipperen og undersøker den. Hvis det er nødvendig, reparerer du gressklipperen før du starter motoren.
- Prøv aldri å justere hjulhøyden mens motoren går.

Forklaring av symboler

Det er ikke sikkert at alle symbolene gjelder gressklipperen.

Sikkerhetsvarseltrekant – symbolet i trekanten varsler om fare



Sikkerhetsvarselsymbol



- Gressoppsamlerkomponenter er utsatt for skade og slitasje. Dette kan føre til at bevegelige deler avdekkes, eller at objekter slynges gjennom luften. Kontroller komponentene regelmessig, og skift dem ut med produsentens anbefalte deler når det er nødvendig.
- Vær oppmerksom på at gressklipperknivene er svært skarpe. Legg noe rundt kniven(e), eller bruk hansker, og vær svært forsiktig når du håndterer dem.
- Ikke forandre hastighetsinnstillingene på motoren.
- Hvis du må tømme drivstoff fra drivstofftanken, gjør du det utendørs.
- For best mulig ytelse og sikkerhet, bør du bare kjøpe ekte Toro-reservedeler og -tilbehør.
- Sikkerhets- og instruksjonsmerker må vedlikeholdes og skiftes ut etter behov.

Lydtrykk

Denne gressklipperen har et tilsvarende kontinuerlig A-veid lydtrykk ved brukerens øre på 85,4 dB(A), basert på måling av identiske maskiner i henhold til ANSI B71.5-1984.

Lydstyrke

Denne gressklipperen har en lydstyrke på 98,6 dB(A) / 1 pW, basert på måling av identiske maskiner i henhold til direktiv 84/538/EEC og tilføyelser.

Vibrasjon

Denne gressklipperen har et maksimalt hånd-arm-vibrasjonsnivå på 7,27 m/s^2, basert på måling av identiske maskiner i henhold til ISO 5349.

Sikkerhetsskyddene må ikke åpnes eller fjernes mens motoren går

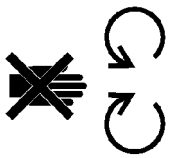

En kniv som roterer, kan amputere tær eller fingre. Hold deg unna knivbladet mens motoren går



Les brukerhåndboken



Se i verkstedhåndboken hvis du vil ha informasjon om riktige servicemetoder



Hold trygg avstand fra maskinen

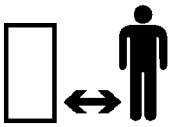

Hold trygg avstand fra gressklipperen

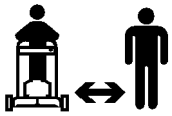

Gjenstander kan bli slynget gjennom luften. Hele kroppen er utsatt

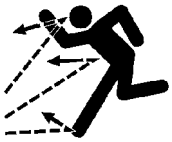

Gjenstander kan bli slynget gjennom luften – sidemontert rotasjonsgressklipper. Avlederskyddet må sitte på plass

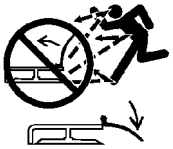

Stopp motoren før du forlater bruksposisjonen



Timemåler / antall driftstimer

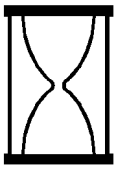

Hurtig



For å unngå at kniven skades under mulching, bruker du en knivoppstrammer når gressklipperen er utstyrt med en mulchingplugg

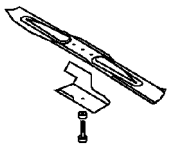

Drivverk

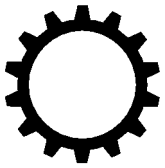

Olje



På/kjør



Innkoblet

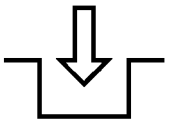

Utkoblet

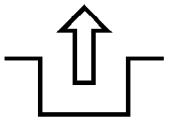

Batteriets tilstand

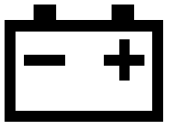

Drivstoff

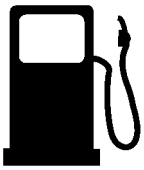

Fri



Sakte



Reduksjon/økning



Smørepunkt



Start av motor

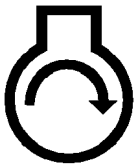

Stopp av motor



Choke

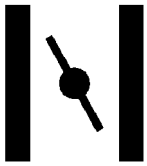

Primer (starthjelp)

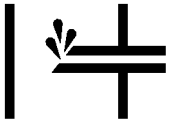

Trykk primeren inn tre ganger

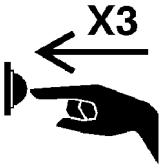

Kast batteriene i henhold til lokale forskrifter



Sett nøkkelen inn i tenningen

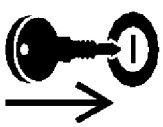

Førstegir



Andregir



Tredjegir



Klippeelement – grunnsymbol



Klippeelement – høydejustering



Vri nøkkelen i tenningen



Flytt kontrollen

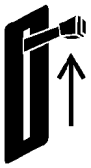

Dra i snoren

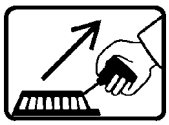

Hjul



Hjuldrift



Montering

Obs: Maskinens venstre og høyre side angis ut fra normal bruksposisjon.

Pakke ut gressklipperen

Advarsel

Hvis du ikke legger sammen eller folder ut håndtaket på riktig måte, kan du klemme, strekke eller skade én eller flere kabler. Hvis du klemmer, strekker eller skader en kabel, kan det hende at det oppstår en feil på gressklipperen som kan føre til utrygge driftsomstendigheter.

- **Du må ikke klemme, strekke eller skade kablene.**
- **Håndter kablene med forsiktighet når du legger sammen eller folder ut håndtaket.**
- **Ikke bruk gressklipperen hvis én eller flere av kablene er klemt, strekt eller skadet. Ta kontakt med et autorisert forhandlerverksted.**

1. Ta gressklipperen ut av pakken.
2. Legg det øverste håndtaket på bakken bak gressklipperen med merket på håndtaket vendt opp, og kontrollkablene festet mellom håndtakets monteringsbraketter.

Montere håndtaket

1. Fjern de fire boltene og knottene i det nedre håndtaket (to bolter har flate hoder og to bolter har hoder som er profilerte og tilpasset håndtaket) (fig. 2).

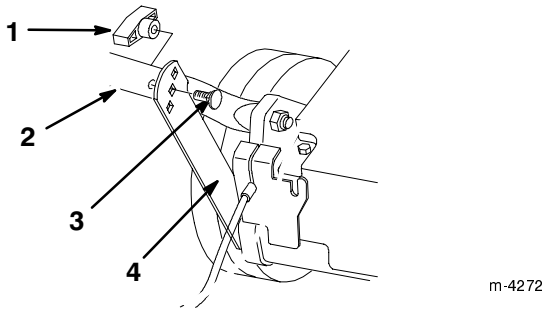

Figur 2

1. Knott
2. Nedre håndtak
3. Flat håndtaksbolt
4. Støtteknekt

2. Vend det nedre håndtaket bakover og støtteknektene opp, slik at knektene kommer på linje med hullene i håndtaket (fig. 2).
3. Fest håndtaket til støtteknektene med de to flate håndtaksboltene og to knotter. Bruk de justeringshullene for høyde som passer best til din egen høyde (fig. 2).

Advarsel

Hvis du ikke legger sammen eller folder ut håndtaket på riktig måte, kan du klemme, strekke eller skade én eller flere kabler. Hvis du klemmer, strekker eller skader en kabel, kan det hende at det oppstår en feil på gressklipperen som kan føre til utrygge driftsomstendigheter.

- **Du må ikke klemme, strekke eller skade kablene.**
- **Håndter kablene med forsiktighet når du legger sammen eller folder ut håndtaket.**
- **Ikke bruk gressklipperen hvis én eller flere av kablene er klemt, strekt eller skadet. Ta kontakt med et autorisert forhandlerverksted.**

Obs: Du kan justere høyden på håndtaket ved å montere håndtaksbolten og knotten i et annet sett med hull.

4. Skyv endene på den øverste delen av håndtaket over det nedre håndtaket, slik at de går inn i hverandre (fig. 3).

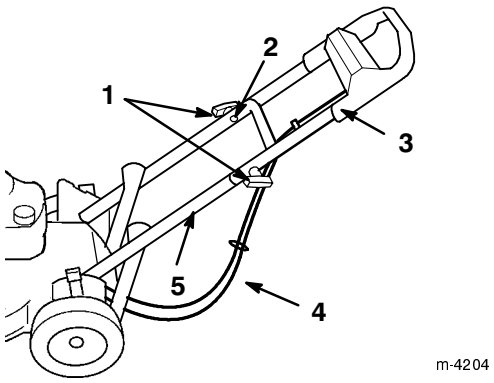

Figur 3

1. Knotter
2. Profilert håndtaksbolt (2)
3. Øvre håndtak
4. Kabler
5. Nedre håndtak

5. Kontroller at kablene er festet under og bak det nedre håndtaket som vist på figur 3.
6. Fest den øverste delen av håndtaket til den nederste delen ved å bruke to profilerte håndtaksbolter og to knotter (fig. 3).

Montere startsnoren

Dra startsnoren gjennom snorlederen på håndtaket (fig. 4).

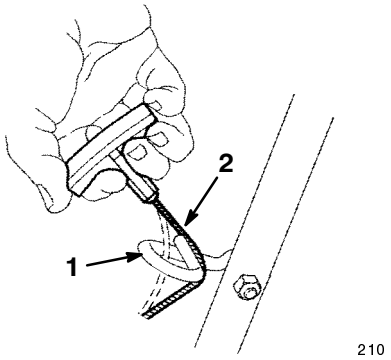

Figur 4

1. Snorleder
2. Startsnor

Obs: Det er lettere å montere startsnoren hvis du klemmer på knivkontrollbøylen (fig. 12).

Montere utløpspluggen

1. Stopp motoren, og vent til alle bevegelige deler har stoppet.
2. Åpne utløpsluken ved å flytte håndtaket bakover (fig. 5).

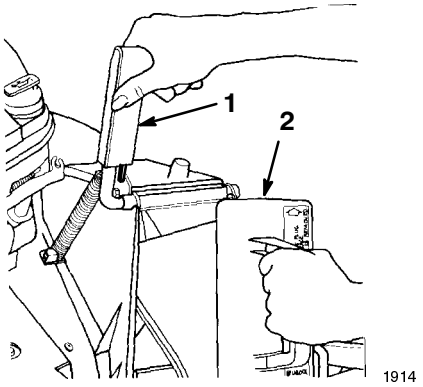

Figur 5

1. Håndtak til utløpsluke
2. Plugg (høyrerotert)

3. Hold i håndtaket til utløpsluken for å hindre den fjærbelastede luken i å lukkes når du setter inn pluggen.
4. Roter pluggen litt mot høyre mens du setter den inn (fig. 5).

   Obs: Kontroller at pilen på pluggmerket peker oppover.

5. Skyv pluggen helt inn til fjærklemmen nederst på pluggen knepper på plass (fig. 6).

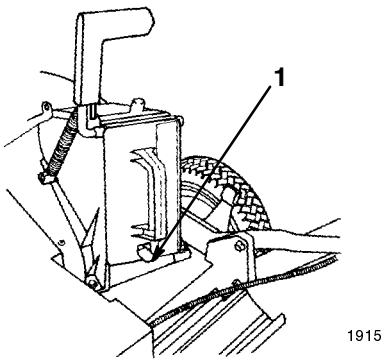

Figur 6

1. Fjærklemme

6. Slipp håndtaket til utløpsluken for å låse toppen av pluggen.
7. Fjern pluggen
   A. Flytt håndtaket til utløpsluken bakover mens du samtidig løfter fjærklemmen nederst på pluggen.
   B. Når pluggen er låst opp, kan du fjerne den fra utløpet.

Montere sikringen

Kun modeller med elektrisk start

Sikringen beskytter den elektriske starteren. Hvis batteriet ikke lades opp, eller hvis motoren ikke roterer, kan sikringen ha gått. Bruk en pluggbar sikring på 40 amp.

1. Fjern batterikassedekslet (fig. 7).

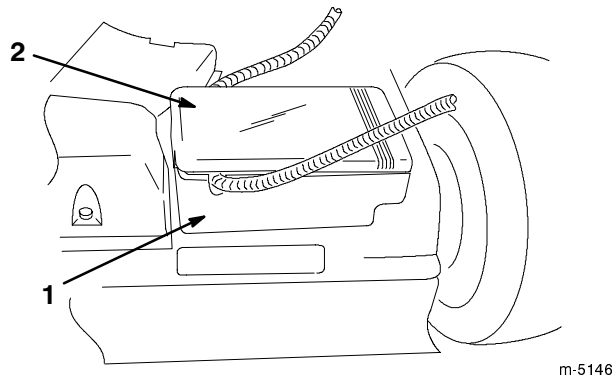

Figur 7

1. Batterikasse
2. Batterikassedeksel

Obs: Løsne batterideksletmed en flat skrutrekker (fig. 8). Hvis du løsner batterideksletmed i begge ender før du fjerner det, unngår du å skade det.

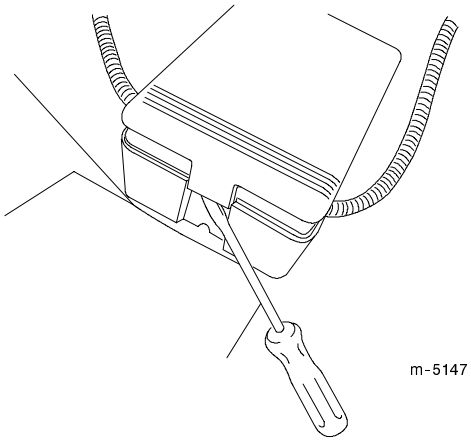

Figur 8

2. Monter sikringen i sikringsholderen som vist på figur 9.

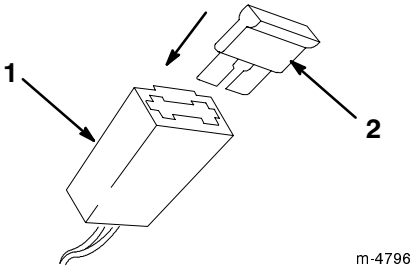

Figur 9

1. Sikringsholder 2. Sikring

3. Monter batterikassedekslet.

Før start

Fylle olje i veivhuset

Det er plass til 0,65 liter olje i veivhuset. Bruk bare en førsteklasses SAE 30 eller SAE 10W30 renseolje som har "klassifikasjon" SF, SG, SH eller SJ fra American Petroleum Institute (API).

Hver gang før du bruker gressklipperen, kontrollerer du at oljenivået er mellom *Add* og *Full* på peilestaven (fig. 10).

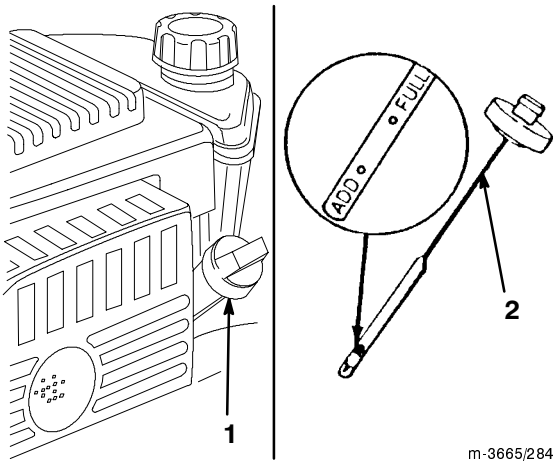

Figur 10

1. Oljepåfyllingsrør 2. Peilestav

Slik fyller du olje:

1. Sett gressklipperen på en jevn flate.

2. Rengjør peilestaven (fig. 10).

3. Fjern peilestaven fra oljepåfyllingsrøret ved å vri lokket mot venstre og trekke den ut.

4. Tørk av peilestaven med en ren fille.

5. Skyv peilestaven helt ned i oljepåfyllingsrøret og ta den deretter ut.

Obs: For å lese av riktig oljenivå må du skyve den helt ned.

6. Les av oljenivået på peilestaven (fig. 10).

7. Hvis oljenivået er under *Add* på peilestaven, heller du **forsiktig** olje i oljepåfyllingsrøret til oljenivået når opp til *Full* på peilestaven.

Viktig Ikke start motoren hvis du fyller på for mye olje, da dette kan skade motoren. Tapp ut overflødig olje til oljenivået på peilestaven viser *Full*.

8. Sett peilestaven ned i oljepåfyllingsrøret og vri lokket mot høyre til det sitter fast.

Fylle bensin på tanken

Bruk ren, fersk og blyfri bensin (inkludert *oksidert* eller *omformulert* bensin) med 87 oktan eller høyere for best resultat. For at bensinen skal være så fersk som mulig, bør du ikke kjøpe mer bensin enn det du forventer å bruke de nærmeste 30 dagene. Blyfri bensin skaper mindre forbrenningsavfall og lengre levetid for tennplugger. Du kan bruke blyholdig bensin hvis blyfri bensin ikke er tilgjengelig.

Viktig Ikke bland olje i bensinen.

Viktig Ikke bruk metanol, bensin som inneholder metanol, gasohol som inneholder mer enn 10 % etanol, høyoktan bensin eller parafin. Disse drivstoffene kan skade motorens drivstoffsystem.

Viktig Bruk ikke drivstoff som er eldre enn 30 dager.

Fare

Bensin er meget brannfarlig og høyeksplosiv under visse forhold. Brann eller eksplosjon forårsaket av bensin kan påføre deg og andre brannskader og ødelegge eiendom.

- **Fyll bensintanken på et åpent område utendørs mens motoren er kald. Tørk opp all bensin du søler.**
- **Tanken må ikke fylles helt full. Fyll bensin på tanken helt til nivået når opp til 6 til 13 mm under bunnen av påfyllingshalsen. Dette tomrommet i tanken gir bensinen plass til å utvide seg.**
- **Røyk aldri når du håndterer bensin, og hold deg borte fra åpne flammer eller steder der bensingass kan antennes av gnister.**
- **Oppbevar bensin i en godkjent kanne og utenfor barns rekkevidde.**
- **Kjøp aldri mer bensin enn til 30 dagers forbruk.**

Fare

Under visse forhold kan det dannes statisk elektrisitet under påfylling av bensin, noe som kan antenne bensinen. Brann eller eksplosjon forårsaket av bensin kan påføre deg og andre brannskader og ødelegge eiendom.

- **Sett alltid bensinkanner på bakken og i god avstand fra kjøretøyet før du fyller bensin.**
- **Ikke fyll bensinkanner inne i et kjøretøy eller på en lastebil eller tilhenger fordi tepper eller presenninger kan isolere kannen og hemme utladning av eventuell statisk elektrisitet.**
- **Når dette er mulig, må bensindrevet utstyr tas ut av lastebilen eller tilhengeren og fylles med bensin mens hjulene står på bakken.**
- **Hvis dette ikke lar seg gjøre, fyller du slikt utstyr fra en bensinkanne, og ikke fra munnstykket på en bensinpumpe.**
- **Hvis du må fylle bensin direkte fra munnstykket på en bensinpumpe, må munnstykket hele tiden være i kontakt med kanten på drivstofftanken eller kannens åpning helt til påfyllingen er fullført.**

Bruk drivstoffstabilisator/kondisjoneringsmiddel regelmessig under bruk og oppbevaring. En drivstoff-stabilisator/et kondisjoneringsmiddel rengjør motoren under drift og hindrer at det dannes gummilignende avleiringer i motoren i lagringsperiodene.

Viktig Ikke bruk andre tilsetningsstoffer i bensinen enn drivstoffstabilisator/kondisjoneringsmiddel. Ikke bruk drivstoffstabilisatorer med alkoholbase, for eksempel etanol, metanol eller isopropanol.

1. Rengjør rundt bensinlokket (fig. 11).

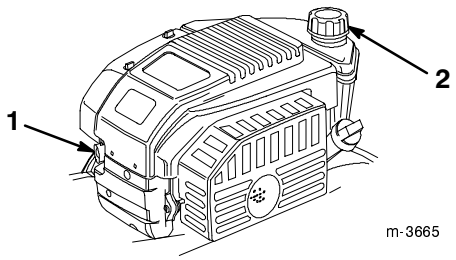

Figur 11

1. Primer
2. Bensintanklokk

2. Fjern bensinlokket (fig. 11).
3. Fyll bensintanken med vanlig blyfri bensin opp til mellom 6 og 13 mm fra toppen av tanken. **Ikke fyll i helt opp til påfyllingshalsen.**
4. Sett bensintanklokket godt på, og tørk opp bensin som ble sølt.

Bruk

Obs: Maskinens venstre og høyre side angis ut fra normal bruksposisjon.

Hver gang du skal bruke gressklipperen, kontrollerer du først at drivverket for selvdrift og knivkontrollbøylen virker som de skal. Når du slipper knivkontrollbøylen, stopper motoren og drivverket for selvdrift. Hvis de ikke stopper, kontakter du et autorisert forhandlerverksted.

Kontroller

Starthåndtaket og knivkontrollbøylen er på det øvre håndtaket, som vist på figur 12.

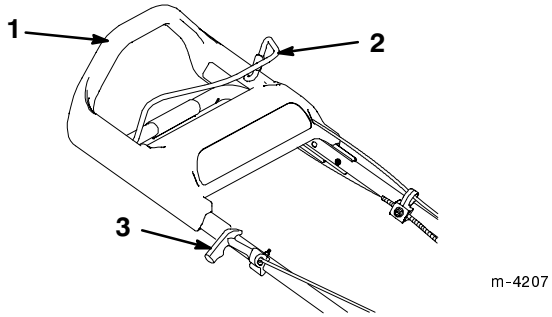

Figur 12

1. Øvre håndtak
2. Knivkontrollbøyle
3. Starthåndtak

Starte motoren

1. Koble kabelen til tennpluggen (fig. 13).

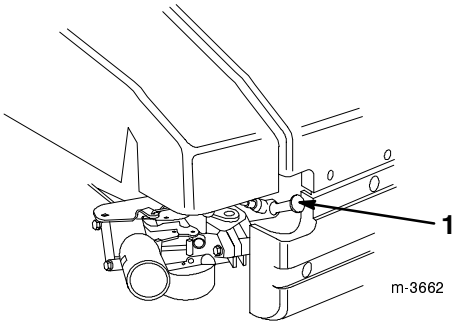

Figur 13

1. Tennpluggkabel

2. Trykk primeren inn tre ganger. Vent i to sekunder mellom hvert trykk (fig. 11).

Obs: Hvis temperaturen er 13°C eller lavere, trykker du primeren inn fem ganger. Vent i to sekunder mellom hvert trykk.

Obs: Ikke bruk primeren til å starte en varm motor når motoren bare har vært av en liten stund. Hvis det er kaldt vær, kan det hende at du likevel må prime motoren på nytt.

3. Hold knivkontrollbøylen inntil det øvre håndtaket (fig. 14).

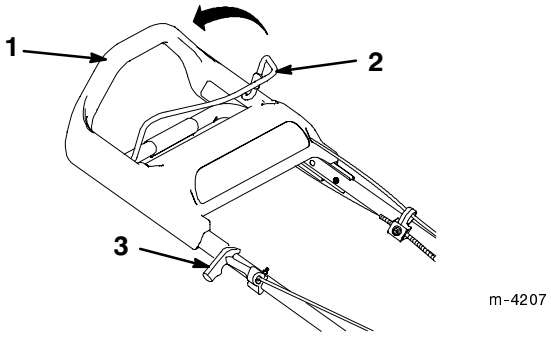

Figur 14

1. Øvre håndtak
2. Knivkontrollbøyle
3. Starthåndtak

4. Start gressklipperen.

Manuell start:

A. Dra lett i starthåndtaket til du føler motstand, og dra deretter kraftig til (fig. 14).

B. Ikke slipp starthåndtaket når du har startet motoren, men la snoren gå sakte inn på spolen.

Nøkkel-elektrisk start (bare på modellen med elektrisk start):

A. Sett nøkkelen i bryteren (fig. 15).

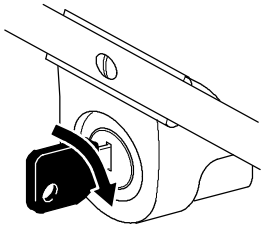

Figur 15

B. Vri nøkkelen til høyre, og slipp den når motoren starter.

5. Når motoren har startet, lar du den bli varm i minst ett minutt. Vent lenger hvis det er kaldt.

Obs: Hvis motoren ikke starter etter tre forsøk, gjentar du trinn 2 til 4.

Stoppe motoren

Slipp knivkontrollbøylen. Motoren og kniven stopper. Hvis de ikke stopper, kontakter du et autorisert forhandlerverksted.

Bruke selvdriften

Hvis du vil bruke selvdriften, går du fremover med hendene på det øvre håndtaket. Når du går fremover, skyves det øvre håndtaket mot gressklipperen, slik at selvdriften aktiveres. Jo raskere du går, desto lengre skyves håndtaket, og gressklipperen går raskere (fig. 16).

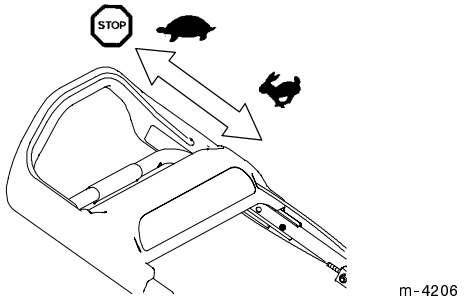

Figur 16

Obs: Gressklipperen går med maksimal hastighet når du skyver det øvre håndtaket så langt fremover som mulig.

Hvis du vil redusere hastigheten, går du ganske enkelt saktere. Selvdriften stopper når du stopper (fig. 16).

Dra gressklipperen bakover

Gressklipperen har frihjulsclutcher som gjør det lett å dra gressklipperen bakover.

Når du nærmer deg en gjenstand (f.eks. et tre eller en busk) og vil dra gressklipperen bakover, slutter du å skyve det øvre håndtaket når gressklipperen er ca. 15 centimeter unna gjenstanden. Fremdriften vil dra gressklipperen minst 2,5 centimeter fremover og koble ut clutchene. Deretter bør du enkelt kunne dra gressklipperen bakover.

Justere klippehøyden

SmartWheel har to klippeskalaer: *Spredt*/*normal* og *Frodig* sørger for den beste innstillingen for klippehøyde under alle klippeforhold (fig. 17). Bruk skalaen *Spredt*/*normal* til det meste av klippingen i den varme sommersesongen. Skalaen *Frodig* er for tykt, fuktig og saftig gress, som ofte vokser om våren.

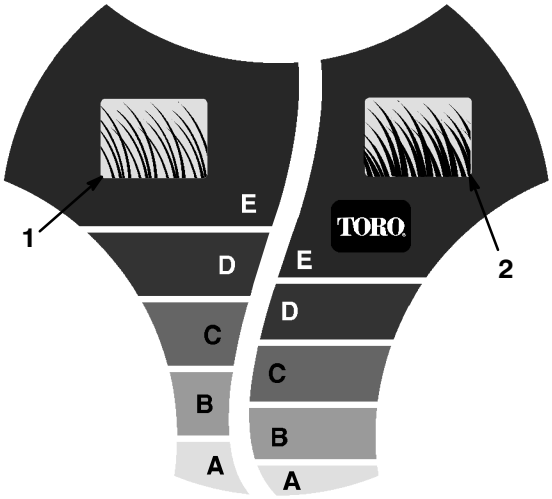

Figur 17

1. Klippeskalaen Spredt/normal
2. Klippeskalaen Frodig

Toro anbefaler følgende:

- Bruk innstillingen *C*, *D* eller *E* når du klipper gresset, eller hold gresset mellom 5,1 og 7,6 cm høyt.
- Ikke bruk innstillingene under *C* med mindre gresset er spredt, eller hvis det er sent på høsten og gresset vokser saktere. Når du klipper langt gress, bruker du en høyere klippehøyde og går saktere, og deretter klipper du gresset med normal innstilling. Når du klipper gress som er for langt, kan det hende at gressklipperen tettes igjen, slik at motoren stopper.

Obs: *SmartWheel* beregner den riktige innstillingen, slik at du ikke klipper mer enn en tredjedel av gresstrået.

Fare

Når du justerer spakene for klippehøyde, kan hendene dine berøre en kniv som er i bevegelse og alvorlig skade kan oppstå.

- **Stopp motoren, og vent til alle bevegelige deler har stoppet før du justerer klippehøyden.**
- **Stikk ikke fingre inn under huset når du justerer klippehøyden.**

1. Stopp motoren, og vent til alle bevegelige deler har stoppet.
2. Skyv gressklipperen ut i gresset, og stopp når *SmartWheel*™-enheten på ett av bakhjulene står rett opp (fig. 17).
3. Bruk *SmartWheel*-enheten til å sammenligne tuppene på gresstråene med bokstavene på hjulet. Bokstaven på *SmartWheel*-enheten som samsvarer med tuppene på gresstråene, er den riktige klippehøyden.
4. Klem spaken for klippehøyde mot hjulet og flytt den til tilsvarende bokstav på gressklipperhuset (fig. 18).

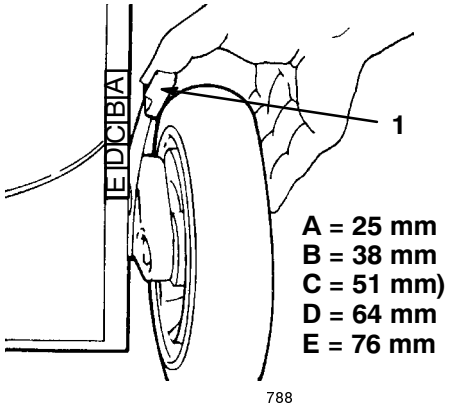

Figur 18

1. Spak for klippehøyde

Obs: Justeringen blir enklere hvis du løfter opp huset slik at hjulet ikke berører bakken. **Stikk ikke fingre inn under huset når du løfter gressklipperen.**

5. Kontroller at tappen på spaken for klippehøyde festes i sporet i gressklipperhuset.
6. Juster alle hjulene til samme bokstavinnstilling.

Obs: Du kan justere klippehøyden foran på gressklipperen til 1,3 cm. Flytt spaken for klippehøyde forbi *A* og slipp tappen inn i sporet i gressklipperhuset.

Bruke gressposen

Du kan bruke gressposen til å samle opp langt gress, frodig gress eller løv.

Montere gressposen

1. Stopp motoren, og vent til alle bevegelige deler har stoppet.
2. Kontroller at håndtaket på utløpsluken er så langt fremover som mulig, og at tappen er i kontakt med sperrehaken (fig. 19).

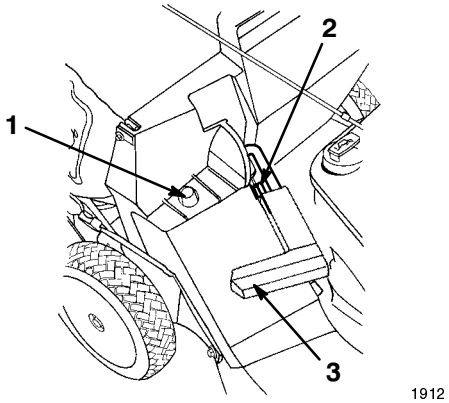

Figur 19

1. Poseramme på holdestang
2. Tapp i kontakt med sperrehake
3. Håndtak helt fremover og utløpsluke lukket

3. Plasser hullet i poserammen over holdestangen i gressklipperhuset (fig. 19).
4. Plasser bakerste del av poserammen på det nedre håndtaket.
5. Dra håndtaket på utløpsluken fremover og flytt håndtaket bakover til tappen låses i posehakket (fig. 20).

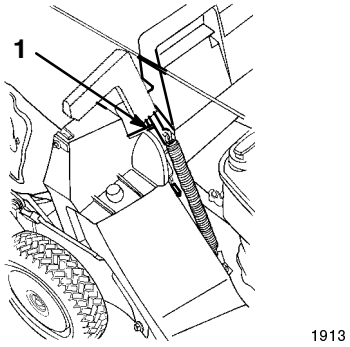

Figur 20

1. Tapp låst i posehakk

Obs: Utløpsluken i gressklipperhuset er nå åpen.

Klippe med gressposen

Advarsel

Hvis du bruker en slitt gresspose, kan det hende at små steiner eller annet rusk slynges i retning av brukeren eller andre personer i nærheten og fører til alvorlige personskader eller dødsfall.

Kontroller gressposen ofte. Hvis den er skadet, monterer du en ny pose fra Toro.

Klipp gresset til posen er full.

Viktig Ikke fyll for mye i posen.

Ta av gressposen

1. Stopp motoren, og vent til alle bevegelige deler har stoppet.
2. Hev håndtaket på utløpsluken og flytt det fremover til låsetappen er i kontakt med sperrehaken (fig. 19).
3. Ta tak i håndtaket foran og bak på posen og ta posen av gressklipperen.
4. Tipp posen forsiktig forover for å tømme ut det klipte gresset.
5. Hvis du skal montere posen, bør du lese trinn 3 til 5 i avsnittet Montere gressposen på side 14.

Fare

Hvis utløpsluken ikke lukkes helt, kan det hende at gjenstander slynges ut og fører til alvorlige personskader eller dødsfall.

Hvis du ikke kan lukke utløpsluken fordi gress tetter igjen utløpsområdet, stopper du motoren og venter til alle bevegelige deler har stoppet. Beveg håndtaket for utløpsluken forsiktig frem og tilbake til du kan lukke utløpsluken helt. Hvis du fremdeles ikke kan lukke utløpsluken, må du fjerne hindringen med en pinne, ikke med hånden.

Fare

Gressklipperen kan slynge ut gress og andre gjenstander gjennom et åpent utløp. Gjenstander som slynges ut med nok kraft, kan påføre både føreren og tilskuere alvorlige eller dødelige skader.

Åpne aldri luken over utløpet mens motoren er i gang.

Brukstips

- Les nøye gjennom sikkerhetsinstruksjonene og denne håndboken før du bruker gressklipperen.
- Rydd området for pinner, steiner, strenger, greiner og andre gjenstander som gressklipperen kan plukke opp eller som bladet kan treffe og slynge gjennom luften.
- Hold alle, spesielt barn og kjæledyr, borte fra arbeidsområdet.
- Unngå å støte bort i trær, vegger, kanter og harde gjenstander. Kjør aldri over gjenstander med hensikt.
- Hvis gressklipperen treffer en gjenstand eller begynner å vibrere, må du stoppe motoren umiddelbart og koble fra tennpluggkabelen og undersøke om gressklipperen er skadet.
- Sørg for å holde kniven skarp gjennom hele klippesesongen. Fil ned hakk på kniven regelmessig.
- Skift ut kniven med en original Toro-kniv når det er nødvendig.
- Bruk gressklipperen bare på tort gress eller løv. Vått gress og løv har en tendens til å klumpe seg på plenen og kan føre til at gressklipperen tettes igjen, eller at motoren stopper.

Advarsel

Vått gress og løv kan føre til at du glir, kommer i kontakt med kniven og skader deg alvorlig.

Bruk gressklipperen bare under tørre forhold.

- Fjern klipt gress eller løv fra undersiden av gress-klipperen etter at du har brukt den. Se Rengjøre gressklipperens underside på side 18.
- Hold motoren i god stand.
- Rengjør luftfilteret ofte. Mulching virvler opp mer klippet gress og støv som fester seg i luftfilteret og reduserer ytelsen til motoren.

Klippe gress

- Gress vokser med varierende hastighet til forskjellige tider på året. Om sommeren er det best å klippe gresset med innstillingene *C*, *D* eller *E* for klippehøyde. Klipp bare omtrent en tredjedel av gresstrået om gangen. Ikke bruk innstillingene under *C* med mindre gresset er spredt, eller hvis det er sent på høsten og gresset vokser saktere.
- Når du klipper gress som er over 15 cm høyt, klipper du først med den høyeste innstillingen for klippehøyde, samtidig som du går saktere. Klipp deretter på nytt med en lavere innstilling, slik at plenen blir seende bra ut. Hvis gresset er for langt, og løv klumper seg oppå plenen, kan det hende at gressklipperen tettes igjen, og at motoren stopper.
- Endre kjøreretningen. Dette gjør at det klipte gresset spres, og det fører dessuten til en jevnt fordelt gjødsling.

Hvis plenen ikke ser tilfredsstillende ut når du er ferdig, kan du prøve ett eller flere av følgende:

- Slip kniven.
- Gå saktere når du klipper.
- Øk gressklipperens innstilling for klippehøyde.
- Klipp gresset oftere.
- Overlapp skårgangene i stedet for å klippe en hel skårgang når du går frem og tilbake over plenen.
- Klipp kantområdene en gang til.
- Still inn klippehøydene på forhjulene ett hakk lavere enn på bakhjulene. Du kan for eksempel stille inn forhjulene på *C* og bakhjulene på *D*.

Klippe løv

- Når du har klippet plenen, kontrollerer du at mer gress enn løv vises gjennom løvdekket på bakken. Det kan hende du må kjøre over løvet flere ganger.
- Hvis det ikke ligger så mye løv på bakken, kan du stille inn alle hjulene på samme klippehøyde.
- Hvis det ligger mer enn 13 cm løv på bakken, må du stille inn fremre klippehøyde ett eller to hakk høyere enn bakre klippehøyde. Da blir det lettere å få løvet inn under klippeskjoldet.
- Reduser hastigheten hvis gressklipperen ikke klipper løvene fint nok.
- Hvis du kjører over mye eikeløv, kan du strø kalk på gresset om våren for å redusere surheten i eikeløvet.

Vedlikehold

Obs: Maskinens venstre og høyre side angis ut fra normal bruksposisjon.

Anbefalt vedlikeholdsplan

Vedlikeholdsintervall	Vedlikeholdsprosedyre
Etter hver bruk	• Kontroller motoroljenivået. • Fjern gress og smuss fra undersiden av gressklipperen. • Rengjør utløpet og utløpspluggen.
5 timer	• Kontroller kniven og monteringsmutterne for motoren. Stram dem til hvis de er løse.
25 timer	• Rengjør eller skift forfilteret i luftfilteret (rengjør eller skift det oftere under støvete og skitne forhold). • Undersøk tennpluggen, og bytt den ut hvis det er nødvendig.
50 timer	• Skift motoroljen.[1] • Slip eller bytt ut kniven. Vedlikehold den oftere hvis kniveggen raskt blir sløv i vanskelig terreng eller under forhold med mye sand. • Kontroller stoppetiden til knivbremsen. Kniven må stoppe innen tre sekunder etter at du har sluppet bøylen. Ellers må du kontakte et autorisert forhandlerverksted. • Juster drivverkkabelen for selvdrift, og smør justeringsbrakettene for bakre høyde. • Kontroller om det er lekkasjer i drivstoffsystemet, og/eller om drivstoffslangen er slitt. Skift ut deler etter behov. • Fjern gress og smuss under remdekslet.
100 timer	• Rengjør eller bytt ut luftfilterelementet. Bytt det ut oftere under støvete eller skitne forhold. • Fjern rusk fra motorens luftkjøleribber og fra starteren. Gjør det oftere under skitne forhold.
Lagring/oppbevaring	• Tøm bensintanken før du foretar reparasjoner, og før oppbevaring. • Lad batteriet hver måned og før oppbevaring (kun modeller med elektrisk start).

[1]Skift motorolje etter de fem første driftstimene.

Viktig Hvis du vil ha mer informasjon om vedlikeholdsprosedyrer, ser du i brukerhåndboken.

Vis Forsiktighet

Hvis du lar kabelen være koblet til tennpluggen, kan det hende at noen starter motoren ved et uhell og påfører deg eller andre alvorlige skader.

Ta kabelen av tennpluggen før du begynner med vedlikeholdsarbeid. Legg kabelen til side, slik at den ikke kan komme i kontakt med tennpluggen ved et uhell.

Kontrollere motoroljenivået

Før du bruker gressklipperen, må du kontrollere at oljenivået er mellom *Add* og *Full*, som vist på peilestaven (fig. 10). Hvis oljenivået er under *Add*, fyller du på olje. Se Fylle olje i veivhuset på side 10.

Rengjøre gressklipperens underside

Best mulig ytelse får du hvis du holder undersiden av gressklipperen ren. Pass på at det ikke kommer rusk eller gjenstander i gresskasterne (fig. 21).

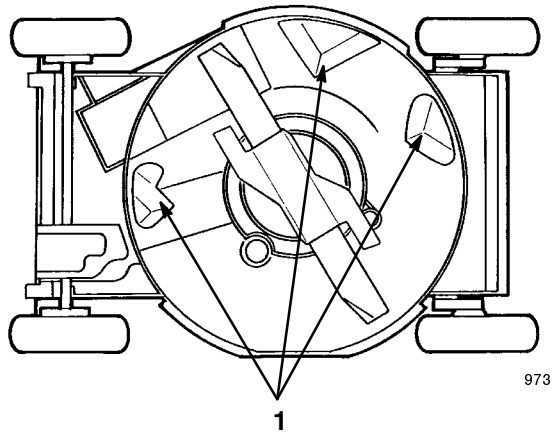

Figur 21

1. Gresskastere

Vaskemetode

1. Flytt gressklipperen over på en jevn overflate av betong eller asfalt i nærheten av en hageslange.
2. Fest en hurtigskillekopling (selges separat) på enden av hageslangen (fig. 22).

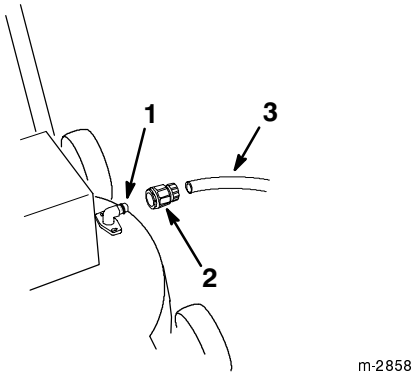

Figur 22

1. Vanninntaksnippel
2. Hurtigskillekopling
3. Slange

3. Fest koplingen til gressklipperens vanninntaksnippel (fig. 22).
4. Skru vannet på fullt trykk.
5. Start motoren.
6. La gressklipperen gå i to minutter.
7. Stopp motoren, og vent til alle bevegelige deler har stoppet.
8. Skru av vannet og fjern koplingen fra vanninntaksnippelen.
9. Skru av vannet.
10. Start gressklipperen, og la den gå i ett minutt for å tørke gressklipperen og alle delene på den.
11. Mens motoren er i gang, kobler du trekkdriften inn og ut flere ganger til den tørker ut.

Hvis det er mye gress på undersiden av gressklipperen, utfører du følgende trinn:

1. Fest slangen til vanninntaksnippelen.
2. Skru vannet på fullt.
3. Start gressklipperen og la den gå i to minutter.
4. Stopp motoren, og vent til alle bevegelige deler har stoppet.
5. Skru av vannet.
6. La gressklipperen bløtes i 30 minutter.
7. Skru vannet på fullt igjen.
8. La gressklipperen gå i to minutter.
9. Stopp motoren, og vent til alle bevegelige deler har stoppet.
10. Skru av vannet.
11. Start gressklipperen, og la den gå i ett minutt for å tørke gressklipperen og alle delene på den.
12. Mens motoren er i gang, kobler du trekkdriften inn og ut flere ganger til den tørker ut.

Skrapemetode

Hvis ikke alt rusket fjernes fra undersiden av gressklipperen med vasking, snur du gressklipperen og skraper den ren.

1. Koble kabelen fra tennpluggen (fig. 13).
2. Tøm bensinen ut av bensintanken. Se trinn 1 til 4 under Tømme bensintanken på side 24.

Advarsel

Hvis du velter gressklipperen, kan det lekke drivstoff fra forgasseren eller bensintanken. Bensin er et svært brennbart og eksplosjonsfarlig materiale som under visse omstendigheter kan føre til skader på personer og eiendom.

Unngå bensinsøl ved å kjøre til motoren er tørr, eller ved å flytte bensinen med en håndpumpe. Bruk aldri hevert.

3. Vend gressklipperen over på dens **venstre** side (luftfilter opp) (fig. 21).
4. Fjern rusk og gress med en hardvedskrape. Unngå ujevne og skarpe kanter.

Viktig Flytt kniven så lite som mulig for å unngå fremtidige startproblemer.

5. Sett gressklipperen på hjulene igjen.
6. Fyll bensintanken.
7. Koble kabelen til tennpluggen.

Rengjøre pluggen og utløpet

For å oppnå best ytelse, rengjør du utløpet og utløpspluggen etter hvert bruk. Når gresset er tykt og frodig, kan det hende at det samler seg gress på og rundt pluggen, slik at det blir vanskelig å fjerne det.

Forsikre deg alltid om at utløpsluken er lukket når du utløser håndtaket. Hvis du ikke kan lukke utløpsluken pga. rusk, må du rengjøre grundig på innsiden av utløpet og luken.

Advarsel

Gress og andre gjenstander kan slynges ut fra et åpent utløp og forårsake alvorlig skade med døden til følge for føreren eller tilskuerne.

Start eller bruk aldri gressklipperen med mindre *ett* av følgende er oppfylt:

- **Utløpspluggen sitter godt fast i utløpet.**
- **Gressposen er låst på plass.**
- **En eventuell utløpssjakt på siden er låst på plass.**
- **Utløpsluken er låst på plass.**

Overhale luftfilteret

Rengjør eller skift forfilteret en gang i sesongen, eller etter 25 driftstimer. Rengjør eller skift papirenheten etter 100 timer eller hver sesong. Rengjør eller skift det oftere under støvete og skitne forhold.

1. Stopp motoren, og vent til alle bevegelige deler har stoppet.
2. Koble kabelen fra tennpluggen (fig. 13).

Obs: For modeller med elektrisk start, stopp motoren og ta ut tenningsnøkkelen.

3. Fjern de to knottene som fester luftfilterdekslet til motoren (fig. 23).

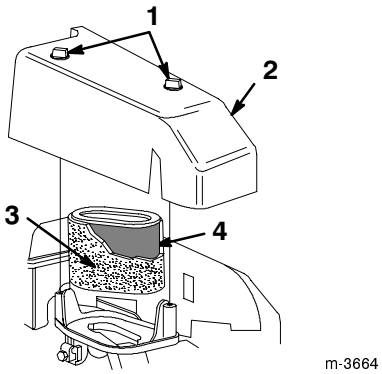

Figur 23

1. Knotter
2. Deksel
3. Forfilter av skum
4. Luftfilter

4. Fjern dekslet og rengjør det grundig (fig. 23).
5. Fjern forfilteret forsiktig.
6. Hvis forfilteret er skittent, må du vaske det forsiktig med et mildt rengjøringsmiddel og vann. Skyll forfilteret i rent vann og la det tørke (fig. 23).
7. Hvis papirenheten er skitten, må du rengjøre den ved å dunke den **forsiktig** mot et flatt underlag. Bytt enheten hvis den er svært skitten.

Viktig Ha ikke olje på forfilteret eller papirenheten. Bruk ikke trykkluft når du rengjør papirenheten.

8. Monter forfilteret over papirenheten (fig. 23).
9. Sett på luftfilterdekslet (fig. 23).
10. Sørg for at dekslet sitter godt fast ved hjelp av de to knottene (fig. 23).

Viktig Hvis du starter motoren uten luftfilteret, kan det føre til svært store skader på motoren.

Skifte tennpluggen

Kontroller tennpluggen etter hver 25. driftstime. Bruk en tennplugg av typen *Champion RC12YC* eller en tilsvarende plugg.

1. Stopp motoren, og vent til alle bevegelige deler har stoppet.
2. Koble kabelen fra tennpluggen (fig. 13).
3. Rengjør rundt tennpluggen.
4. Ta tennpluggen ut av topplokket.

Viktig Rengjør tennpluggen hvis den har fått sprekker, er ødelagt eller skitten, eller hvis elektrodene er slitte eller skadde. Ikke rengjør elektrodene siden partikler som kommer inn i sylinderen, kan føre til at motoren skades.

5. Juster åpningen på den nye tennpluggen til 0,50 mm (fig. 24).

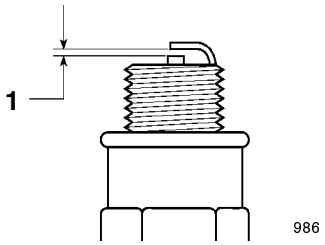

Figur 24

1. 0,50 mm

6. Monter tennpluggen og pakningen.
7. Trekk til pluggen med et moment på 20 Nm.
8. Koble kabelen til tennpluggen.

Skifte motorolje

Skift olje etter de fem første driftstimene og deretter etter hver 50. driftstime eller hver sesong. Kjør motoren like før du skifter olje, slik at oljen blir varm. Varm olje renner bedre og bærer med seg flere urenheter.

Obs: Skift olje etter hver 25. driftstime når motoren belastes kraftig, eller når du arbeider i høye temperaturer.

Tømme ut oljen fra oversiden av gressklipperen (anbefalt metode)

1. Ta av gressposen.
2. Koble kabelen fra tennpluggen (fig. 13).
3. Tapp ut bensin fra bensintanken. Se Tømme bensintanken på side 24.
4. Ta nøkkelen ut av tenningen (kun modeller med elektrisk start).
5. Fjern peilestaven fra oljepåfyllingsrøret og plasser et drensfat på den **venstre** siden av gressklipperen.
6. Vend gressklipperen over på dens **venstre** side (luftfilter opp) slik at oljen kan renne ut i drensfatet (fig. 25).

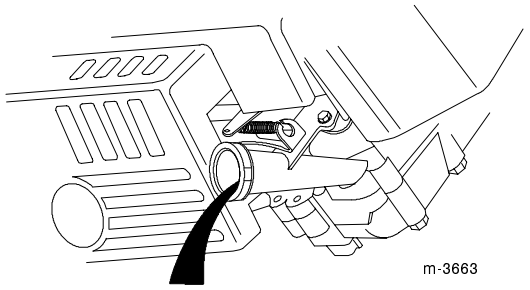

Figur 25

1. Oljepåfyllingsrør

7. Sett gressklipperen på hjulene igjen.
8. Fyll fersk olje i motorveivhuset opp til *Full* på peilestaven. Se Fylle olje i veivhuset på side 10.
9. Sett peilestaven på plass.
10. Tørk opp bensin som eventuelt ble sølt.
11. Koble kabelen til tennpluggen.
12. Resirkuler brukt olje i samsvar med lokale forskrifter.

Tømme ut oljen fra undersiden av gressklipperen (alternativ metode)

Obs: Du trenger en skralleforlenger på 3/8 tommer for å bruke denne metoden.

Advarsel

Kniveggen er skarp. Hvis du kommer bort i kniven, kan du bli alvorlig skadet.

Bruk hansker, eller legg en fille rundt de skarpe kantene på kniven.

1. Koble kabelen fra tennpluggen (fig. 13).
2. Tapp ut bensin fra bensintanken. Se Tømme bensintanken på side 24.
3. Ta nøkkelen ut av tenningen (kun modeller med elektrisk start).
4. Vend gressklipperen over på dens **venstre** side (luftfilter opp), og pass på at den ikke tipper over.

5. Fjern oljedrenspluggen og vend gressklipperen tilbake på hjulene, slik at oljen kan renne ned i drensfatet (fig. 26).

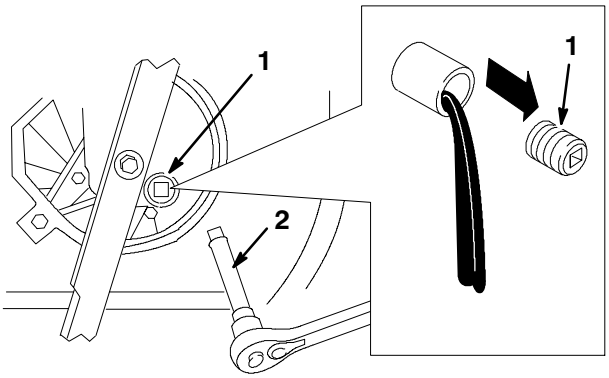

Figur 26

1. Oljedrenspluggen
2. 3/8 tommer skralleforlenger

Obs: Unngå å søle olje på remmen.

Viktig Det kan hende du må flytte kniven for å få tilgang til oljedrenspluggen. Flytt kniven så lite som mulig for å unngå fremtidige startproblemer.

6. Vend gressklipperen over på dens **venstre** side og sett i oljedrenspluggen.
7. Flytt oljedrensfatet bort fra undersiden av gressklipperen, og vend den tilbake til bruksstilling.
8. Fyll fersk olje i motorveivhuset opp til *Full* på peilestaven. Se Fylle olje i veivhuset på side 10.
9. Sett peilestaven på plass.
10. Tørk opp bensin som eventuelt ble sølt.
11. Koble kabelen til tennpluggen.
12. Resirkuler brukt olje i samsvar med lokale forskrifter.

Vedlikeholde gressklipperkniven

Klipp alltid med en skarp kniv. En skarp kniv lager et jevnere kutt uten å rive eller trevle opp gresstråene.

1. Stopp motoren, og vent til alle bevegelige deler har stoppet.
2. Koble kabelen fra tennpluggen (fig. 13).
3. Tøm bensinen ut av bensintanken. Se trinn 1 til og med 4 under Tømme bensintanken på side 24.
4. Fjern posen.
5. Vend gressklipperen over på dens **venstre** side (luftfilter opp) (fig. 27).

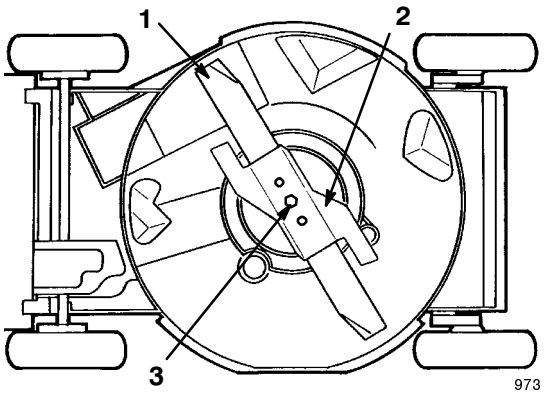

Figur 27

1. Kniv
2. Akselerator
3. Knivbolt

Viktig Flytt kniven så lite som mulig for å unngå fremtidige startproblemer.

Undersøke kniven

Undersøk nøye om kniven fortsatt er skarp, eller om den har blitt slitt. Undersøk spesielt stedet der den flate og bøyde delen av kniven møtes (fig. 28A). Siden sand og slipemiddel kan slite på metallet mellom den flate og bøyde delen av kniven, kontrollerer du kniven før du bruker gressklipperen. Hvis du legger merke til et hakk eller slitasje (fig. 28B og 28C), skifter du kniven. Se Demontere kniven på side 22.

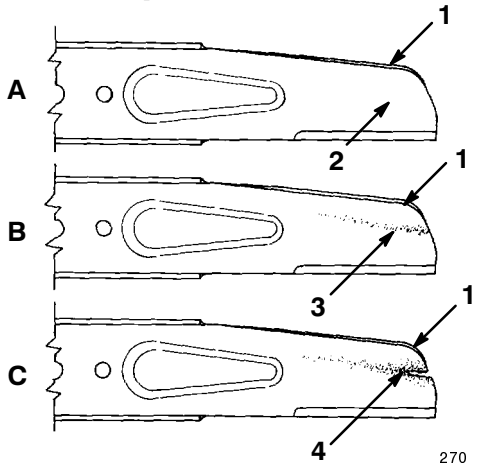

Figur 28

1. Vinge
2. Flat del av kniven
3. Slitasje
4. Hakk

Obs: Undersøk akseleratoren for slitasje, sprekker eller skade. Skift ut etter behov.

Obs: Monter en ny kniv før klippesesongen begynner, slik at du oppnår best ytelse. Fil ned eventuelle småhakk under sesongen for å vedlikeholde kniveggen.

Fare

En slitt eller ødelagt kniv kan brekke, og en del av kniven kan slynges ut mot operatøren eller andre personer og føre til alvorlige personskader eller en dødsulykke.

- **Undersøk kniven regelmessig for slitasje eller skade.**
- **Skift ut en slitt eller ødelagt kniv.**

Demontere kniven

Ta tak i enden av kniven med en fille eller en godt polstret hanske. Fjern knivbolten, låseskiven, akseleratoren og kniven (fig. 27).

Slipe kniven

Slip den øvre siden av kniven for å opprettholde den opprinnelige klippevinkelen (fig. 29A) og den indre omkretsen til kniveggen (fig. 29B). Kniven holdes balansert hvis du sliper like mye på begge kniveggene.

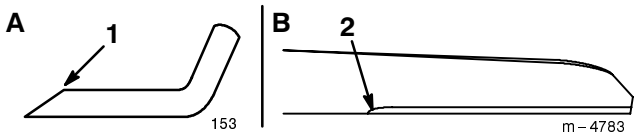

Figur 29

1. Bruk bare denne slipevinkelen
2. Opprettholde den opprinnelige omkretsen her

Balansere kniven

1. Kontroller balansen til kniven ved å tre hullet på midten av kniven inn på en spiker eller et skrujern, som du fester vannrett i en skrutvinge (fig. 30).

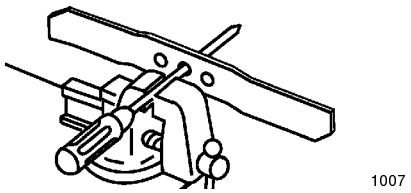

Figur 30

Obs: Du kan også kontrollere balansen til kniven med en kommersielt produsert balanseringsinnretning.

2. Hvis den ene av endene på kniven roterer nedover, sliper du denne enden (ikke kniveggen eller enden i nærheten av kniveggen). Kniven er riktig balansert når ingen av endene roterer nedover.

Montere kniven

1. Monter en skarp, balansert kniv fra Toro, akselerator, låseskive og knivbolt. Vingedelen av kniven må vende opp mot toppen av gressklipperen for at monteringen skal bli riktig.
2. Fest kniven med et moment på 68 Nm.
3. Sett gressklipperen i oppreist posisjon igjen.
4. Koble kabelen til tennpluggen.

Advarsel

Hvis du bruker gressklipperen uten akseleratoren, kan det hende at kniven bøyes eller brekker, slik at brukeren eller andre i nærheten skades alvorlig eller blir drept.

Ikke bruk gressklipperen uten akseleratoren.

Justere drivverkskabelen for selvdrift

Når du endrer høyden på håndtaket, monterer en ny drivverkskabel for selvdrift eller trekkdrivremmen sklir, må du justere drivverkskabelen for selvdrift.

1. Stopp motoren, og vent til alle bevegelige deler har stoppet.
2. Dra det øvre håndtaket så langt tilbake som mulig.
3. Løsne mutteren på kabelfestet (fig. 31).

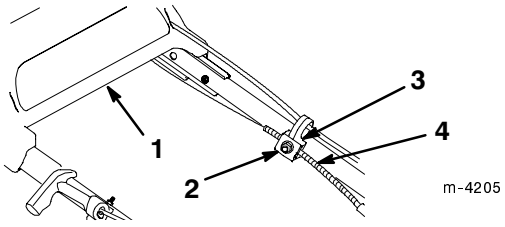

Figur 31

1. Øvre håndtak
2. Mutter
3. Kabelfeste
4. Kabelstrømpe

4. Fjern de to boltene som holder remmens deksel på plass, og fjern dekslet (fig. 34).

5. Skyv drivverksbraketten ned til den berører gressklipperen, og hold den deretter på plass (fig. 32).

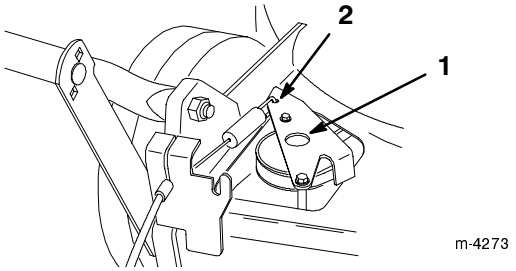

Figur 32

1. Drivverksbrakett 2. Skyv her

6. Skyv kabelstrømpen ned (mot gressklipperen) for å stramme kabelen (fig. 31).

   Obs: Når du drar kabelstrømpen nedover, kan det være at håndtaket forlenges bakover.

7. Slipp drivverksbraketten, og stram mutteren på kabelfestet mens du holder kabelstrømpen på plass (fig. 31).

8. Monter remdekslet.

Smøre drivverket for selvdrift

Smør bakhjulene etter hver 50. driftstime eller på slutten av sesongen.

1. Tørk av smøreniplene på de bakre justeringene for klippehøyde (fig. 33) med en ren fille.

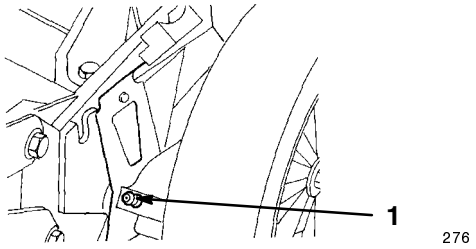

Figur 33

1. Smørenippel

2. Bruk en håndholdt fettsprøyte med nr. 2 litiumbasert universalfett på hver nippel, og pump forsiktig en til to ganger.

Viktig For mye smøremiddel kan skade pakningene og hindre hjulclutchen i å virke som den skal.

Rengjøre under remdekslet

Pass på at det ikke kommer rusk eller andre gjenstander under remdekslet.

1. Stopp motoren, og vent til alle bevegelige deler har stoppet.

2. Fjern de to boltene som fester remmens deksel til gressklipperhuset (fig. 34).

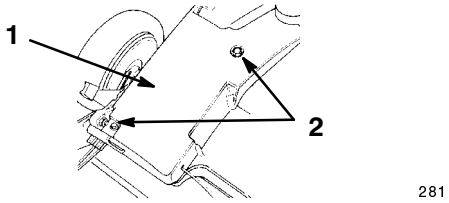

Figur 34

1. Remdeksel 2. Bolter

3. Løft av dekslet og fjern alt rusk fra remområdet.

4. Monter remdekslet.

Rengjøre kjølesystemet

Etter hver 100. driftstime eller hver sesong, rengjør du sylinderen, sylindertoppribbene og rundt forgasseren og forbindelsesleddet. Fjern rusk fra luftinntaksåpningene på tilbakespolingshuset. Dette gjør at motoren kjøles skikkelig og gir den beste ytelsen.

Skifte sikringen

Kun modeller med elektrisk start

Se Montere sikringen på side 9.

Lade batteriet

Kun modeller med elektrisk start

Advarsel

Batteriklemmer, -poler og tilknyttet tilbehør inneholder bly og blysammensetninger. Dette er kjemikalier som kan forårsake kreft og forplantningsskader. ***Vask hendene etter håndtering.***

Lad et nytt eller lagret batteri i 24 timer i strekk for å sikre at det er helt oppladet. Lad batteriet 24 timer i strekk én gang hver måned (hver 25. oppstart) eller etter behov.

1. Stopp motoren, og vent til alle bevegelige deler har stoppet.
2. Koble kabelen fra tennpluggen (fig. 13).
3. Ta ut tenningsnøkkelen.
4. Koble ledningen på batteriladeren (leveres med gressklipperen) til ledningsfastspenneren (fig. 35).

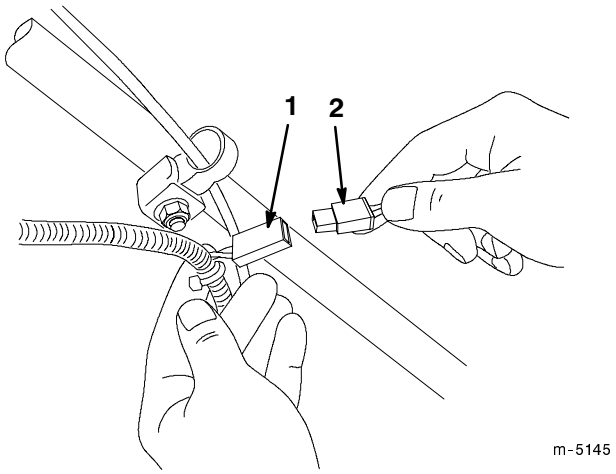

Figur 35

1. Ledningsfastspenner
2. Batteriladerledning

5. Koble laderen til et 120-volts vekselstrømuttak.
6. Lad opp batteriet i angitt tid.
7. Koble laderen fra strømuttaket.

   Viktig Bruk kun laderen Lawn Boy. Andre ladere kan skade batteriet. Bruk alltid laderen innendørs, og lad alltid batteriet i romtemperatur (22°C) hvis mulig.
8. Koble kabelen til tennpluggen.

Kaste batteriet

Kun modeller med elektrisk start

Viktig Kast ikke brukte batterier i den vanlige søppelposen.

Viktig Blybatterier må gjenvinnes eller kastes i henhold til lokale forskrifter.

I de fleste områder er det **forbudt ved lov** å brenne, deponere eller blande blybatterier med kommunalt fast avfall.

Dette batteriet må leveres til en gjenvinningsstasjon for blybatterier som er godkjent av lokale eller nasjonale myndigheter.

Ta kontakt med de ansvarlige for avfallsbehandling i ditt nærmiljø hvis du vil vite mer om miljøvennlig innsamling, gjenvinning og behandling av batterier.

Tømme bensintanken

1. Stopp motoren, og vent til den er nedkjølt.
2. Koble kabelen fra tennpluggen (fig. 13).

Obs: Motoren må være helt kald når bensin tappes ut.

3. Ta lokket av bensintanken (fig. 10).
4. Bruk en pumpelignende hevert til å drenere bensinen ned i en ren, godkjent bensinkanne.
5. Koble kabelen til tennpluggen.
6. Kjør motoren til den stopper.
7. Start motoren på nytt for å kontrollere at det ikke er bensin igjen i forgasseren.

Lagring/oppbevaring

Utfør følgende anbefalt vedlikehold for å gjøre gressklipperen klar til oppbevaring til neste sesong. Se Vedlikehold på side 17.

Oppbevar gressklipperen på et kjølig, rent og tørt sted. Dekk til gressklipperen for å holde den ren og beskyttet.

Klargjøre drivstoffsystemet

⚠ Advarsel ⚠

Bensin kan fordampe hvis du lagrer den i lange perioder, og den eksploderer hvis den kommer i kontakt med en åpen flamme.

- **Ikke lagre bensin i lange perioder.**
- **Ikke oppbevar gressklipperen med bensin på tanken eller i forgasseren i et avlukke med en åpen flamme. (Eksempel: et fyringsanlegg eller en kontrollampe på en varmtvannstank.)**
- **La alltid motoren bli kald før gressklipperen settes bort.**

Tøm bensintanken før du setter bort gressklipperen for sesongen.

1. Kjør motoren til den går tom for bensin.
2. Prim motoren, og start den på nytt.
3. La motoren gå til den stopper. Når du ikke lenger kan starte motoren, er den tilstrekkelig tom for bensin.

Klargjøre motoren

1. Drener olje fra veivhuset mens motoren fortsatt er varm. Se Skifte motorolje på side 20.
2. Fjern tennpluggen (fig. 13).
3. Bruk en oljekanne til å fylle omtrent en spiseskje med olje i veivhuset gjennom tennplugghullet.
4. Roter motoren sakte flere ganger ved å bruke startsnoren, slik at du fordeler oljen.
5. Sett tennpluggen tilbake på plass, men koble ikke kabelen til pluggen.

Generell informasjon

1. Rengjør gressklipperen. Se Rengjøre gressklipperens underside på side 18.
2. Fjern smuss fra sylinderen, sylindertoppribbene og viftehuset.
3. Fjern gressrester og smuss fra utsiden av motoren, dekslet og oversiden av gressklipperen.
4. Kontroller tilstanden til kniven. Se Vedlikeholde gressklipperkniven på side 21.
5. Stram alle muttere, bolter og skruer.
6. Smør drivverket for selvdrift. Se Smøre drivverket for selvdrift på side 23.
7. Mal over rust eller riper med maling som fås kjøpt hos autoriserte forhandlerverksteder.
8. Klargjør batteriet til oppbevaring (kun modeller med elektrisk start). Lad batteriet i 72 timer, slik at du er sikret full opplading (se Lade batteriet på side 24). Koble deretter batteriladeren til strømuttaket og sett gressklipperen i et lager som ikke er oppvarmet. Hvis du må lagre gressklipperen på et oppvarmet sted, må du lade batteriet hver 90. dag.

Legge sammen håndtaket

Viktig Legg håndtaket forsiktig sammen uten å dra, krølle eller på noen måte skade kablene.

Viktig Ikke fjern eller løsne knottene som fester det nedre håndtaket til svingbraketten. Det øvre håndtaket må ikke legges sammen bakover.

1. Løsne knottene som fester det øvre håndtaket.
2. Vend det øvre håndtaket forsiktig fremover til det hviler på motoren (fig. 36).

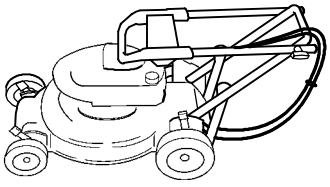

Figur 36

Gjøre gressklipperen klar til bruk

1. Fold ut det øvre håndtaket til det ligger i det nedre håndtaket, og stram deretter til knottene.

Advarsel

Hvis du ikke legger sammen eller folder ut håndtaket på riktig måte, kan du klemme, strekke eller skade én eller flere kabler. Hvis du klemmer, strekker eller skader en kabel, kan det hende at det oppstår en feil på gressklipperen som kan føre til utrygge driftsomstendigheter.

- **Du må ikke klemme, strekke eller skade kablene.**
- **Håndter kablene med forsiktighet når du legger sammen eller folder ut håndtaket.**
- **Ikke bruk gressklipperen hvis én eller flere av kablene er klemt, strekt eller skadet. Ta kontakt med et autorisert forhandlerverksted.**

2. Kontroller og stram alle fester.
3. Fjern tennpluggen (fig. 13), og roter motoren hurtig ved å bruke starteren til å fjerne overflødig olje fra sylinderen.
4. Rengjør tennpluggen eller skift den hvis den har slått sprekker eller er ødelagt, eller hvis elektrodene er slitte.
5. Monter tennpluggen, og trekk den til med et moment på 20 Nm.
6. Utfør de anbefalte vedlikeholdsprosedyrene. Se Vedlikehold på side 17.
7. Lad batteriet (kun modeller med elektrisk start). Se Lade batteriet på side 24.
8. Fyll fersk bensin på bensintanken (fig. 10).
9. Kontroller motoroljenivået. Se Kontrollere motoroljenivået på side 18.
10. Koble kabelen til tennpluggen.

Tilbehør

Du får kjøpt følgende tilbehør fra en autorisert serviceforhandler:

- Sideutslippsett
- Halmfjerningssett

Feilsøking

Toro har utviklet og laget gressklipperen slik at den skal kunne brukes uten problemer. Kontroller følgende komponenter og elementer nøye, og se Vedlikehold på side 17 hvis du vil ha mer informasjon. Hvis du fortsatt har problemer, kontakter du et autorisert forhandlerverksted.

Problem	Mulige årsaker	Korrigeringstiltak
Motoren starter ikke	1. Bensintanken er tom, eller det er gammel bensin i drivstoff-systemet.	1. Tøm og/eller fyll bensintanken med fersk bensin. Hvis du fortsatt har problemer, kontakter du et autorisert forhandlerverksted.
	2. Du har ikke trykket på primeren.	2. Trykk på primeren tre ganger.
	3. Kabelen er ikke koblet til tennpluggen.	3. Koble kabelen til tennpluggen.
	4. Tennpluggen er ripet eller sprukket, eller åpningen er feil.	4. Kontroller tennpluggen, og juster åpningen om nødvendig. Skift ut tennpluggen hvis den er ripet, skitten eller sprukket.
	5. Sikringen har gått (kun modeller med elektrisk start).	5. Bytt ut sikringen.
	6. Batteriets ladenivå er for lavt (kun modeller med elektrisk start).	6. Start motoren manuelt, eller lad batteriet og start motoren med den elektriske starteren.
Det er vanskelig å starte motoren, eller den går ikke skikkelig.	1. Det er gammel bensin i drivstoffsystemet.	1. Tøm bensintanken, og fyll den med fersk bensin.
	2. Luftfilterelementet er skittent og hindrer luftgjennom-strømningen.	2. Bytt luftfilterelementet.
	3. Det er gressrester og smuss på undersiden av gressklipperen.	3. Rengjør gressklipperens underside.
	4. Tennpluggen er ripet eller sprukket, eller åpningen er feil.	4. Kontroller tennpluggen, og juster åpningen om nødvendig. Skift ut tennpluggen hvis den er ripet, skitten eller sprukket.
	5. Motoroljenivået er lavt.	5. Fyll motorolje i veivhuset til merket *Full* på peilestaven.
Motoren kjører ikke jevnt	1. Kabelen er ikke koblet til tennpluggen.	1. Koble kabelen til tennpluggen.
	2. Tennpluggen er ripet eller sprukket, eller åpningen er feil.	2. Kontroller tennpluggen, og juster åpningen om nødvendig. Skift ut tennpluggen hvis den er ripet, skitten eller sprukket.
	3. Luftfilterelementet er skittent og hindrer luftgjennom-strømningen.	3. Bytt ut luftfilterelementet.

Problem	Mulige årsaker	Korrigeringstiltak
Gressklipperen eller motoren vibrerer for mye	1. Kniven er bøyd eller ubalansert. 2. Knivbolten er løs. 3. Det er gressrester og smuss på undersiden av gressklipperen. 4. Motormonteringsboltene er løse.	1. Balanser kniven. Hvis kniven er bøyd, skifter du den ut. 2. Trekk til knivbolten. 3. Rengjør gressklipperens underside. 4. Trekk til motormonteringsboltene.
Ujevnt klippemønster	1. Det er ikke samme høyde på de fire hjulene. 2. Kniven er sløv. 3. Du klipper gjentatte ganger i det samme mønsteret. 4. Det er gressrester og smuss på undersiden av gressklipperen.	1. Juster hjulene slik at alle har samme høyde. 2. Slip og balanser kniven. 3. Endre klippemønsteret. 4. Rengjør gressklipperens underside.
Utløpssjakten tettes igjen	1. Klippehøyden er for lav. 2. Du går for raskt når du klipper. 3. Gresset er vått. 4. Det er gressrester og smuss på undersiden av gressklipperen.	1. Øk klippehøyden. 2. Gå saktere. 3. La gresset blir tørt før du klipper det. 4. Rengjør gressklipperens underside.
Gressklipperen går ikke fremover av seg selv	1. Drivverkskabelen for selvdriften er ute av stilling eller skadet. 2. Det er smuss under remdekslet.	1. Juster drivverkskabelen for selvdrift. Skift ut kabelen om nødvendig. 2. Fjern smusset under remdekslet.