Form No. 3325-533

TORO®

53 cm Recycler®

Loopmaaimachine

Modelnr. 20789—210000001 en hoger
Modelnr. 20791—210000001 en hoger

Gebruikershandleiding

CE

Nederlands (NL)

Inhoud

	Blz.
Inleiding	2
Veiligheid	3
Algemene veiligheidsregels i.v.m. de maaimachine	3
Geluidsdruk	5
Geluidsniveau	5
Trillingsniveau	5
Overzicht van veiligheidssymbolen	6
Montage	8
De maaimachine uitpakken	8
De handgreep bevestigen	8
Het startkoord bevestigen	9
Installatie van de afsluiter van de afvoertunnel	9
De zekering monteren	10
Voor ingebruikname	10
Carter vullen met olie	10
De brandstoftank vullen met benzine	11
Gebruiksaanwijzing	12
Bedieningsorganen	12
Motor starten	12
Motor stoppen	13
Zelfaandrijving gebruiken	13
De maaimachine achterwaarts trekken	13
Maaihoogte instellen	13
De graszak gebruiken	14
Tips voor bediening en gebruik	15
Onderhoud	16
Aanbevolen onderhoudsschema	16
Oliepeil van de motor controleren	17
De onderkant van de maaikast reinigen	17
Afsluiter en afvoertunnel reinigen	19
Onderhoud van het luchtfilter	19
Bougie vervangen	20
Motorolie verversen	20
Onderhoud van het maaimes	21
Kabel van de zelfaandrijving afstellen	23
Zelfaandrijving smeren	23
Ruimte onder de drijfriemkap reinigen	24
Het koelsysteem reinigen	24
Zekering vervangen	24
Accu opladen	24
Oude accu afvoeren	25
Benzine aftappen uit de brandstoftank	25
Stalling	25
Het brandstofsysteem gebruiksklaar maken	25
De motor gebruiksklaar maken	25
Algemene informatie	26
Inklappen van de handgreep	26
Na de stalling	26
Accessoires	26
Storingen, oorzaak en remedie	27

Inleiding

Lees deze handleiding zorgvuldig, zodat u weet hoe u het apparaat goed kunt gebruiken en onderhouden. De informatie in deze handleiding kan u en anderen helpen om letsel en schade te voorkomen. Hoewel Toro veilige producten ontwerpt en fabriceert, blijft u verantwoordelijk voor de juiste en veilige toepassing van het apparaat.

Als u service, originele Toro-onderdelen of aanvullende informatie nodig hebt, kunt u contact opnemen met een erkende Toro-dealer of met de klantenservice van Toro. U dient hierbij altijd het modelnummer en het serienummer van het product te vermelden. De locatie van het plaatje met het modelnummer en het serienummer van het product is aangegeven op Figuur 1.

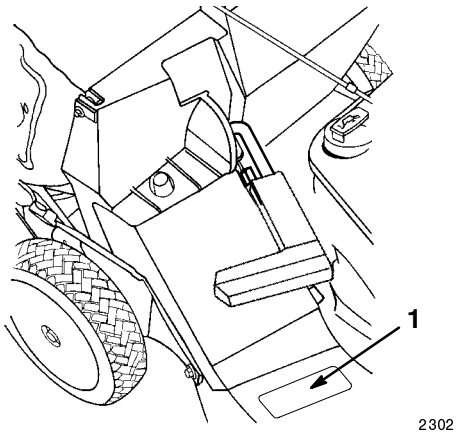

Figuur 1

1. Locatie van het modelnummer en het serienummer

U kunt het modelnummer en het serienummer noteren in de ruimte hieronder:

Modelnr.: _____

Serienr.: _____

© 2000 door The Toro Company
8111 Lyndale Avenue South
Bloomington, MN 55420-1196

Alle rechten voorbehouden
Gedrukt in de VS

In deze handleiding is een systeem gebruikt om mogelijke gevaren aan te duiden en u te attenderen op bijzondere aanwijzingen om lichamelijk (mogelijk fataal) letsel van u en anderen te voorkomen. De termen ***Gevaar***, ***Waarschuwing*** en ***Voorzichtig*** duiden de mate van het risico aan.

Gevaar duidt op een zeer gevaarlijke situatie die zwaar lichamelijk letsel of de dood tot gevolg *zal* hebben wanneer de veiligheidsvoorschriften niet in acht worden genomen.

Waarschuwing duidt op een gevaarlijke situatie die zwaar lichamelijk letsel of de dood tot gevolg *kan* hebben wanneer de veiligheidsvoorschriften niet in acht worden genomen.

Voorzichtig duidt op een gevaarlijke situatie die licht letsel tot gevolg kan hebben wanneer de veiligheidsvoorschriften niet in acht worden genomen.

Er worden in deze handleiding nog twee woorden gebruikt om u op belangrijke informatie te wijzen. Belangrijk **Belan-** attendeert u op bijzondere technische informatie en **Opmerking:** duidt algemene informatie aan die uw bijzondere aandacht verdient.

Veiligheid

Onjuist gebruik of onderhoud van de maaimachine kan letsel veroorzaken. Om het risico van letsel te verminderen, moet u zich aan de veiligheidsinstructies houden.

Toro heeft deze maaimachine ontwikkeld en getest om een redelijke mate van gebruiksveiligheid te bieden; maar *indien de volgende instructies niet worden nageleefd, kan dit leiden tot lichamelijk letsel.*

⚠ Waarschuwing ⚠

De uitlaatgassen van de motor bevatten koolmonoxide, een reukloos, dodelijk gif.

Laat de motor niet binnenshuis of in een afgesloten ruimte draaien.

Het is van essentieel belang dat u of elke andere gebruiker van de maaimachine eerst de handleiding leest en begrijpt, alvorens de motor te starten. Hierdoor wordt maximale veiligheid, de beste maairesultaten en inzicht in het product verkregen. Let in het bijzonder op het veiligheidssymbool ⚠ dat betekent *Voorzichtig*, *Waarschuwing* of *Gevaar* — "instructie voor persoonlijke veiligheid." Lees die instructie en zorg dat u die begrijpt omdat deze betrekking heeft op de veiligheid. Niet-naleving van de instructie kan leiden tot lichamelijk letsel.

Algemene veiligheidsregels i.v.m. de maaimachine

Navolgende instructies zijn afgeleid van ANSI/OPEI-norm B71.1—1998 en ISO-norm 5395:1990(E). Informatie of terminologie die specifiek voor Toro-maaimachines geldt staat tussen haakjes.

Deze maaimachine kan handen en voeten amputeren en voorwerpen uitwerpen. Als u de hierna beschreven veiligheidsinstructies niet opvolgt kan dat ernstig letsel of de dood tot gevolg hebben.

Training

- Lees deze handleiding aandachtig door. Let op de plaats en de functie van de bedieningsorganen en op de wijze waarop u ze moet gebruiken, voordat u de maaimachine start.
- Laat kinderen nooit de maaimachine gebruiken. Plaatselijke voorschriften kunnen nadere eisen stellen aan de leeftijd van de degene die met de machine werkt.
- Laat volwassene personen die niet bekend zijn met deze instructies, nooit de maaimachine gebruiken.
- Houd iedereen weg uit het gebied waar u de machine gebruikt, vooral kinderen en huisdieren. Stop de maaimachine als iemand het maaigebied binnenkomt.
- Houd kinderen weg van de plaats waar gemaaid wordt, en onder het toeziend oog van een verantwoordelijke volwassene.
- Let goed op en zet de maaimachine af als kinderen het maaigebied binnenkomen.
- Wees extra voorzichtig bij het naderen van blinde hoeken, struiken, bomen, en andere objecten die het zicht kunnen belemmeren.
- Onthoud dat de bestuurder verantwoordelijk is voor ongevallen of schade aan andere personen of hun eigendommen.
- Raadpleeg de instructies van de fabrikant voor de juiste bediening en installatie van accessoires. Gebruik uitsluitend accessoires die de fabrikant heeft goedgekeurd.

Voor ingebruikname

- Inspecteer grondig het terrein waar u de maaimachine wilt gebruiken, en verwijder alle stenen, stokken, draden, botten en andere vreemde voorwerpen.
- Draag tijdens het maaien altijd stevige schoenen en een lange broek.
- Draag tijdens het maaien geen schoenen met open tenen en loop niet blootvoets.

- Draag altijd oogbescherming of een veiligheidsbril die de ogen geheel afsluit als u de maaimachine gebruikt.
- Waarschuwing: Benzine is uiterst ontvlambaar. Neem de volgende voorzorgsmaatregelen:
  - Bewaar brandstof uitsluitend in tanks of blikken die daar speciaal voor bedoeld zijn.
  - Vul de brandstoftank nooit binnenshuis; tijdens het bijvullen niet roken.
  - Vul zo nodig brandstof bij voordat u de motor aanzet. Verwijder nooit de dop van de brandstoftank en vul nooit benzine bij wanneer de motor loopt of heet is.
  - Probeer de machine niet te starten als er benzine is gemorst. Verwijder de machine van de plek waar is gemorst en voorkom elke vorm van open vuur of vonken totdat de benzinedampen volledig zijn verdwenen.
  - Doe steeds de dop weer zorgvuldig op brandstoftanks en voorraadblikken met brandstof.
  - Als u brandstof moet aftappen uit de brandstoftank, doe dit dan in de open lucht.
- Vervang defecte knaldempers.
- Controleer voor gebruik de messen, bevestigingsbouten en het maaimechanisme altijd op sporen van slijtage of beschadiging. Vervang versleten of beschadigde messen en bouten altijd als complete set om een goede balans te behouden.
- Let erop dat bij machines met meerdere bladen andere messen kunnen gaan draaien als u een mes draait.

Gebruik en bediening

- Laat de motor niet in een afgesloten ruimte lopen, omdat zich giftige koolmonoxidedampen kunnen verzamelen.
- Alleen bij daglicht of goed kunstlicht maaien.
- Zorg dat u op hellingen altijd stevig staat.
- Loop stapvoets; nooit rennen.
- Houd de handgreep stevig omklemd.
- Met een zitmaaier dwars op hellingen maaien, nooit heuvel op en af.
- Ga zeer voorzichtig te werk als u op een heuvel van richting verandert.
- Maai niet op al te steile hellingen.
- Ga zeer voorzichtig te werk als u de maaimachine omkeert of naar u toetrekt.
- Kijk achter u en omlaag, om te zien of er geen kleine kinderen zijn, voordat u achteruitgaat met de maaimachine, en ook tijdens die beweging.
- Zorg ervoor dat het mes (of de messen) stilstaat als u de maaimachine schuin moet houden om oppervlakken over te steken die niet met gras zijn begroeid, en als u de machine naar het terrein brengt waar u moet maaien of daar weer weghaalt.
- Gebruik de maaimachine nooit met defecte beschermof afdekplaten of zonder dat de beveiligingen, (zoals veiligheidsschermen en graszak,) op hun plaats zitten.
- Verander nooit de snelheidsinstellingen van de motor.
- Ontkoppel de mesaandrijving en aandrijfkoppeling voordat u de motor start.
- Houd u bij het starten van de motor zorgvuldig aan de instructies en houd u voeten uit de buurt van het mes of de messen.
- Houd de maaimachine niet schuin als u de machine start of de motor aanzet, behalve als u de machine schuin moet houden om te starten. Houd hem in dat geval niet schuiner dan nodig is, en til alleen de zijde op die het verst van u verwijderd is.
- Zorg ervoor dat u niet voor de afvoeropening staat als u de motor start.
- Houd uw handen en voeten uit de buurt van draaiende delen. Blijf altijd uit de buurt van de afvoeropening.
- U mag een maaimachine nooit optillen of dragen terwijl de motor loopt.
- Zet de motor af en maakt de bougiekabel los:
  - voordat u verstoppingen verwijdert of de afvoertunnel ontstopt;
  - voordat u de maaimachine controleert, reinigt, of daaraan werkzaamheden verricht;
  - als u een vreemd voorwerp raakt. Controleer de maaimachine op beschadiging en voer reparaties uit voordat u de machine opnieuw start en weer in gebruik neemt; en
  - als de maaimachine abnormaal begint te trillen (onmiddellijk nakijken).
- Zet de motor af:
  - als u de maaimachine achterlaat; en
  - voordat u de brandstoftank bijvult.
- Neem gas terug terwijl de motor uitloopt, en als de motor is uitgerust met een benzinekraantje sluit dan de brandstoftoevoer af nadat u klaar bent met maaien.
- Stop het maaimes (de maaimessen) bij het oversteken van een grindpad, voetpad, of weg.

- Zet de motor af en wacht totdat het mes volledig stil staat voordat u de graszak verwijdert.
- Gebruik de maaimachine niet als u onder invloed van alcohol of drugs verkeert.
- Als de maaimachine abnormaal begint te trillen, moet u de motor afzetten en onmiddellijk nagaan wat de oorzaak daarvan is. Trillingen duiden meestal op problemen.

Hellingen zijn een hoofdfactor bij ongelukken in verband met wegglijden en omvallen, waarbij ernstig letsel kan ontstaan. Als u zich bij een helling ongemakkelijk voelt, maai die dan liever niet.

- Kijk uit voor gaten, geulen, sporen en hobbels. In hoog gras zijn obstakels niet altijd zichtbaar.
- Maai niet in de buurt van steile hellingen, greppels of dijken. U loopt dan de kans weg te glijden of uw evenwicht te verliezen.
- Maai niet op nat gras. Dit geeft weinig steun, zodat er kans op wegglijden is.

Onderhoud en stalling

- Zorg dat alle moeren, bouten (in het bijzonder de bevestigingsbouten van het mes) en schroeven goed zijn vastgedraaid zodat er veilig met de maaimachine kan worden gewerkt.
- Parkeer de machine nooit in een gebouw terwijl er nog brandstof in de tank zit en waar de dampen in contact kunnen komen met open vuur of vonken.
- Laat de motor afkoelen voordat u de maaimachine in een afgesloten ruimte stalt.
- Om brandgevaar te verminderen moet de motor, de knaldemper, het accucompartiment, en de brandstofopslagruimte vrij zijn van gras, bladeren en overtollig smeervet.
- Controleer de grasopvangbak regelmatig op slijtage en achteruitgang.
- Vervang versleten of beschadigde onderdelen.
- Wees extra voorzichtig als u met benzine omgaat; benzinedampen zijn explosief.
- Knoei nooit met de veiligheidsvoorzieningen. Controleer regelmatig of ze goede werken.
- Houd de machine vrij van gras, bladeren of andere aangekoekte rommel. Neem gemorste olie of brandstof op.
- Als u een voorwerp raakt, moet u de maaimachine stoppen en inspecteren. Indien nodig moet u de machine repareren voordat u de motor start.
- Probeer nooit de hoogte van de wielen af te stellen, terwijl de motor loopt.
- Componenten van de grasvanger zijn onderhevig aan slijtage, beschadiging en achteruitgang, waardoor bewegende delen bloot zouden kunnen komen te liggen, of voorwerpen weggeslingerd. Controleer veelvuldig de onderdelen en vervang deze indien nodig door onderdelen die de fabrikant heeft aanbevolen.
- De maaimessen zijn scherp en kunnen snijwonden veroorzaken. Omwikkel het maaimes of draag handschoenen, en wees extra voorzichtig bij onderhoud aan de maaimessen.
- Verander nooit de snelheidsinstellingen van de motor.
- Als u brandstof moet aftappen uit de brandstoftank, doe dit dan in de open lucht.
- Om de beste prestaties en een veilig gebruik te verzekeren, uitsluitend originele Toro onderdelen en accessoires gebruiken.
- Zorg ervoor dat de veiligheids- en instructiestickers in goede staat zijn en vervang ze indien nodig.

Geluidsdruk

Deze machine oefent een A-gewogen equivalente continue geluidsdruk uit op het gehoor van de bestuurder. De geluidsdruk bedraagt 85,4 dB(A), gebaseerd op metingen bij identieke machines volgens procedures zoals vastgelegd in de ANSI B71,5-procedures van 1984.

Geluidsniveau

Deze machine heeft een geluidsintensiteitsniveau van 98,6 dB(A)/1 pW, gebaseerd op metingen bij identieke machines volgens procedures zoals vastgelegd in Richtlijn 84/538/EEG en de wijzigingen daarvan.

Trillingsniveau

Deze machine heeft een maximale trillingsniveau van 7,27 m/s^2 op de handen, gebaseerd op metingen bij identieke machines volgens procedures zoals vastgelegd in ISO 5349.

Overzicht van veiligheidssymbolen

Een aantal van de veiligheidssymbolen zijn niet van toepassing op de maaimachine.

Veiligheidsalarmdriehoek — symbool in de driehoek geeft het gevaar aan



Veiligheidsalarm



Lees de bedieningshandleiding



Raadpleeg technische handleiding voor juiste onderhoudsprocedures



Blijf op veilige afstand van de machine

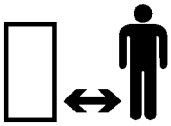

Blijf op veilige afstand van de maaimachine

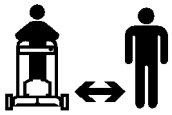

Uitgeworpen voorwerpen — gevaar voor alle lichaamsdelen



Uitgeworpen voorwerpen — cirkelmaaier met zijafvoer. Zorg dat het veiligheidsscherm altijd aangebracht is

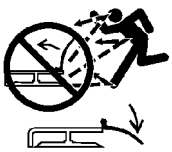

Zet motor af alvorens bedieningspositie te verlaten



Veiligheidsschermen niet openen of verwijderen terwijl de motor loopt

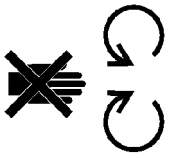

Roterend mes, kan tenen of vingers afsnijden. Blijf uit de buurt van het maaimes terwijl de motor draait



Om beschadiging van het mes bij het fijnmaken te voorkomen, mesversneller gebruiken als maaimachine is uitgerust met een fijnmaakhulpstuk

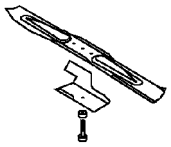

Transmissie

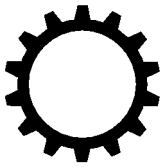

Olie



Aan/Lopen



Inschakelen

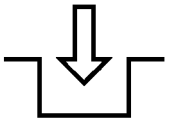

Uitschakelen

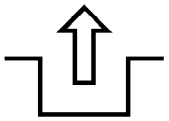

Ladingstoestand van de accu

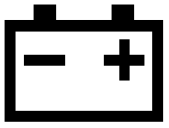

Bedrijfsurenteller	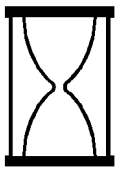	**Brandstof**	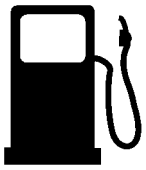
Snel		**Neutraal (vrijstand)**	
Langzaam		**Eerste versnelling**	
Afname/toename		**Tweede versnelling**	
Smeerpunt		**Derde versnelling**	
Motor starten	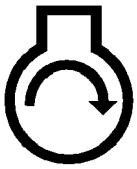	**Maaimes — basissymbool**	
Motor afzetten		**Maaimes — instelling maaihoogte**	
Choke	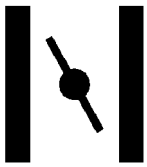	**Draai sleuteltje om in contactschakelaar**	
Hulpstartknop	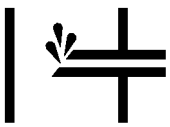	**Hendel bewegen**	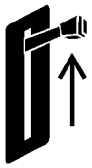
Hulpstartknop driemaal indrukken	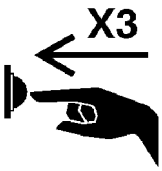	**Koord uittrekken**	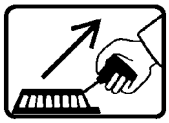

Accu's op voorgeschreven wijze afvoeren



Steek sleuteltje in contactschakelaar



Wiel



Wielaandrijving

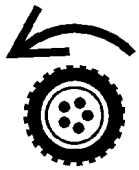

Montage

Opmerking: Bepaal vanuit de normale bedieningspositie de linker- en rechterzijde van de machine.

De maaimachine uitpakken

Waarschuwing

Onjuist in- of uitklappen van de handgreep kan bekneld raken, uitrekken of andere beschadiging van één of meer kabels veroorzaken. Geknikte, uitgerekte of beschadigde kabels kunnen storingen veroorzaken, waardoor een onveilige situatie ontstaat.

- **Bekneld raken, uitrekken of andere beschadiging van de kabels voorkomen.**
- **Let goed op de kabels bij in- of uitklappen van de handgreep.**
- **De maaimachine niet gebruiken als één of meer kabels geknikt, uitgerekt of beschadigd zijn. Neem contact op met een erkende Service Dealer.**

1. Haal de maaimachine uit de doos.
2. Leg het bovenste deel van de handgreep op de grond achter de maaimachine. Het label op de handgreep moet naar boven zijn gericht en de bedieningskabels moeten lopen tussen de bevestigingsbeugels van de handgreep.

De handgreep bevestigen

1. Verwijder de vier bouten van de handgreep en de knoppen in het onderste deel van handgreep (twee bouten hebben een platte kop en de andere twee hebben een geprofileerde kop die past in de handgreep) (Fig. 2).

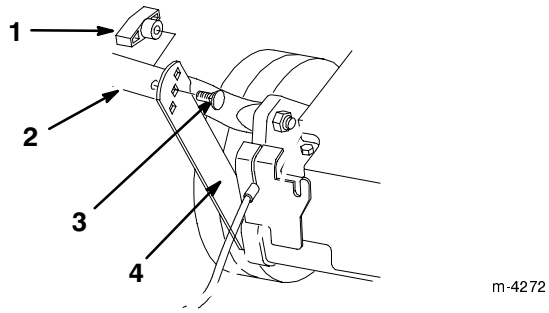

Figuur 2

1. Knop
2. Onderste deel van de handgreep
3. Platte handgreepbout
4. Steunbeugel

2. Zwenk het onderste deel van de handgreep naar achteren en de steunbeugels omhoog en houd de beugels recht voor de gaten in de handgreep (Fig. 2).
3. Bevestig de handgreep aan de steunbeugels met de twee platte handgreepbouten en de twee knoppen. Gebruik hierbij de gaten voor de hoogte-instelling op de beugels om de handgreep in te stellen die u het meest comfortabel vindt (Fig. 2).

Waarschuwing

Onjuist in- of uitklappen van de handgreep kan bekneld raken, uitrekken of andere beschadiging van één of meer kabels veroorzaken. Geknikte, uitgerekte of beschadigde kabels kunnen storingen veroorzaken, waardoor een onveilige situatie ontstaat.

- **Bekneld raken, uitrekken of andere beschadiging van de kabels voorkomen.**
- **Let goed op de kabels bij in- of uitklappen van de handgreep.**
- **De maaimachine niet gebruiken als één of meer kabels geknikt, uitgerekt of beschadigd zijn. Neem contact op met een erkende Service Dealer.**

Opmerking: U kunt de handgreep op verschillende hoogten instellen door de handgreepbouten en knop in een van de daarvoor bestemde gaten te plaatsen.

4. Schuif de uiteinden van het bovenste deel van de handgreep op het onderste deel van de handgreep zodat beide delen in elkaar vallen (Fig. 3).

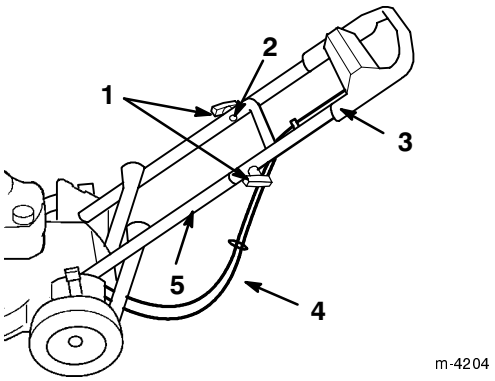

Figuur 3

1. Knoppen
2. Geprofileerde handgreepbout (2)
3. Bovenste deel van handgreep
4. Kabels
5. Onderste deel van handgreep

5. Zorg ervoor dat de kabels onder en achter het onderste deel van de handgreep lopen, zoals wordt getoond in Figuur 3.
6. Bevestig het bovenste deel van de handgreep aan het onderste deel van de handgreep met behulp van de twee geprofileerde handgreepbouten en de twee knoppen (Fig. 3).

Het startkoord bevestigen

Trek het startkoord door de koordgeleider op de handgreep (Fig. 4).

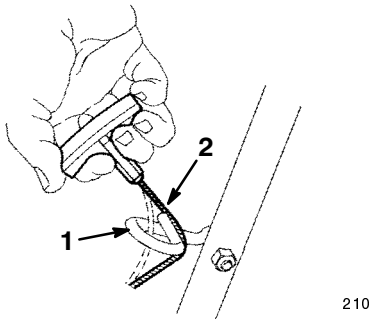

Figuur 4

1. Koordgeleider
2. Startkoord

Opmerking: Om het startkoord gemakkelijker te kunnen bevestigen, moet u de bedieningsstang van het maaimes indrukken (Fig. 12).

Installatie van de afsluiter van de afvoertunnel

1. Stop de motor en wacht tot alle bewegende delen tot stilstand gekomen zijn.
2. Open het afvoerdeurtje door de handgreep naar achteren te bewegen (Fig. 5).

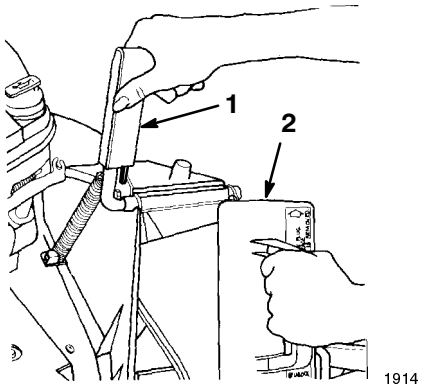

Figuur 5

1. Handgreep afvoerdeurtje
2. Afsluiter (gedraaid naar rechts)

3. Houd de handgreep van het afvoerdeurtje vast om te voorkomen dat het veerdeurtje dichtslaat terwijl u de afsluiter installeert.
4. Draai de afsluiter een stukje naar rechts als u deze monteert (Fig. 5).

   Opmerking: Let erop dat de pijl op de sticker van de afsluiter omhoog wijst.
5. Druk de afsluiter helemaal naar binnen totdat de veerklem op de onderkant van de afsluiter vastklikt op zijn plaats (Fig. 6).

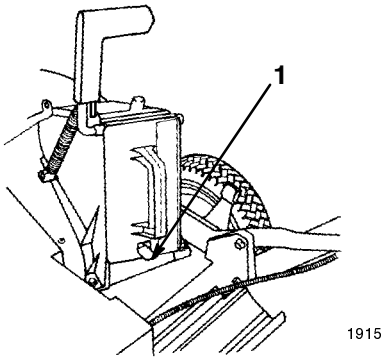

Figuur 6

1. Veerklem

6. Laat de handgreep van het afvoerdeurtje los om de bovenkant van de afsluiter vast te zetten.

7. De afsluiter verwijderen:

   A. Beweeg de handgreep van het afvoerdeurtje naar achteren en trek de veerklem op de bodem van de afsluiter omhoog.

   B. Als de afsluiter is ontgrendeld, trekt u hem uit de afvoertunnel.

De zekering monteren

Uitsluitend model met elektrische startmotor.

De zekering beveiligt de elektrische startmotor. Als de accu niet oplaadt of de motor niet start met de elektrische startmotor, bestaat de kans dat de zekering doorgebrand is. Gebruik een 40-A insteekzekering.

1. Verwijder de kap van de accubehuizing (Fig. 7).

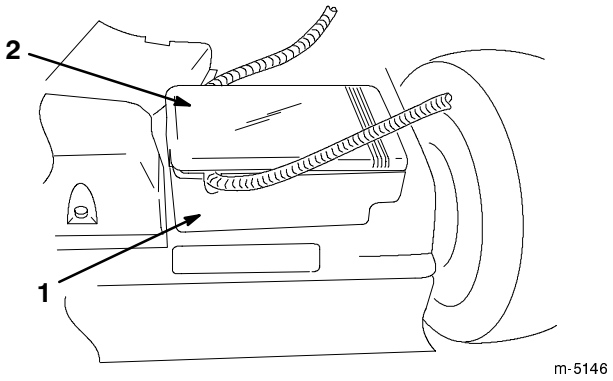

Figuur 7

1. Accubehuizing 2. Kap van accubehuizing

Opmerking: Gebruik een platkopschroevendraaier om de kap van de accubehuizing los te maken (Fig. 8). Maak beide uiteinden van de kap los voordat u deze verwijdert, om beschadiging van de kap te voorkomen.

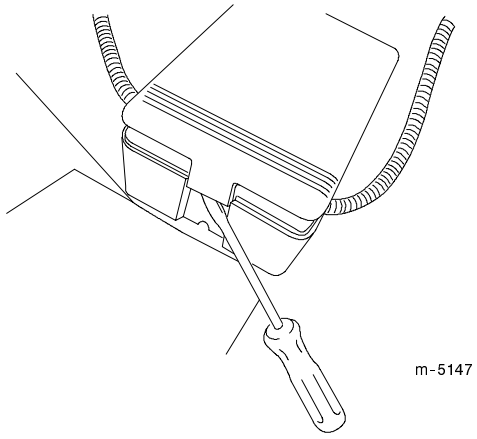

Figuur 8

2. Plaats de zekering in de zekeringhouder zoals wordt getoond in Figuur 9.

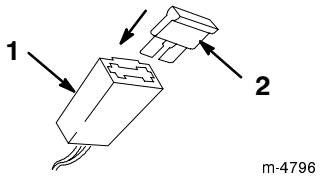

Figuur 9

1. Zekeringhouder 2. Zekering

3. Monteer de kap van de accubehuizing.

Voor ingebruikname

Carter vullen met olie

Het carter kan 0,65 l olie bevatten. Gebruik uitsluitend hoogwaardige reinigingsolie van SAE 30 of SAE 10W30-viscositeit met de onderhoudsclassificatie SF, SG, SH, of SJ van het American Petroleum Institute (API).

Controleer voor elk gebruik of het oliepeil tussen de markeringen *Add* (bijvullen) en *Full* (vol) op de peilstok staat (Fig. 10).

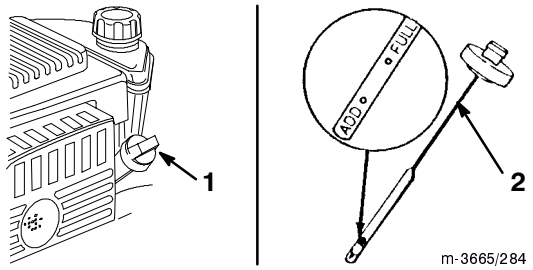

Figuur 10

1. Olievulbuis 2. Peilstok

Olie bijvullen gaat als volgt:

1. Zet de maaimachine op een horizontaal oppervlak.
2. Maak de omgeving van de peilstok schoon (Fig. 10).
3. Verwijder de peilstok van de vulbuis door de dop linksom te draaien en naar buiten te trekken.
4. Veeg de peilstok met een schone doek schoon.
5. Steek de peilstok helemaal in de vulbuis en haal hem er weer uit.

   Opmerking: Voor een correcte aflezing van het oliepeil is het belangrijk dat de stok helemaal omlaag in de buis gaat.
6. Lees het oliepeil af van de peilstok (Fig. 10).
7. Als het peil onder de markering *Add* (bijvullen) op de peilstok staat, giet dan **langzaam** net genoeg olie in de vulopening totdat het peil de markering *Full* (vol) op de peilstok bereikt.

Belangrijk Doe niet te veel olie in het carter; als de motor daarna gaat lopen, kan de motor schade oplopen. Tap de overtollige olie af totdat het oliepeil weer op het merkteken *Full* (vol) staat.

8. Steek de peilstok in de vulbuis en draai de dop rechtsom totdat deze goed vast zit.

De brandstoftank vullen met benzine

Gebruik voor de beste resultaten schone, verse, loodvrije benzine, eventueel ook *geoxygeneerde* of *geherformuleerde* benzine, met een octaangetal van 87 of hoger. Om te zorgen dat de benzine voldoende vers is, kunt u beter niet meer aanschaffen dan u verwacht in 30 dagen op te zullen maken. Als u loodvrije benzine gebruikt, zullen zich minder verbrandingsproducten in de motor afzetten en heeft de bougie een langere levensduur. U mag ook gelode benzine gebruiken als loodvrije benzine niet te krijgen mocht zijn.

Belangrijk Meng nooit olie door de benzine.

Belangrijk Nooit methanol, benzine die methanol bevat, gasohol met meer dan 10% ethanol, superbenzine of wasbenzine gebruiken, omdat deze het brandstofsysteem van de motor kunnen beschadigen.

Belangrijk Gebruik nooit benzine die ouder is dan 30 dagen.

Gevaar

Onder bepaalde omstandigheden is benzine uiterst ontvlambaar en zeer explosief. Brand of explosie van benzine kan letsel van u of anderen en schade aan eigendommen veroorzaken.

- **Vul de benzinetank in de open lucht wanneer de motor koud is. Eventueel gemorste benzine opnemen.**
- **Vul de brandstoftank niet helemaal vol. Benzinetank vullen tot maximaal 6 mm tot 13 mm vanaf de onderkant van de hals van de vulinrichting. Deze ruimte is nodig voor het uitzetten van de benzine.**
- **Bij werken met benzine nooit roken en uit de buurt blijven van open vuur of waar benzinedampen door een vonk aangestoken kunnen worden.**
- **Benzine in een goedgekeurd benzinevat en buiten bereik van kinderen bewaren.**
- **Koop nooit meer benzine dan u in 30 dagen kunt opmaken.**

Gevaar

Tijdens het bijvullen van benzine kan onder bepaalde omstandigheden een statische lading ontstaan, die de benzine kan ontsteken. Brand of explosie van benzine kan letsel van u of anderen en schade aan eigendommen veroorzaken.

- **Benzinevaten altijd op de grond en uit de buurt van de tractor zetten alvorens de brandstoftank bij te vullen.**
- **Benzinevaten nooit in een rijwagen, vrachtwagen of aanhanger vullen, omdat bekleding of kunststof beplating het vat kunnen isoleren wat de afvoer van statische lading kan bemoeilijken.**
- **Als het praktisch mogelijk is, is het verstandig om machines met benzinemotoren eerst van de vrachtwagen of aanhanger te halen en de machine bij te tanken terwijl hij met de wielen op de grond staat.**
- **Als dit niet mogelijk is, moet u dergelijke machines op een truck of een aanhanger bij voorkeur uit een draagbaar vat bijvullen, niet met behulp van een vulpistool van een pomp.**
- **Als een vulpistool moet worden gebruikt, de vulpijp voortdurend in contact met de rand van de brandstoftank of de opening van het vat houden, totdat het bijvullen voltooid is.**

Gebruik regelmatig een brandstofstabilisator/conditioner tijdens gebruik en stalling. Een stabilisator/conditioner houdt tijdens het gebruik de motor schoon en zorgt ervoor dat er tijdens de stalling geen rubberachtige harsresten in de motor worden afgezet.

Belangrijk Gebruik geen andere toevoegingen dan de brandstofstabilisator/conditioner. Gebruik geen brandstofstabilisatoren op basis van alcohol zoals ethanol, methanol, of isopropanol.

1. Zorg dat rondom de dop van de brandstoftank geen vuil zit (Fig. 11).

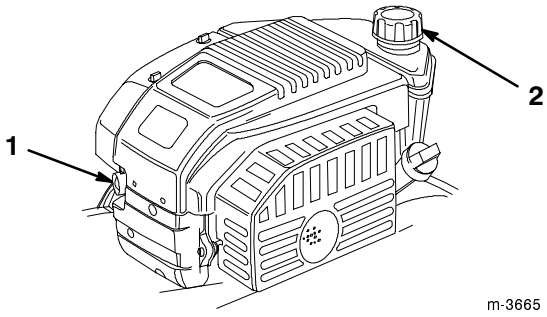

Figuur 11

1. Hulpstartknop
2. Brandstofdop

2. Verwijder de dop van de brandstoftank (Fig. 11).

3. Vul de brandstoftank met ongelode benzine tot op 6 tot 13 mm van de bovenrand van de tank. **Niet tot in de vulnek bijvullen.**

4. Doe de dop weer op de tank, en neem eventueel gemorste benzine op.

Gebruiksaanwijzing

Opmerking: Bepaal vanuit de normale bedieningspositie de linker- en rechterzijde van de machine.

Telkens voordat u gaat maaien, moet u erop letten dat de zelfaandrijving en de bedieningsstang naar behoren werken. Als u de bedieningsstang loslaat moeten motor en zelfaandrijving stoppen. Doen ze dat niet, dan moet u contact opnemen met een erkende Service Dealer.

Bedieningsorganen

De starterhandgreep en de bedieningsstang van het maaimes zitten aan het bovenste deel van de handgreep, zoals te zien in Figuur 12.

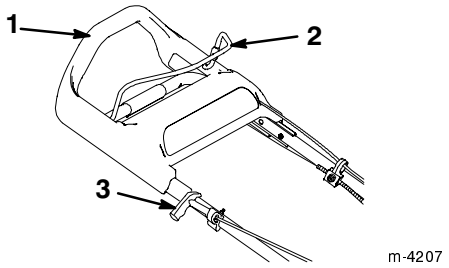

Figuur 12

1. Bovenste handgreep
2. Bedieningsstang maaimes
3. Handgreep startkoord

Motor starten

1. Sluit de bougiekabel aan op de bougie (Fig. 13).

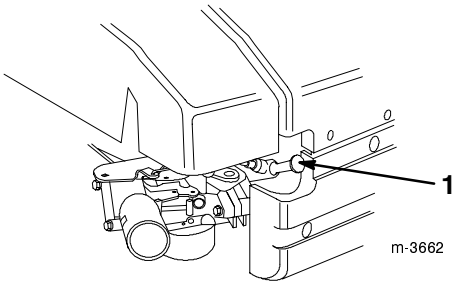

Figuur 13

1. Bougiekabel

2. Druk de hulpstartknop driemaal in, steeds met twee seconden wachttijd ertussenin (Fig. 11).

Opmerking: Als de temperatuur 13°C of lager is, druk dan de hulpstartknop vijfmaal in, ook weer met steeds twee seconden ertussen.

Opmerking: Gebruik de hulpstartknop niet om een warme motor die maar kort heeft stilgestaan weer te starten. Bij koud weer kan echter gebruik van de hulpstartknop ook in die situatie nodig zijn.

3. Houd de bedieningsstang van het maaimes tegen het bovendeel van de handgreep (Fig. 14).

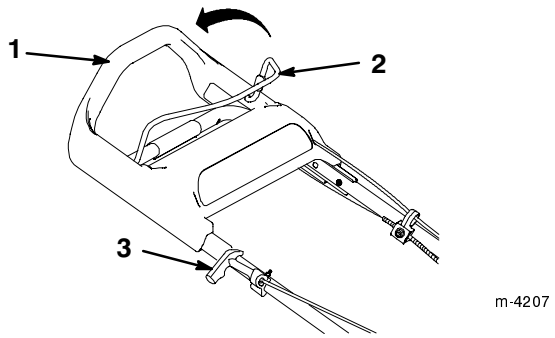

Figuur 14

1. Bovenste handgreep
2. Bedieningsstang maaimes
3. Handgreep startkoord

4. Start de maaiamachine.

   Handmatig starten:

   A. Trek de starthandgreep langzaam uit totdat u weerstand voelt, daarna krachtig uittrekken (Fig. 14).

   B. Laat het koord langzaam naar de handgreep terugkeren.

   Elektrisch starten- met sleuteltje (uitsluitend voor model met elektrische startmotor):

   A. Steek het sleuteltje in de schakelaar (Fig. 15).

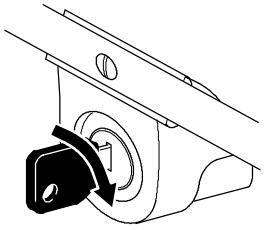

Figuur 15

   B. Draai het contactsleuteltje naar rechts en laat dit los zodra de motor aanslaat.

5. Nadat de motor is gestart, moet u deze minstens één minuut warm laten worden. Bij lagere temperaturen moet u de motor langer laten draaien.

Opmerking: Wil de motor na drie pogingen niet starten, herhaal dan de stappen 2 tot en met 4.

Motor stoppen

Laat de bedieningsstang van het maaimes los. Zowel de motor als het mes moeten nu stoppen. Doen ze dat niet, dan moet u contact opnemen met een erkende Service Dealer.

Zelfaandrijving gebruiken

Om de zelfaandrijving te activeren, loopt u eenvoudig vooruit met uw handen op het bovenste deel van de handgreep. Door de beweging zal het bovenste deel van de handgreep naar de maaimachine toe schuiven, waardoor de zelfaandrijving wordt ingeschakeld. Hoe sneller u loopt, hoe verder de handgreep schuift, en hoe sneller de maaimachine rijdt (Fig. 16).

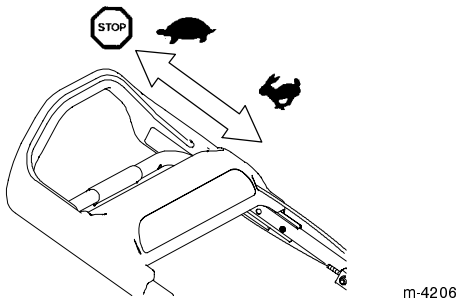

Figuur 16

Opmerking: De maaimachine rijdt met de hoogste snelheid als u de handgreep zo ver mogelijk naar voren drukt.

Voor een lagere snelheid gaat u gewoon langzamer lopen; als u stopt, stopt ook de aandrijving (Fig. 16).

De maaimachine achterwaarts trekken

De maaimachine is uitgerust met een vrijloopkoppeling waarmee u de machine gemakkelijker achterwaarts kunt trekken.

Wanneer u een object (bijvoorbeeld een boom of een struik) nadert en u wilt de maaimachine achterwaarts daarvandaan trekken, laat u het bovenste deel van de handgreep omhoog komen als de machine nog ongeveer 15 centimeter is verwijderd van het desbetreffende object. Door zijn vaart zal de maaimachine minstens 2,5 centimeter doorrijden en zal de vrijloopkoppeling worden ingeschakeld. Daarna kunt u de machine gemakkelijker achterwaarts trekken.

Maaihoogte instellen

Het *SmartWheel* heeft twee schalen: *Dun/Normaal* en *Dik*, om de beste maaihoogte-instelling voor elke situatie te bepalen (Fig. 17). Gebruik normaal gesproken de schaal *Dun/Normaal* tijdens de warme zomermaanden. De schaal *Dik* is voor het dikke, malse gras dat voornamelijk in de lente groeit.

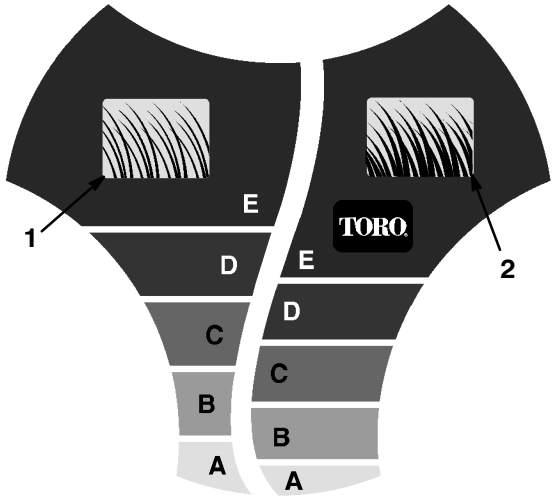

Figuur 17

1. Maaischaal voor dun/normaal gras
2. Maaischaal voor dik gras

Toro adviseert het volgende:

- Maai met instelling *C*, *D*, or *E* of houd het gras op een hoogte tussen 5,1 tot 7,6 cm.
- Maai niet met een instelling lager dan *C*, tenzij de grasmat dun is, of als het laat in het najaar is wanneer het gras langzamer begint te groeien. Maai lang gras eerst met een lagere maaihoogte en loop langzamer; maai daarna nogmaals met een normale maaihoogte. Door maaien van te hoog gras kan de maaimachine verstopt raken en de motor afslaan.

Opmerking: Met het *SmartWheel* berekent u de juiste instelling om zeker te zijn dat niet meer dan 1/3 van de grassprieten worden afgesneden.

Gevaar

Bij het afstellen van de maaihoogtehendels kunnen uw handen in aanraking komen met een bewegend mes. Dit kan ernstig lichamelijk letsel veroorzaken.

- **Zet de motor af en wacht tot alle bewegende delen stilstaan voordat u de maaihoogte instelt.**
- **Geen vingers onder de maaikast steken bij het instellen van de maaihoogte.**

1. Stop de motor en wacht tot alle bewegende delen tot stilstand gekomen zijn.
2. Breng de maaimachine op het gras; stop zodra het *SmartWheel™* symbool op een van de wielen rechtop staat (Fig. 17).
3. Vergelijk de punten van de grassprieten met de letter op het *SmartWheel*. De letter op het *SmartWheel* die overeenkomt met de punten van de grassprieten geeft de juiste maaihoogte aan.
4. Druk de maaihoogtehendel in de richting van het wiel en beweeg deze naar de corresponderende letter op de maaikast (Fig. 18).

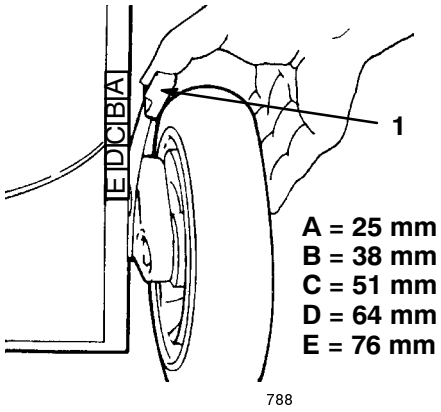

Figuur 18

1. Maaihoogtehendel

Opmerking: Om de instelling te vergemakkelijken, moet u de maaikast optillen zodat het wiel van de grond komt. **Plaats uw vingers niet onder de maaikast als u de maaimachine optilt.**

5. Zorg ervoor dat de pen op de maaihoogtehendel vastzit in de gleuf in de maaikast.
6. Alle wielen moeten dezelfde maaihoogte-instelling krijgen.

Opmerking: U kunt de maaihoogte aan de voorkant van de maaimachine instellen op 1,3 cm. Zet de maaihoogtehendel voorbij *A* en zet de pen vrij in de gleuf in de maaikast.

De graszak gebruiken

U zult soms de graszak willen gebruiken om er lang gras, dik gras of bladeren in op te vangen.

De graszak monteren

1. Stop de motor en wacht tot alle bewegende delen tot stilstand gekomen zijn.
2. Zorg ervoor dat de handgreep van het afvoerdeurtje helemaal naar voren staat en de pen vastzit in de grendel (Fig. 19).

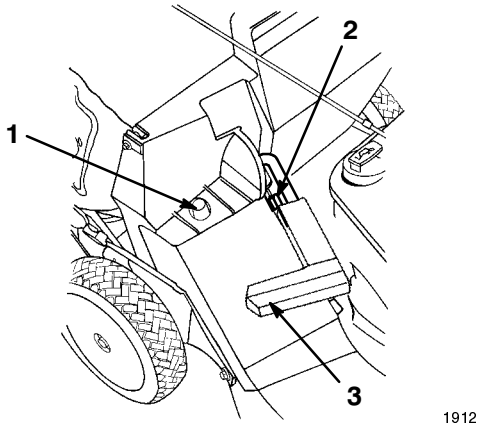

Figuur 19

1. Zak-frame op steunstang
2. Pen in grendel
3. Handgreep geheel naar voren en afvoerdeurtje gesloten

3. Schuif de opening in het zak-frame op de steunstang op de maaikast (Fig. 19).
4. Plaats de achterkant van het zak-frame op het onderste deel van de handgreep.
5. Trek de handgreep van het afvoerdeurtje naar voren en beweeg de handgreep naar achteren totdat de pen is vergrendeld in de uitsparing voor de zak (Fig. 20).

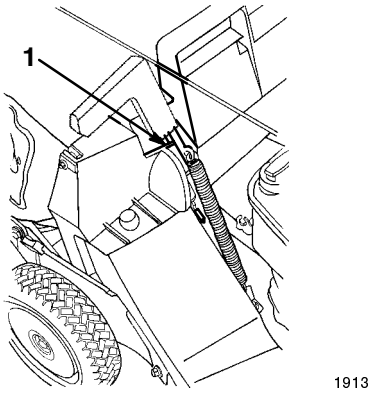

Figuur 20

1. Pen vergrendeld in uitsparing voor zak

Opmerking: Het afvoerdeurtje in de maaikast staat nu open.

Maaien met de graszak

Waarschuwing

Door een versleten graszak kunnen steentjes en andere voorwerpen worden uitgeworpen in de richting van de bestuurder of de omstanders. Uitgeworpen voorwerpen kunnen ernstig lichamelijk of dodelijk letsel toebrengen aan de bestuurder of omstanders.

Controleer de graszak regelmatig. Plaats een nieuwe Toro-graszak als de oude is beschadigd.

Maai het gras totdat de zak vol is.

Belangrijk Laat de zak niet te vol worden.

De grasvangzak verwijderen

1. Stop de motor en wacht tot alle bewegende delen tot stilstand gekomen zijn.
2. Breng de handgreep van het afvoerdeurtje omhoog en beweeg deze naar voren totdat de veiligheidspen vastzit in de vergrendeling (Fig. 19).
3. Grijp de handgrepen aan de voorkant en de achterkant van de zak vast en til de zak uit de maaimachine.
4. Kantel de zak langzaam naar voren om het maaisel uit de zak te storten.
5. Om de zak te monteren, zie stappen 3 tot en met 5 van De graszak monteren op blz. 14.

Gevaar

Als het afvoerdeurtje niet geheel is gesloten, kan de maaimachine voorwerpen uitwerpen. Deze kunnen ernstig lichamelijk of dodelijk letsel veroorzaken.

Als het afvoerdeurtje niet geheel kan worden gesloten omdat het maaisel de afvoer heeft verstopt, moet u de motor afzetten, wachten tot alle bewegende delen tot stilstand zijn gekomen en de handgreep van het afvoerdeurtje voorzichtig heen en weer bewegen totdat u het deurtje geheel kunt sluiten. Als u het afvoerdeurtje nog niet kunt sluiten, verwijder dan de verstopping met een stok, niet met de hand.

Gevaar

De maaimachine kan maaisel en andere voorwerpen uitwerpen door een open afvoertunnel. Voorwerpen die met genoeg kracht worden weggeslingerd kunnen de bestuurder of omstanders ernstig verwonden, mogelijk zelfs met fatale afloop.

Open nooit de deur van de afvoertunnel terwijl de motor nog draait.

Tips voor bediening en gebruik

- Neem de veiligheidsinstructies goed door en lees deze handleiding zorgvuldig, voordat u met de maaimachine gaat werken.
- Verwijder uit het werkgebied stokken, stenen, draden, takken en andere rommel die de maaimachine kan meenemen of het mes kan raken en wegslingeren.
- Houd iedereen, vooral kinderen en huisdieren, weg uit het werkgebied.
- Voorkom contact met bomen, muren, hoekstenen en andere vaste voorwerpen. Maai nooit met opzet over een willekeurig voorwerp.
- Als de maaimachine toch een voorwerp raakt of begint te trillen, moet u meteen de motor stilzetten, de bougiekabel losmaken, en de maaimachine nakijken op beschadiging.
- Zorg dat u steeds met een **scherp maaimes** maait, gedurende het hele seizoen. Vijl regelmatig kerven en inkepingen in het mes weg.
- Vervang indien nodig het maaimes door een origineel vervangend mes van Toro.
- Maai uitsluitend droog gras of droge bladeren. Nat gras en natte bladeren gaan aankoeken en kunnen verstopping van de maaimachine of afslaan van de motor veroorzaken.

Waarschuwing

Als u nat gras en natte bladeren maait, kunt u uitglijden, in aanraking komen met het mes en ermstig letsel oplopen.

Maai alleen onder droge omstandigheden.

- Reinig de onderkant van de maaikast na elk gebruik en verwijder maaisel en bladeren. Zie Onderkant van de maaikast reinigen, op blz. 17.
- Houd de motor steeds in goede conditie.
- Reinig regelmatig het luchtfilter. Bij fijnmaken zal meer maaisel en stof ontstaan, waardoor het luchtfilter verstopt raakt en de prestaties van de motor minder worden.

Het maaien van het gras

- Het tempo waarmee het gras groeit, varieert per jaargetijde. Hartje zomer kunt u het gras het beste maaien op maaihoogte-instellingen *C*, *D* of *E*. U moet telkens niet meer dan ongeveer eenderde van de grassprieten afmaaien. Maai niet met een stand lager dan *C*, tenzij de grasmat dun is, of als laat in het najaar is wanneer het gras langzamer begint te groeien.
- Als u gras wilt maaien dat langer dan 15 cm is, begint u te maaien met de maximale maaihoogte-instelling en een langzamere loopsnelheid. Vervolgens gaat u maaien bij een lagere instelling om het gazon een zo fraai mogelijk uiterlijk te geven. Als het gras te lang is en in hoopjes achterblijft op het gazon, kan de maaimachine geblokkeerd raken, waardoor de motor afslaat.
- Maai steeds in wisselende richtingen. Hierdoor wordt het maaisel beter over het gazon verstrooid, zodat het gazon gelijkmatig wordt bemest.

Als u na het maaien niet tevreden bent over het uiterlijk van het gazon, adviseren wij een of een aantal van de volgende oplossingen te proberen:

- Slijp het mes.
- Loop langzamer tijdens het maaien.
- Stel de maaimachine in op een hogere maaihoogte.
- Maai het gras vaker.
- Laat de maaibanen overlappen in plaats van steeds een volledig nieuwe baan te maaien.
- Maai de randen van het gazon voor een tweede keer.
- Stel de maaihoogte bij de voorwielen één stand lager in dan bij de achterwielen. Bijvoorbeeld: stel de maaihoogte van de voorwielen in op *C* en die van de achterwielen op *D*.

Fijnmaken van bladeren

- Na het maaien moet altijd 50% van het gazon zichtbaar blijven door de bladerlaag. Het kan nodig zijn nog een paar keer extra over de bladeren heen te gaan.
- Als u het gazon met een lichte laag bladeren wilt bedekken, moet u alle wielen instellen op dezelfde maaihoogte.
- Als er een laag bladeren van meer dan 13 cm op het gazon ligt, moet u de voorwielen een of twee uitsparingen hoger afstellen dan de achterwielen. Hierdoor kunnen de bladeren gemakkelijker onder het maaivlak worden ingevoerd.
- Als de maaimachine de bladeren niet fijn genoeg maakt is het beter om wat langzamer te maaien.
- Als u veel eikenbladeren fijnmaakt, kunt u in het voorjaar kalk op het gazon strooien. Dit vermindert de zuurgraad van de eikenbladeren.

Onderhoud

Opmerking: Bepaal vanuit de normale bedieningspositie de linker- en rechterzijde van de machine.

Aanbevolen onderhoudsschema

Onderhoudsinterval	Onderhoudsprocedure
Voor elk gebruik	• Controleer het motoroliepeil. • Maaisel en vuil van de onderkant van de maaikast verwijderen. • De afvoertunnel en de afsluiter reinigen
Om de 5 uur	• Bevestigingen van maaimes en motor controleren. Draai deze aan als ze los zitten.
Om de 25 uur	• Schuimelement van luchtfilter reinigen of vervangen (dit moet vaker gebeuren als de machine wordt gebruikt in stoffige of vuile omstandigheden). • Bougie controleren en indien nodig vervangen.

Onderhoudsinterval	Onderhoudsprocedure
Om de 50 uur	• Motorolie verversen[1] • Het mes slijpen of vervangen; zorg ervoor dat het mes scherp blijft als de snijrand als gevolg van zware en zanderige omstandigheden snel bot wordt. • De stoptijd van de mesrem controleren. Het mes moet stoppen binnen drie seconden nadat de beugel is vrij gezet; als dit niet het geval is, moet u contact opnemen met een erkende Service Dealer om de mesrem te laten repareren. • Stel de kabel van de zelfaandrijving af en smeer de beugels voor de hoogteverstelling aan de achterkant. • Controleren of het brandstofsysteem lekt en/of de brandstofslang sporen van slijtage vertoont. Indien nodig onderdelen vervangen. • Maaisel en rommel van de onderkant van de drijfriemkap verwijderen.
Om de 100 uur	• Luchtfilterelement reinigen of vervangen. Dit moet vaker gebeuren als de machine wordt gebruikt in stoffige of vuile omstandigheden. • Verwijder vuil van de koelvinnen van de motor. Dit moet vaker gebeuren als de machine wordt gebruikt in vuile omstandigheden.
Stalling	• Laat de benzine uit de brandstoftank lopen voordat u vereiste reparaties uitvoert of de machine stalt. • Accu elke maand en vóór stalling opladen (uitsluitend model met elektrische startmotor).

[1]Ververs de motorolie na de eerste vijf bedrijfsuren.

Belangrijk Zie de gebruikershandleiding van de motor voor verdere onderhoudsprocedures.

Voorzichtig

Als u de kabel op de bougie laat zitten, bestaat de kans dat iemand de motor per ongeluk start waardoor u of andere omstanders ernstig letsel kunnen oplopen.

Verwijder de bougiekabel van de bougie alvorens onderhoud uit te voeren. Druk de kabel opzij, zodat hij niet onbedoeld contact kan maken met de bougie.

Oliepeil van de motor controleren

Controleer voordat u de maaimachine gaat gebruiken eerst of het oliepeil tussen de markeringen *Add* (bijvullen) en *Full* (vol) op de peilstok staat (Fig. 10). Als de olie lager staat dan merkteken *Add*, dan moet u olie bijvullen. Zie Carter vullen met olie op blz. 10.

De onderkant van de maaikast reinigen

Om de beste maairesultaten te verkrijgen, moet u de onderkant van de maaikast schoon houden. Let vooral op dat er geen vuil of rommel aan de uitstoters zit (Fig. 21).

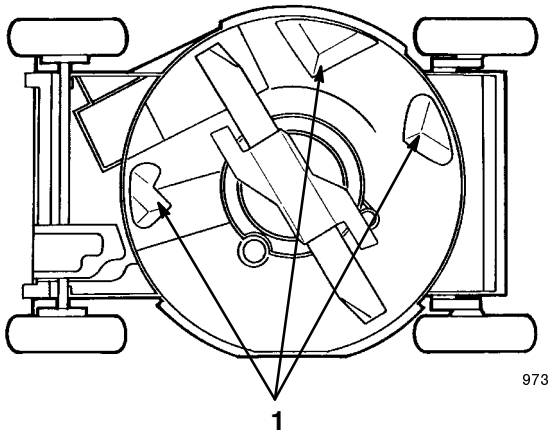

Figuur 21

1. Uitstoters

Wassen

1. Plaats de maaimachine op een horizontaal betonnen of geasfalteerd oppervlak in de buurt van een tuinslang.
2. Bevestig een snelkoppeling (los verkrijgbaar) aan het uiteinde van de tuinslang (Fig. 22).

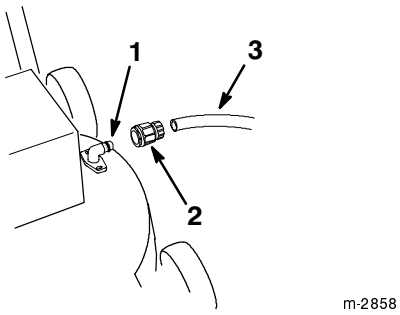

Figuur 22

1. Wasaansluiting
2. Snelkoppeling
3. Tuinslang

3. Bevestig de snelkoppeling aan de wasaansluiting van de maaimachine (Fig. 22).
4. Draai de waterkraan helemaal open.
5. Start nu de motor.
6. Laat de maaimachine twee minuten lang draaien.
7. Stop de motor en wacht tot alle bewegende delen tot stilstand gekomen zijn.
8. Draai de kraan dicht en maak de snelkoppeling los van de wasaansluiting.
9. Draai de kraan dicht.
10. Start de maaimachine en laat hem een minuut lang lopen om de maaimachine en componenten te laten opdrogen.
11. Terwijl de motor loopt, moet u de tractie-aandrijving verschillende keren in- en uitschakelen om deze te laten drogen.

Als er buitensporig veel gras is aangekoekt of opeengehoopt aan de onderkant van het maaidek, moet u de volgende stappen uitvoeren:

1. Bevestig de slang aan de wasaansluiting.
2. Draai de waterkraan helemaal open.
3. Start de maaimachine en laat deze twee minuten lopen.
4. Stop de motor en wacht tot alle bewegende delen tot stilstand gekomen zijn.
5. Draai de kraan dicht.
6. Laat de maaimachine 30 minuten inweken.
7. Draai de kraan weer helemaal open.
8. Laat de maaimachine twee minuten lopen.
9. Stop de motor en wacht tot alle bewegende delen tot stilstand gekomen zijn.
10. Draai de kraan dicht.
11. Start de maaimachine en laat hem een minuut lang lopen om de maaimachine en componenten te laten opdrogen.
12. Terwijl de motor loopt, moet u de tractie-aandrijving verschillende keren in- en uitschakelen om deze te laten drogen.

Schrapen

Als u niet alle rommel aan de onderkant van de maaimachine kunt wegwassen, moet u de machine schoon schrapen.

1. Maak de bougiekabel van de bougie los (Fig. 13).
2. Tap de benzine uit de brandstoftank af. Zie stappen 1 tot en met 4 van Benzine aftappen uit de brandstoftank op blz. 25.

Waarschuwing

Bij kantelen van de maaimachine kan benzine uit de carburateur of benzinetank lekken. Benzine is uitermate ontvlambaar en explosief en kan onder bepaalde omstandigheden lichamelijk letsel of schade aan eigendommen veroorzaken.

Voorkom dat er benzine wordt gemorst door de motor droog te laten lopen of de benzine te verwijderen met een handpomp; nooit hevelen.

3. Kantel de maaimachine op zijn **linkerkant** (luchtfilter omhoog) (Fig. 21).
4. Verwijder vuil en maaisel met een schraper van loofhout. Vermijd bramen en scherpe randen.

Belangrijk Verdraai het maaimes zo min mogelijk om later problemen met het starten te voorkomen.

5. Zet de maaimachine weer rechtop.
6. Vul de brandstoftank.
7. Sluit de bougiekabel aan op de bougie.

Afsluiter en afvoertunnel reinigen

Voor de beste resultaten moet de afsluiter van de afvoertunnel na elk gebruik worden gereinigd. Als het gras dik en sappig is, kan het maaisel zich opeenhopen op en rond de afsluiter. Dit kan verwijdering van de afsluiter bemoeilijken.

Het deurtje van de afvoertunnel moet altijd goed gesloten zijn als de handgreep wordt losgezet. Indien het afvoerdeurtje niet goed kan worden gesloten als gevolg van rommel, moet de binnenzijde van de afvoertunnel en het deurtje grondig worden gereinigd.

⚠ Waarschuwing ⚠

Maaisel en andere voorwerpen kunnen worden uitgeworpen uit een geopende afvoertunnel en ernstig letsel of de dood toebrengen aan de bestuurder of de omstanders.

Start of gebruik de maaimachine pas nadat u *één* van de volgende zaken heeft gecontroleerd:

- **De afsluiter van de afvoertunnel zit stevig vast in de afvoertunnel.**
- **De grasvangzak zit stevig op zijn plaats.**
- **De optionele zijafvoerset zit stevig op zijn plaats.**
- **Het deurtje van de afvoertunnel is gesloten.**

Onderhoud van het luchtfilter

U moet het schuimelement van het luchtfilter een keer per seizoen of om de 25 bedrijfsuren reinigen of vervangen. Het papierelement moet u elk seizoen of om de 100 bedrijfsuren reinigen of vervangen. Dit moet vaker gebeuren als de maaimachine wordt gebruikt in stoffige of vuile omstandigheden.

1. Stop de motor en wacht tot alle bewegende delen tot stilstand gekomen zijn.
2. Maak de bougiekabel van de bougie los (Fig. 13).

Opmerking: Bij het model met elektrische starter moet u het sleuteltje uit het contact verwijderen.

3. Verwijder de twee knoppen waarmee het luchtfilterdeksel is bevestigd aan de motor (Fig. 23).

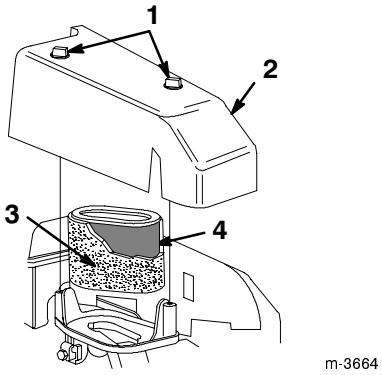

Figuur 23

1. Knoppen
2. Luchtfilterdeksel
3. Schuimfilterelement
4. Luchtfilter

4. Verwijder het deksel en maak dit grondig schoon (Fig. 23).
5. Verwijder voorzichtig het schuimelement.
6. Als het schuimelement vuil is, moet u dit zorgvuldig wassen met een mild reinigingsmiddel en water. Spoel het schuimfilter om in schoon water en laat het drogen (Fig. 23).
7. Als het papierelement vuil is, klop het dan **voorzichtig** tegen een vlak oppervlak om het vuil te verwijderen. Als het papierelement erg vuil is, moet u het vervangen.

Belangrijk U mag het schuimelement of het papierelement nooit bestrijken met olie. Reinig het papierelement niet met perslucht.

8. Schuif het schuimelement voorzichtig over het paperelement (Fig. 23).
9. Monteer het luchtfilterdeksel (Fig. 23).
10. Zet het luchtfilterdeksel stevig vast met de twee knoppen (Fig. 23).

Belangrijk Zet de motor niet aan zonder het luchtfilter. Dit kan leiden tot ernstige schade aan de motor.

Bougie vervangen

Controleer de bougie om de 25 bedrijfsuren. Gebruik een *Champion RC12YC* bougie of equivalent type.

1. Stop de motor en wacht tot alle bewegende delen tot stilstand gekomen zijn.
2. Maak de bougiekabel van de bougie los (Fig. 13).
3. Maak de omgeving van de bougie schoon.
4. Haal de bougie uit de cilinderkop.

Belangrijk Vervang de bougie als deze aangetast, vuil of gebarsten is of als de elektroden versleten of beschadigd zijn. Maak de elektroden niet schoon, omdat door het gruis de motor beschadigd kan raken.

5. Stel de elektrodenafstand in op 0,50 mm (Fig. 24).

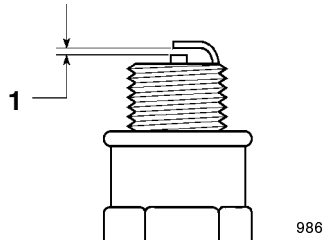

Figuur 24

1. 0,50 mm

6. Plaats de bougie en de pakkingafdichting.
7. Draai de bougie vast met een torsie van 20 Nm.
8. Sluit de bougiekabel aan op de bougie.

Motorolie verversen

Ververs de olie na de eerste vijf bedrijfsuren, of elk seizoen. Laat de motor voor het verversen even draaien zodat de olie wordt opgewarmd. Warme olie is vloeibaarder en voert vervuilingen beter mee.

Opmerking: Bij gebruik onder zware omstandigheden of hoge temperaturen de olie om de 25 bedrijfsuren vervangen.

Olie aftappen boven maaidek (voorkeursmethode)

1. Verwijder de graszak.
2. Maak de bougiekabel van de bougie los (Fig. 13).
3. Tap de benzine af uit de brandstoftank; zie Benzine aftappen uit de brandstoftank op blz. 25.
4. Verwijder het sleuteltje uit de contactschakelaar (uitsluitend model met electrische startmotor).
5. Haal de peilstok uit de olievulbuis en zet een olieopvangbak **links** naast de maaimachine.
6. Kantel de maaimachine op zijn **linkerkant** (luchtfilter omhoog), zodat de olie in de opvangbak kan lopen (Fig. 25).

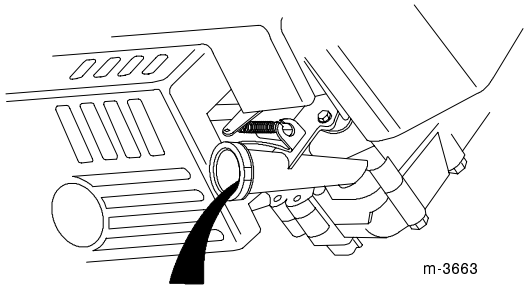

Figuur 25

1. Olievulbuis

7. Zet de maaimachine weer rechtop.
8. Vul het carter met nieuwe olie, tot aan het merkteken *Full* op de peilstok. Zie Carter vullen met olie op blz. 10**.**
9. Plaats de peilstok.
10. Neem eventueel gemorste olie op.
11. Sluit de bougiekabel aan op de bougie.
12. Voer de olie af voor verwerking of recycling, zoals dat ter plaatse is voorgeschreven.

Olie aftappen onder het maaidek (optionele methode)

Opmerking: Hiervoor hebt u een 3/8 dopsleutel verlengstuk nodig.

Waarschuwing

Het maaimes is scherp; contact met het maaimes kan ernstig lichamelijk letsel veroorzaken.

Draag handschoenen of wikkel een lap om de scherpe kanten van het mes.

1. Maak de bougiekabel van de bougie los (Fig. 13).
2. Tap de benzine af uit de brandstoftank; zie Benzine aftappen uit de brandstoftank op blz. 25.
3. Verwijder het sleuteltje uit de contactschakelaar (uitsluitend model met elektrische startmotor).
4. Kantel de maaimachine op zijn **linkerkant** (luchtfilter omhoog) en zorg ervoor dat deze niet omvalt.
5. Verwijder de olieaftapplug, zet de maaimachine weer rechtop en laat de olie in de opvangbak lopen (Fig. 26).

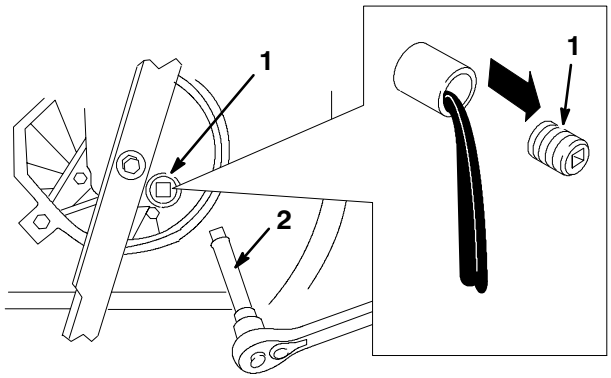

Figuur 26

1. Aftapplug olie
2. 3/8 dopsleutel verlengstuk

Opmerking: Zorg ervoor dat u geen olie op de drijfriem morst.

Belangrijk Mogelijk moet u het maaimes draaien om bij de aftapplug te komen. Verdraai het maaimes zo min mogelijk om later problemen met het starten te voorkomen.

6. Kantel de maaimachine op zijn **linkerkant** (luchtfilter omhoog) en plaats de aftapplug voor de olie.
7. Verwijder de opvangbak van onder de maaimachine en zet de maaimachine rechtop.
8. Vul het carter met nieuwe olie, tot aan het merkteken *Full* op de peilstok. Zie Carter vullen met olie op blz. 10.
9. Plaats de peilstok.
10. Neem eventueel gemorste olie op.
11. Sluit de bougiekabel aan op de bougie.
12. Voer de olie af voor verwerking of recycling, zoals dat ter plaatse is voorgeschreven.

Onderhoud van het maaimes

Maai altijd met een scherp mes. Een scherp mes snijdt het gras goed af zonder het te scheuren of te kwetsen.

1. Stop de motor en wacht tot alle bewegende delen tot stilstand gekomen zijn.
2. Maak de bougiekabel van de bougie los (Fig. 13).
3. Tap de benzine af uit de brandstoftank. Zie stappen 1 tot en met 4 van Benzine aftappen uit de brandstoftank op blz. 25.
4. Verwijder de zak.
5. Kantel de maaimachine op zijn **linkerkant** (luchtfilter omhoog) (Fig. 27).

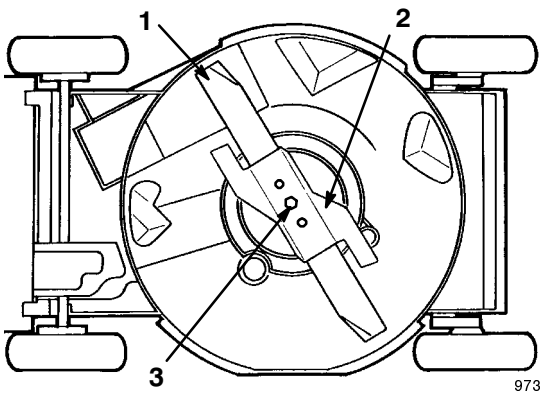

Figuur 27

1. Mes
2. Versneller
3. Mesbout

Belangrijk Verdraai het maaimes zo min mogelijk om later problemen met het starten te voorkomen.

Het mes controleren

Controleer voorzichtig het maaimes op scherpte en slijtage, in het bijzonder daar waar het platte en het gekromde deel samenkomen (Fig. 28A). Omdat het metaal dat het platte en gekromde deel van het mes verbindt kan wegslijten door zand en ander schurend materiaal, moet u dit steeds controleren voordat u gaat maaien. Als u een gleuf of slijtplek ziet (Fig. 28B en 28C), moet u het mes vervangen; zie Het maaimes verwijderen op blz. 22.

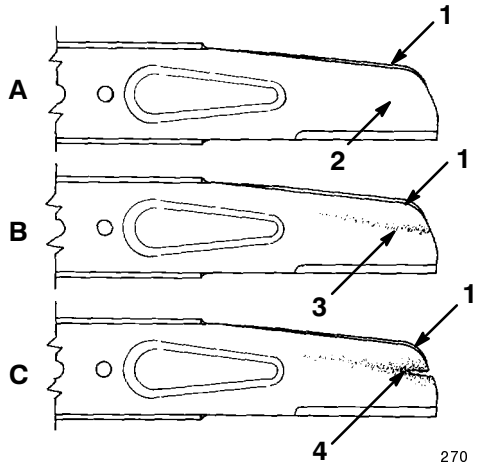

Figuur 28

1. Wiek
2. Platte deel van het mes
3. Slijtage
4. Gevormde gleuf

Opmerking: Controleer de versneller op slijtage, scheuren of beschadiging. Vervang deze indien noodzakelijk.

Opmerking: De beste resultaten krijgt u door voor het maaiseizoen begint een nieuw mes te monteren. In de loop van het jaar vijlt u dan kleine inkepingen of deuken weg, zodat er een goede snijkant blijft.

Gevaar

Een versleten of beschadigd mes kan breken en een stuk van het mes kan worden uitgeworpen in de richting van de bestuurder of omstanders en ernstig lichamelijk of dodelijk letsel toebrengen.

- **Controleer op gezette tijden het maaimes op slijtage of beschadigingen.**
- **Vervang een versleten of beschadigd mes.**

Het maaimes verwijderen

Pak het uiteinde van het mes vast met een lap of een dikgevoerde handschoen. Verwijder de mesbout, de klemring, de versneller en het mes (Fig. 27).

Het maaimes slijpen

Vijl de bovenkant van het mes bij, zodat de oorspronkelijke snijhoek (Fig. 29A) en binnenste snijkantradius (Fig. 29B) gehandhaafd blijft. Het mes blijft in balans als u evenveel materiaal weghaalt van beide snijkanten.

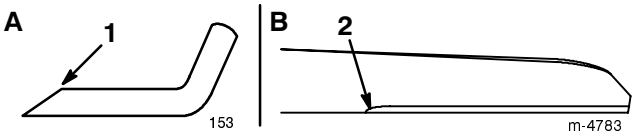

Figuur 29

1. Slijp alleen onder deze hoek
2. Behoud hier de oorspronkelijke radius

Controle van de balans van het mes

1. Controleer de balans van het mes door het gat in het midden van het mes boven een spijker of de steel van een schroevendraaier te houden, die horizontaal in een bankschroef is geklemd (Fig. 30).

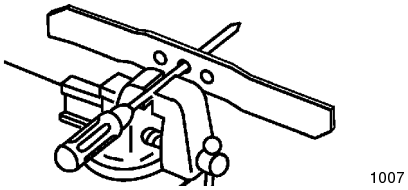

Figuur 30

Opmerking: U kunt de balans ook controleren met behulp van een voor commerciële doeleinden vervaardigde mesbalans.

2. Als één van de uiteinden van het mes omlaag draait, vijlt u nog wat materiaal aan die kant weg (niet van de snijrand of het uiteinde bij de snijrand). Het mes is in balans als geen van beide uiteinden omlaag beweegt.

Het maaimes monteren

1. Monteer een scherp, uitbalanceerd Toro-mes, de versneller een klemring en een mesbout. De wiek van het mes moet naar de bovenkant van de maaikast wijzen om het mes op de juist wijze te monteren.
2. Draai de mesbout vast met een torsie van 68 Nm.
3. Zet de maaimachine weer rechtop.
4. Sluit de bougiekabel aan op de bougie.

⚠ Waarschuwing ⚠

Als u de maaimachine zonder versneller gebruikt, kan hierdoor het mes verbuigen, kromtrekken of breken. Hierdoor kan ernstig lichamelijk of dodelijk letsel worden toegebracht aan de gebruiker of de omstanders.

De maaimachine niet gebruiken als de versneller niet gemonteerd is.

Kabel van de zelfaandrijving afstellen

Wanneer u de hoogte van de handgreep verandert, een nieuwe zelfaandrijvingskabel monteert, of als de tractiedrijfriem slipt, moet u de zelfaandrijvingskabel afstellen.

1. Stop de motor en wacht tot alle bewegende delen tot stilstand gekomen zijn.
2. Trek de bovenste handgreep zo ver mogelijk naar achteren.
3. Draai de moer van de kabelsteun los (Fig. 31).

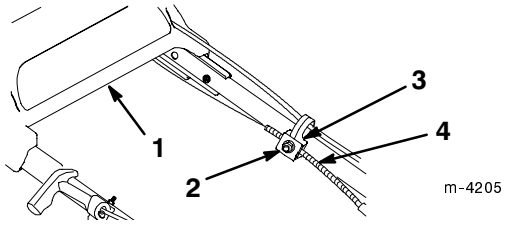

Figuur 31

1. Bovenste handgreep
2. Moer
3. Kabelbeugel
4. Kabelmantel

4. Draai de twee bouten los waarmee de drijfriemkap is bevestigd en verwijder de drijfriemkap (Fig. 34).
5. Duw de aandrijfbeugel omlaag totdat deze tegen de maaimachine aankomt en houd hem in die stand (Fig. 32).

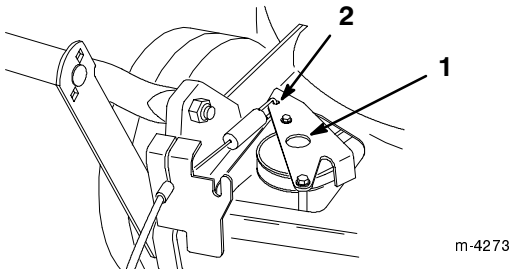

Figuur 32

1. Aandrijfbeugel
2. Duw hier

6. Trek de kabelmantel naar beneden (in de richting van de maaimachine) totdat de kabel strak staat (Fig. 31).

   Opmerking: Als u de kabelmantel naar beneden trekt, kan de handgreep naar achteren uitsteken.
7. Houd de kabel in die positie, zet de beugel van de aandrijving los en draai de moer op de kabelbeugel vast (Fig. 31).
8. De drijfriemkap weer aanbrengen.

Zelfaandrijving smeren

Om de 50 bedrijfsuren of aan het einde van het seizoen de voor- en achterwielen smeren.

1. Veeg de smeernippels op de maaihoogteverstellingen aan de achterkant (Fig. 33) met een doek schoon.

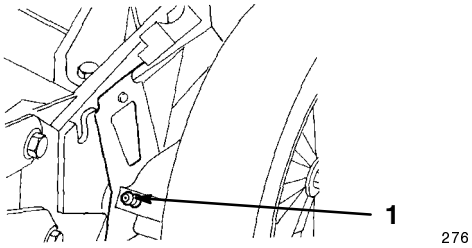

Figuur 33

1. Smeernippel

2. Plaats een smeerspuit op een smeernippel en pomp telkens 1 of 2 keer voorzichtig Nr 2 Smeervet op lithiumbasis voor algemene doeleinden in de smeernippel.

Belangrijk Overtollig vet kan de afdichtingen beschadigen en beletten dat de wielkoppeling naar behoren werkt.

Ruimte onder de drijfriemkap reinigen

Zorg dat de ruimte onder de drijfriemkap vrij blijft van rommel of vuil.

1. Stop de motor en wacht tot alle bewegende delen tot stilstand gekomen zijn.
2. Draai de twee bouten los waarmee de drijfriemkap aan de maaikast is bevestigd (Fig. 34).

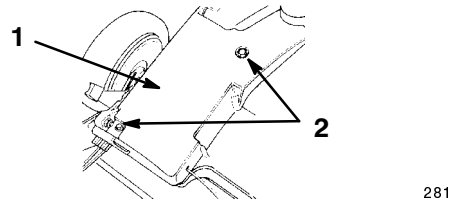

Figuur 34

1. Drijfriemkap 2. Bouten

3. Verwijder de drijfriemkap en veeg alle rommel weg uit de omgeving van de riem.
4. De drijfriemkap weer aanbrengen.

Het koelsysteem reinigen

Om de 100 bedrijfsuren of elk seizoen moet vuil en haksel dat aan de cilinder, de koelvinnen van de cilinderkop, en rond de carburateur en de verbinding is blijven zitten verwijderd worden. Haal vuil weg van de luchtinlaatsleuven op het terugslaghuis. Hierdoor blijft goede koeling gewaarborgd, zodat de motor optimaal presteert.

Zekering vervangen

Uitsluitend model met elektrische startmotor.

Zie Zekering monteren op blz. 10.

Accu opladen

Uitsluitend model met elektrische startmotor.

Waarschuwing

Accuklemmen, accupolen en dergelijke onderdelen bevatten lood en loodverbindingen. Van deze stoffen is bekend dat ze kanker en schade aan de voortplantingsorganen veroorzaken. ***Was altijd uw handen nadat u met deze onderdelen in aanraking bent geweest.***

Om een nieuwe of opgeslagen accu volledig op te laden, moet u deze 24 uur achter elkaar opladen. Laad de accu elke maand 24 uur op (om de 25 keer starten) of indien dit nodig is.

1. Stop de motor en wacht tot alle bewegende delen tot stilstand gekomen zijn.
2. Maak de bougiekabel van de bougie los (Fig. 13).
3. Verwijder het sleuteltje uit de contactschakelaar.
4. Sluit de kabel van de oplader (geleverd met de maaimachine) aan op de kabel van de kabelboom (Fig. 35).

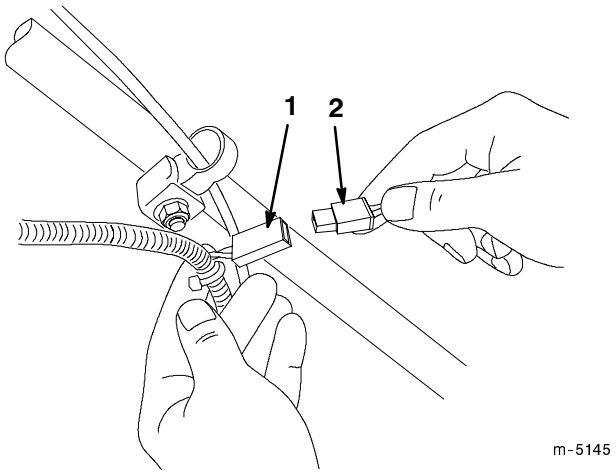

Figuur 35

1. Kabel van kabelboom 2. Oplaadkabel

5. Steek de stekker in een 120 VAC stopcontact.
6. Laad de accu op gedurende de voorgeschreven tijd.
7. Haal de oplader uit het stopcontact.

   Belangrijk Gebruik uitsluitend de Lawn-Boy-oplader; andere opladers kunnen de accu beschadigen. De accu altijd binnen bij kamertemperatuur opladen 22°C indien dit mogelijk is.
8. Sluit de bougiekabel aan op de bougie.

Oude accu afvoeren

Uitsluitend model met elektrische startmotor.

Belangrijk Werp gebruikte accu's niet in het gewone afval.

Belangrijk Een afgesloten lood (zuur)-accu afvoeren en verwerken volgens de plaatselijke voorschriften.

Het is in de meeste gebieden **wettelijk verboden** afgesloten lood (zuur)-accu's in verbrandingsovens te verwerken, af te voeren naar stortplaatsen of te vermengen met het gemeentelijke vaste afval.

Voer deze accu af naar een officieel erkend recycle-centrum.

Neem contact op met de plaatselijke afvalverwerkingsinstanties voor meer informatie over milieuvriendelijke inzameling, recycling, en afvoer van de accu.

Benzine aftappen uit de brandstoftank

1. Stop de motor en laat die afkoelen.
2. Maak de bougiekabel van de bougie los (Fig. 13).

Opmerking: Tap altijd de benzine alleen af als de motor koud is.

3. Haal de dop van de brandstoftank (Fig. 10).
4. Gebruik een hevel om de brandstof in een schone goedgekeurde container te laten lopen.
5. Sluit de bougiekabel aan op de bougie.
6. Laat de motor draaien totdat hij stopt.
7. Start de motor opnieuw om er zeker van te zijn dat er geen benzine is achtergebleven in de carburateur.

Stalling

Om de maaimachine klaar te maken voor de stalling buiten het maaiseizoen moeten de aanbevolen onderhoudsprocedures worden uitgevoerd. Zie Onderhoud op blz. 16.

Stal de maaimachine op een koele, schone en droge plaats. Bedek de maaimachine zodat hij schoon en beschermd blijft.

Het brandstofsysteem gebruiksklaar maken

⚠ Waarschuwing ⚠

Benzine kan bij langdurige opslag verdampen en de benzinedampen kunnen ontploffen als zij in contact komen met een open vuur.

- **Bewaar benzine niet voor langere tijd.**
- **Parkeer de maaimachine nooit met een volle brandstoftank of benzine in de carburateur in een afgesloten ruimte waar benzinedampen in contact kunnen komen met een open vuur (bijvoorbeeld een fornuis of een waakvlam van een boiler).**
- **Laat de motor afkoelen voordat u de maaimachine in een afgesloten ruimte opbergt.**

Maak de brandstoftank leeg de laatste keer dat u maait voordat de maaimachine de stalling in gaat.

1. Laat de motor lopen totdat hij afslaat door gebrek aan benzine.
2. Gebruik de hulpstarter en start de motor nogmaals.
3. Laat de motor lopen totdat hij afslaat door gebrek aan benzine. Als de motor niet meer wil starten, is hij voldoende droog.

De motor gebruiksklaar maken

1. Tap de olie uit het carter af terwijl de motor nog warm is. Zie Motorolie verversen op blz. 20.
2. Haal de bougie eruit (Fig. 13).
3. Voeg uit een olieblik ongeveer een eetlepel olie toe aan het carter via het bougiegat.
4. Draai de motor langzaam een paar maal rond met behulp van het startkoord, om de olie te verspreiden.
5. Monteer de bougie maar **sluit** de kabel **niet** aan op de bougie.

Algemene informatie

1. Reinig de maaikast. Zie Onderkant van de maaikast reinigen op blz. 17.
2. Haal eventueel vuil en maaisel van de cilinder, de koelribben van de cilinderkop, en de behuizing van de blazer.
3. Verwijder maaisel, vuil en roet van de buitenste motoronderdelen, de uitlaatring, en de bovenkant van de maaikast.
4. Controleer de toestand van het maaimes. Zie Onderhoud van het maaimes op blz. 21.
5. Draai alle moeren, bouten en schroeven goed aan.
6. Smeer de zelfaandrijving. Zie Zelfaandrijving smeren op blz. 23.
7. Werk alle geroeste of afgebladderde verfoppervlakken bij met verf die verkrijgbaar is bij een geautoriseerde Service Dealer.
8. Maak de accu gereed voor de stalling (uitsluitend model met elektrische startmotor). Laad de accu 72 uur achter elkaar op om er zeker van te zijn dat deze volledig is opgeladen (zie Accu opladen op blz. 24). Haal de oplader uit het stopcontact en bewaar de accu indien mogelijk in een niet-verwarmde ruimte. Als u de accu opslaat in een verwarmde ruimte, moet u de accu om de 90 dagen opladen.

Inklappen van de handgreep

Belangrijk U moet de handgreep voorzichtig inklappen zodat de kabels niet worden uitgetrokken, bekneld raken of op een andere manier schade oplopen.

Belangrijk U mag de knoppen waarmee het onderste deel van de handgreep is bevestigd aan de zwenkbeugel, niet verwijderen of losmaken. Klap het bovenste deel van de handgreep niet naar achteren.

1. Maak de knoppen los waarmee het bovenste deel van de handgreep vastzit.
2. Zwenk het bovenste deel van de handgreep voorzichtig naar voren totdat deze op de motor rust (Fig. 36).

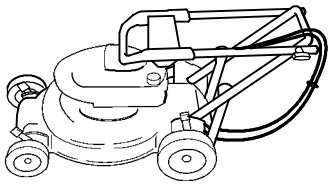

Figuur 36

Na de stalling

1. Klap voorzichtig het bovendeel van de handgreep weer uit totdat het in het onderdeel valt, en zet dan de knoppen vast.

Waarschuwing

Onjuist in- of uitklappen van de handgreep kan bekneld raken, uitrekken of andere beschadiging van één of meer kabels veroorzaken. Geknikte, uitgerekte of beschadigde kabels kunnen storingen veroorzaken, waardoor een onveilige situatie ontstaat.

- **Bekneld raken, uitrekken of andere beschadiging van de kabels voorkomen.**
- **Let goed op de kabels bij in- of uitklappen van de handgreep.**
- **De maaimachine niet gebruiken als één of meer kabels geknikt, uitgerekt of beschadigd zijn. Neem contact op met een erkende Service Dealer.**

2. Alle bevestigingen controleren en vastdraaien.
3. Haal de bougie eruit (Fig. 13) en draai de motor snel rond met behulp van het startkoord, om overtollige olie uit de cilinder te verwijderen.
4. Maak de bougie schoon, of neem een nieuwe als de oude bougie gebarsten of gebroken is, of als de elektroden versleten zijn.
5. Plaats de bougie en draai hem vast met 20 Nm.
6. Voer de voorgeschreven onderhoudsprocedures uit; zie Onderhoud op blz. 16.
7. Laad de accu op (uitsluitend model met elektrische startmotor); zie Accu opladen op blz. 24.
8. Vul de brandstoftank (Fig. 10) met verse benzine.
9. Controleer het motoroliepeil. Zie Oliepeil van de motor controleren op blz. 17.
10. Sluit de bougiekabel aan op de bougie.

Accessoires

De volgende accessoires zijn verkrijgbaar bij een erkende Service Dealer:

- Zijafvoerset
- Rietverwijderingsset

Storingen, oorzaak en remedie

Uw maaimachine is ontworpen en gefabriceerd voor een probleemloze werking. Controleer zorgvuldig de volgende onderdelen en artikelen, en zie Onderhoud op blz. 16 voor meer informatie. Indien een probleem zich blijft voordoen, kunt u contact opnemen met een erkende Service Dealer.

Probleem	Mogelijke oorzaken	Remedie
Motor start niet	1. De brandstoftank is leeg of het brandstofsysteem bevat oude benzine.	1. Brandstoftank aftappen en/of vullen met verse benzine. Neem contact op met een erkende Service Dealer, als het probleem blijft voortduren.
	2. De hulpstartknop is niet ingedrukt.	2. Druk de hulpstartknop drie maal in.
	3. De kabel is niet aangesloten op de bougie.	3. Sluit de bougiekabel aan op de bougie.
	4. De bougie is aangetast, vuil, of de elektrodenafstand is niet correct afgesteld.	4. Controleer de bougie en stel de elektrodenafstand af indien nodig. Vervang de bougie als deze aangetast, vuil of gebarsten is.
	5. Doorgebrande zekering (uitsluitend model met elektrische startmotor).	5. Vervang de desbetreffende zekering.
	6. De accuspanning is te laag (uitsluitend model met elektrische startmotor).	6. Start de motor handmatig of laad de accu op en start de motor later met de elektrische startmotor.
Motor start moeilijk of verliest vermogen	1. De brandstoftank bevat oude benzine.	1. Tap de brandstoftank af, en vul die weer met verse benzine.
	2. Het luchtfilterelement is vuil en belemmert de luchtstroom.	2. Vervang het luchtfilterelement.
	3. De onderkant van het maaidek is bedekt met maaisel en rommel.	3. Reinig de onderkant van het maaidek van de machine.
	4. De bougie is aangetast, vuil, of de elektrodenafstand is niet correct afgesteld.	4. Controleer de bougie en stel de elektrodenafstand af indien nodig. Vervang de bougie als deze aangetast, vuil of gebarsten is.
	5. Het motoroliepeil is te laag.	5. Carter met olie vullen totdat het oliepeil de *Vol* markering op de peilstok bereikt.

Probleem	Mogelijke oorzaken	Remedie
De motor loopt onregelmatig	1. De kabel is niet aangesloten op de bougie. 2. De bougie is aangetast, vuil, of de elektrodenafstand is niet correct afgesteld. 3. Het luchtfilterelement is vuil en belemmert de luchtstroom.	1. Sluit de bougiekabel aan op de bougie. 2. Controleer de bougie en stel de elektrodenafstand af indien nodig. Vervang de bougie als deze aangetast, vuil of gebarsten is. 3. Vervang het luchtfilterelement.
De maaimachine of de motor trilt abnormaal	1. Het mes is verbogen of uit balans. 2. De mesbout zit los. 3. De onderkant van het maaidek is bedekt met maaisel en rommel. 4. De bevestigingsbouten van de motor zitten los.	1. Balanceer het mes. Vervang het mes als het is verbogen. 2. Draai de mesbout vast. 3. Reinig de onderkant van het maaidek van de machine. 4. Draai de bevestigingsbouten van de motor vast.
Ongelijkmatig maaipatroon	1. Alle vier wielen staan niet op dezelfde hoogte. 2. Het mes is bot. 3. U maait steeds in hetzelfde patroon. 4. De onderkant van het maaidek is bedekt met maaisel en rommel.	1. Stel alle vier de wielen in op dezelfde hoogte. 2. Slijp en balanceer het mes. 3. Maai in een ander patroon. 4. Reinig de onderkant van het maaidek van de machine.
Afvoertunnel verstopt	1. De maaihoogte is te laag. 2. U maait te snel. 3. Het gras is nat. 4. De onderkant van het maaidek is bedekt met maaisel en rommel.	1. Stel in op een hogere maaistand. 2. Verminder uw snelheid. 3. Laat het gras eerst drogen voordat u gaat maaien. 4. Reinig de onderkant van het maaidek van de machine.
De zelfaandrijving van de maaimachine werkt niet.	1. De kabel van de zelfaandrijving is ontsteld of beschadigd. 2. Er zit rommel onder de drijfriemkap.	1. Stel de kabel van de zelfaandrijving af. Vervang de kabel indien nodig. 2. Verwijder de rommel onder de drijfriemkap.