Form No. 3325-535

TORO®

53 cm Recycler®

Työnnettävä ruohonleikkuri

Mallinro 20789—210000001:stä alkaen
Mallinro 20791—210000001:stä alkaen

Käyttöopas

CE

Suomi (SF)

Sisältö

	Sivu
Johdanto	2
Turvaohjeet	3
Yleisiä ruohonleikkurin turvaohjeita	3
Äänenpaineen taso	5
Äänitehon taso	5
Värinätaso	5
Merkintöjen kuvaus	6
Kokoonpano	8
Ruohonleikkurin purkaminen pakkauksesta	8
Kahvan asennus	8
Narukäynnistimen asennus	9
Heittokanavan suojuksen asennus	9
Sulakkeen asennus	10
Käynnistysvalmistelut	10
Kampikammion täyttö öljyllä	10
Bensiinisäiliön täyttö	11
Käyttö	12
Ohjauslaitteet	12
Moottorin käynnistys	12
Moottorin pysäytys	13
Itsevetolaitteiston käyttö	13
Ruohonleikkurin vetäminen taaksepäin	13
Leikkuukorkeuden säätö	13
Ruohonkeräimen käyttö	14
Käyttövihjeitä	15
Huolto	17
Huollon suositustaulukko	17
Moottorin öljymääran tarkistus	18
Ruohonleikkurin kotelon alapuolen puhdistus	18
Heittokanavan ja suojuksen puhdistus	19
Ilmansuodattimen huolto	19
Sytytystulpan vaihto	20
Moottoriöljyn vaihto	20
Leikkuuterän huolto	21
Itsevetolaitteiston kaapelin säätö	22
Itsevetolaitteiston voitelu	23
Hihnakotelon alapuolinen puhdistus	23
Jäähdytysjärjestelmän puhdistus	23
Sulakkeen vaihto	23
Akun lataus	24
Akun hävitys	24
Polttoainesäiliön tyhjennys	24
Säilytys	25
Polttoainejärjestelmän valmistelu	25
Moottorin valmistelu	25
Yleisiä tietoja	25
Kahvan taittaminen	25
Käyttöönotto säilytyksen jälkeen	26
Lisävarusteet	26
Vianetsintä	27

Johdanto

Lue tämä käyttöohje huolellisesti, jotta opit käyttämään ja huoltamaan laitetta asianmukaisesti. Tämän käyttöohjeen tiedoilla sinä ja muut käyttäjät pystytte välttämään tapaturmia ja tuotevaurioita. Vaikka Toro suunnittelee ja valmistaa turvallisia tuotteita, olet itse vastuussa tuotteen asianmukaisesta ja turvallisesta käytöstä.

Aina kun tarvitset huoltoa, alkuperäisiä Toro-varaosia tai lisätietoja, ota yhteys valtuutettuun huoltoon tai Toron asiakaspalveluun. Ilmoita tuotteen malli ja sarjanumero. Kuvassa 1 esitetään tuotteen malli- ja sarjanumeron sijainti.

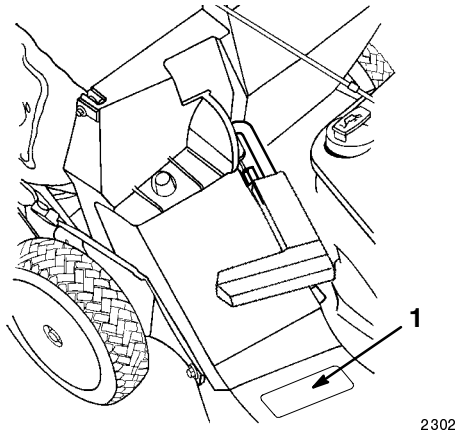

Kuva 1

1. Malli- ja sarjanumeron sijainti

Kirjoita tuotteen malli- ja sarjanumero alla olevaan tilaan vastaisen varalle:

Mallinro: _____

Sarjanro: _____

© 2000, The Toro Company
8111 Lyndale Avenue South
Bloomington, MN 55420-1196

Kaikki oikeudet pidätetään
Painettu USA:ssa

Tässä käyttöohjeessa kerrotaan mahdollisista vaaroista ja annetaan erityisiä turvaohjeita, joiden avulla sinä ja muut käyttäjät voitte välttyä henkilövahingoilta ja jopa hengenvaaralta. Sanoilla ***Hengenvaara***, ***Vaara*** ja ***Varoitus*** ilmaistaan uhkan astetta.

Hengenvaara ilmaisee erittäin vakavaa uhkaa, josta *on seurauksena* vakava tapaturma tai jopa kuolema, jos suositellut varo-ohjeet laiminlyödään.

Vaara ilmaisee uhkaa, josta *saattaa* olla seurauksena vakava tapaturma tai jopa kuolema, jos suositellut varo-ohjeet laiminlyödään.

Varoitus ilmaisee uhkaa, josta saattaa olla seurauksena pieni tai kohtalainen tapaturma, jos suositellut varo-ohjeet laiminlyödään.

Tässä käyttöoppaassa käytetään kahta muuta sanaa, joilla korostetaan tiedon tärkeyttä. **Tärkeää** painottaa erityistä mekaanista tietoa ja **Huomaa:** painottaa yleisluontoista tietoa, johon kannattaa kiinnittää erityistä huomiota.

Turvaohjeet

Ruohonleikkurin virheellinen käyttö tai huolto saattaa aiheuttaa loukkaantumisen. Tapaturman mahdollisuutta voidaan vähentää noudattamalla näitä turvaohjeita.

Toro on suunnitellut ja testannut tämän ruohonleikkurin turvallista huoltoa varten, mutta *seuraavien ohjeiden noudattamatta jättäminen saattaa aiheuttaa henkilövahingon.*

Vaara

Moottorin pakokaasu sisältää häkää, joka on hajuton ja tappava myrkky.

Älä käytä moottoria sisällä tai suljetussa tilassa.

Maksimiturvallisuuden ja hyvän suorituskyvyn takaamiseksi sekä tuotetuntemuksen hankkimiseksi on tärkeää, että kaikki ruohonleikkurin käyttäjät lukevat tämän käyttöohjeen ja omaksuvat sen tiedot ennen moottorin käynnistämistä. Erityistä huomiota on kiinnitettävä turvaohjeen varoitusmerkintään ⚠, joka tarkoittaa *varoitusta*, *vaaraa* tai *hengenvaaraa* — "henkilöturvallisuusohjeet". Lue ja omaksu nämä ohjeet, sillä ne käsittelevät turvallisuutta. Ohjeiden noudattamatta jättäminen saattaa aiheuttaa henkilövahingon.

Yleisiä ruohonleikkurin turvaohjeita

Seuraavat ohjeet ovat ANSI/OPEI-standardin B71.1—1998 ja ISO-standardin 5395:1990(E) mukaiset. Erityisesti Toro-ruohonleikkureihin liittyvät tiedot tai termit ovat suluissa.

Tämä ruohonleikkuri voi katkaista jalan tai käden sekä heittää esineitä. Seuraavien turvaohjeiden noudattamatta jättäminen saattaa aiheuttaa vakavan loukkaantumisen tai kuoleman.

Koulutus

- Lue käyttöohje huolellisesti. Tutustu perinpohjin ruohonleikkurin ohjauslaitteisiin ja laitteen asianmukaiseen käyttöön ennen käynnistystä.
- Älä koskaan anna ruohonleikkuria lasten käyttöön. Paikalliset säännökset saattavat asettaa rajoituksia käyttäjän iälle.
- Älä koskaan anna ruohonleikkuria aikuiselle, joka ei ole tutustunut näihin ohjeisiin.
- Älä koskaan leikkaa ruohoa, kun lähistöllä on ihmisiä (varsinkin lapsia) tai lemmikkieläimiä. Pysäytä leikkuri, jos joku tulee alueelle.
- Pidä lapset poissa leikkuualueelta ja jätä heidät aikuisen vastuuhenkilön huostaan.
- Ole varovainen ja pysäytä ruohonleikkuri, jos lapsia tulee alueelle.
- Ole erityisen varovainen lähestyessäsi pimeitä paikkoja, pensaita, puita tai muita esineitä, jotka voivat heikentää näkyvyyttä.
- Muista, että käyttäjä vastaa muille ihmisille tai heidän omaisuudelleen aiheutuneista vahingoista.
- Katso lisävarusteiden asianmukainen käyttö ja asennus valmistajan ohjeista. Käytä vain valmistajan hyväksymiä lisävarusteita.

Valmistelut

- Tarkasta huolellisesti leikattava alue ja poista kaikki kivet, kepit, johdot, luut ja muut vieraat esineet.
- Käytä tukevia kenkiä ja pitkiä housuja aina, kun leikkaat ruohoa.
- Älä käytä ruohonleikkuria avojaloin tai avoimissa sandaaleissa.
- Käytä aina silmäsuojainta tai suojalaseja, joissa on sivusuojat käyttäessäsi ruohonleikkuria.

- Vaara: Bensiini on erittäin tulenarkaa. Noudata seuraavia varotoimenpiteitä:
  - Säilytä polttoaine tarkoitukseen suunniteltuissa säiliöissä.
  - Täytä polttoainesäiliö aina ulkona. Älä tupakoi täyttäessäsi polttoainesäiliötä.
  - Lisää polttoaine ennen moottorin käynnistämistä. Älä koskaan irrota polttoainesäiliön korkkia tai lisää bensiiniä moottorin ollessa käynnissä tai lämmin.
  - Jos polttoainetta läikkyy, älä käynnistä moottoria. Siirrä ruohonleikkuri pois vuotokohdasta, jotta minkäänlaista syttymisvaaraa ei ole ennen kuin bensiinihöyryt ovat haihtuneet.
  - Asenna kaikki polttoainesäiliöt ja säiliöiden korkit huolellisesti.
  - Jos joudut tyhjentämään polttoainesäiliön, suorita toimenpide ulkona.
- Vaihda vialliset äänenvaimentimet.
- Tarkasta aina silmämääräisesti ennen käyttöä, että terät, terien pultit ja leikkuujärjestelmä ei ole kulunut tai vaurioitunut. Vaihda kuluneet tai vaurioituneet terät ja pultit sarjoissa, jotta tasapaino säilyy.
- Ole varovainen käsitellessäsi moniteräisiä ruohonleikkureita, sillä yhden terän kääntäminen saattaa kääntää myös muita teriä.

Käyttö

- Älä käytä moottoria ahtaissa tiloissa, joihin voi kertyä vaarallista häkäkaasua.
- Leikkaa ruohoa vain päivänvalossa tai hyvässä keinovalaistuksessa.
- Varo, ettei jalkasi luista kaltevilla pinnoilla.
- Käytä laitetta kävellen, älä milloinkaan juokse.
- Pidä tukevasti kiinni kahvasta.
- Liiku pyörillä varustetulla kelaleikkurilla poikittain rinteeseen päin, älä koskaan ylös tai alaspäin.
- Ole erittäin varovainen vaihtaessasi suuntaa rinteillä.
- Älä leikkaa ruohoa liian jyrkillä rinteillä.
- Ole erittäin varovainen vaihtaessasi suuntaa tai vetäessäsi ruohonleikkuria itseäsi kohti.
- Katso ennen kuin liikut taaksepäin ja liikkumisen aikana, ettei alhaalla ja takana ole pieniä lapsia.
- Pysäytä terä(t), jos joudut kallistamaan ruohonleikkurin ylittäessäsi muita kuin ruohopintoja ja kuljettaessasi ruohonleikkurin leikattavalle alueelle ja sieltä pois.
- Älä koskaan käytä ruohonleikkuria, jos suojuksia tai levyjä on vahingoittunut tai ne puuttuvat, tai turvalaitteet (kuten suuntainlevyt tai ruohonkeräimet) eivät ole paikoillaan.
- Älä muuta moottorin nopeusasetuksia.
- Siirrä kaikki terien ja käyttölaitteiden kytkimet vapaalle ennen moottorin käynnistämistä.
- Käynnistä moottori huolellisesti ohjeiden mukaan jalat erillään terästä/teristä.
- Älä kallista ruohonleikkuria käynnistyksen yhteydessä, ellet joudu kallistamaan konetta saadaksesi sen käyntiin. Siinä tapauksessa älä kallista enemmän kuin on ehdottomasti tarpeen ja nosta vain osaa, joka osoittaa käyttäjästä pois päin.
- Älä seiso heittosuppilon edessä käynnistäessäsi moottoria.
- Älä laita käsiä tai jalkoja pyörivien osien lähelle tai alle. Älä milloinkaan mene heittoaukon eteen.
- Älä koskaan nosta tai kanna ruohonleikkuria, jos sen moottori on käynnissä.
- Pysäytä moottori ja irrota sytytystulpan johdin:
  - ennen tukkeuman poistamista tai tukoksen poistamista suppilosta.
  - ennen ruohonleikkurin tarkistamista, puhdistamista tai huoltamista.
  - vieraaseen esineeseen osumisen jälkeen. Tarkasta, onko ruohonleikkurissa vaurioita ja tee korjaukset ennen leikkurin käynnistystä ja käyttöä.
  - jos ruohonleikkuri alkaa täristä epänormaalisti (tarkista heti).
- Pysäytä moottori:
  - aina kun lähdet ruohonleikkurin luota.
  - ennen polttoainesäiliön täyttämistä.
- Pienennä kaasuttimen asetusta, jos moottori käy ylikierroksilla, ja jos moottorissa on polttoaineventtiili, sulje polttoaineen tulo leikkuun jälkeen.
- Pysäytä terä(t) kulkiessasi sorateiden, kävelyteiden tai teiden yli.
- Pysäytä moottori ja odota, kunnes terä pysähtyy kokonaan ennen ruohonkeräimen irrottamista.

- Älä käytä ruohonleikkuria alkoholin tai huumeiden vaikutuksen alaisena.
- Jos leikkuri alkaa täristä epänormaalisti, pysäytä moottori ja etsi syy välittömästi. Tärinä on yleensä varoitus ongelmista.

Rinteissä tapahtuu usein liukastumis- ja kaatumisonnettomuuksia, jotka voivat aiheuttaa vakavan loukkaantumisen. Jos tunnet olosi epävarmaksi rinteessä, älä leikkaa sitä.

- Varo koloja, uria ja töyssyjä. Pitkässä ruohikossa voi olla esteitä.
- Älä leikkaa jyrkänteiden, ojien tai pengerrysten läheltä. Voit menettää jalansijan tai tasapainosi.
- Älä leikkaa märkää ruohoa. Liukas alusta voi aiheuttaa liukastumisen.

Huolto ja säilytys

- Pidä kaikki mutterit, pultit (varsinkin terän kiinnityspultit), ja ruuvit tiukalla, jotta ruohonleikkuri pysyy turvallisessa käyttökunnossa.
- Älä säilytä ruohonleikkuria, jonka säiliössä on bensiiniä, sisätiloissa, jossa kaasut voivat joutua kosketuksiin avotulen tai kipinän kanssa.
- Anna moottorin jäähtyä ennen kuin varastoit ruohonleikkurin suljettuun tilaan.
- Puhdista moottori, äänenvaimennin, akkutila ja polttoaineen säilytysalue ruohosta, lehdistä tai liiallisesta rasvasta palovaaran vähentämiseksi.
- Tarkista säännöllisesti, ettei ruohonkerääjässä ole kulumia tai vaurioita.
- Vaihda kuluneet tai vahingoittuneet osat.
- Ole erityisen varovainen käsitellessäsi bensiiniä, sillä bensiinihöyry on tulenarkaa.
- Älä koskaan tee muutoksia turvalaitteisiin. Tarkista säännöllisesti, että ne toimivat asianmukaisesti.
- Puhdista ruohonleikkurista ruoho, lehdet ja muut jätteet. Puhdista mahdolliset öljy- ja polttoaineroiskeet.
- Pysäytä ja tarkasta ruohonleikkuri, jos törmäät esineeseen. Korjaa ruohonleikkuri tarvittaessa ennen moottorin käynnistystä.
- Älä koskaan säädä pyörien korkeutta, jos moottori on käynnissä.
- Ruohonkeräimen osat ovat kuluvia, vaurioituvia ja heikentyviä osia, mistä syystä liikkuvat osat voivat paljastua tai esineet sinkoilla. Tarkista osat säännöllisesti ja vaihda ne tarvittaessa valmistajan suosittelemiin osiin.
- Ruohonleikkurin terät ovat terävät ja voivat viiltää haavoja. Suojaa terä(t) ja käytä hansikkaita. Ole erityisen varovainen huoltaessasi teriä.
- Älä muuta moottorin nopeusasetuksia.
- Jos joudut tyhjentämään polttoainesäiliön, suorita toimenpide ulkona.
- Varmistaaksesi hyvän suorituskyvyn ja turvallisuuden, hanki ainoastaan alkuperäisiä Toron varaosia ja lisävarusteita.
- Pidä turva- ja käyttöohjekilvet hyvässä kunnossa ja vaihda ne tarvittaessa.

Äänenpaineen taso

Tämä ruohonleikkuri tuottaa 85,4 dB(A):n samanarvoisen jatkuvan A-tason äänenpaineen käyttäjän korvaan. Arvo perustuu samanlaisilla koneilla ANSI B71.5-1984 -menetelmien mukaisesti tehtyihin mittauksiin.

Äänitehon taso

Tämän ruohonleikkurin äänitehon taso on 98,6 dB(A)/1 pW, joka perustuu samanlaisten koneiden 84/538/ETY-direktiivin mukaiseen mittaukseen.

Värinätaso

Tämän ruohonleikkurin värinätaso on enintään 7,27 m/s^2, joka perustuu samanlaisten koneiden ISO 5349 -standardin mukaiseen mittaukseen.

Merkintöjen kuvaus

Kaikki symbolit eivät välttämättä liity ruohonleikkuriin.

Varoituskolmio — kolmion sisällä oleva merkintä ilmaisee uhkaa



Varoitusmerkintä



Lue käyttöopas



Ota teknisestä oppaasta selvää asianmukaisista huoltotoimista



Pysy turvallisen matkan päässä koneesta

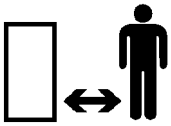

Pysy turvallisen matkan päässä leikkurista

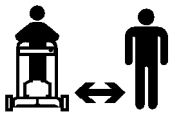

Sinkoutuvia tai lentäviä esineitä — koko keho vaarassa

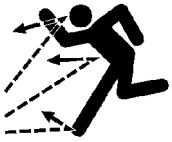

Sinkoutuvia ja lentäviä esineitä — sivuun asennettu kelaleikkuri. Pidä suuntainlevy paikallaan

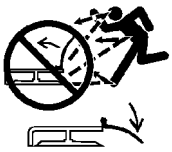

Pysäytä moottori, jos lähdet käyttäjän paikalta



Älä avaa tai poista turvasuojuksia moottorin käydessä

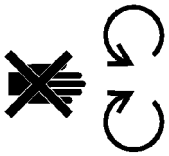

Pyörivä terä voi katkaista varpaita tai sormia. Pysy poissa leikkurin terien lähettyviltä moottorin ollessa käynnissä



Jotta terä ei rikkoutuisi leikkuujätteen levityksen aikana, käytä terän jäykistäjää, kun leikkurissa on jätteen heittosuojus

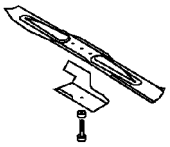

Vaihteisto

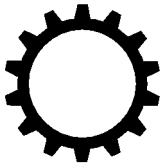

Öljy



Päällä/ajo



Kytkentä

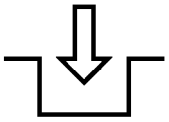

Vapautus

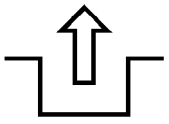

Akun varaustila

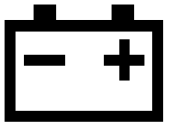

Tuntimittari/kuluneet käyttötunnit

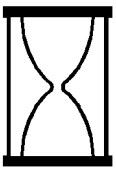

Nopea



Hidas



Vähennys/lisäys



Voitelupiste



Moottorin käynnistys

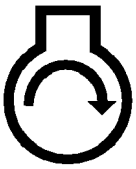

Moottorin pysäytys



Rikastin

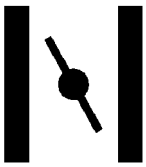

Käsisyöttöpumppu (käynnistysapu)

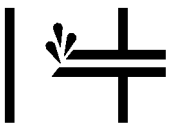

Paina käsisyöttöpumppua kolme kertaa

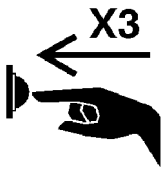

Polttoaine



Vapaa



1. vaihde



2. vaihde



3. vaihde



Leikkuuelementti — perussymboli



Leikkuuelementti — korkeussäätö



Käännä avainta virtalukossa



Siirrä vipua

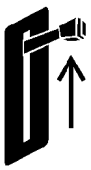

Vedä narukäynnistimestä

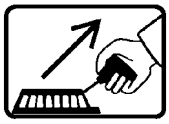

Hävitä akut oikein



Pyörä



Aseta avain virtalukkoon



Pyöräveto

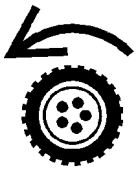

Kokoonpano

Huomautus: Määritä koneen vasen ja oikea puoli normaalilta käyttöpaikalta.

Ruohonleikkurin purkaminen pakkauksesta

Vaara

Jos kahva taitetaan tai vapautetaan väärin, yksi tai useampi kaapeli saattaa puristua, venyä tai vaurioitua. Puristunut, venynyt tai vaurioitunut kaapeli saattaa aiheuttaa toimintahäiriön, josta on seurauksena vaarallinen toimintatila.

- **Älä purista, venytä tai vaurioita kaapeleita.**
- **Käsittele kaapeleita varoen taittaessasi ja vapauttaessasi kahvan.**
- **Älä käytä ruohonleikkuria, jos yksi tai useampi kaapeleista on puristunut, venynyt tai vaurioitunut. Ota yhteyttä valtuutettuun huoltoon.**

1. Poista ruohonleikkuri laatikosta.
2. Aseta yläkahva maahan ruohonleikkurin taakse siten, että kahvan tarra osoittaa ylöspäin ja ohjauskaapelit kulkevat kahvan asennuskannattimien kautta.

Kahvan asennus

1. Irrota neljä kahvan pulttia ja nuppia alakahvasta (kahdessa pultissa on litteä litteä kanta ja kahdessa muotoiltu kanta, jotta ne sopivat kahvaan) (kuva 2).

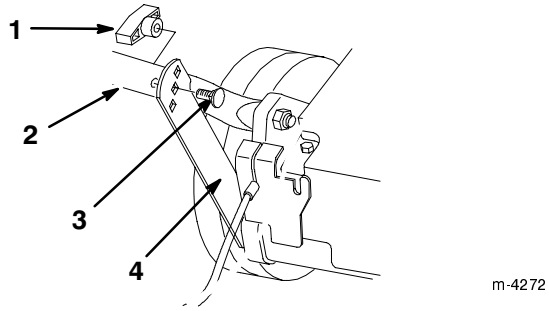

Kuva 2

1. Nuppi
2. Alakahva
3. Litteä kahvapultti
4. Tukikannatin

2. Käännä alakahvaa taaksepäin ja tukikannattimia ylöspäin ja kohdista kannattimen kahvan aukkoihin (kuva 2).
3. Kiinnitä kahva tukikannattimiin kahdella litteällä kahvapultilla ja kahdella nupilla kannattimien niiden korkeussäätöaukkojen kautta, jotka parhaiten soveltuvat pituudellesi (kuva 2).

Vaara

Jos kahva taitetaan tai vapautetaan väärin, yksi tai useampi kaapeli saattaa puristua, venyä tai vaurioitua. Puristunut, venynyt tai vaurioitunut kaapeli saattaa aiheuttaa toimintahäiriön, josta on seurauksena vaarallinen toimintatila.

- **Älä purista, venytä tai vaurioita kaapeleita.**
- **Käsittele kaapeleita varoen taittaessasi ja vapauttaessasi kahvan.**
- **Älä käytä ruohonleikkuria, jos yksi tai useampi kaapeleista on puristunut, venynyt tai vaurioitunut. Ota yhteyttä valtuutettuun huoltoon.**

Huomautus: Voit säätää kahvan korkeutta asentamalla kahvapultti ja -nuppi eri aukkoihin.

4. Työnnä yläkahvaosan päät alakahvan päälle siten, että osat asettuvat yhteen (kuva 3).

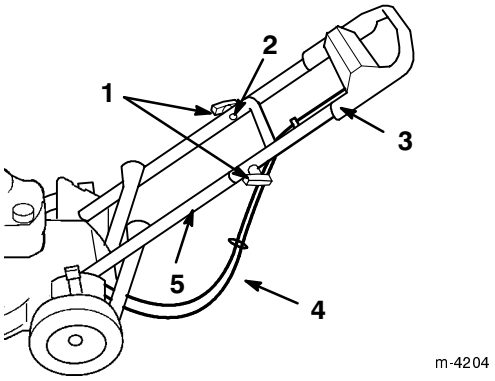

Kuva 3

1. Nupit
2. Muotoiltu kahvapultti (2)
3. Yläkahva
4. Kaapelit
5. Alakahva

5. Tarkista, että kaapelit kulkevat yläkahvan ala- ja takapuolelta kuten esitetään kuvassa 3.
6. Kiinnitä yläkahva alakahvaan kahden muotoillun kahvapultin ja kahden nupin avulla (kuva 3).

Narukäynnistimen asennus

Vedä narukäynnistin kahvassa olevan naruohjaimen läpi (kuva 4).

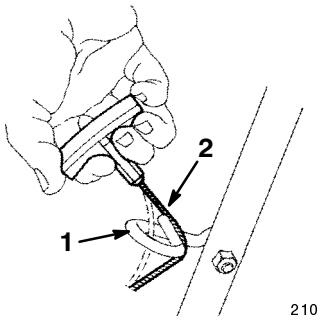

Kuva 4

1. Naruohjain
2. Narukäynnistin

Huomautus: Narukäynnistimen asennuksen helpottamiseksi purista teränohjaussankaa (kuva 12).

Heittokanavan suojuksen asennus

1. Sammuta moottori ja odota kunnes kaikki liikkuvat osat pysähtyvät.
2. Avaa heittoluukku kääntämällä kahvaa taaksepäin (kuva 5).

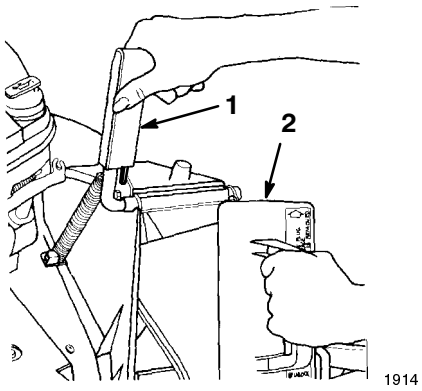

Kuva 5

1. Heittoluukun kahva
2. Suojus (käännetty myötäpäivään)

3. Pidä kiinni heittoluukun kahvasta, ettei jousitettu luukku sulkeudu asentaessasi suojuksen.
4. Kierrä suojusta hieman myötäpäivään asentaessasi sen (kuva 5).

   Huomautus: Tarkista, että suojuksen tarrassa oleva nuoli osoittaa ylöspäin.
5. Työnnä suojusta, kunnes suojuksen alaosassa oleva jousikiinnike napsahtaa paikalleen (kuva 6).

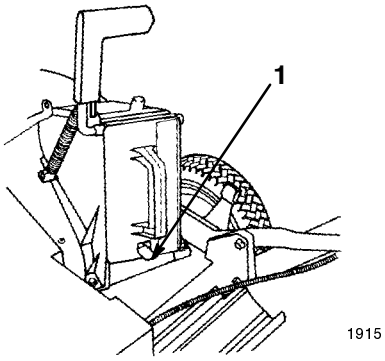

Kuva 6

1. Jousikiinnike

6. Lukitse suojuksen yläosa vapauttamalla heittoluukun kahva.
7. Suojuksen irrottaminen:

   A. Käännä heittoluukun kahvaa taaksepäin ja nosta samalla suojuksen alaosassa olevaa jousikiinnikettä.

   B. Kun suojus on irronnut lukituksesta, irrota se heittokanavasta.

Sulakkeen asennus

Vain sähkökäynnistimellä varustetuissa malleissa

Sulake suojaa sähkökäynnistintä. Jos akku ei lataa tai moottori ei käynnisty sähkökäynnistimellä, sulake voi olla lauennut. Käytä 40 A:n laattasulaketta.

1. Irrota akkukotelon kansi (kuva 7).

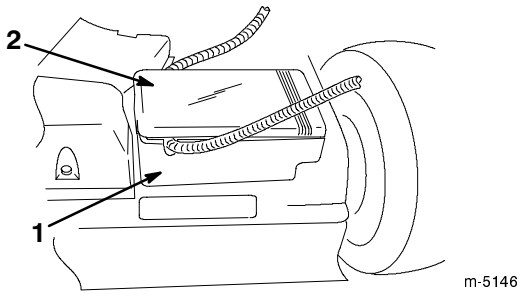

Kuva 7

1. Akun kotelo
2. Akkukotelon kansi

Huomautus: Irrota akkukotelon kansi tasakärkisellä ruuviavaimella (kuva 8). Avaa akkukotelon kannen molemmat päät ennen kannen irrottamista, ettei se vaurioidu.

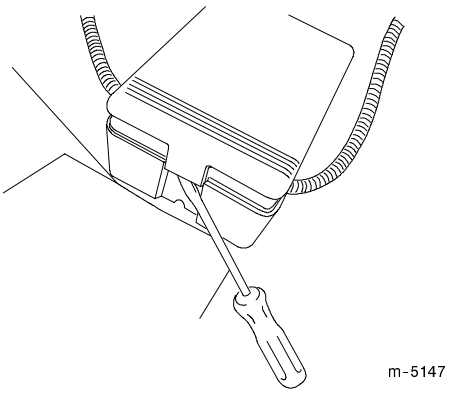

Kuva 8

2. Asenna sulake sulakepitimeen kuten esitetään kuvassa 9.

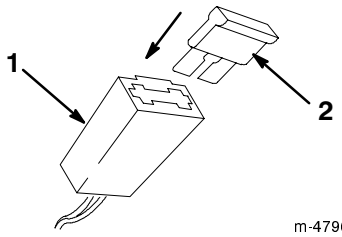

Kuva 9

1. Sulakepidin
2. Sulake

3. Asenna akkukotelon kansi.

Käynnistys-valmistelut

Kampikammion täyttö öljyllä

Kampikammioon mahtuu 0,65 litraa öljyä. Käytä vain korkealuokkaista SAE 30 tai SAE 10W30 puhdistavaa öljyä, jonka luokituksena on API ”huoltoluokitus”—SF, SG, SH tai SJ.

Tarkista aina ennen leikkurin käyttöä, että öljymäärä on mittatikun merkintöjen *Add* ja *Full* (lisää ja täynnä) välissä (kuva 10).

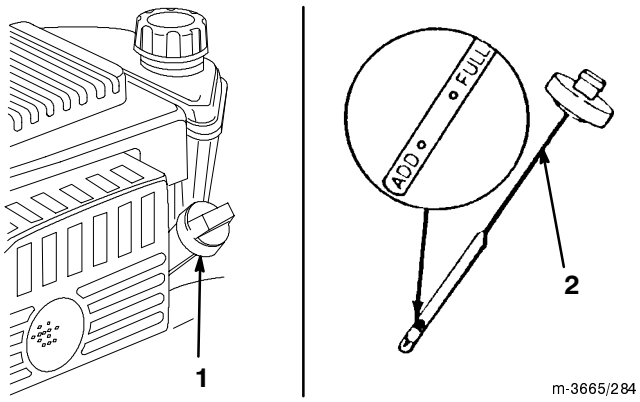

Kuva 10

1. Öljyn täyttöputki
2. Mittatikku

Öljyn lisääminen:

1. Siirrä ruohonleikkuri tasaiselle alustalle.

2. Puhdista mittatikun ympäristö (kuva 10).

3. Irrota mittatikku öljyn täyttöputkesta kiertämällä korkkia vastapäivään ja vetämällä se ulos.

4. Pyyhi mittatikku puhtaalla kankaalla.

5. Työnnä mittatikku kokonaan öljyn täyttöputkeen ja vedä se takaisin ulos.

Huomautus: Mittatikku tulee painaa pohjaan saakka, jotta öljypinta voidaan mitata tarkasti.

6. Lue öljypinta mittatikusta (kuva 10).

7. Jos öljypinta on mittatikun merkinnän *Add* alapuolella, kaada vain riittävä määrä öljyä **hitaasti** öljyn täyttöputkeen, jotta öljypinta kohoaa mittatikun merkintään *Full*.

Tärkeää Älä lisää kampikammioon liikaa öljyä ja käytä moottoria, koska sen seurauksena moottori vaurioituu. Valuta liika öljy pois, kunnes öljypinta on *Full*-merkin kohdalla.

8. Työnnä mittatikku öljyn täyttöputkeen ja kierrä korkkia myötäpäivään, kunnes se on tiukalla.

Bensiinisäiliön täyttö

Jotta lopputulos olisi paras mahdollinen, käytä puhdasta, tuoretta ja lyijytöntä bensiiniä, *hapetettua* tai *reforming-menetelmällä valmistettua* bensiiniä, jonka oktaaniluku on vähintään 87. Jotta bensiini olisi tuoretta, osta bensiiniä vain 30 päivän tarpeisiin. Lyijytöntä bensiiniä käytettäessä palojäämät vähenevät ja sytytystulpan käyttöikä pidentyy. Voit käyttää lyijypitoista bensiiniä, jos lyijytöntä ei ole saatavana.

Tärkeää Älä lisää öljyä bensiiniin.

Tärkeää Älä käytä metanolia, metanolia sisältävää bensiiniä, enemmän kuin 10 % etanolia sisältävää etanolin ja bensiinin seosta, korkeaoktaanista bensiiniä tai valkospriitä. Nämä polttoaineet voivat vaurioittaa moottorin polttoainejärjestelmää.

Tärkeää Älä käytä yli 30 vuorokautta vanhaa bensiiniä.

⚠ Hengenvaara ⚠

Tietyissä oloissa bensiini on hyvin tulenarkaa ja räjähdysherkkää. Bensiinin aiheuttama tulipalo tai räjähdys voi aiheuttaa palovammoja ja omaisuusvahinkoja.

- **Täytä polttoainesäiliö ulkona avoimessa tilassa, kun moottori on jäähtynyt. Pyyhi läikkynyt bensiini pois.**
- **Älä täytä polttoainesäiliötä aivan täyteen. Lisää bensiiniä säiliöön, kunnes pinta on 6–13 mm täyttökaulan alareunan alapuolella. Säiliöön jäävä tyhjä tila sallii bensiinin laajenemisen.**
- **Älä tupakoi bensiiniä käsitellessäsi ja pysy kaukana avotulesta tai paikoista, joissa kipinä voi sytyttää bensiinihöyryn.**
- **Säilytä bensiiniä sille hyväksytyssä säiliössä ja pidä se poissa lasten ulottuvilta.**
- **Älä osta bensiiniä enempää kuin 30 päivän tarpeeseen.**

⚠ Hengenvaara ⚠

Polttoainetta tankattaessa voi tietyissä oloissa syntyä staattista sähköä, joka sytyttää bensiinin. Bensiinin aiheuttama tulipalo tai räjähdys voi aiheuttaa palovammoja ja omaisuusvahinkoja.

- **Laita bensiiniastiat aina maahan ja pois ajoneuvosta ennen tankkaamista.**
- **Älä täytä bensiiniastioita ajoneuvon sisällä tai kuorma-auton tai perävaunun lavalla, sillä sisämatot tai muoviset lavan päällysteet saattavat eristää astian ja hidastaa staattisen sähkön purkautumista.**
- **Poista bensiinikäyttöiset laitteet kuorma-autosta tai perävaunusta ja tankkaa laite, kun sen pyörillä on kosketus maahan, mikäli tämä on käytännössä mahdollista.**
- **Jos se ei ole mahdollista, tankkaa tällainen laite kannettavasta astiasta kuorma-auton tai perävaunun lavalla, mutta ei bensiinin jakelupistoolilla.**
- **Jos jakelupistoolia on käytettävä, pidä pistoolia polttoainesäiliön reunaa tai astian aukkoa vasten koko ajan tankkaamisen aikana.**

Käytä polttoaineen stabilointi- tai lisäainetta säännöllisesti käytön ja varastoinnin aikana. Stabilointi- tai lisäaine puhdistaa moottoria käytön aikana ja estää liimamaista hartsia kerääntymästä moottoriin varastoinnin aikana.

Tärkeää Älä käytä muita polttoaineen lisäaineita kuin stabilointiainetta tai varastointia parantavaa ainetta. Älä käytä alkoholipohjaisia stabilointiaineita, kuten etanolia, metanolia tai isopropanolia.

1. Puhdista polttoainesäiliön korkin ympäristö (kuva 11).

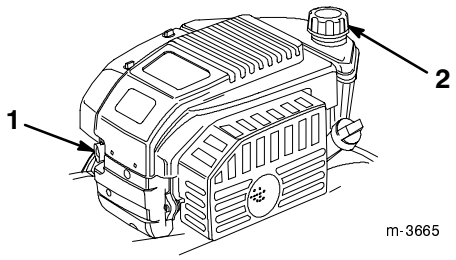

Kuva 11

1. Käsisyöttöpumppu
2. Polttoainesäiliön korkki

2. Irrota polttoainesäiliön korkki (kuva 11).
3. Täytä polttoainesäiliö tavallisella lyijyttömällä bensiinillä, kunnes pinta on 6–13 mm säiliön yläosasta. **Älä täytä täyttökaulaa.**
4. Asenna polttoainesäiliö ja pyyhi mahdolliset bensiiniroiskeet.

Käyttö

Huomautus: Määritä koneen vasen ja oikea puoli normaalilta käyttöpaikalta.

Tarkista aina ennen leikkurin käyttöä, että itsevetolaitteisto ja teränohjaussanka toimivat oikein. Kun vapautat teränohjaussangan, moottorin ja itsevetolaitteiston on pysähdyttävä. Jos ne eivät pysähdy, ota yhteys valtuutettuun huoltoon.

Ohjauslaitteet

Käynnistyskahva ja teränohjaussanka ovat yläkahvassa kuten esitetään kuvassa 12.

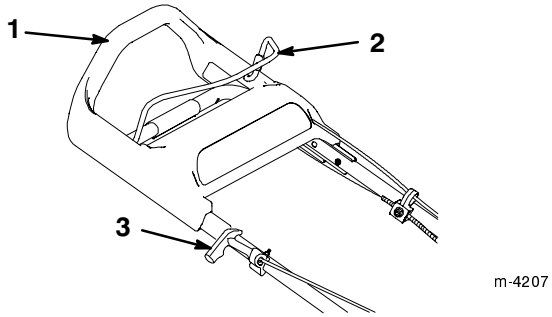

Kuva 12

1. Yläkahva
2. Teränohjaussanka
3. Käynnistyskahva

Moottorin käynnistys

1. Kytke johto sytytystulppaan (kuva 13).

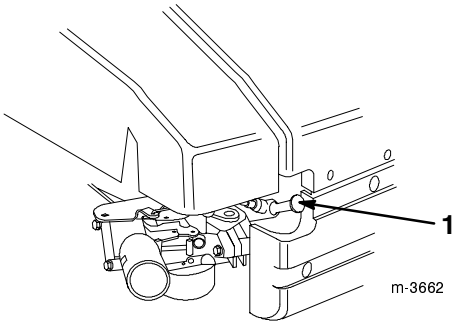

Kuva 13

1. Sytytystulpan johto

2. Paina käsisyöttöpumppua kolme kertaa ja pidä painallusten välillä kahden sekunnin tauko (kuva 11).

Huomautus: Jos lämpötila on 13°C tai sen alapuolella, paina käsisyöttöpumppua viisi kertaa ja pidä painallusten välillä kahden sekunnin tauko.

Huomautus: Älä käynnistä käsisyöttöpumpun avulla lämmintä moottoria lyhyen moottoripysähdyksen jälkeen. Kylmällä säällä saatat kuitenkin joutua käyttämään myös käsisyöttöpumppua.

3. Pidä teränohjaussankaa yläkahvaa vasten (kuva 14).

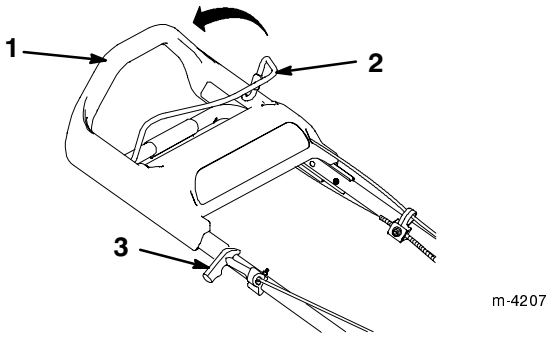

Kuva 14

1. Yläkahva
2. Teränohjaussanka
3. Käynnistyskahva

4. Käynnistä ruohonleikkuri.

Käsikäynnistys:

A. Vedä käynnistyskahvaa hieman, kunnes tunnet vastuksen. Vetäise sitten voimakkaasti (kuva 14).

B. Päästä naru kelautumaan hitaasti kahvaan.

Avain-käynnistys (vain sähkökäynnistimellä varustetussa mallissa):

A. Työnnä avain virtalukkoon (kuva 15).

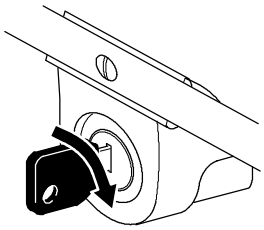

Kuva 15

B. Käännä avainta oikealle ja vapauta se, kun moottori käynnistyy.

5. Kun moottori käynnistyy, anna sen lämmetä vähintään 1 minuutin ajan. Anna lämmetä pidempään kylmällä säällä.

Huomautus: Jos moottori ei käynnisty kolmen yrityksen jälkeen, toista vaiheet 2–4.

Moottorin pysäytys

Vapauta teränohjaussanka. Sekä moottorin että terän on pysähdyttävä. Jos ne eivät pysähdy oikein, ota yhteys valtuutettuun huoltoon.

Itsevetolaitteiston käyttö

Itsevetolaitteistoa käytetään kävelemällä eteenpäin ja pitämällä käsiä yläkahvan päällä. Kun kävelet eteenpäin, yläkahva siirtyy ruohonleikkuria kohti, jolloin itsevetolaitteisto kytkeytyy päälle. Mitä nopeammin kävelet, sitä kauemmas kahva työntyy ja sitä nopeammin ruohonleikkuri vetää (kuva 16).

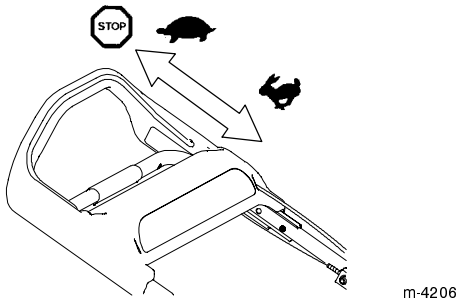

Kuva 16

Huomautus: Ruohonleikkuri vetää suurimmalla nopeudella, kun työnnät yläkahvan mahdollisimman paljon eteen.

Vetoa pienennetään hidastamalla kävelyä. Veto pysäytetään lopettamalla kävely (kuva 16).

Ruohonleikkurin vetäminen taaksepäin

Ruohonleikkurissa on vapaapyöräkytkimet, joiden ansiosta ruohonleikkuria on helpompi vetää taaksepäin.

Kun lähestyt estettä (esim. puuta tai pensasta), josta haluat vetää ruohonleikkurin pois, lopeta yläkahvan työntäminen ruohonleikkurin ollessa n. 15 cm etäisyydellä esteestä. Ruohonleikkurin liikemäärämomentin tulee liikuttaa sitä eteenpäin vähintään 2,5 cm ja kytkeä sitten kytkimet pois toiminnasta. Tämän jälkeen ruohonleikkurin taaksepäin vetäminen on vaivatonta.

Leikkuukorkeuden säätö

SmartWheelissä on kaksi leikkuuasteikkoa: *harva*/*normaali* ja *tiheä* — jotka varmistavat parhaan mahdollisen leikkuukorkeuden kaikissa leikkuuolosuhteissa (kuva 17). Käytä *harvaa*/*normaalia* asteikkoa lämpimänä kesäaikana suurimman osan ajasta. *Tiheä* asteikko on tarkoitettu paksulle, kostealle ja rehevälle ruoholle, joka kasvaa useimmiten keväällä.

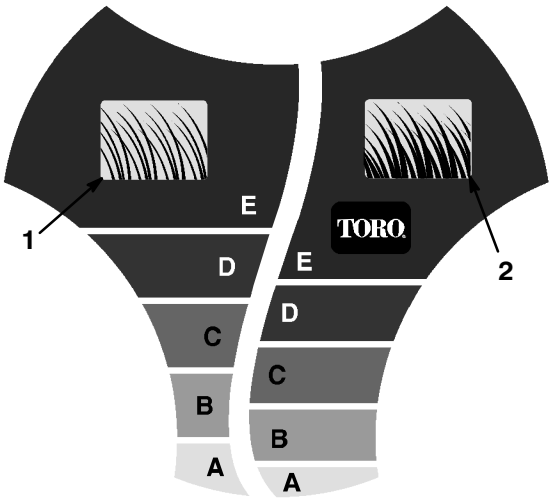

Kuva 17

1. Harva/normaali ruohonleikkuuasteikko
2. Tiheä ruohonleikkuuasteikko

Toro suosittelee seuraavaa:

- Leikkaa ruoho asetuksilla *C*, *D* tai *E* tai pidä ruoho 5,1–7,6 cm korkeana.
- Älä leikkaa *C*-asetusta alempaa, paitsi jos ruoho on harvaa tai on myöhäinen syksy, jolloin ruohon kasvu alkaa hidastua. Kun leikkaat pitkää ruohoa, käytä suurempaa leikkuukorkeuden asetusta ja kävele hitaammin. Leikkaa tämän jälkeen ruoho vielä normaalilla asetuksella. Jos ruoho leikataan sen ollessa liian pitkää, leikkuri voi tukkeutua ja moottori voi sammua.

Huomautus: *SmartWheel* laskee oikean asetuksen, mikä varmistaa sen, että leikkaat korkeintaan kolmasosan ruohon pituudesta.

Hengenvaara

Leikkuukorkeussäätimiä käsiteltäessä kätesi saattaa joutua kosketuksiin liikkuvan terän kanssa, mikä voi aiheuttaa vakavia vammoja.

- **Pysäytä moottori ja odota, että kaikki liike on pysähtynyt ennen kuin säädät leikkuukorkeutta.**
- **Älä laita sormia kotelon alle säätäessäsi leikkuukorkeutta.**

1. Sammuta moottori ja odota, kunnes kaikki liikkuvat osat pysähtyvät.
2. Siirrä ruohonleikkuri ruohon päälle. Lakkaa liikuttamasta leikkuria, kun yhdessä pyörässä oleva *SmartWheel*™-merkintä on pystysuorassa (kuva 17).
3. Vertaa ruohonkärkien korkeutta pyörän kirjaimiin *SmartWheel*-merkinnän avulla. *SmartWheelissä* oleva kirjain, joka on ruohon kärkien tasolla on oikea leikkuukorkeus.
4. Työnnä leikkuukorkeussäädintä pyörää kohti ja siirrä se ruohonleikkurin kotelossa olevan vastaavan kirjaimen kohdalle (kuva 18).

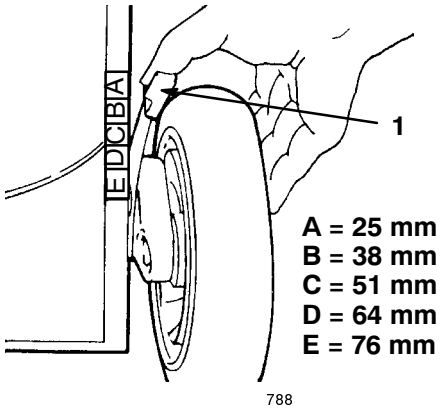

Kuva 18

1. Leikkuukorkeuden säädin

Huomautus: Säätäminen on helpompaa, kun nostat koteloa siten, että pyörä irtoaa maasta. **Älä laita sormiasi kotelon alle, kun nostat ruohonleikkuria.**

5. Tarkista, että leikkuukorkeuden säätimen nasta asettuu kotelossa olevaan uraan.
6. Säädä kaikki pyörät samaa kirjainta vastaavaan asetukseen.

Huomautus: Voit säätää leikkuukorkeutta ruohonleikkurin etuosassa 1,3 cm:iin. Siirrä leikkuukorkeuden säädin *A*:n ohi ja vapauta nasta kotelon uraan.

Ruohonkeräimen käyttö

Saatat toisinaan käyttää ruohonkeräintä pitkän tai tiheän ruohon tai lehtien keräämiseen.

Ruohonkeräimen asennus

1. Sammuta moottori ja odota kunnes kaikki liikkuvat osat pysähtyvät.
2. Tarkista, että heittoluukun kahva on kokonaan edessä ja tappi koskettaa kiinnikettä (kuva 19).

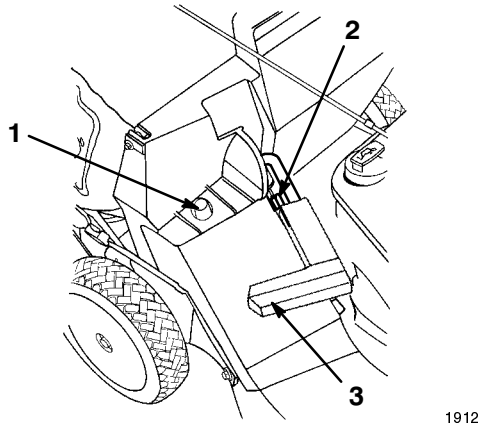

Kuva 19

1. Keräimen runko kiinnitystolpassa.
2. Tappi koskettaa kiinnikettä.
3. Kahva kokonaan edessä ja heittoluukku suljettuna.

3. Työnnä siten, että keräimen rungossa oleva aukko asettuu kotelon kiinnitystolppaan (kuva 19).
4. Aseta ruohonkeräimen rungon takaosa alakahvaan.
5. Vedä heittoluukun kahva eteen ja siirrä kahvaa taaksepäin, kunnes tappi lukittuu keräimen uraan (kuva 20).

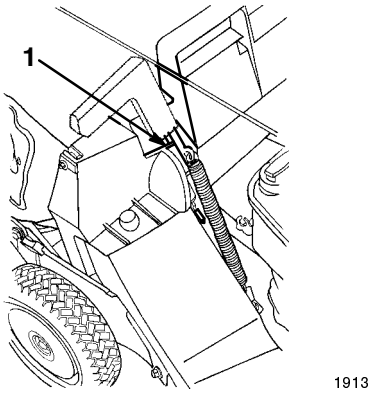

Kuva 20

1. Tappi lukittuna keräimen uraan.

Huomautus: Ruohonleikkurin kotelossa oleva heittoluukku on nyt auki.

Ruohonleikkuu keräimen kanssa

Vaara

Jos ruohonkeräin on kulunut, pienet kivet ja muut jätteet saattavat lentää käyttäjän tai sivullisen suuntaan ja aiheuttaa vakavia henkilövammoja tai kuoleman käyttäjälle tai sivullisille.

Tarkasta ruohonkeräin säännöllisesti. Jos keräin on vaurioitunut, asenna uusi Toro-ruohonkeräin.

Leikkaa ruohoa, kunnes keräin on täynnä.

Tärkeää Älä ylitäytä keräintä.

Ruohonkeräimen irrotus

1. Sammuta moottori ja odota kunnes kaikki liikkuvat osat pysähtyvät.
2. Nosta heittoluukun kahvaa ja siirrä se eteen, kunnes lukitustappi koskettaa kiinnikettä (kuva 19).
3. Tartu kahvaan keräimen edestä ja takaa ja nosta keräin pois ruohonleikkurista.
4. Kallista keräintä vähitellen, jotta leikkuujätteet tyhjentyvät.
5. Keräin asennetaan ruohonkeräimen asennusohjeiden mukaan 3–5 sivulla 14.

Hengenvaara

Jos heittolukku ei sulkeudu kunnolla, ruohonleikkuri saattaa singota esineitä ja aiheuttaa vakavia henkilövammoja tai kuoleman.

Jos heittoluukku ei sulkeudu, koska ruohojätteet tukkivat heittoalueen, pysäytä moottori ja odota kunnes kaikki liikkuvat osat ovat pysähtyneet. Liikuta sitten heittoluukun kahvaa hitaasti edestakaisin, kunnes heittoluukku voidaan sulkea kunnolla. Ellei heittoluukku sulkeudu vieläkään, poista tukkeuma kepillä, älä kädelläsi.

Hengenvaara

Ruohonleikkuri saattaa singota ruohojätteitä ja muita esineitä avoimen heittokanavan kautta. Riittävällä voimalla lentävät esineet voivat aiheuttaa vakavia henkilövammoja tai kuoleman käyttäjälle tai sivulliselle.

Älä koskaan avaa heittokanavan luukkua moottorin ollessa käynnissä.

Käyttövihjeitä

- Lue turvallisuusohjeet ja tämä käyttöopas huolellisesti ennen ruohonleikkurin käyttöä.
- Puhdista alueelta kepit, kivet, johdot, oksat ja muut jätteet, jotka ruohonleikkuri saattaisi poimia tai jotka terä saattaisi singota ympäristöön.
- Älä päästä ruohonleikkurin läheisyyteen tai käyttöalueelle ketään, etenkään lapsia tai lemmikkieläimiä.
- Älä törmäile leikkurilla puihin, seiniin, kiveyksiin tai muihin kiinteisiin esteisiin. Älä koskaan aja ruohonleikkurilla minkään esteen yli.
- Jos ruohonleikkuri törmää esteeseen tai alkaa täristä, pysäytä moottori välittömästi, irrota sytytystulpan johto ja tarkasta ruohonleikkuri vaurioiden varalta.
- Pidä **terä terävänä** koko leikkuukauden ajan. Viilaa terän lovet säännöllisesti pois.
- Vaihda terä tarvittaessa alkuperäiseen Toro-vaihtoterään.
- Leikkaa vain kuivaa ruohoa tai lehtiä. Kostea ruoho ja lehdet yleensä paakkuuntuvat nurmikolle ja voivat tukkeuttaa ruohonleikkurin tai pysäyttää moottorin.

Vaara

Kostean ruohon tai lehtien vuoksi saatat liukastua, koskettaa terää ja loukkaantua vakavasti.

Leikkaa vain ruohon ollessa kuivaa.

- Puhdista leikkuujätteet tai lehdet ruohonleikkurin kannen alasivusta aina leikkuun jälkeen. Katso Ruohonleikkurin kotelon alapuolinen puhdistus sivulta 18.
- Pidä moottori hyvässä käyttökunnossa.
- Puhdista ilmansuodatin säännöllisesti. Levitys synnyttää enemmän leikkuujätettä ja pölyä, jotka tukkivat ilmansuodattimen ja heikentävät moottorin tehoa.

Ruohon leikkaaminen

- Ruoho kasvaa eri nopeudella eri vuodenaikoina. Lämpimänä kesäaikana ruoho kannattaa leikata leikkuukorkeusasetuksilla *C*, *D* tai *E*. Leikkaa vain noin kolmasosa ruohon pituudesta kerrallaan. Älä leikkaa *C*-asetusta alempaa, paitsi jos ruoho on harvaa tai on myöhäinen syksy, jolloin ruohon kasvu alkaa hidastua.
- Leikattaessa yli 15 cm korkeaa ruohoa, leikkaa ensin korkeimmalla leikkuukorkeuden asetuksella ja kävele hitaasti. Leikkaa sen jälkeen matalammalla asetuksella, jotta nurmikosta tulee hyvän näköinen. Jos ruoho on liian pitkää ja lehdet paakkuuntuvat nurmikon päälle, ruohonleikkuri voi tukkeutua ja moottori saattaa pysähtyä.
- Vaihda leikkuusuuntaa. Silloin leikkuujätteet hajaantuvat ruohikolle tasaisesti ja lannoittavat hyvin.

Jos leikattu nurmikko ei näytä hyvältä, kokeile seuraavia toimenpiteitä tai jotain niistä:

- Teroita terä.
- Kävele hitaammin leikatessasi.
- Nosta ruohonleikkurin leikkuukorkeuden asetusta.
- Leikkaa ruoho useammin.
- Kulje aina osaksi edellisen leikkuukaistan päällä; älä leikkaa kokonaan uutta kaistaa.
- Leikkaa reuna-alueet toisen kerran.
- Aseta etupyörien leikkuukorkeus yhtä pykälää alemmas kuin takapyörien. Aseta etupyörät esim. asetukseen *C* ja takapyörät asetukseen *D*.

Lehtien leikkaaminen

- Kun nurmikko on leikattu, tarkista että puolet ruohosta näkyy lehtikerroksen läpi. Joudut ehkä leikkaamaan lehdet vielä kerran tai useamminkin.
- Jos lehtikerros on ohut, aseta kaikki pyörät samaan leikkuukorkeuteen.
- Jos lehtiä on nurmikolla yli 13 cm, aseta etuosan leikkuukorkeus yhtä tai kahta pykälää korkeammalle kuin takaosan leikkuukorkeus. Silloin lehdet kulkevat helpommin ruohonleikkurin kannen alle.
- Hidasta leikkuunopeutta, jos ruohonleikkuri ei leikkaa lehtiä tarpeeksi hienoksi.
- Jos leikkaat paljon tammenlehtiä, voit lisätä kalkkia ruohon joukkoon keväällä, tasapainottamaan tammenlehtien happamuutta.

Huolto

Huomautus: Määritä koneen vasen ja oikea puoli normaalilta käyttöpaikalta.

Huollon suositustaulukko

Huoltoväli	Huoltotoimenpide
Aina ennen käyttöä	• Tarkista moottorin öljymäärä. • Poista leikkuujätteet ja lika kotelon alapuolelta. • Puhdista heittokanava ja heittokanavan suojus.
5 tunnin välein	• Tarkasta terä ja moottorin kiinnikkeet. Kiristä, jos ne ovat löysällä.
25 tunnin välein	• Puhdista tai vaihda ilmansuodattimen esipuhdistin (puhdista tai vaihda se useammin pölyisissä tai likaisissa olosuhteissa). • Tarkasta sytytystulppa ja vaihda se tarvittaessa.
50 tunnin välein	• Vaihda moottoriöljy[1] • Teroita tai vaihda terä. Huolla useammin, jos reuna tylsyy nopeasti epätasaisella tai hiekkaisella nurmikolla. • Tarkasta teräjarrun pysähtymisaika. Terän on pysähdyttävä kolmen sekunnin kuluessa ohjaussangan vapauttamisesta. Ellei terä pysähdy, ota yhteys valtuutettuun huoltoon. • Säädä itsevetolaitteiston kaapeli ja voitele takaosan säätökannattimet. • Tarkasta, onko polttoainejärjestelmässä vuotoja ja/tai onko polttoaineletku kunnossa. Vaihda osat tarvittaessa. • Poista leikkuujätteet ja lika hihnasuojuksen alapuolelta.
100 tunnin välein	• Puhdista tai vaihda ilmanpuhdistimen panos. Vaihda se useammin pölyisissä tai likaisissa olosuhteissa. • Puhdista jätteet moottorin ilmajäähdytysrivoista ja käynnistimestä. Puhdista jätteet useammin likaisissa olosuhteissa.
Säilytys	• Tyhjennä polttoainesäiliö ennen korjauksia ohjeiden mukaan tai ennen säilytystä. • Lataa akku kerran kuukaudessa ja ennen säilytystä (vain sähkökäynnistimellä varustettu malli).

[1]Vaihda moottoriöljy ensimmäisten viiden käyttötunnin jälkeen.

Tärkeää Lisää huoltotoimenpiteitä löytyy moottorin käyttöohjeesta.

Varoitus

Jos jätät johdon kiinni sytytystulppaan, joku voi tahattomasti käynnistää moottorin ja vahingoittaa vakavasti sinua tai muita sivullisia.

Vedä johto irti sytytystulpasta ennen minkäänlaisia huoltotoimia. Työnnä johto sivuun, jottei se vahingossa kosketa sytytystulppaa.

Moottorin öljymääran tarkistus

Tarkista aina ennen leikkurin käyttöä, että öljymäärä on mittatikun merkintöjen *Add* ja *Full* (lisää ja täynnä) välissä (kuva 10). Jos öljymäärä on *Add*-merkinnän alapuolella, lisää öljyä. Katso Kampikammion täyttö öljyllä, sivu 10.

Ruohonleikkurin kotelon alapuolen puhdistus

Jotta suorituskyky olisi paras mahdollinen, pidä ruohonleikkurin kotelon alapuoli puhtaana. Pidä varsinkin työntimet puhtaina jätteistä (kuva 21).

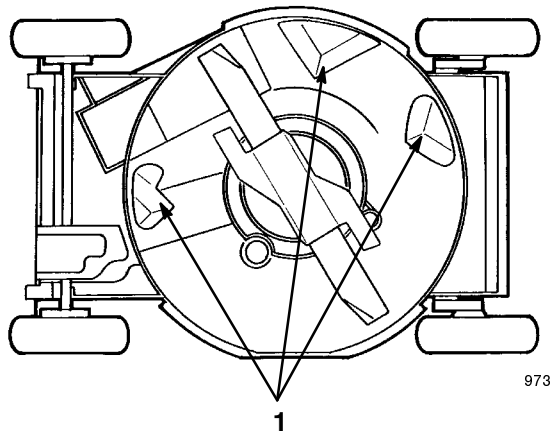

Kuva 21

1. Työntimet

Pesumenetelmä

1. Siirrä ruohonleikkuri tasaiselle betoni- tai asfalttipinnalle puutarhaletkun läheisyyteen.
2. Kiinnitä puutarhaletkun päähän pikaliitin (myydään erikseen) (kuva 22).

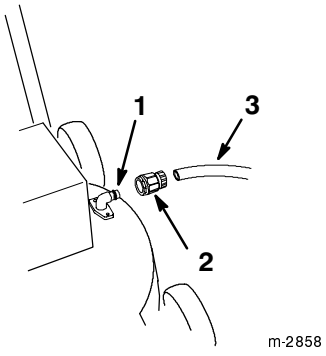

Kuva 22

1. Pesuliitäntä
2. Pikaliitin
3. Letku

3. Kiinnitä liitin ruohonleikkurin pesuliitäntään (kuva 22).
4. Käännä vesi suurelle paineelle.
5. Käynnistä moottori.
6. Anna ruohonleikkurin käydä pari minuuttia.
7. Sammuta moottori ja odota kunnes kaikki liikkuvat osat pysähtyvät.
8. Käännä vesi pois päältä ja irrota liitin pesuliitännästä.
9. Käännä vesi pois päältä.
10. Käynnistä ruohonleikkuri ja anna sen käydä yksi minuutti, jotta ruohonleikkuri ja sen osat kuivuvat.
11. Kun moottori on käynnissä, kytke vetopyörä päälle ja pois useita kertoja, jotta se kuivuu.

Jos ruohonleikkurin kannen alapinnassa on liikaa ruohojäänteitä, suorita seuraavat vaiheet:

1. Liitä letku pesuliitäntään.
2. Käännä vesi suurelle paineelle.
3. Käynnistä ruohonleikkuri ja anna sen käydä pari minuuttia.
4. Sammuta moottori ja odota kunnes kaikki liikkuvat osat pysähtyvät.
5. Käännä vesi pois päältä.
6. Anna ruohonleikkurin liota puoli tuntia.
7. Käännä vesi uudelleen suurelle paineelle.
8. Anna ruohonleikkurin käydä pari minuuttia.
9. Sammuta moottori ja odota kunnes kaikki liikkuvat osat pysähtyvät.
10. Käännä vesi pois päältä.
11. Käynnistä ruohonleikkuri ja anna sen käydä yksi minuutti, jotta ruohonleikkuri ja sen osat kuivuvat.
12. Kun moottori on käynnissä, kytke vetopyörä päälle ja pois useita kertoja, jotta se kuivuu.

Kaavintamenetelmä

Jos vesi ei poista kaikkea jätettä ruohonleikkurin alapinnasta, kaavi se puhtaaksi.

1. Irrota johto sytytystulpasta (kuva 13).
2. Tyhjennä bensiini polttoainesäiliöstä. Katso vaiheet 1–4 kohdasta Polttoainesäiliön tyhjennys sivulta 24.

Vaara

Jos ruohonleikkuria kallistetaan, polttoainetta saattaa vuotaa kaasuttimesta tai polttoainesäiliöstä. Bensiini on äärimmäisen herkästi syttyvää, erittäin räjähdysarkaa ja tietyissä olosuhteissa se voi aiheuttaa henkilövammoja tai omaisuusvahinkoja.

Vältä polttoaineroiskeet käyttämällä moottoria niin kauan, että bensiinitankki tyhjenee tai poistamalla bensiini käsipumpulla, ei koskaan lapolla.

3. Kallista ruohonleikkuri **vasemmalle** kyljelleen (ilmansuodatin ylöspäin) (kuva 21).
4. Irrota lika ja ruohojätteet kovapuisella kaapimella. Varo särmiä ja teräviä reunoja.

Tärkeää Liikuta terää mahdollisimman vähän, jotta käynnistysongelmia ei ole tule.

5. Käännä ruohonleikkuri pystysuoraan.
6. Täytä polttoainesäiliö.
7. Kytke johto sytytystulppaan.

Heittokanavan ja suojuksen puhdistus

Jotta suorituskyky olisi paras mahdollinen, puhdista heittokanavan suojus aina käytön jälkeen. Kun ruoho on paksua ja tiheää, leikkuujätteet voivat kerääntyä suojuksen ympärille ja päälle, jolloin sen irrottaminen vaikeutuu.

Tarkista aina, että heittokanavan luukku sulkeutuu vapauttaessasi kahvan. Jos jäänteet estävät luukun sulkeutumisen, puhdista heittokanavan ja luukun sisäpuoli kunnolla.

Vaara

Ruohojäänteet ja muut esineet saattavat sinkoilla avoimesta heittokanavasta ja aiheuttaa vakavia vammoja tai kuoleman käyttäjälle tai sivullisille.

Älä koskaan käynnistä tai käytä ruohonleikkuria, jos *jokin* seuraavista ehdoista ei täyty:

- **Heittokanavan suojus on kunnolla lukittunut heittokanavaan.**
- **Ruohonkeräin on lukittunut paikalleen.**
- **Valitun puolen heittosuppilo on lukittu paikalleen.**
- **Heittokanavan luukku on lukittu paikalleen.**

Ilmansuodattimen huolto

Puhdista tai vaihda esipuhdistin kerran kaudessa tai 25 käyttötunnin välein. Puhdista tai vaihda paperipanos 100 käyttötunnin välein tai kerran kaudessa. Puhdista tai vaihda se useammin pölyisissä tai likaisissa olosuhteissa.

1. Sammuta moottori ja odota kunnes kaikki liikkuvat osat pysähtyvät.
2. Irrota johto sytytystulpasta (kuva 13).

Huomautus: Irrota sähkökäynnistimellä varustetussa mallissa avain virtalukosta.

3. Irrota kaksi nuppia, jotka kiinnittävät ilmansuodattimen kannen moottoriin (kuva 23).

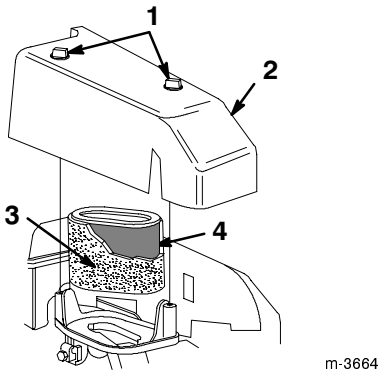

Kuva 23

1. Nupit
2. Suojus
3. Vaahtomuoviesisuodatin
4. Ilmansuodatin

4. Irrota suojus ja puhdista se kunnolla (kuva 23).
5. Irrota esipuhdistin huolellisesti.
6. Jos esipuhdistin on likainen, pese se huolellisesti miedolla pesuaineella ja vedellä. Huuhtele esipuhdistin puhtaalla vedellä ja anna sen kuivua (kuva 23).
7. Jos paperipanos on likainen, puhdista panos taputtelemalla sitä **varovasti** tasaista pintaa vasten. Vaihda panos, jos se on erittäin likainen.

Tärkeää Älä öljyä esipuhdistinta tai paperipanosta. Älä puhdista paperipanosta paineilmalla.

8. Asenna esipuhdistin paperipanoksen päälle (kuva 23).
9. Asenna ilmanpuhdistimen suojus (kuva 23).
10. Kiristä suojus kunnolla paikalleen kahdella nupilla (kuva 23).

Tärkeää Älä käytä moottoria ilman ilmansuodatinpanosta, koska seurauksena voi olla erittäin vakava moottorivaurio.

Sytytystulpan vaihto

Tarkasta sytytystulppa 25 käyttötunnin välein. Käytä *Champion RC12YC*-sytytystulppaa tai vastaavaa.

1. Sammuta moottori ja odota, kunnes kaikki liikkuvat osat pysähtyvät.
2. Irrota johto sytytystulpasta (kuva 13).
3. Puhdista sytytystulpan ympäristö.
4. Poista sytytystulppa sylinterin kannesta.

Tärkeää Vaihda sytytystulppa, jos se on vaurioitunut tai likainen tai elektrodit ovat kuluneet tai vaurioituneet. Älä puhdista elektrodeja, koska sylinteriin pääsevät roskat voivat vaurioittaa moottoria.

5. Aseta uuden tulpan kärkiväliksi 0,50 mm (kuva 24).

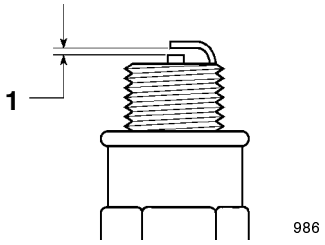

Kuva 24

1. 0,50 mm

6. Asenna sytytystulppa ja tiiviste.
7. Kiristä tulppa 20 Nm:iin.
8. Kytke johto sytytystulppaan.

Moottoriöljyn vaihto

Vaihda öljy ensimmäisten viiden käyttötunnin jälkeen ja edelleen 50 käyttätunnin jälkeen tai kerran kaudessa. Käytä moottoria hieman ennen öljynvaihtoa, jotta öljy lämpenee. Lämmin öljy virtaa paremmin ja kuljettaa enemmän epäpuhtauksia.

Huomautus: Vaihda öljy 25 käyttötunnin välein käytettäessä raskaalla kuormituksella tai korkeissa lämpötiloissa.

Öljyn tyhjennys ruohonleikkurin kannen yli (suositeltava menetelmä)

1. Irrota ruohonkeräin.
2. Irrota johto sytytystulpasta (kuva 13).
3. Tyhjennä bensiini polttoainesäiliöstä, katso Polttoainesäiliön tyhjennys sivulta 24.
4. Irrota avain virtalukosta (vain sähkökäynnistimellä varustettu malli).
5. Irrota mittatikku öljyn täyttöputkesta ja aseta tyhjennysastia ruohonleikkurin **vasemmalle** puolen.
6. Kallista ruohonleikkuri **vasemmalle** kyljelleen (ilmansuodatin ylöspäin), jotta öljy pääsee valumaan tyhjennysastiaan (kuva 25).

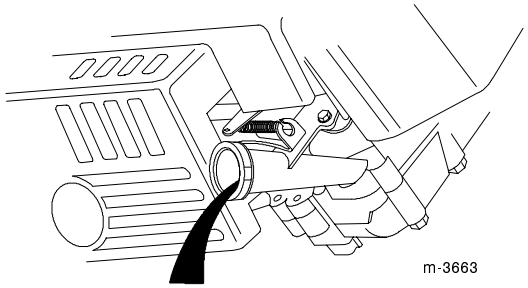

Kuva 25

1. Öljyn täyttöputki

7. Käännä ruohonleikkuri pystysuoraan.
8. Täytä kampikammio uudella öljyllä mittatikun *Full*-merkintään saakka. Katso kohta Kampikammion täyttö öljyllä, sivu 10**.**
9. Laita mittatikku paikalleen.
10. Pyyhi pois läikkynyt öljy.
11. Kytke johto sytytystulppaan.
12. Kierrätä käytetty öljy paikallisten asetusten mukaisesti.

Öljyn tyhjennys ruohonleikkurin kannen ali (vaihtoehtoinen menetelmä)

Huomautus: Tarvitset toimenpidettä varten 3/8-tuuman räikän.

Vaara

Terä on terävä ja sen koskettaminen voi aiheuttaa vakavia henkilövammoja.

Käytä hansikkaita tai kääri terän terävät reunat liinaan.

1. Irrota johto sytytystulpasta (kuva 13).
2. Tyhjennä bensiini polttoainesäiliöstä, katso Polttoainesäiliön tyhjennys sivulta 24.
3. Irrota avain virtalukosta (vain sähkökäynnistimellä varustettu malli).
4. Kallista ruohonleikkuri **vasemmalle** kyljelleen (ilmansuodatin ylös päin) ja varmista, ettei leikkuri kaadu.

5. Irrota öljyn poistotulppa, palauta ruohonleikkuri käyttöasentoon ja anna öljyn virrata tyhjennysastiaan (kuva 26).

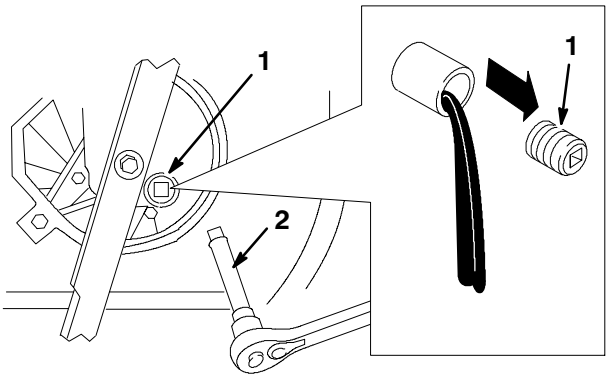

Kuva 26

1. Öljynpoistotulppa
2. 3/8-tuuman räikkä

Huomautus: Varo läikyttämästä öljyä hihnalle.

Tärkeää Sinun on ehkä liikutettava terää päästäksesi käsiksi öljyn poistotulppaan. Liikuta terää mahdollisimman vähän, jotta käynnistysongelmia ei ole tule.

6. Kallista ruohonleikkuri **vasemmalle** kyljelleen (ilmansuodatin ylöspäin) ja asenna öljyn poistotulppa.
7. Siirrä öljyn tyhjennysastia pois ruohonleikkurin alta ja käännä ruohonleikkuri pystysuoraan.
8. Täytä kampikammio uudella öljyllä mittatikun *Full*-merkintään saakka. Katso kohta Kampikammion täyttö öljyllä sivulla 10.
9. Laita mittatikku paikalleen.
10. Pyyhi pois läikkynyt öljy.
11. Kytke johto sytytystulppaan.
12. Kierrätä käytetty öljy paikallisten asetusten mukaisesti.

Leikkuuterän huolto

Leikkaa ruoho aina terävällä terällä. Terävä terä leikkaa puhtaasti ja repimättä ruohonkorsia.

1. Sammuta moottori ja odota, kunnes kaikki liikkuvat osat pysähtyvät.
2. Irrota johto sytytystulpasta (kuva 13).
3. Tyhjennä bensiini polttoainesäiliöstä, katso polttoainesäiliön tyhjennysohjeet 1–4 sivulta 24.
4. Irrota ruohonkeräin.
5. Kallista ruohonleikkuri **vasemmalle** kyljelleen (ilmansuodatin ylöspäin) (kuva 27).

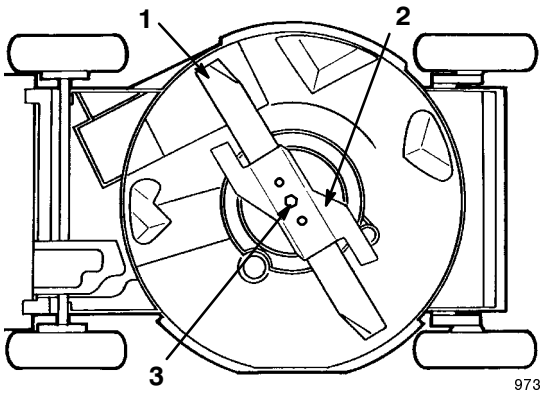

Kuva 27

1. Terä
2. Kiihdytin
3. Teräpultti

Tärkeää Liikuta terää mahdollisimman vähän, jotta käynnistysongelmia ei tule.

Terän tarkastus

Tarkasta huolellisesti, että terä on terävä ja kulumaton, varsinkin tasaisten ja muotoiltujen osien kohtauspaikoissa (kuva 28A). Koska hiekka ja hankaavat materiaalit voivat kuluttaa metallia, joka liittää terän tasaiset ja muotoillut osat toisiinsa, tarkasta terä ennen ruohonleikkurin käyttöä. Jos huomaat uria tai kulumista (kuvat 28B ja 28C), vaihda terä. Katso Terän vaihto sivulta 22.

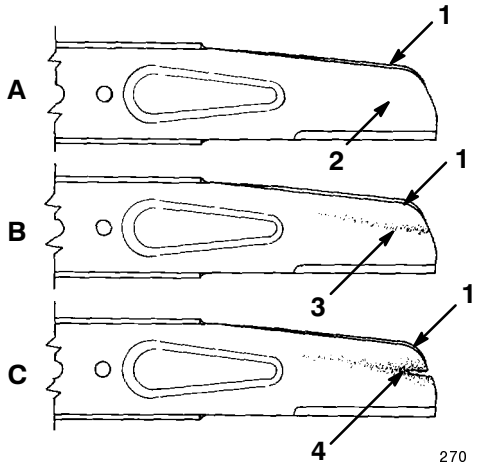

Kuva 28

1. Siipi
2. Terän tasainen osa
3. Kuluminen
4. Muodostunut ura

Huomautus: Tarkasta, ettei kiihdyttimessä ole kulumista, murtumia tai vaurioita. Vaihda tarvittaessa.

Huomautus: Jotta suorituskyky olisi paras mahdollinen, asenna uusi terä ennen leikkuukauden alkamista. Viilaa vuoden kuluessa mahdolliset pienet lovet pois, jotta leikkuureuna säilyy kunnossa.

Hengenvaara

Kulunut tai vaurioitunut terä voi rikkoutua ja terän pala voi sinkoutua käyttäjään tai ohikulkijaan aiheuttaen vakavan onnettomuuden tai jopa kuoleman.

- **Tarkista terä säännöllisesti kuluneisuuden ja vaurioiden varalta.**
- **Vaihda kulunut tai vaurioitunut terä.**

Terän irrotus

Tartu terän päähän liinan tai paksun hansikkaan avulla. Irrota teräpultti, varmistuslaatta, kiihdytin ja terä (kuva 27).

Terän teroitus

Viilaa terän yläsivu, jotta sen alkuperäinen leikkuukulma säilyy (kuva 29A) ja sisemmän leikkuureunan säde (kuva 29B). Terä pysyy tasapainossa, jos poistat saman määrän materiaalia molemmista leikkuureunoista.

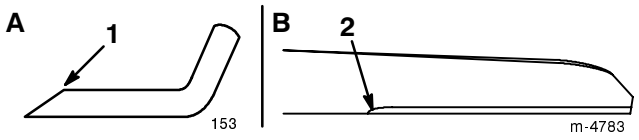

Kuva 29

1. Teroita vain tässä kulmassa.
2. Säilytä tässä alkuperäinen kulma.

Terän tasapainotus

1. Tarkista terän tasapainoisuus asettamalla terän keskiaukko naulaan tai ruuviavaimen varteen, joka on kiinnitetty vaakasuoraan ruuvipenkkiin (kuva 30).

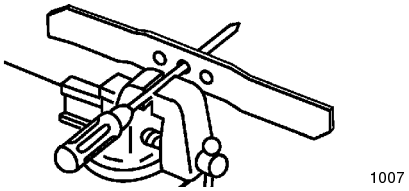

Kuva 30

Huomautus: Voit tarkastaa tasapainon myös käyttämällä kaupallisesti valmistettu terän tasainta.

2. Jos terän toinen pää painuu alemmas, viilaa kyseistä päätä (ei leikkuureunaa tai päätä leikkuureunan lähellä). Terä on hyvin tasapainossa, kun kumpikaan pää ei painu.

Terän asennus

1. Asenna terävä, tasapainotettu Toro-terä, kiihdytin, varmistuslevy ja teräpultti paikoilleen. Terän siiven on osoitettava ruohonleikkurin kotelon yläpuolta kohti, jolloin se on oikein asennettu.
2. Kiristä teräpultti 68 Nm:iin.
3. Nosta ruohonleikkuri takaisin pystyasentoon.
4. Kytke johto sytytystulppaan.

Vaara

Jos ruohonleikkuria käytetään ilman kiihdytintä, terä voi venyä, taipua tai murtua, josta voi olla seurauksena vakava loukkaantuminen tai kuolema käyttäjälle tai sivullisille.

Älä käytä ruohonleikkuria ilman kiihdytintä.

Itsevetolaitteiston kaapelin säätö

Aina kun kahvan korkeutta säädetään, asenna uusi itsevetolaitteiston kaapeli. Jos vetopyörän hihna luistaa, säädä itsevetolaitteiston kaapelia.

1. Sammuta moottori ja odota, kunnes kaikki liikkuvat osat pysähtyvät.
2. Vedä yläkahva mahdollisimman taakse.
3. Löysää kaapelin tukimutteria (kuva 31).

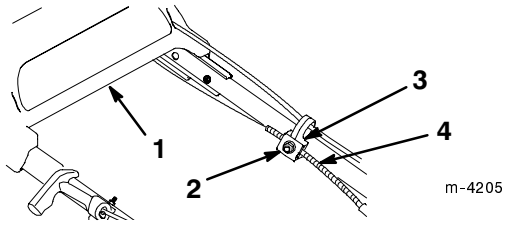

Kuva 31

1. Yläkahva
2. Mutteri
3. Kaapelin tuki
4. Kaapelin vaippa

4. Irrota kaksi pulttia, jotka kiinnittävät hihnakotelon ja irrota hihnakotelo (kuva 34).

5. Paina pyörän kannatinta alas, kunnes se koskettaa ruohonleikkuria. Pidä sitten kannatinta paikallaan (kuva 32).

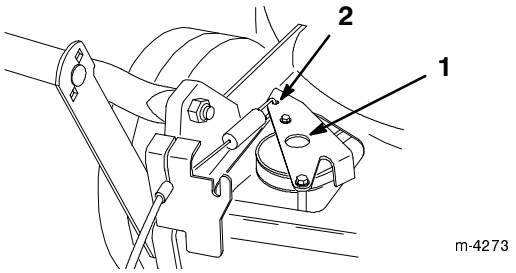

Kuva 32

1. Pyörän kannatin 2. Paina tästä

6. Vedä kaapelin vaippaa alas päin (kohti ruohonleikkuria), jotta kaikki välys katoaa kaapelista (kuva 31).

   Huomautus: Kun vedät kaapelin vaippaa alas päin, kahva saattaa liikkua taakse.

7. Samalla kun pitelet kaapelin vaippaa paikallaan, vapauta pyörän kannatin ja kiristä kaapelin tuessa oleva mutteri (kuva 31).

8. Asenna hihnakotelo paikalleen.

Itsevetolaitteiston voitelu

Voitele takapyörät 50 käyttötunnin välein tai kauden lopussa.

1. Pyyhi takaosan leikkuukorkeuden säätimien rasvaliitännät (kuva 33) puhtaalla liinalla.

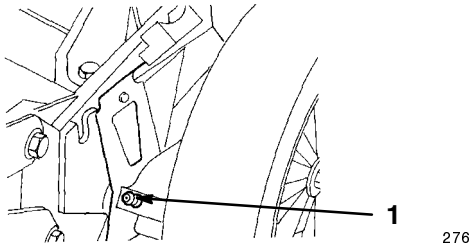

Kuva 33

1. Rasvaliitäntä

2. Asenna käsitoiminen rasvapistooli vuoronperään kaikkiin liitäntöihin ja pumppaa varovasti 1–2 kertaa litiumpitoista #2 yleisrasvaa.

Tärkeää Liika rasva saattaa vaurioittaa tiivisteitä ja estää pyörän kytkimen asianmukaisen toiminnan.

Hihnakotelon alapuolinen puhdistus

Pidä hihnakotelon alapuolinen alue puhtaana.

1. Sammuta moottori ja odota, kunnes kaikki liikkuvat osat pysähtyvät.

2. Irrota kaksi pulttia, jotka kiinnittävät hihnakotelon ruohonleikkurin koteloon (kuva 34).

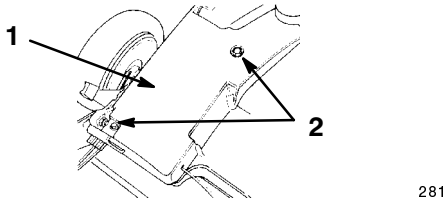

Kuva 34

1. Hihnakotelo 2. Pultit

3. Nosta kotelo pois ja irrota kaikki lika hihna-alueelta.

4. Asenna hihnakotelo paikalleen.

Jäähdytysjärjestelmän puhdistus

Puhdista lika ja roskat sylinteristä, sylinterin päätyrivoista sekä kaasuttimen ja vivuston ympäristöstä 100 käyttötunnin välein tai kerran kaudessa. Irrota lika narukäynnistinkotelon ilmanottourista. Toimenpide varmistaa kunnollisen jäähdytyksen ja moottorin parhaan mahdollisen toiminnan.

Sulakkeen vaihto

Vain sähkökäynnistimellä varustetussa mallissa

Katso Sulakkeen asennus sivulta 10.

Akun lataus

Vain sähkökäynnistimellä varustetussa mallissa

Vaara

Akun liitännät, navat ja niihin liittyvät lisävarusteet sisältävät lyijyä ja lyijy-yhdisteitä, joiden tiedetään aiheuttavan syöpää ja haittaavan lisääntymiskykyä. ***Pese kädet, kun olet käsitellyt näitä osia.***

Lataa uutta tai säilytyksessä ollutta akkua 24 tuntia yhtäjaksoisesti, täyden latauksen varmistamiseksi. Lataa akkua 24 tuntia joka kuukausi (25 käynnistyksen välein) tai tarpeen mukaan.

1. Sammuta moottori ja odota, kunnes kaikki liikkuvat osat pysähtyvät.
2. Irrota johto sytytystulpasta (kuva 13).
3. Irrota avain virtalukosta.
4. Kytke akkulaturin johdin (toimitetaan ruohonleikkurin mukana) johdinipun johtimeen (kuva 35).

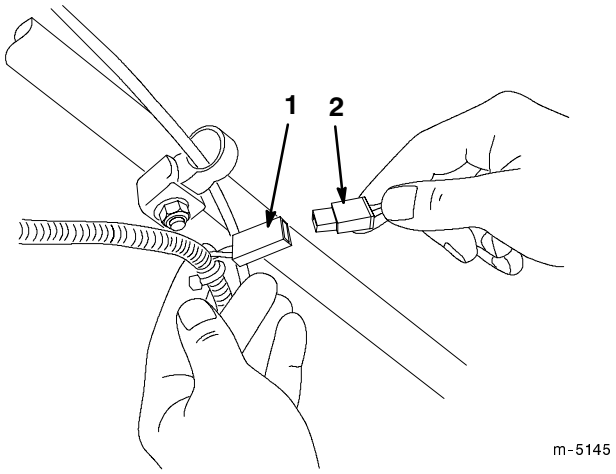

Kuva 35

1. Johdinnipun johdin
2. Akkulaturin johdin

5. Kytke laturi 120 VAC -pistorasiaan.
6. Lataa akkua määrätty aika.
7. Irrota akkulaturi pistorasiasta.

   Tärkeää Käytä vain Lawn-Boy-laturia, koska muut laturit voivat vaurioittaa akkua. Käytä laturia aina sisätiloissa ja lataa akku huonelämpötilassa (22°C) mikäli mahdollista.
8. Kytke johto sytytystulppaan.

Akun hävitys

Vain sähkökäynnistimellä varustettu malli

Tärkeää Älä hävitä käytettyjä akkuja tavanomaisten jätteiden mukana.

Tärkeää Kierrätä tai hävitä sinetöity lyijy(happo)akku paikallisten asetusten mukaisesti.

Sinetöityjen lyijy(happo)akkujen polttaminen tai säilyttäminen kaatopaikalla tai niiden sekoittaminen kiinteisiin yhdyskuntajätteisiin on **kielletty** useimmilla alueilla.

Toimita lyijy(happo)akku tarkoitukseen varattuun kierrätyspisteeseen.

Kysy paikallisilta jätehuoltoviranomaisilta lisätietoja ympäristöllisesti turvallisesta akkujen keräys-, kierrätys- ja hävitystavasta.

Polttoainesäiliön tyhjennys

1. Pysäytä moottori ja odota, että se jäähtyy.
2. Irrota johto sytytystulpasta (kuva 13).

Huomautus: Tyhjennä bensiini vasta moottorin jäähdyttyä.

3. Poista polttoainesäiliön korkki (kuva 10).
4. Tyhjennä polttoaine puhtaaseen ja tarkoitusta varten hyväksyttyyn polttoaineastiaan pumpputyyppisellä lapolla.
5. Kytke johto sytytystulppaan.
6. Käytä moottoria, kunnes se pysähtyy.
7. Käynnistä moottori uudelleen, jotta kaikki polttoaine lähtee kaasuttimesta.

Säilytys

Valmistele ruohonleikkuri talvisäilytystä varten suorittamalla suositeltavat huoltotoimet. Katso huolto-ohjeet sivulta 17.

Säilytä ruohonleikkuria viileässä, puhtaassa ja kuivassa paikassa. Peitä ruohonleikkuri, jotta se pysyy puhtaana ja suojattuna.

Polttoainejärjestelmän valmistelu

Vaara

Bensiini voi höyrystyä, jos sitä säilytetään pitkiä aikoja, ja räjähtää, jos se joutuu kosketuksiin avotulen kanssa.

- **Älä varastoi bensiiniä pitkiksi ajoiksi.**
- **Älä varastoi ruohonleikkuria suljettuun tilaan avotulen läheisyyteen, jos polttoainesäiliössä tai kaasuttimessa on bensiiniä. (Ei esim. pannuhuoneeseen tai vedenlämmittimen tarkkailulampun läheisyyteen.)**
- **Anna moottorin jäähtyä ennen kuin varastoit koneen suljettuun tilaan.**

Tyhjennä polttoainesäiliö leikatessasi ruohon viimeisen kerran ennen ruohonleikkurin varastointia.

1. Käytä ruohonleikkuria, kunnes moottori pysähtyy bensiinin loppumisen vuoksi.
2. Esitäytä moottori ja käynnistä se uudelleen.
3. Anna moottorin käydä, kunnes se pysähtyy. Kun et enää saa moottoria käyntiin, se on tarpeeksi kuiva.

Moottorin valmistelu

1. Kun moottori on yhä lämmin, tyhjennä öljy kampikammiosta. Katso Moottoriöljyn vaihto sivulta 20.
2. Irrota sytytystulppa (kuva 13).
3. Lisää öljykanisterista n. ruokalusikallisen verran öljyä kampikammioon sytytystulpan aukon kautta.
4. Pyöritä moottoria hitaasti useita kertoja narukäynnistimen avulla, jotta öljy kiertää.
5. Asenna sytytystulppa, mutta **älä laita** johtoa tulppaan.

Yleisiä tietoja

1. Puhdista ruohonleikkurin kotelo. Katso Ruohonleikkurin kotelon alapuolen puhdistus sivulta 18.
2. Puhdista lika ja roskat sylinteristä, sylinterin päätyrivoista ja tuulettimen kotelosta.
3. Poista ruohojäänteet, lika ja roskat moottorin ulkoisista osista, pyöristä ja ruohonleikkurin kotelon päältä.
4. Tarkasta terän kunto. Katso Leikkuuterän huolto sivulta 21.
5. Kiristä kaikki mutterit, pultit ja ruuvit.
6. Itsevetolaitteiston voitelu Katso itsevetolaitteiston voitelu sivulta 23.
7. Korjausmaalaa kaikki ruostuneet tai lohkeilleet maalipinnat maalilla, jota on saatavissa valtuutetusta huollosta.
8. Valmistele akku varastointia varten (vain sähkökäynnistimellä varustettu malli). Lataa akkua 72 tuntia, jotta akku tulee varmasti täyteen (katso Akun lataus sivulla 24), ja kytke akkulaturi irti ja varastoi ruohonleikkuri tilassa, jota ei lämmitetä. Jos joudut varastoimaan ruohonleikkurin lämmitetyssä tilassa, lataa akku 90 päivän välein.

Kahvan taittaminen

Tärkeää Taita kahva huolella, jotta et vedä, poimuta tai muutoin vaurioita kaapeleita.

Tärkeää Älä irrota tai löysää nuppeja, jotka kiinnittävät alakahvan kääntökannattimeen. Älä taita yläkahvaa taaksepäin.

1. Löysää yläkahvan kiinnitysnuppeja.
2. Taita yläkahvaa varovasti eteenpäin, kunnes se on moottoria vasten (kuva 36).

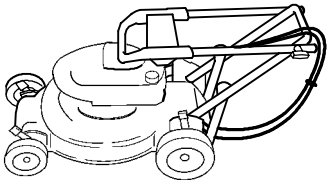

m-4217

Kuva 36

Käyttöönotto säilytyksen jälkeen

1. Vapauta yläkahva, kunnes se asettuu alakahvaa vasten. Kiristä sitten nupit.

Vaara

Jos kahva taitetaan tai vapautetaan väärin, yksi tai useampi kaapeli saattaa puristua, venyä tai vaurioitua. Puristunut, venynyt tai vaurioitunut kaapeli saattaa aiheuttaa toimintahäiriön, josta on seurauksena vaarallinen toimintatila.

- **Älä purista, venytä tai vaurioita kaapeleita.**
- **Käsittele kaapeleita varoen taittaessasi ja vapauttaessasi kahvan.**
- **Älä käytä ruohonleikkuria, jos yksi tai useampi kaapeleista on puristunut, venynyt tai vaurioitunut. Ota yhteyttä valtuutettuun huoltoon.**

2. Tarkista ja kiristä kaikki kiinnikkeet.
3. Irrota sytytystulppa (kuva 13) ja pyöritä moottoria nopeasti käynnistimen avulla, jotta liika öljy poistuu sylinteristä.
4. Puhdista sytystystulppa tai vaihda se, jos siinä on murtumia, rikkoutumia tai elektrodit ovat kuluneet.
5. Asenna sytytystulppa ja väännä se momenttiin 20 Nm.
6. Suorita suositellut huoltotoimet, katso huolto-ohjeet sivulta 17.
7. Lataa akku (vain sähkökäynnistimellä varustettu malli); katso Akun lataaminen sivulta 24.
8. Täytä polttoainesäiliö (kuva 10) uudella polttoaineella.
9. Tarkista moottorin öljymäärä. Katso Moottoriöljymäärän tarkastus sivulta 18.
10. Kytke johto sytytystulppaan.

Lisävarusteet

Voit ostaa seuraavat lisävarusteet valtuutetusta huollosta:

- Leikkuujätteen sivuheittojärjestelmä
- Oljenkeräysjärjestelmä

Vianetsintä

Toro on suunnitellut ja rakentanut ruohonleikkurin toimimaan häiriöittä. Tarkista seuraavat osat ja kohdat huolellisesti ja katso lisätietoja sivun 17 huolto-ohjeista. Jos vika ei korjaannu, ota yhteyttä valtuutettuun huoltoon.

Ongelma	Mahdolliset syyt	Korjaavat toimenpiteet
Moottori ei käynnisty	1. Polttoainesäiliö on tyhjä tai polttoainejärjestelmässä on vanhentunutta bensiiniä.	1. Tyhjennä ja/tai täytä säiliö uudella bensiinillä. Jos vika ei korjaannu, ota yhteyttä valtuutettuun huoltoon.
	2. Käsisyöttöpumppua ei ole painettu.	2. Paina käsisyöttöpumppua kolme kertaa.
	3. Johtoa ei ole kytketty sytytystulppaan.	3. Kytke johto sytytystulppaan.
	4. Sytytystulppa on syöpynyt, likainen tai sen kärkiväli on väärä.	4. Tarkista sytytystulppa ja säädä kärkiväliä tarvittaessa. Vaihda sytytystulppa, jos se on syöpynyt, likainen tai murtunut.
	5. Sulake on lauennut (vain sähkökäynnistimellä varustetussa mallissa).	5. Vaihda sulake.
	6. Akun varaustaso on liian alhainen (vain sähkökäynnistimellä varustettu malli).	6. Käynnistä moottori manuaalisesti tai lataa akku ja käynnistä moottori sähkökäynnistimellä myöhemmin.
Moottori käynnistyy vaikeasti tai menettää tehoa.	1. Polttoainesäiliössä on vanhentunutta bensiiniä.	1. Tyhjennä ja/tai täytä säiliö uudella bensiinillä.
	2. Ilmansuodatinpanos on likainen ja se heikentää ilmavirtausta.	2. Vaihda ilmasuodatinpanos.
	3. Ruohonleikkurin kannen alasivussa on leikkuujäänteitä ja likaa.	3. Puhdista ruohonleikkurin kannen alapuoli.
	4. Sytytystulppa on syöpynyt, likainen tai sen kärkiväli on väärä.	4. Tarkista sytytystulppa ja säädä kärkiväliä tarvittaessa. Vaihda sytytystulppa, jos se on syöpynyt, likainen tai murtunut.
	5. Moottorissa on liian vähän öljyä.	5. Lisää moottoriöljyä kampikammioon mittatikun *Full*-merkintään saakka.
Moottori käy epätasaisesti	1. Johtoa ei ole kytketty sytytystulppaan.	1. Kytke johto sytytystulppaan.
	2. Sytytystulppa on syöpynyt, likainen tai sen kärkiväli on väärä.	2. Tarkista sytytystulppa ja säädä kärkiväliä tarvittaessa. Vaihda sytytystulppa, jos se on syöpynyt, likainen tai murtunut.
	3. Ilmansuodatinpanos on likainen ja se heikentää ilmavirtausta.	3. Vaihda ilmasuodatinpanos.

Ongelma	Mahdolliset syyt	Korjaavat toimenpiteet
Ruohonleikkuri tai moottori tärisee liikaa.	1. Terä on taipunut tai se ei ole tasapainossa. 2. Teräpultti on löysällä. 3. Ruohonleikkurin kannen alasivussa on leikkuujäänteitä ja likaa. 4. Moottorin kiinnityspultit ovat löysällä.	1. Tasapainota terä. Jos terä on taipunut, vaihda se. 2. Kiristä teräpultti. 3. Puhdista ruohonleikkurin kannen alapuoli. 4. Kiristä moottorin kiinnityspultit.
Epätasainen leikkuujälki.	1. Kaikki neljä pyörää eivät ole samalla korkeudella. 2. Terä on tylsä. 3. Leikkaat aina samansuuntaisesti. 4. Ruohonleikkurin kannen alasivussa on leikkuujäänteitä ja likaa.	1. Aseta kaikki neljä pyörää samalle korkeudelle. 2. Teroita ja tasapainota terä. 3. Vaihda leikkuusuuntaa. 4. Puhdista ruohonleikkurin kannen alapuoli.
Heittosuppilo tukkeutuu.	1. Leikkuukorkeus on liian matala. 2. Liikut liian nopeasti. 3. Ruoho on märkää. 4. Ruohonleikkurin kannen alasivussa on leikkuujäänteitä ja likaa.	1. Nosta leikkuukorkeutta. 2. Hidasta. 3. Anna ruohon kuivua ennen leikkaamista. 4. Puhdista ruohonleikkurin kannen alapuoli.
Ruohonleikkurin itsevetolaitteisto ei toimi.	1. Itsevetolaitteiston kaapeli on säätämättä tai se on vaurioitunut. 2. Hihnakotelon alla on likaa.	1. Säädä itsevetolaitteiston kaapeli. Vaihda kaapeli tarvittaessa. 2. Puhdista lika hihnakotelon alta.