Form No. 3443-734 Rev A

CE-készlet

Z Master® Professional 7500-D sorozatú fűnyíró traktor 152 cm-es vagy 183 cm-es TURBO FORCE® nyíróasztallal

Modellsz. 144-0378

Modellsz. 144-0410

Üzembeállítási utasítások

Üzembeállítás

Mellékelt alkatrészek

Használja az alábbi táblázatot, hogy megállapítsa, valamennyi alkatrész leszállításra került-e.

Eljárás	Megnevezés	Mennyiség	Alkalmazás
1	Nincs szükség alkatrészre	–	Készítse elő a gépet.
2	Nincs szükség alkatrészre	–	Távolítsa el a szíjburkolatokat.
3	Nincs szükség alkatrészre	–	Távolítsa el a hátrameneti hajtás burkolatát.
4	Jobb oldali szíjtárcsakonzol-burkolat Jobb oldali szíjtárcsaburkolat Kapocs Rögzítő alátét Peremes csavar (¼ × ¾")	1 1 3 3 3	Szerelje fel a jobb oldali szíjtárcsakonzol-burkolatot és szíjtárcsaburkolatot.
5	Bal oldali szíjtárcsakonzol-burkolat Bal oldali szíjtárcsaburkolat Kapocs Rögzítő alátét Peremes csavar (¼ × ¾") Peremes csavar (5/16 × ¾") Peremes anya (5/16")	1 1 4 4 4 1 1	Szerelje fel a bal oldali szíjtárcsakonzol-burkolatot és szíjtárcsaburkolatot.
6	Merevítőkonzol	1	Szerelje fel a merevítőkonzolt.
7	Szoknyaburkolat-egység Első felső tartórúd Első alsó tartórúd Bal felső tartórúd Jobb felső tartórúd Bal alsó tartórúd Jobb alsó tartórúd Peremes anya (5/16") Alátét – csak a 183 cm-es nyíróasztalokhoz Peremes csavar (5/16 × ¾")	1 1 1 1 1 1 1 5 1 5	Szerelje össze a tartórudakat a szoknyaburkolat-egységgel.

© 2020—The Toro® Company
8111 Lyndale Avenue South
Bloomington, MN 55420

Regisztráljon a következő címen:
www.Toro.com.

Az eredeti dokumentum fordítása (HU)
Nyomtatás helye: USA
Minden jog fenntartva

3443-734

Eljárás	Megnevezés	Mennyi-ség	Alkalmazás
8	Bal vázburkolat Jobb vázburkolat Peremes csavar (5/16 × ¾") Peremes anya (5/16")	1 1 4 4	Szerelje fel a vázburkolatokat.
9	Bal CE-burkolat Jobb CE-burkolat	1 1	Szerelje fel a CE-burkolatokat.
10	Rögzített adapter Peremes csavar (¼ × ¾") Lapos alátét Kapocs Rögzítő alátét	1 2 2 2 2	Szerelje fel a padlólemezt.
11	133-5623 számú címke 144-6905 számú címke – csak a 25 LE-s Yanmar dízelmotoros, 152 cm-es nyíróasztalok esetén 144-6906 számú címke – csak a 25 LE-s Yanmar dízelmotoros, 183 cm-es nyíróasztalok esetén 144-6907 számú címke – csak a 37 LE-s Yanmar dízelmotoros, 152 cm-es nyíróasztalok esetén 144-6908 számú címke – csak a 37 LE-s Yanmar dízelmotoros, 183 cm-es nyíróasztalok esetén	1 1 1 1	Helyezze fel a címkéket.

1

A gép előkészítése

Nincs szükség alkatrészre

Eljárás

1. Parkolja le a gépet sík talajon.
2. Állítsa SEMLEGES-RETESZELT helyzetbe a haladásvezérlő karokat.
3. Húzza be a rögzítőféket.
4. Engedje le a nyíróasztalt a legalacsonyabb vágásmagasságba.
5. Állítsa le a motort, és vegye ki az indítókulcsot.

2

A szíjburkolatok eltávolítása

Nincs szükség alkatrészre

Eljárás

Távolítsa el a szíjburkolatokat (Ábra 1).

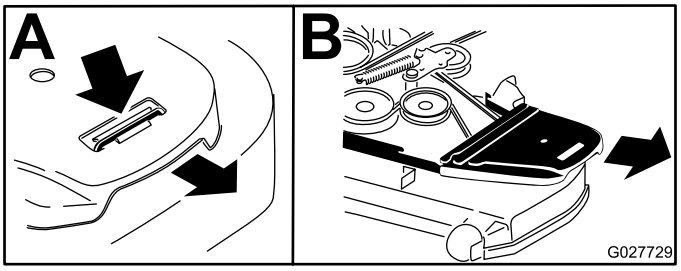

g027729

Ábra 1

3

A hátrameneti hajtás burkolatának eltávolítása

Nincs szükség alkatrészre

Eljárás

Távolítsa el a hátrameneti hajtás burkolatát rögzítő 3 önmetsző csavart, majd a burkolatot a nyíróasztal jobb oldaláról (Ábra 2).

Őrizze meg a 3 önmetsző csavart a felszereléshez, lásd: 4 A jobb oldali szíjtárcsakonzol-burkolat és szíjtárcsaburkolat felszerelése (oldal 3).

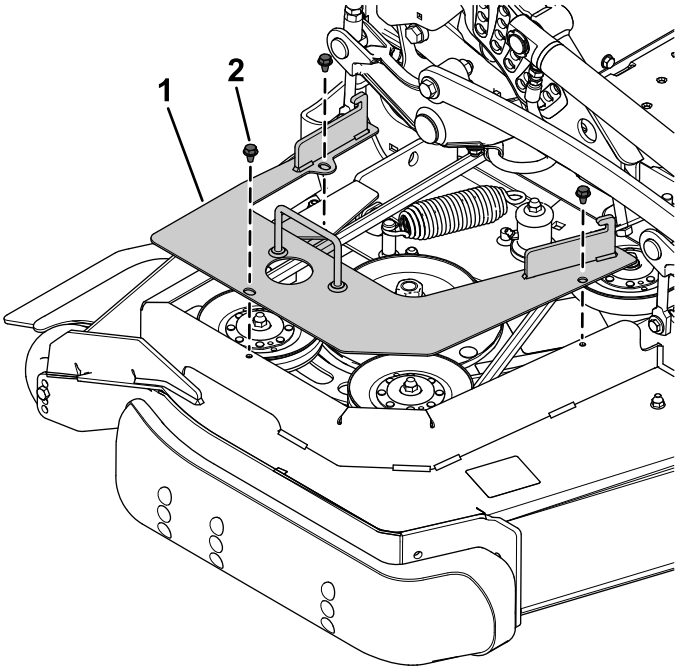

g341976

Ábra 2

1. Hátrameneti hajtás burkolata
2. Önmetsző csavar

4

A jobb oldali szíjtárcsakonzol-burkolat és szíjtárcsaburkolat felszerelése

Ehhez az eljáráshoz szükséges alkatrészek:

1	Jobb oldali szíjtárcsakonzol-burkolat
1	Jobb oldali szíjtárcsaburkolat
3	Kapocs
3	Rögzítő alátét
3	Peremes csavar (¼ × ¾")

Eljárás

1. Rögzítse a jobb oldali szíjtárcsakonzol-burkolatot a korábban eltávolított 3 önmetsző csavarral (Ábra 3).

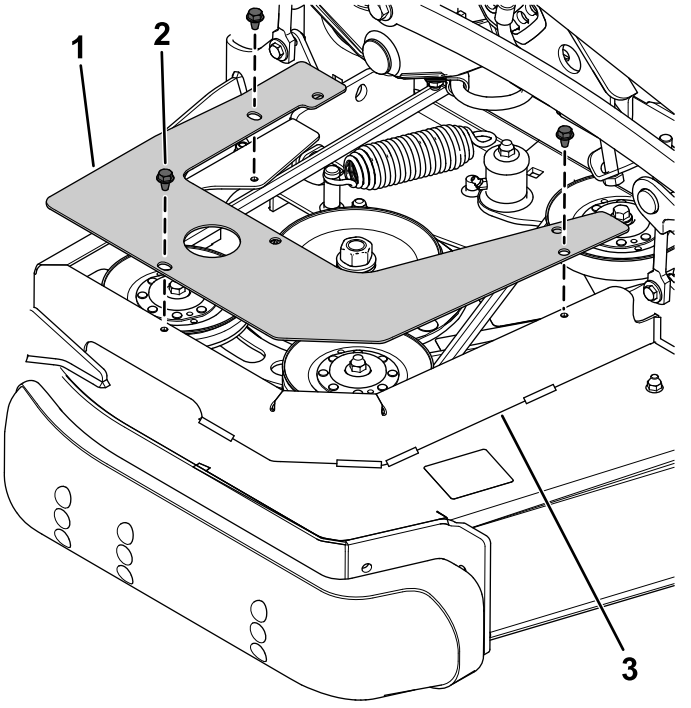

Ábra 3

1. Jobb oldali szíjtárcsakonzol-burkolat
2. Önmetsző csavar
3. Szíjvezető

2. Szerelje fel a 3 kapcsot a jobb oldali szíjtárcsakonzol-burkolatra (Ábra 4).

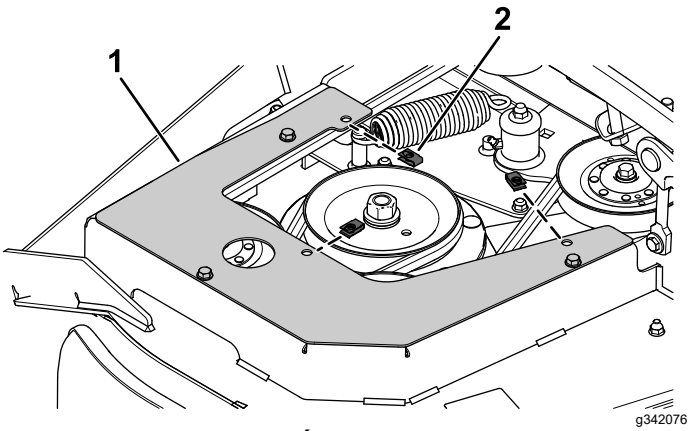

Ábra 4

1. Jobb oldali szíjtárcsakonzol-burkolat
2. Kapocs

3. Rögzítse a jobb oldali szíjtárcsaburkolatot a szíjtárcsakonzol-burkolathoz a 3 peremes csavar (¼ × ¾") és 3 rögzítő alátét segítségével (Ábra 5).

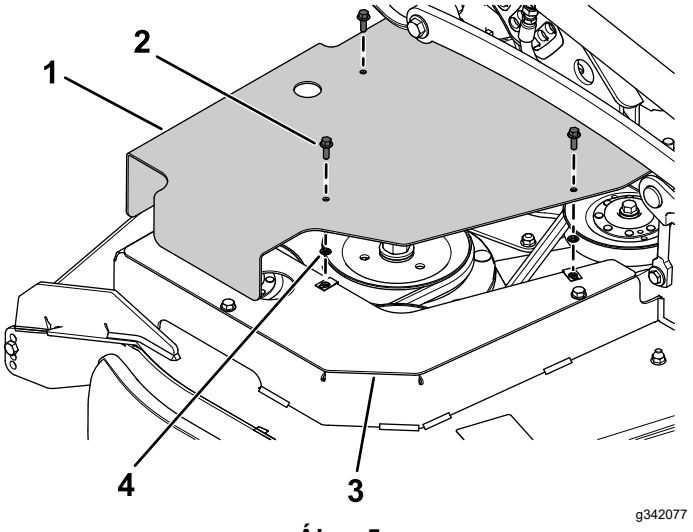

Ábra 5

1. Jobb oldali szíjtárcsaburkolat
2. Peremes csavar (¼ × ¾")
3. Jobb oldali szíjtárcsakonzol-burkolat
4. Rögzítő alátét

5

A bal oldali szíjtárcsakonzol-burkolat és szíjtárcsaburkolat felszerelése

Ehhez az eljáráshoz szükséges alkatrészek:

1	Bal oldali szíjtárcsakonzol-burkolat
1	Bal oldali szíjtárcsaburkolat
4	Kapocs
4	Rögzítő alátét
4	Peremes csavar (¼ × ¾")
1	Peremes csavar (5/16 × ¾")
1	Peremes anya (5/16")

Eljárás

1. Távolítsa el a lencsefejű csavart (5/16 × ¾") és a peremes anyát (5/16") a nyíróasztal bal oldaláról (Ábra 6).

   A lencsefejű csavart (5/16 × ¾") és a peremes anyát (5/16") őrizze meg.

   Megjegyzés: Emelje fel a nyíróasztalt, hogy könnyebben beszerelhesse a lencsefejű csavart (5/16 × ¾") és a peremes anyát (5/16") a következő lépésben.

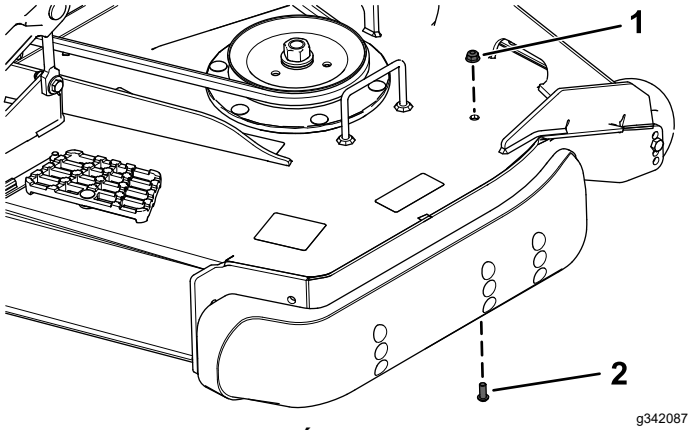

Ábra 6

1. Peremes anya (5/16")
2. Lencsefejű csavar (5/16 × ¾")

2. Rögzítse a bal oldali szíjtárcsakonzol-burkolatot a nyíróasztalhoz a korábban eltávolított lencsefejű csavar (5/16 × ¾") és peremes anya (5/16"), valamint egy új peremes csavar (5/16 × ¾") és peremes anya (5/16") segítségével a Ábra 7 szerint.

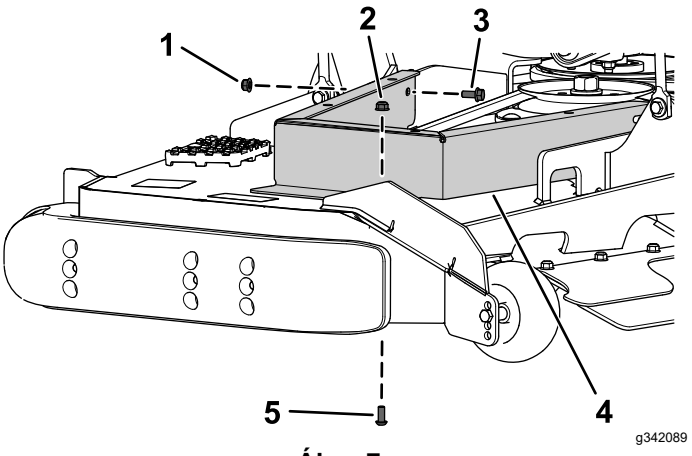

Ábra 7

1. Új peremes anya (5/16")
2. Korábban eltávolított peremes anya (5/16")
3. Új peremes csavar (5/16 × ¾")
4. Bal oldali szíjtárcsakonzol-burkolat
5. Korábban eltávolított lencsefejű csavar (5/16 × ¾")

3. Szerelje fel a 4 kapcsot a bal oldali szíjtárcsakonzol-burkolatra (Ábra 8).

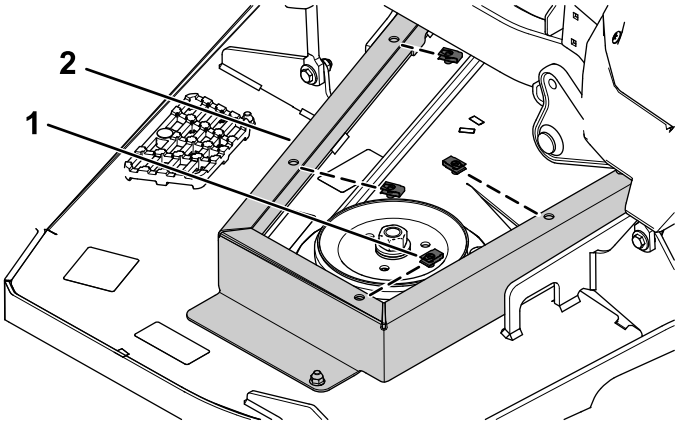

Ábra 8

1. Kapocs
2. Bal oldali szíjtárcsakonzol-burkolat

4. Rögzítse a bal oldali szíjtárcsaburkolatot a szíjtárcsakonzol-burkolathoz a 4 peremes csavar (¼ × ¾") és a 4 rögzítő alátét segítségével (Ábra 9).

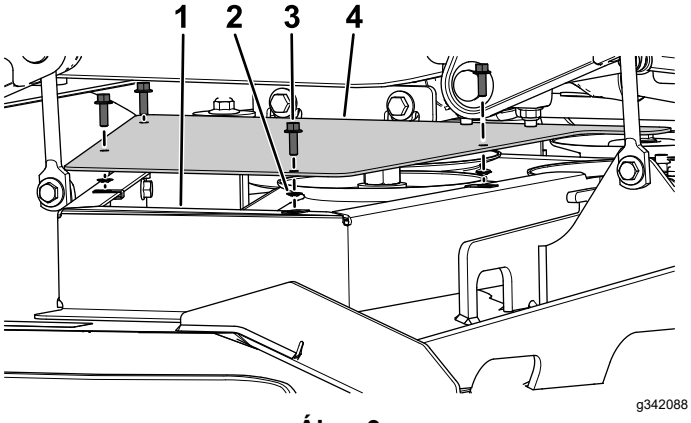

Ábra 9

1. Bal oldali szíjtárcsakonzol-burkolat
2. Rögzítő alátét
3. Peremes csavar (¼ × ¾")
4. Bal oldali szíjtárcsaburkolat

6

A merevítőkonzol felszerelése

Ehhez az eljáráshoz szükséges alkatrészek:

1	Merevítőkonzol

Eljárás

1. Távolítsa el a padlólemezt (Ábra 10).

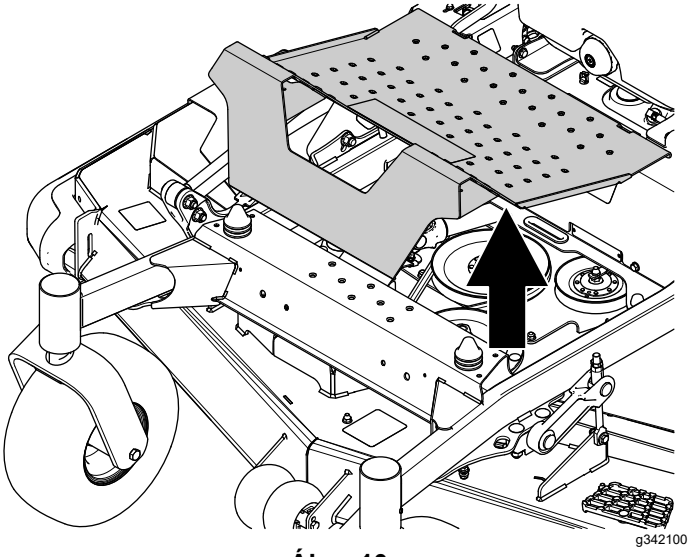

Ábra 10

2. Távolítsa el a 2 önbiztosító anyát (¼") a keresztmerevítőn található gumiütközőkről (Ábra 11).

   Őrizze meg a 2 önbiztosító anyát (¼").

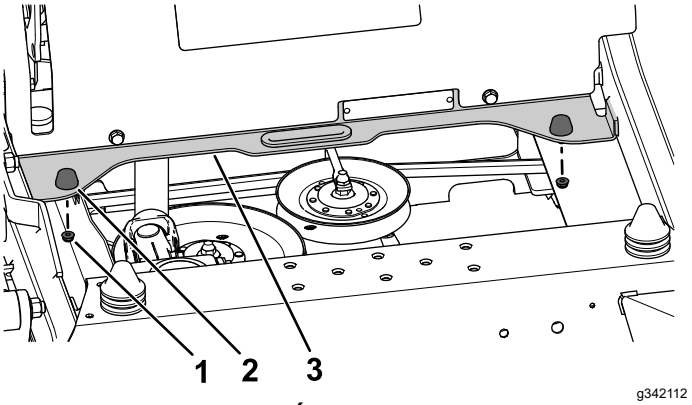

Ábra 11

1. Önbiztosító anya (¼")
2. Gumiütköző
3. Keresztmerevítő

3. Rögzítse a merevítőkonzolt a keresztmerevítőhöz és gumiütközőkhöz a korábban eltávolított 2 önbiztosító anya (¼") segítségével a Ábra 12 szerint.

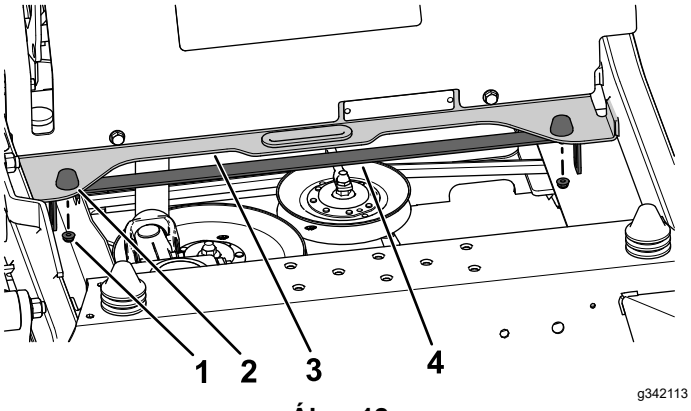

Ábra 12

1. Korábban eltávolított önbiztosító anya (¼")
2. Gumiütköző
3. Keresztmerevítő
4. Merevítőkonzol

7

A tartórudak és a szoknyaburkolat-egység összeszerelése

Ehhez az eljáráshoz szükséges alkatrészek:

1	Szoknyaburkolat-egység
1	Első felső tartórúd
1	Első alsó tartórúd
1	Bal felső tartórúd
1	Jobb felső tartórúd
1	Bal alsó tartórúd
1	Jobb alsó tartórúd
5	Peremes anya (5/16")
1	Alátét – csak a 183 cm-es nyíróasztalokhoz
5	Peremes csavar (5/16 × ¾")

Eljárás

1. Fűzze be az 1 első felső tartórudat, az 1 első alsó tartórudat, az 1 bal felső tartórudat, az 1 jobb felső tartórudat, az 1 bal alsó tartórudat és az 1 jobb alsó tartórudat a szoknyaburkolat-egységbe (Ábra 13).

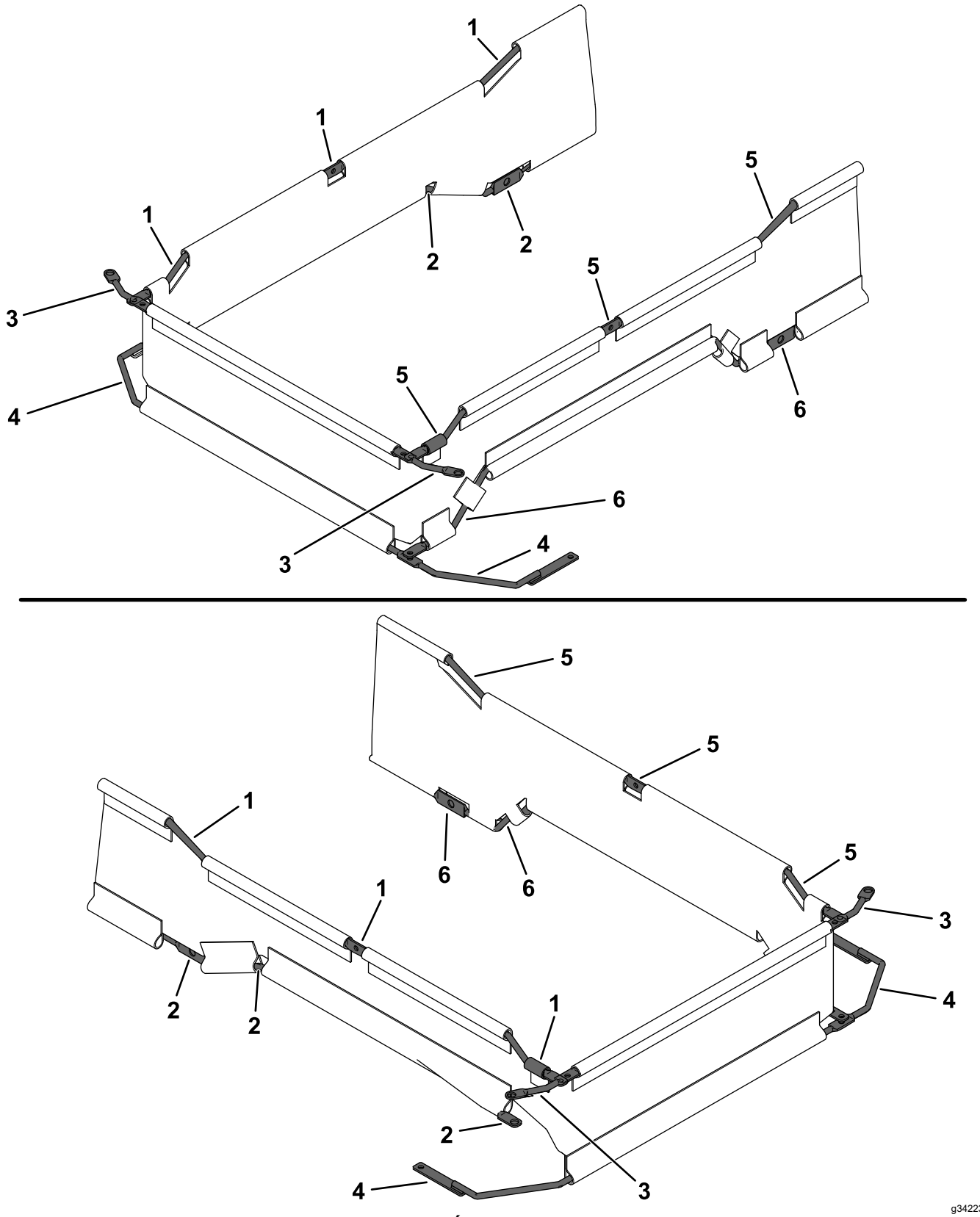

Ábra 13

1. Jobb felső tartórúd
2. Jobb alsó tartórúd
3. Első felső tartórúd
4. Első alsó tartórúd
5. Bal felső tartórúd
6. Bal alsó tartórúd

2. Távolítsa el a 2 lencsefejű csavart (5/16 × ¾") és a 2 peremes anyát (5/16") a nyíróasztal elejéből (Ábra 14).

   A 2 lencsefejű csavart (5/16 × ¾") és 2 peremes anyát (5/16") őrizze meg.

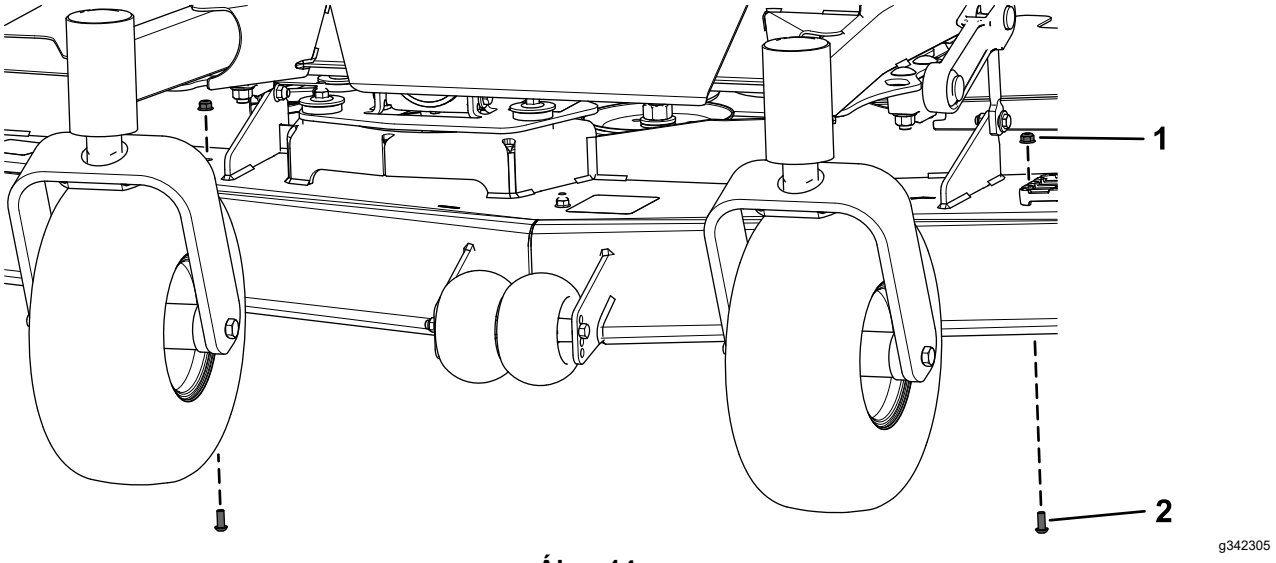

Ábra 14

1. Peremes anya (5/16")
2. Lencsefejű csavar (5/16 × ¾")

3. Helyezze el az összeszerelt szoknyaburkolat-egységet a váz alá az önbeálló kerekek mögé.
4. Rögzítse az első alsó tartórudat a korábban eltávolított 2 lencsefejű csavar (5/16 × ¾") és a 2 peremes anya (5/16") segítségével a Ábra 15 alapján.

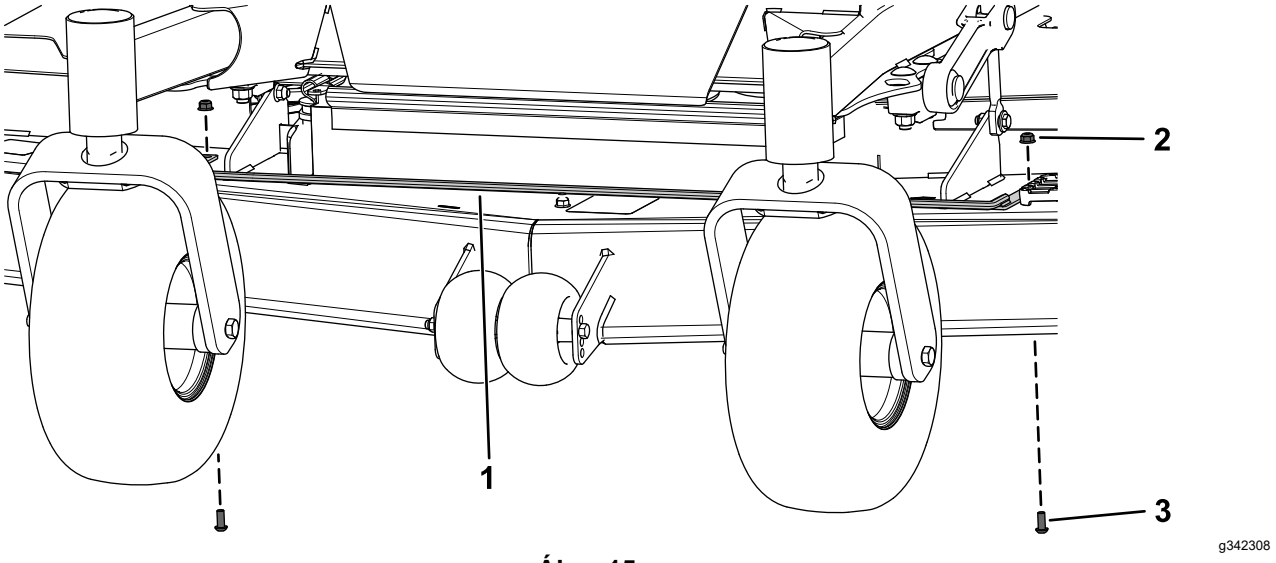

Ábra 15

1. Első alsó tartórúd
2. Korábban eltávolított peremes anya (5/16")
3. Korábban eltávolított lencsefejű csavar (5/16 × ¾")

5. Távolítsa el a hajtóműtartóbakról a jobb első peremes anyát (⅜"), a nyíróasztal-kitámasztókból pedig a hatlapfejű csavart (½ × 2½") az alátéttel és önbiztosító anyával (½") együtt (Ábra 16 és Ábra 17).

   Őrizze meg a peremes anyát (⅜"), a 2 hatlapfejű csavart (½ × 2½"), a 2 alátétet és a 2 önbiztosító anyát (½").

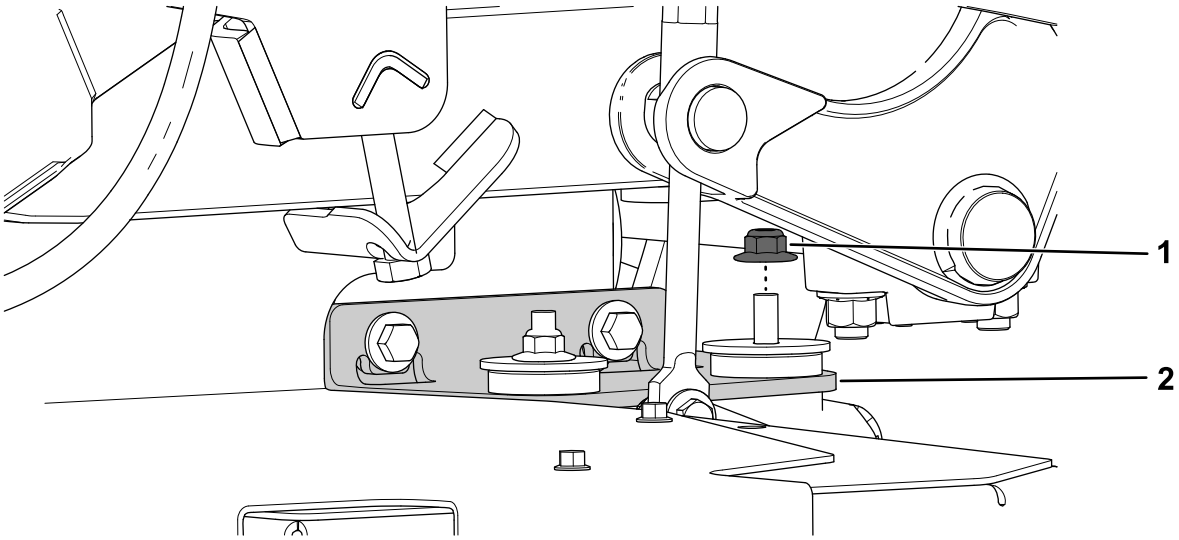

g342349

Ábra 16

1. Peremes anya (⅜")
2. Hajtóműtartóbak

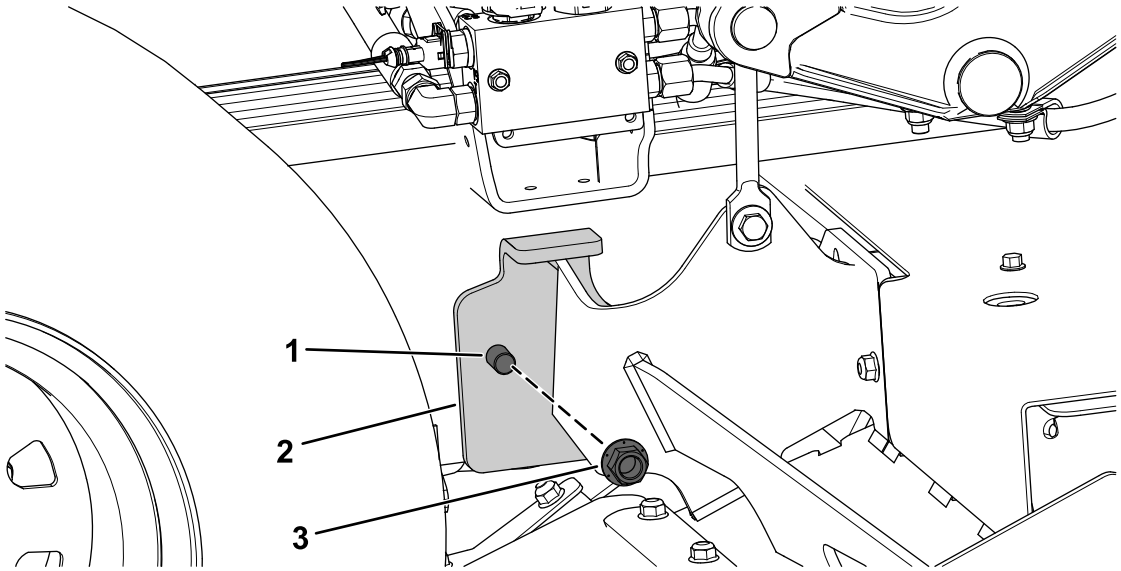

g342307

Ábra 17

A képen a gép jobb oldala látható.

1. Hatlapfejű csavar (½ × 2½")
2. Nyíróasztal jobb oldali kitámasztórúdja
3. Önbiztosító anya (½")

6. Rögzítse a jobb alsó tartórudat a nyíróasztal kitámasztórúdjához és a hajtóműtartóbakhoz a korábban eltávolított peremes anya (⅜"), hatlapfejű csavar (½ × 2½"), alátét és önbiztosító anya (½") segítségével a Ábra 18 és a Ábra 19 alapján.

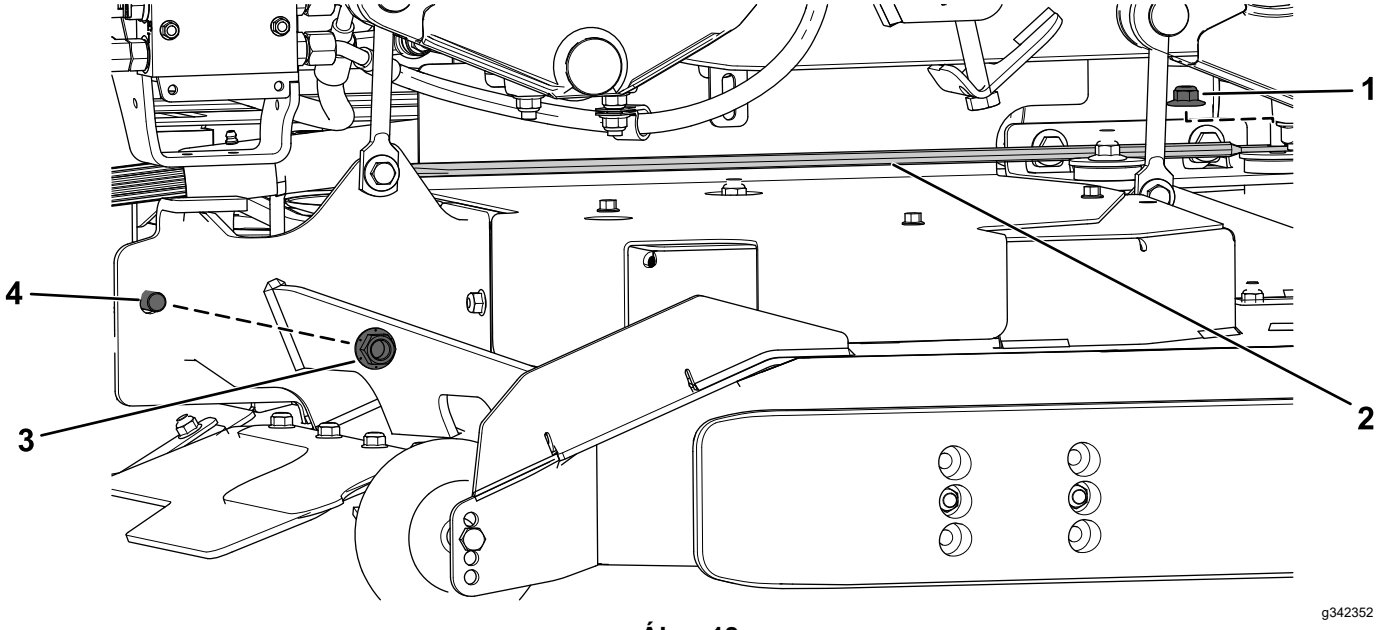

Ábra 18

1. Korábban eltávolított peremes anya (⅜")
2. Jobb alsó tartórúd
3. Korábban eltávolított önbiztosító anya (½")
4. Korábban eltávolított hatlapfejű csavar (½ × 2½")

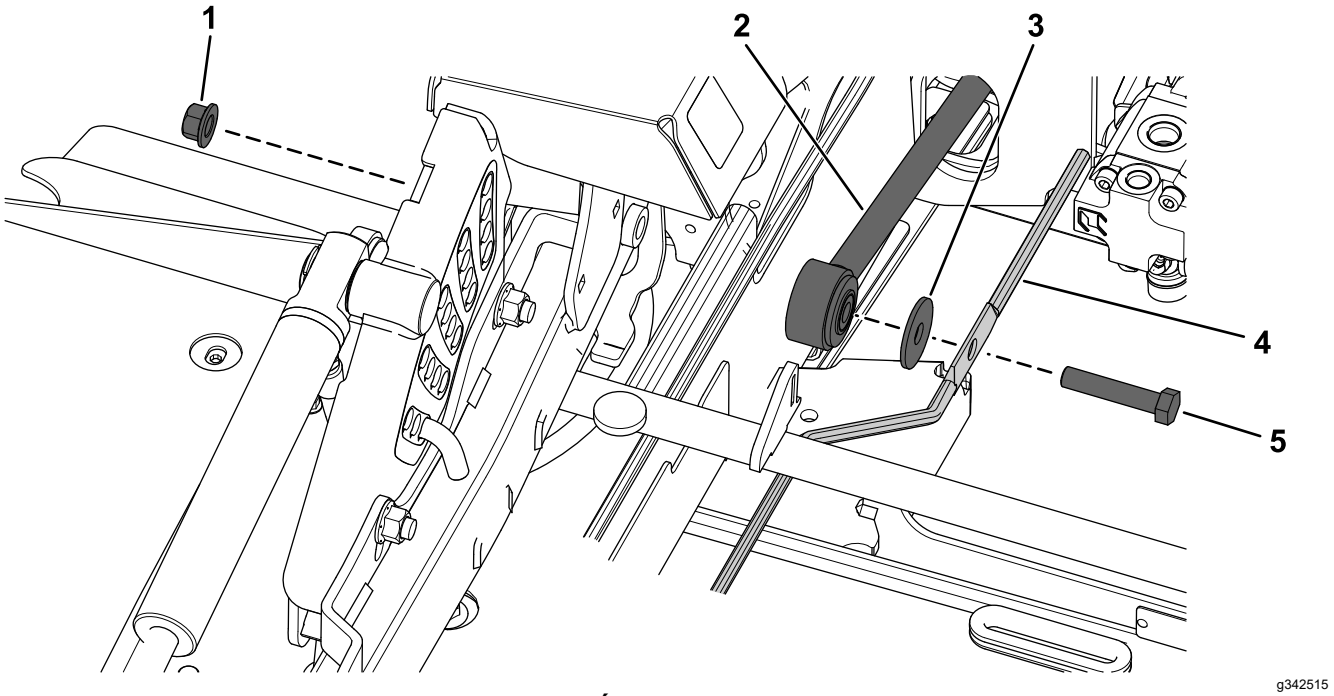

Ábra 19

1. Korábban eltávolított önbiztosító anya (½")
2. Nyíróasztal-kitámasztórúd
3. Korábban eltávolított alátét
4. Jobb alsó tartórúd
5. Korábban eltávolított hatlapfejű csavar (½ × 2½")

7. Rögzítse a bal alsó tartórudat az első alsó tartórúdhoz a korábban eltávolított hatlapfejű csavar (½ × 2½") és önbiztosító anya (½"), valamint 1 új peremes csavar (5/16 × ¾"), 1 új alátét és 1 új peremes anya (5/16") segítségével a Ábra 20 szerint.

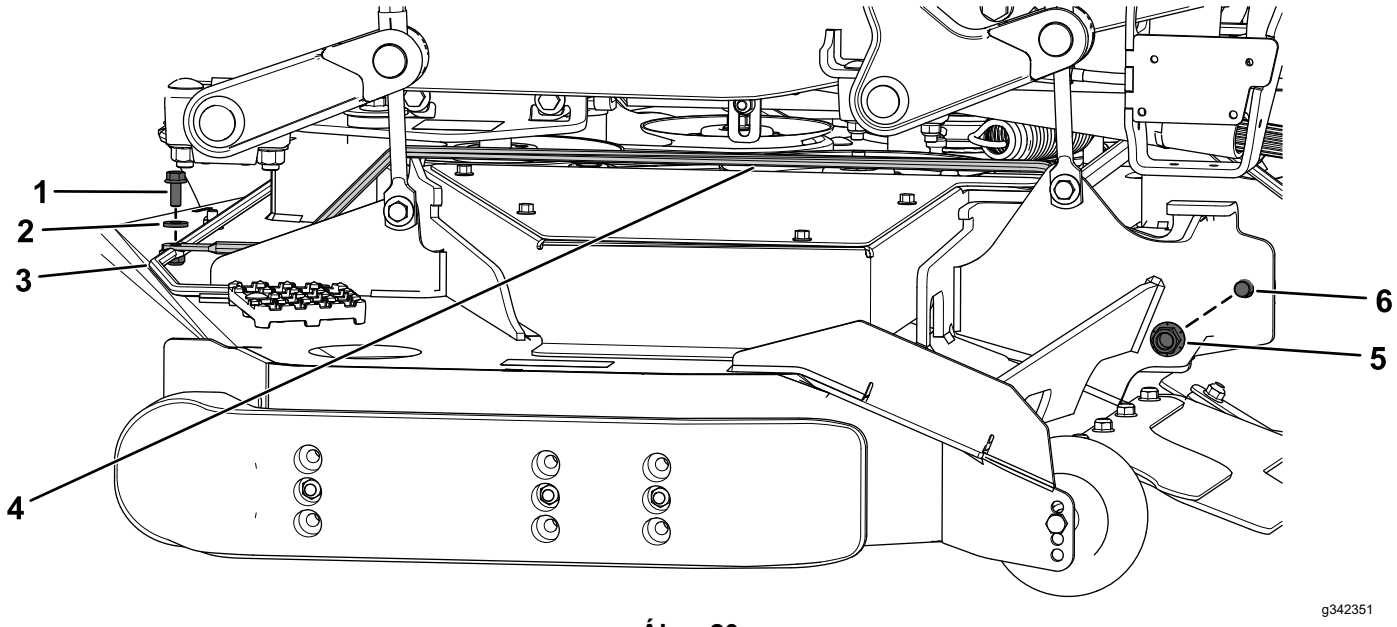

Ábra 20

1. Új peremes csavar (5/16 × ¾")
2. Új alátét – **csak a 183 cm-es nyíróasztalokhoz; ne használja a 152 cm-es nyíróasztalokhoz**.
3. Új peremes anya (5/16")
4. Bal alsó tartórúd
5. Korábban eltávolított önbiztosító anya (½")
6. Korábban eltávolított hatlapfejű csavar (½ × 2½")

8. Távolítsa el a 2 önbiztosító anyát (½") az első kereszttengelytartókról (Ábra 21).

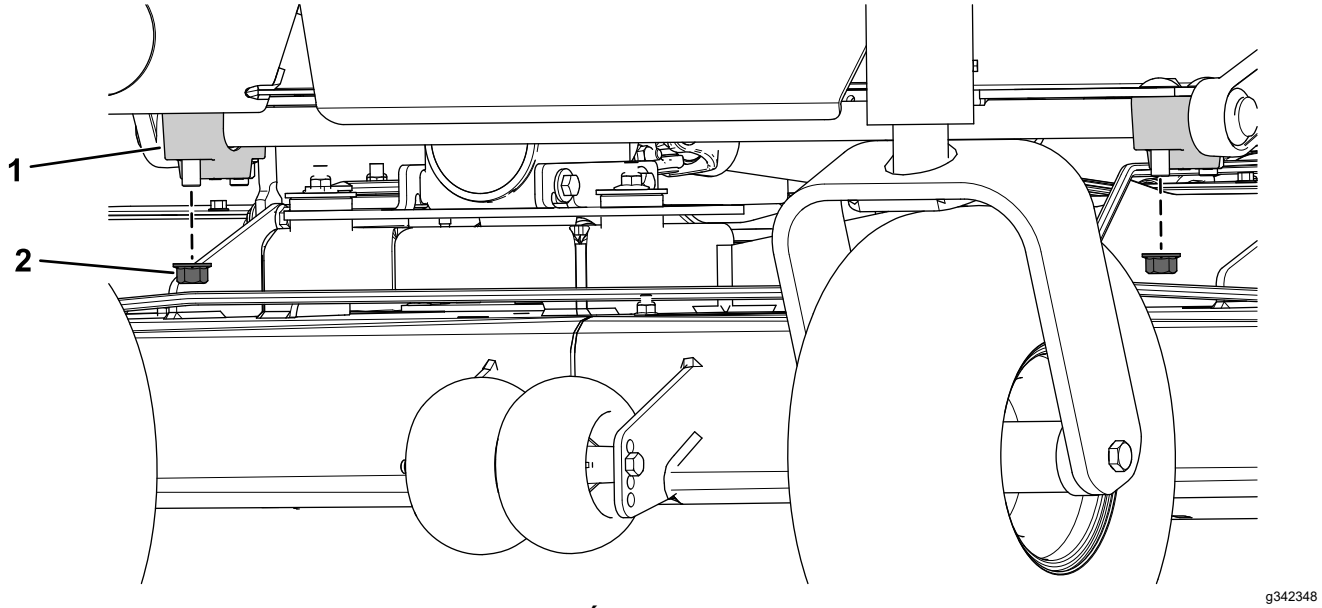

Ábra 21

1. Kereszttengelytartó
2. Önbiztosító anya (½")

9. Rögzítse az első felső tartórudat az első kereszttengelytartókhoz a korábban az első kereszttengelytartókról eltávolított 2 önbiztosító anyával (½") (Ábra 22).

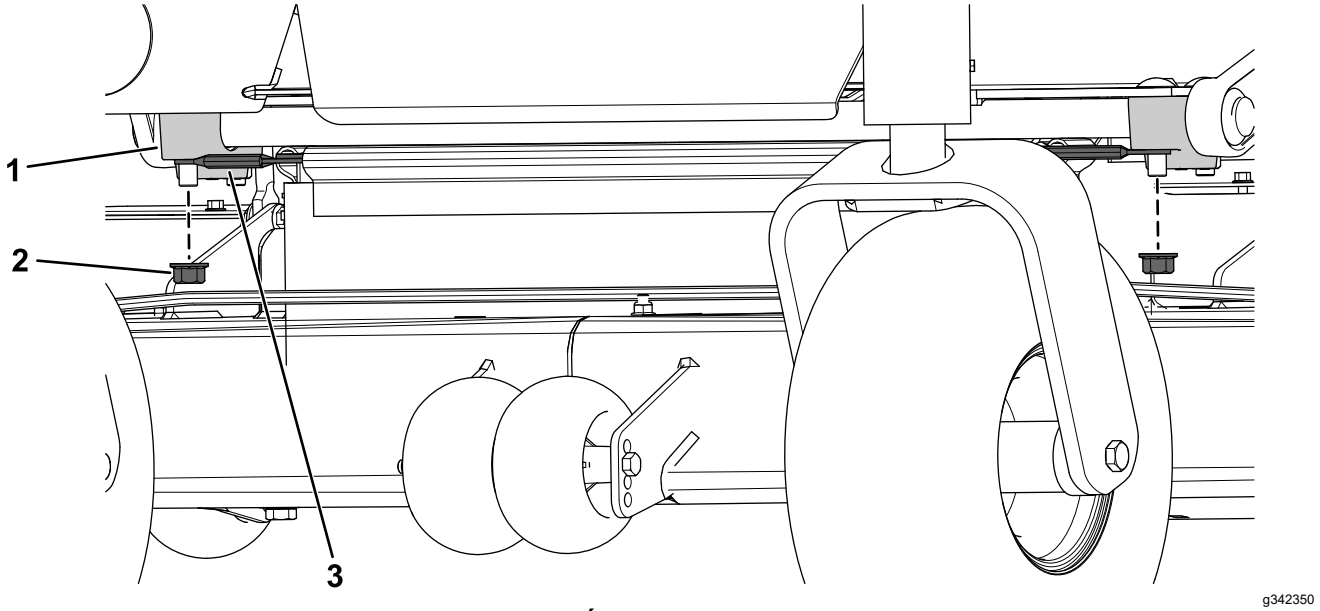

g342350

Ábra 22

1. Kereszttengelytartó
2. Korábban eltávolított önbiztosító anya (½")
3. Első felső tartórúd

10. Húzza meg a 2 önbiztosító anyát (½") 77–126 Nm nyomatékkal.
11. Rögzítse a bal felső tartórudat és a jobb felső tartórudat kétoldalt a merevítőkonzolhoz a 2 peremes csavar (5/16 × ¾") és 2 peremes anya (5/16") segítségével (Ábra 23).

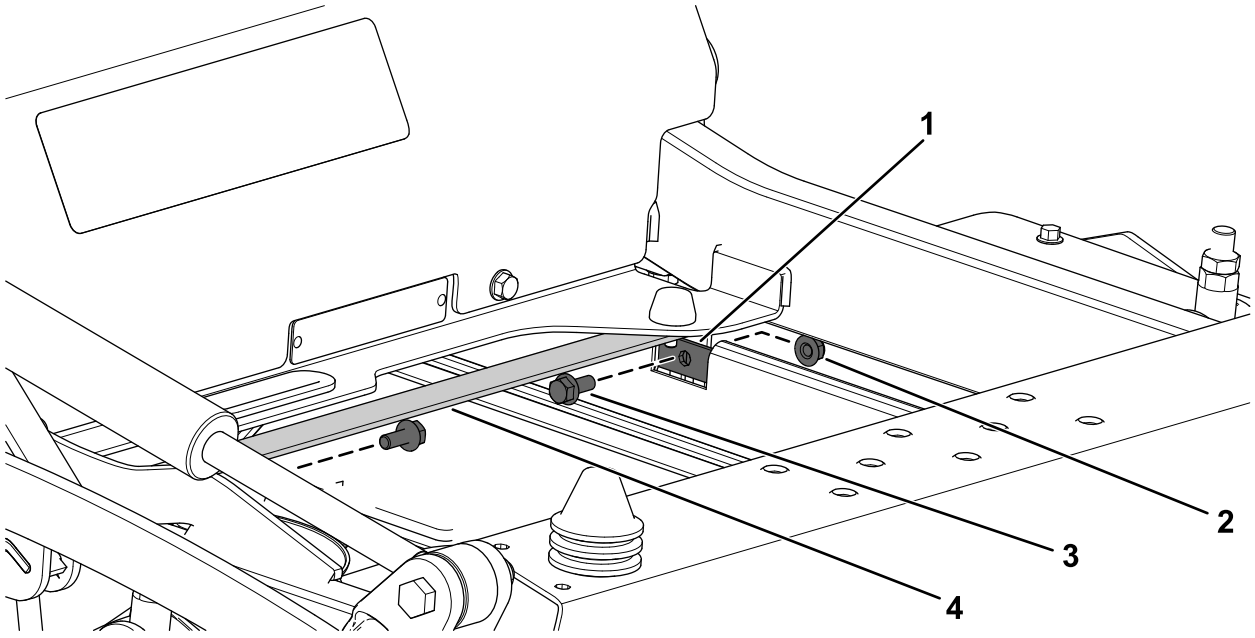

g342353

Ábra 23

1. Bal felső tartórúd
2. Peremes anya (5/16")
3. Peremes csavar (5/16 × ¾")
4. Merevítőkonzol

8

A vázburkolatok felszerelése

Ehhez az eljáráshoz szükséges alkatrészek:

1	Bal vázburkolat
1	Jobb vázburkolat
4	Peremes csavar (5/16 × ¾")
4	Peremes anya (5/16")

Eljárás

Rögzítse a bal és a jobb vázburkolatot kétoldalt a vázkonzolokhoz a 2 peremes csavar (5/16 × ¾") és 2 peremes anya (5/16") segítségével (Ábra 24).

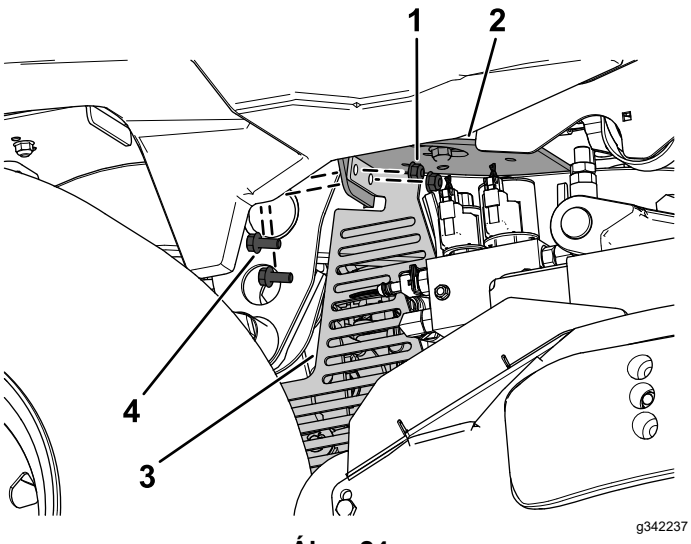

Ábra 24

A képen a gép jobb oldala látható.

1. Peremes anya (5/16")
2. Jobb vázkonzol
3. Jobb vázburkolat
4. Peremes csavar (5/16 × ¾")

9

A CE-burkolatok felszerelése

Ehhez az eljáráshoz szükséges alkatrészek:

1	Bal CE-burkolat
1	Jobb CE-burkolat

Eljárás

1. Billentse előre a kezelőülést.
2. Távolítsa el a 4 peremes anyát (⅜") az üléstartó lemezről (Ábra 25).

   Őrizze meg a 4 peremes anyát (⅜").

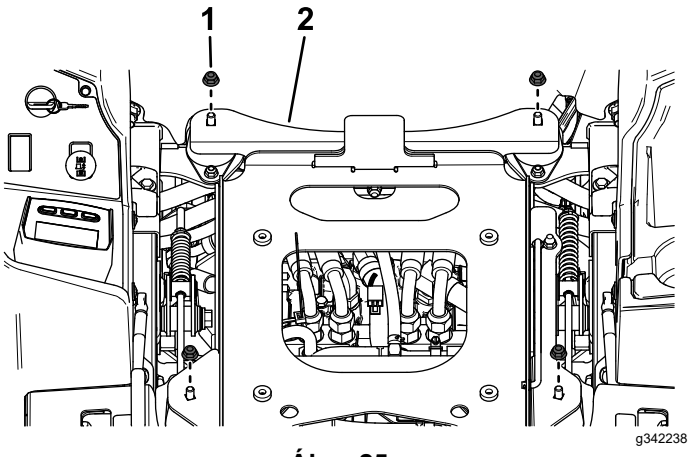

Ábra 25

1. Peremes anya (⅜")
2. Üléstartó lemez

3. Rögzítse a bal és a jobb CE-burkolatot az üléstartó lemezhez a korábban eltávolított 4 peremes anya (⅜") segítségével, lásd: Ábra 26.

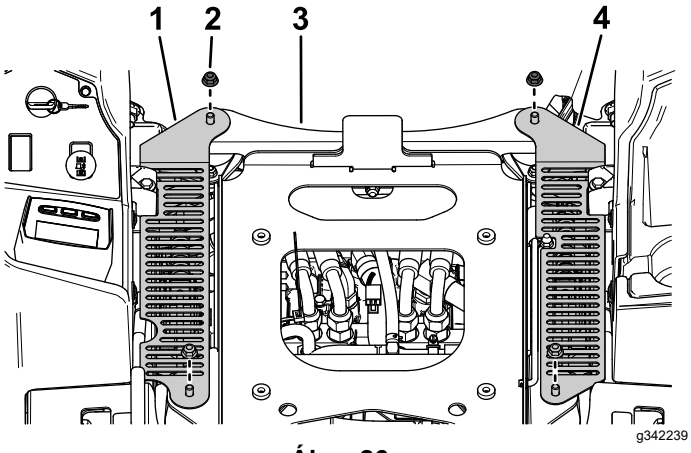

Ábra 26

1. Jobb CE-burkolat
2. Korábban eltávolított 4 peremes anya (⅜")
3. Üléstartó lemez
4. Bal CE-burkolat

10

A padlólemez felszerelése

Ehhez az eljáráshoz szükséges alkatrészek:

1	Rögzített adapter
2	Peremes csavar (¼ × ¾")
2	Lapos alátét
2	Kapocs
2	Rögzítő alátét

Eljárás

1. Szerelje fel a 2 kapcsot a rögzített adapterre (Ábra 27).

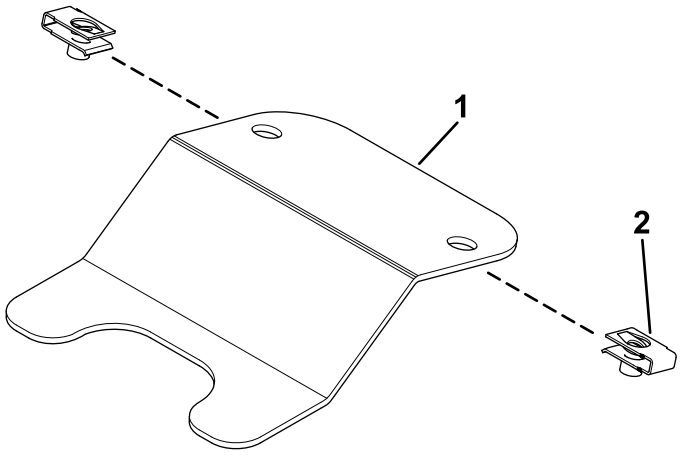

g342287

Ábra 27

1. Rögzített adapter
2. Kapocs

2. Rögzítse a korábban eltávolított padlólemezt a rögzített adapter, a 2 peremes csavar (¼ × ¾"), a 2 lapos alátét és a 2 rögzítő alátét segítségével (Ábra 28).

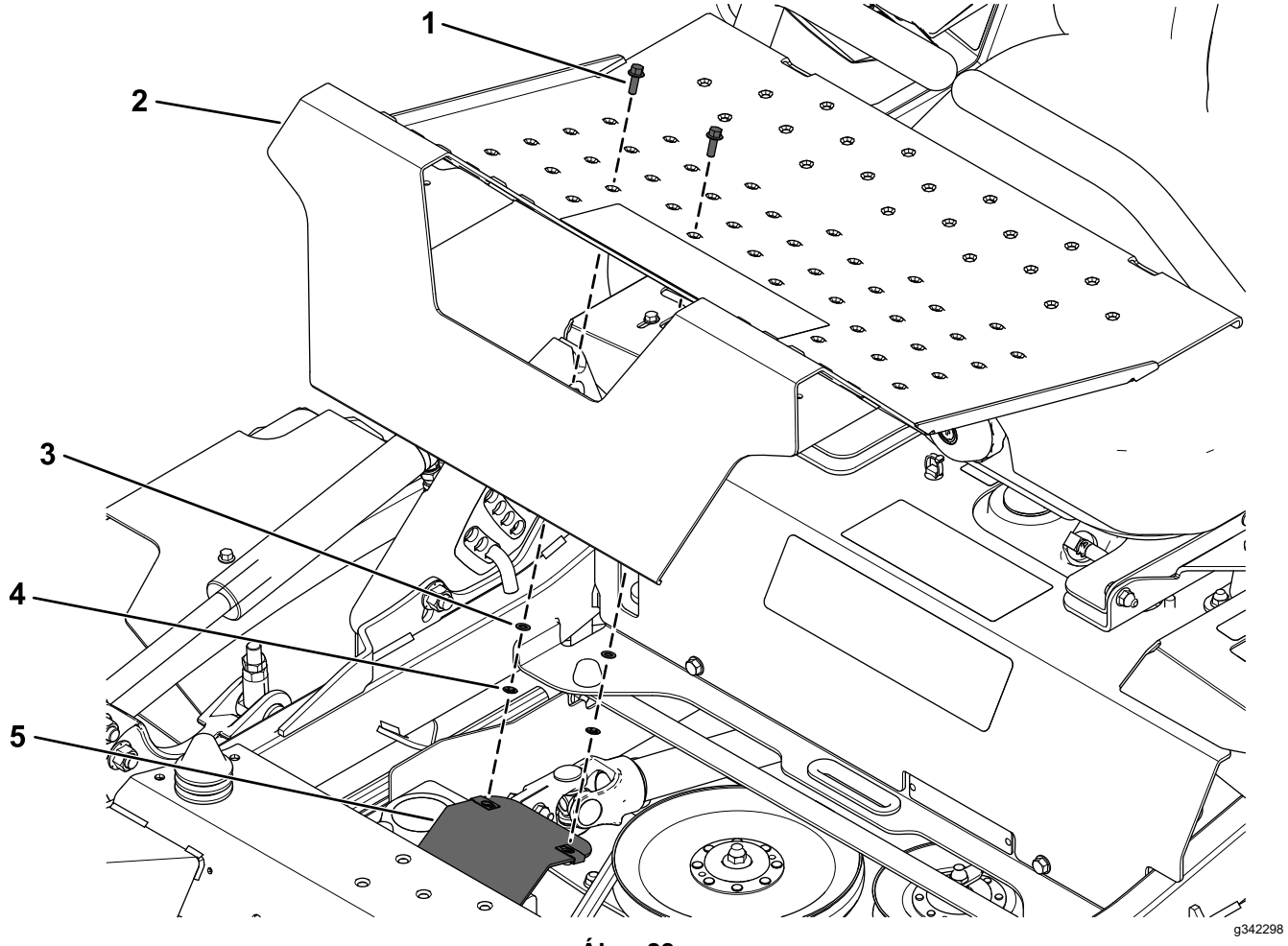

Ábra 28

1. Peremes csavar (¼ × ¾")
2. Padlólemez
3. Lapos alátét
4. Rögzítő alátét
5. Rögzített adapter

11

A címkék felhelyezése

Ehhez az eljáráshoz szükséges alkatrészek:

1	133-5623 számú címke
1	144-6905 számú címke – csak a 25 LE-s Yanmar dízelmotoros, 152 cm-es nyíróasztalok esetén
1	144-6906 számú címke – csak a 25 LE-s Yanmar dízelmotoros, 183 cm-es nyíróasztalok esetén
1	144-6907 számú címke – csak a 37 LE-s Yanmar dízelmotoros, 152 cm-es nyíróasztalok esetén
	144-6908 számú címke – csak a 37 LE-s Yanmar dízelmotoros, 183 cm-es nyíróasztalok esetén

Eljárás

Helyezze fel a 133-5623 és a 144-6905, 144-6906, 144-6907 vagy 144-6908 számú címkét a gép bal oldalára az adattábla közelébe a Ábra 29 szerinti méreteket használva.

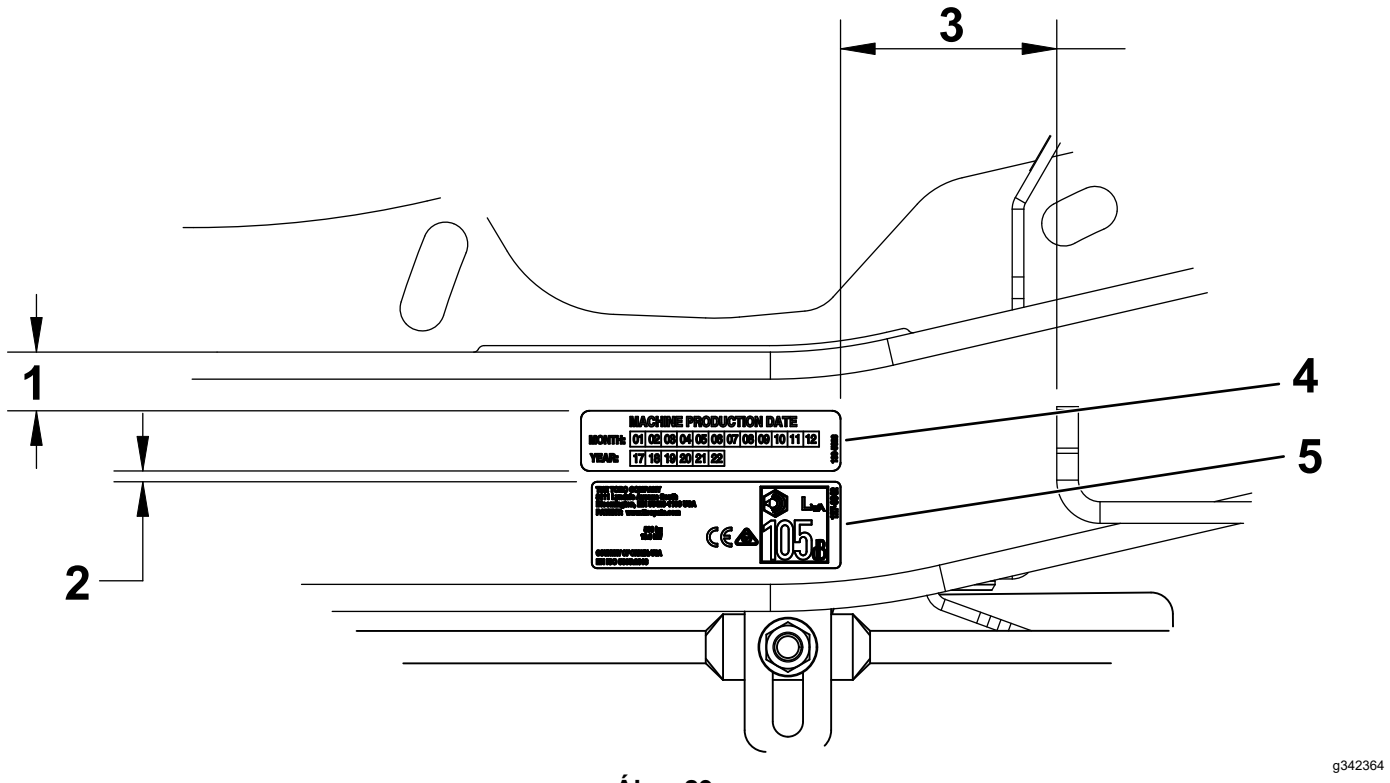

Ábra 29

1. 14–21 mm
2. 3 mm
3. 63 mm
4. 133-5623 számú címke
5. 144-6905, 144-6906, 144-6907 vagy 144-6908 számú címke

Megjegyzések:



Count on it.