Form No. 3443-736 Rev A

CE-set

Z Master® 7500-D serie professionele zitmaaier met een TURBO FORCE® maaidek van 152 cm of 183 cm

Modelnr.: 144-0378

Modelnr.: 144-0410

Installatie-instructies

Installatie

Losse onderdelen

Gebruik onderstaande lijst om te controleren of alle onderdelen zijn geleverd.

Procedure	Omschrijving	Hoeveelheid	Gebruik
1	Geen onderdelen vereist	–	De machine voorbereiden.
2	Geen onderdelen vereist	–	De drijfriemkappen verwijderen.
3	Geen onderdelen vereist	–	De kap van de aandrijving verwijderen.
4	Kap van rechter poeliebeugel Rechter poeliekap Clip Drukmoer Flenskopbout (¼" x ¾")	1 1 3 3 3	De kap van de rechter poeliebeugel en de rechter poeliekap monteren.
5	Kap van linker poeliebeugel Linker poeliekap Clip Drukmoer Flenskopbout (¼" x ¾") Flenskopbout (5/16" x ¾") Flensmoer (5/16")	1 1 4 4 4 1 1	De kap van de linker poeliebeugel en de linker poeliekap monteren.
6	Steunbeugel	1	De steunbeugel monteren.
7	Kap van beschermplaat Voorste steunstang bovenaan Voorste steunstang onderaan Steunstang links bovenaan Steunstang rechts bovenaan Steunstang links onderaan Steunstang rechts onderaan Flensmoer (5/16") Ring – Uitsluitend voor maaidekken van 183 cm Flenskopbout (5/16" x ¾")	1 1 1 1 1 1 1 5 1 5	De steunstangen monteren aan de kap van de beschermplaat.

© 2020—The Toro® Company
8111 Lyndale Avenue South
Bloomington, MN 55420

Registreer uw product op www.Toro.com.

Vertaling van de oorspronkelijke tekst (NL)
Gedrukt in de VS
Alle rechten voorbehouden

3443-736

Procedure	Omschrijving	Hoeveel-heid	Gebruik
8	Linker framekap Rechter framekap Flenskopbout (5/16" x ¾") Flensmoer (5/16")	1 1 4 4	De framekappen monteren.
9	Linker CE-kap Rechter CE-kap	1 1	De CE-kappen plaatsen.
10	Geïntegreerd tussenstuk Flenskopbout (¼" x ¾") Platte ring Clip Drukmoer	1 2 2 2 2	De bodemplaat monteren.
11	Sticker 133-5623 Sticker 144-6905 – uitsluitend voor maaidekken van 152 cm met 25 pk Yanmar dieselmotor Sticker 144-6906 – uitsluitend voor maaidekken van 183 cm met 25 pk Yanmar dieselmotor Sticker 144-6907 – uitsluitend voor maaidekken van 152 cm met 37 pk Yanmar dieselmotor Sticker 144-6908 – uitsluitend voor maaidekken van 183 cm met 37 pk Yanmar dieselmotor	1 1 1 1	De stickers aanbrengen.

1

De machine voorbereiden

Geen onderdelen vereist

Procedure

1. Parkeer de machine op een horizontaal oppervlak.
2. Zet de rijhendels in de VERGRENDELDE NEUTRAALSTAND.
3. Stel de parkeerrem in werking.
4. Zet het maaidek in de laagste maaistand.
5. De motor af te zetten en het sleuteltje te verwijderen.

2

De drijfriemkappen verwijderen

Geen onderdelen vereist

Procedure

Verwijder de drijfriemkappen (Figuur 1).

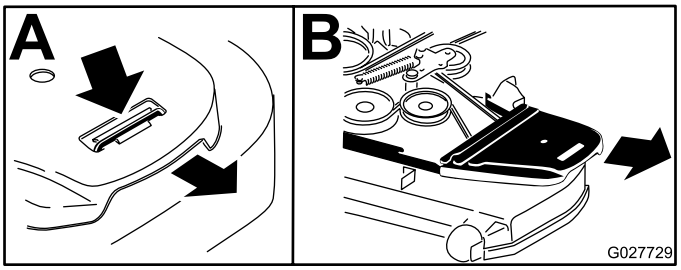

g027729

Figuur 1

3

De kap van de aandrijving verwijderen

Geen onderdelen vereist

Procedure

Verwijder de 3 zelftappende schroeven waarmee de kap van de aandrijving is bevestigd en verwijder de kap van de rechterkant van het maaidek (Figuur 2).

Bewaar de 3 zelftappende schroeven voor montage in 4 De kap van de rechter poeliebeugel en de rechter poeliekap monteren (bladz. 3).

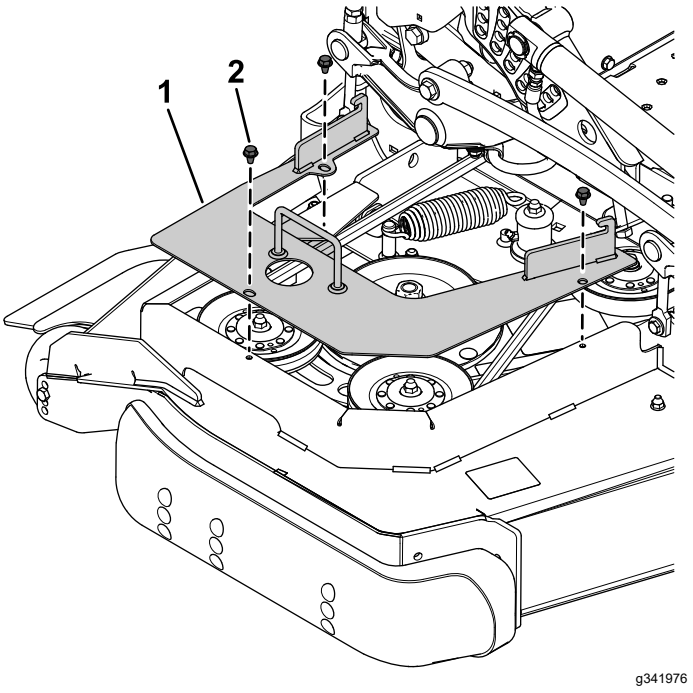

g341976

Figuur 2

1. Kap van aandrijving
2. Zelftappende schroef

4

De kap van de rechter poeliebeugel en de rechter poeliekap monteren

Benodigde onderdelen voor deze stap:

1	Kap van rechter poeliebeugel
1	Rechter poeliekap
3	Clip
3	Drukmoer
3	Flenskopbout (¼" x ¾")

Procedure

1. Bevestig de kap van de rechter poeliebeugel aan de riemkap met de 3 eerder verwijderde zelftappende schroeven (Figuur 3).

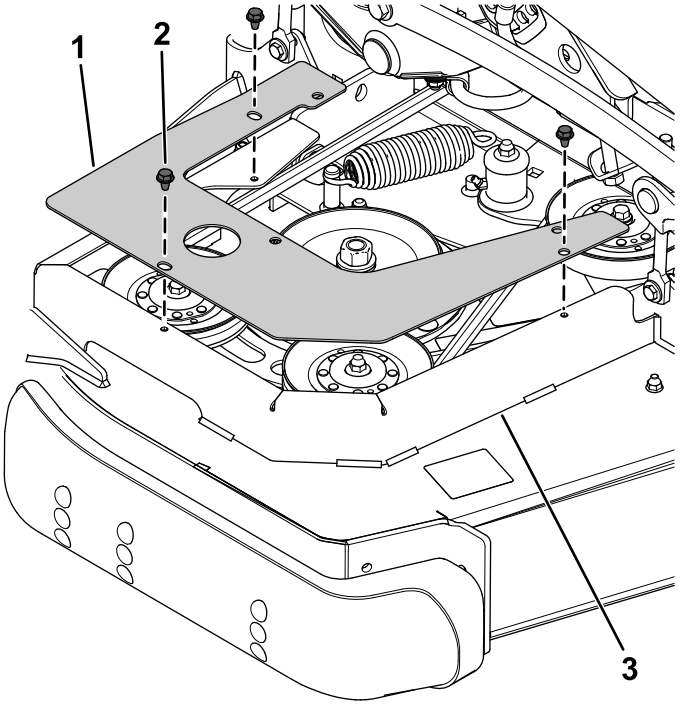

Figuur 3

1. Kap van rechter poeliebeugel
2. Zelftappende schroef
3. Riemkap

2. Monteer 3 clips op de kap van de rechter poeliebeugel (Figuur 4).

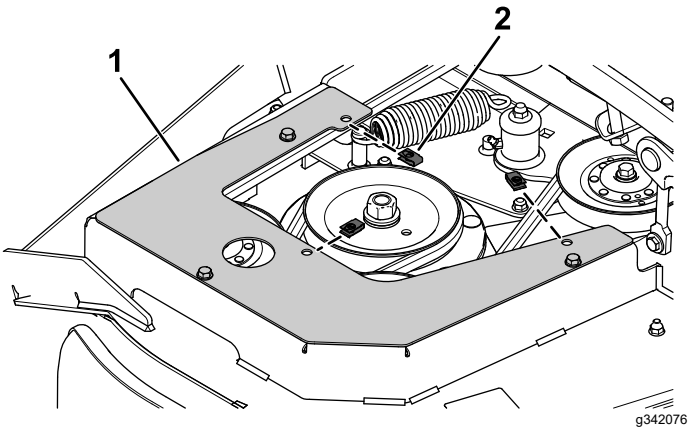

Figuur 4

1. Kap van rechter poeliebeugel
2. Clip

3. Bevestig de rechter poeliekap aan de kap van de rechter poeliebeugel met 3 flenskopbouten (¼" x ¾") en 3 drukmoeren (Figuur 5).

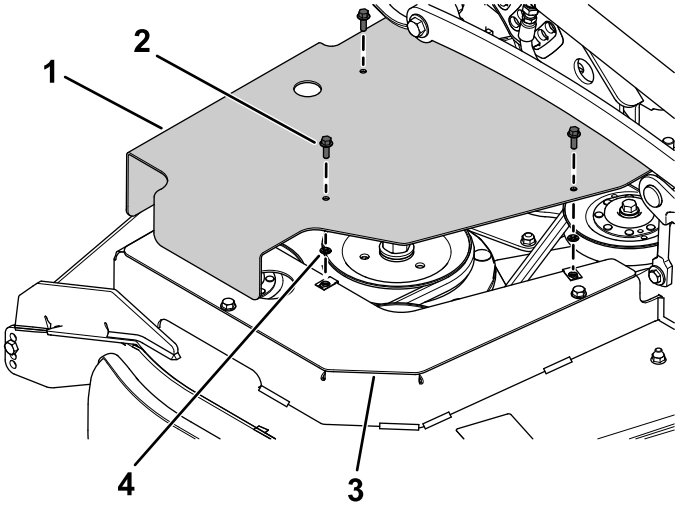

Figuur 5

1. Rechter poeliekap
2. Flenskopbout (¼" x ¾")
3. Kap van rechter poeliebeugel
4. Drukmoer

5

De kap van de linker poeliebeugel en de linker poeliekap monteren

Benodigde onderdelen voor deze stap:

1	Kap van linker poeliebeugel
1	Linker poeliekap
4	Clip
4	Drukmoer
4	Flenskopbout (¼" x ¾")
1	Flenskopbout (5/16" x ¾")
1	Flensmoer (5/16")

Procedure

1. Verwijder de bolkopschroef (5/16" x ¾") en flensmoer (5/16") van de linkerkant van het maaidek (Figuur 6).

   Bewaar de bolkopschroef (5/16" x ¾") en flensmoer (5/16").

   Opmerking: Breng het maaidek omhoog om te helpen bij de montage van de bolkopschroef (5/16" x ¾") en flensmoer (5/16") in de volgende stap.

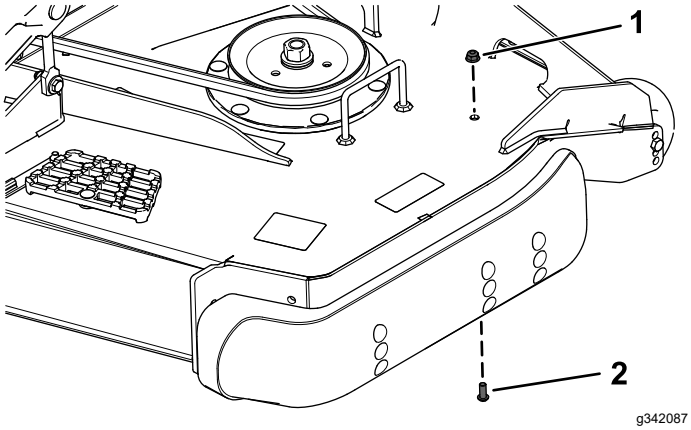

Figuur 6

1. Flensmoer (5/16")
2. Bolkopschroef (5/16" x ¾")

2. Bevestig de kap van de linker poeliebeugel aan het maaidek met de eerder verwijderde bolkopschroef (5/16" x ¾") en flensmoer (5/16") en de nieuwe flenskopbout (5/16" x ¾") en flensmoer (5/16") zoals getoond in Figuur 7.

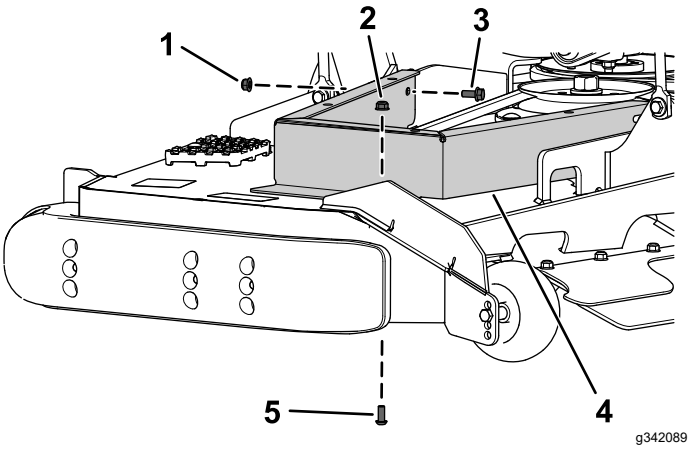

Figuur 7

1. Nieuwe flensmoer (5/16")
2. Eerder verwijderde flensmoer (5/16")
3. Nieuwe flenskopbout (5/16" x ¾")
4. Kap van linker poeliebeugel
5. Eerder verwijderde bolkopschroef (5/16" x ¾")

3. Monteer 4 clips aan de kap van de linker poeliebeugel (Figuur 8).

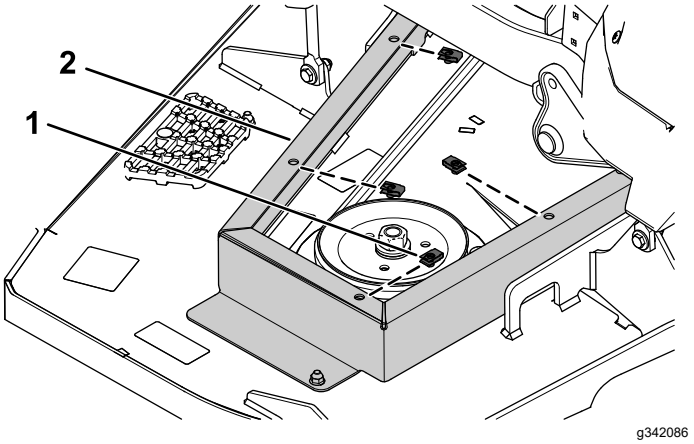

Figuur 8

1. Clip
2. Kap van linker poeliebeugel

4. Bevestig de linker poeliekap aan de kap van de linker poeliebeugel met 4 flenskopbouten (¼" x ¾") en 4 drukmoeren (Figuur 9).

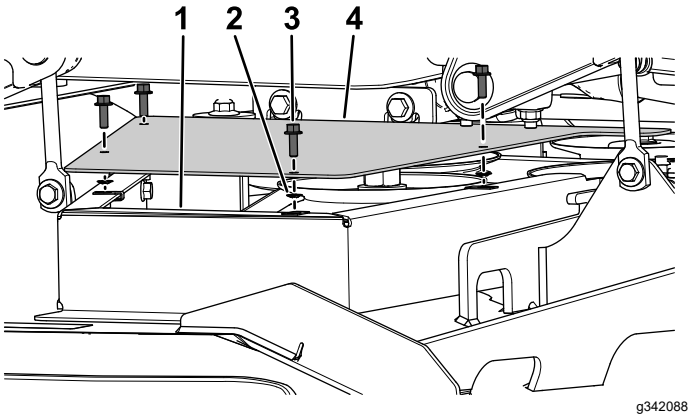

Figuur 9

1. Kap van linker poeliebeugel
2. Drukmoer
3. Flenskopbout (¼" x ¾")
4. Linker poeliekap

6

De steunbeugel monteren

Benodigde onderdelen voor deze stap:

1	Steunbeugel

Procedure

1. Verwijder de bodemplaat (Figuur 10).

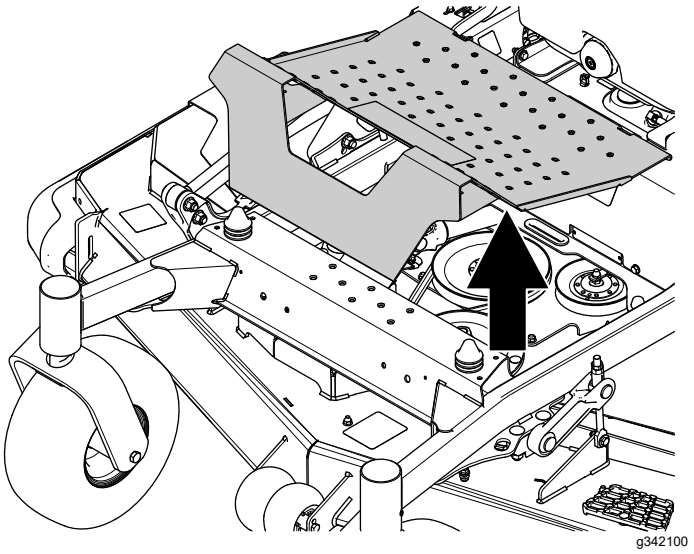

Figuur 10

2. Verwijder de 2 borgmoeren (¼") van de rubberen aanslagen op de dwarsbeugel (Figuur 11).

   Bewaar de 2 borgmoeren (¼").

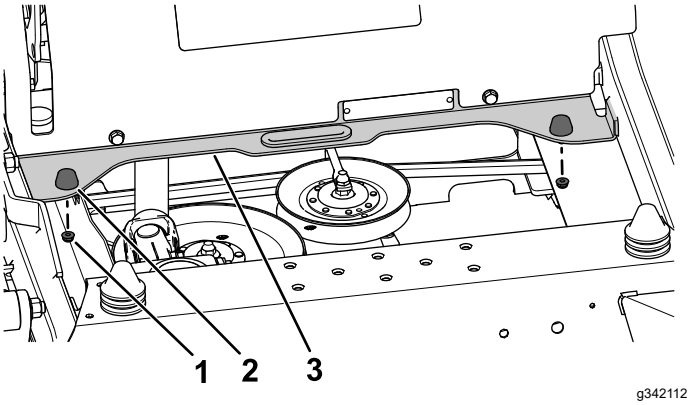

Figuur 11

1. Borgmoer (¼")
2. Rubberen aanslag
3. Dwarsbeugel

3. Bevestig de steunbeugel aan de dwarsbeugel en de rubberen aanslagen met de 2 eerder verwijderde borgmoeren (¼") zoals getoond in Figuur 12.

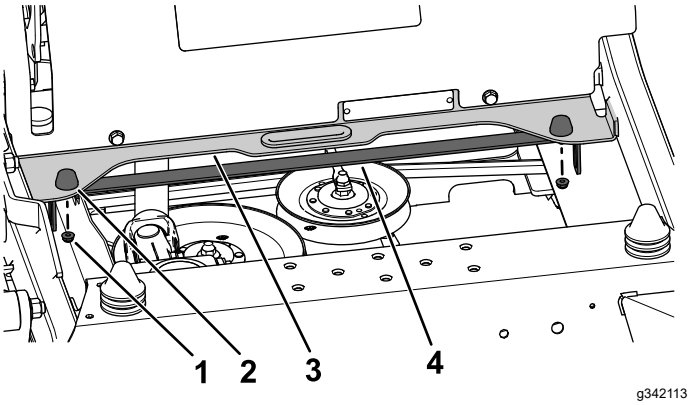

Figuur 12

1. Eerder verwijderde borgmoer (¼")
2. Rubberen aanslag
3. Dwarsbeugel
4. Steunbeugel

7

De steunstangen monteren aan de kap van de beschermplaat

Benodigde onderdelen voor deze stap:

1	Kap van beschermplaat
1	Voorste steunstang bovenaan
1	Voorste steunstang onderaan
1	Steunstang links bovenaan
1	Steunstang rechts bovenaan
1	Steunstang links onderaan
1	Steunstang rechts onderaan
5	Flensmoer (5/16")
1	Ring – Uitsluitend voor maaidekken van 183 cm
5	Flenskopbout (5/16" x ¾")

Procedure

1. Draai 1 voorste steunstang bovenaan, 1 voorste steunstang onderaan, 1 steunstang links bovenaan, 1 steunstang rechts bovenaan, 1 steunstang links onderaan en 1 steunstang rechts onderaan in de kap van de beschermplaat (Figuur 13).

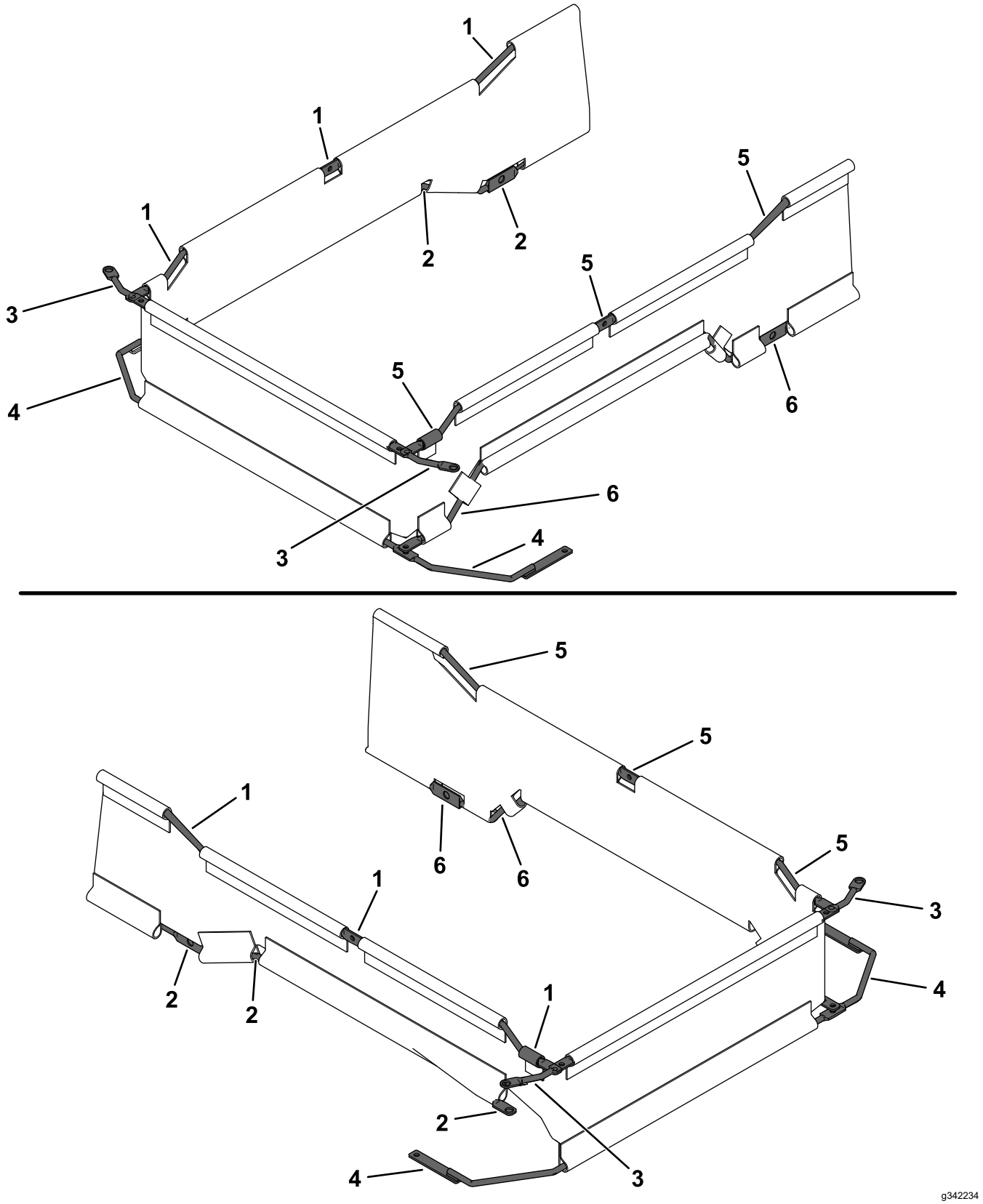

Figuur 13

1. Steunstang rechts bovenaan
2. Steunstang rechts onderaan
3. Voorste steunstang bovenaan
4. Voorste steunstang onderaan
5. Steunstang links bovenaan
6. Steunstang links onderaan

2. Verwijder de 2 bolkopschroeven (5/16" x ¾") en 2 flensmoeren (5/16") van de voorkant van het maaidek (Figuur 14).

   Bewaar de 2 bolkopschroeven (5/16" x ¾") en 2 flensmoeren (5/16").

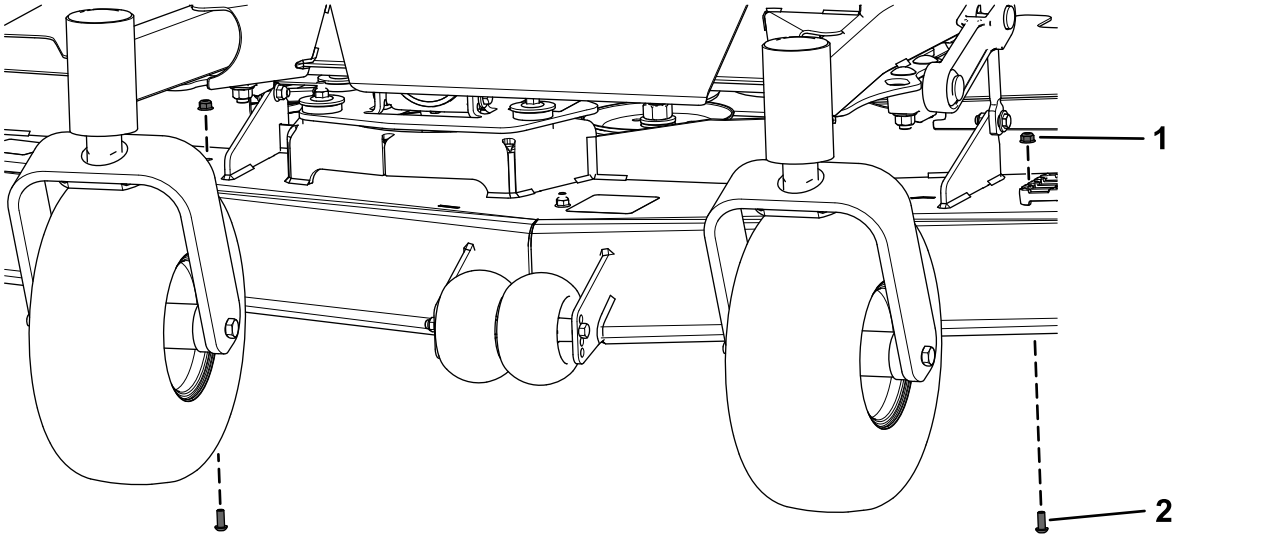

Figuur 14

1. Flensmoer (5/16")
2. Bolkopschroef (5/16" x ¾")

3. Plaats de gemonteerde kap van de beschermplaat onder het frame, achter de zwenkwielen.
4. Bevestig de voorste steunstang onderaan met de 2 eerder verwijderde bolkopschroeven (5/16" x ¾") en 2 flensmoeren (5/16") zoals getoond in Figuur 15.

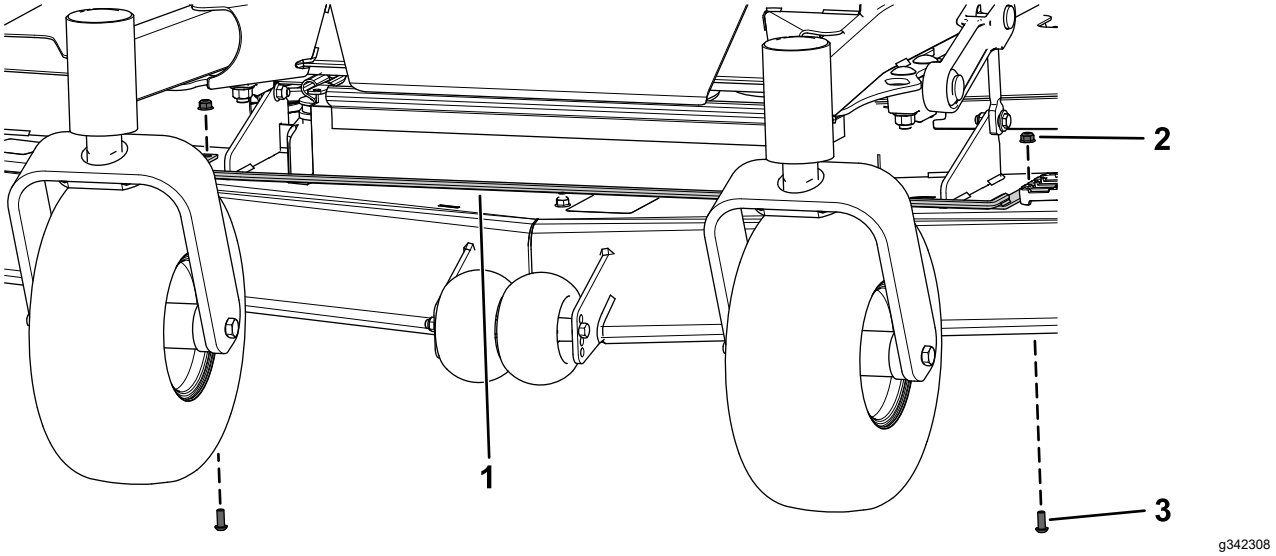

Figuur 15

1. Voorste steunstang onderaan
2. Eerder verwijderde flensmoer (5/16")
3. Eerder verwijderde bolkopschroef (5/16" x ¾")

5. Verwijder de voorste, rechter flensmoer (⅜") van de tandwielkaststeun en de zeskantbout (½" x 2½"), ring en borgmoer (½") van elke maaideksteun (Figuur 16 en Figuur 17).

   Bewaar de flensmoer (⅜"), 2 zeskantbouten (½" x 2½"), 2 ringen en 2 borgmoeren (½").

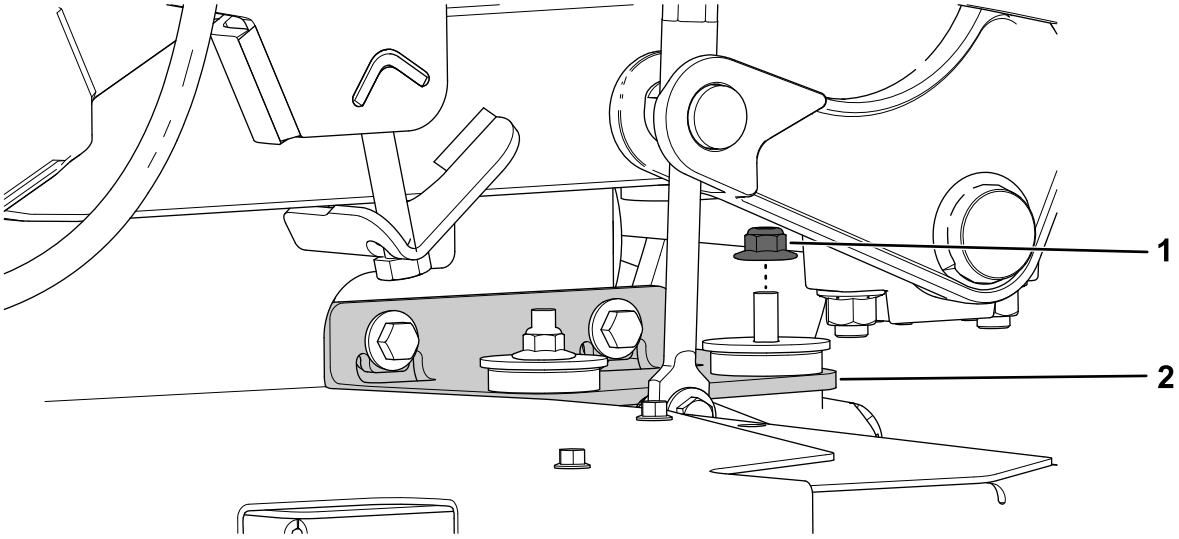

g342349

Figuur 16

1. Flensmoer (⅜")
2. Tandwielkaststeun

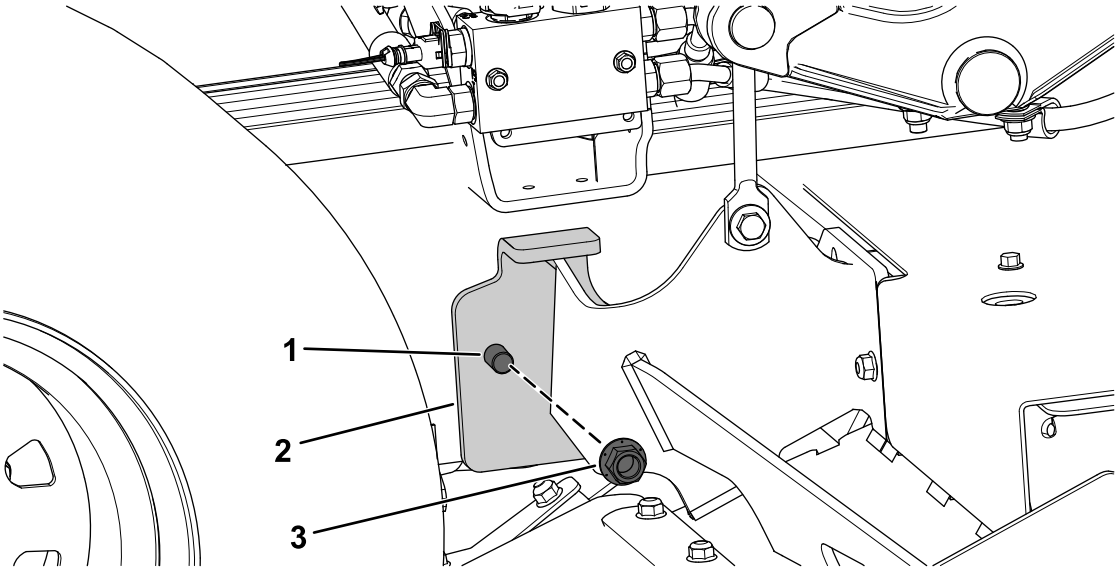

g342307

Figuur 17

Rechterkant getoond

1. Zeskantbout (½" x 2½")
2. Rechter maaideksteun
3. Borgmoer (½")

6. Bevestig de steunstang rechts onderaan aan de steun van het maaidek en de tandwielkaststeun met de eerder verwijderde flensmoer (⅜"), zeskantbout (½" x 2½"), ring en borgmoer (½") zoals getoond in Figuur 18 en Figuur 19.

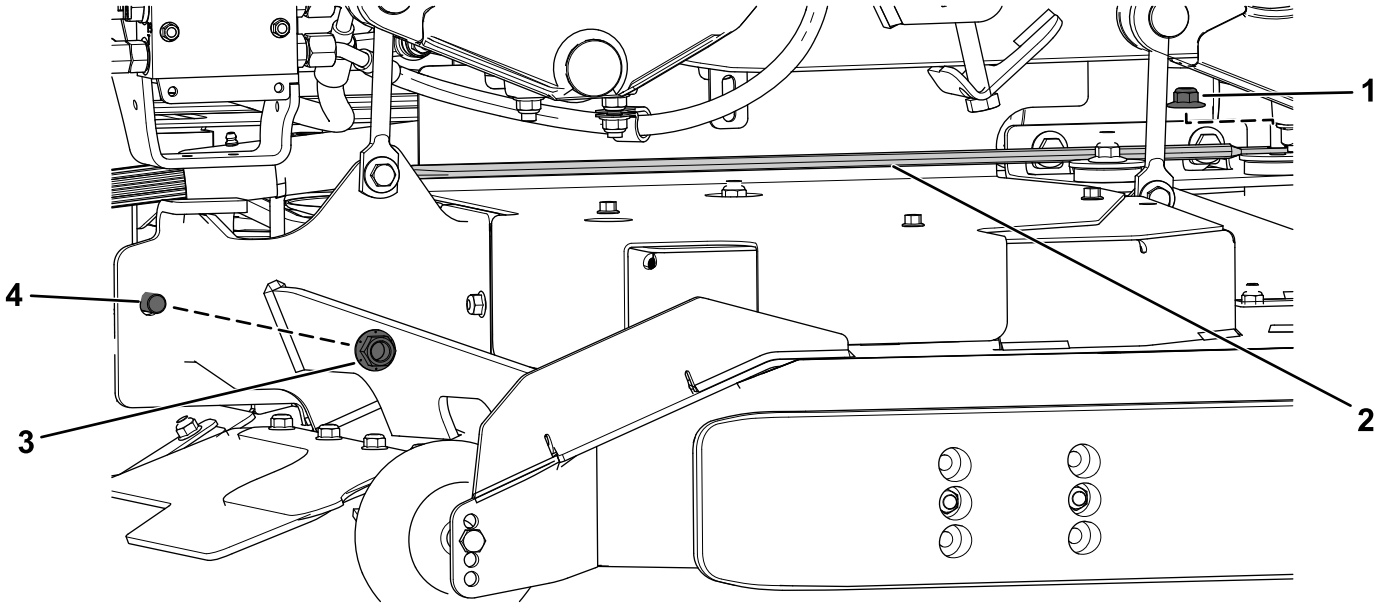

Figuur 18

1. Eerder verwijderde flensmoer (⅜")
2. Steunstang rechts onderaan
3. Eerder verwijderde borgmoer (½")
4. Eerder verwijderde zeskantbout (½" x 2½")

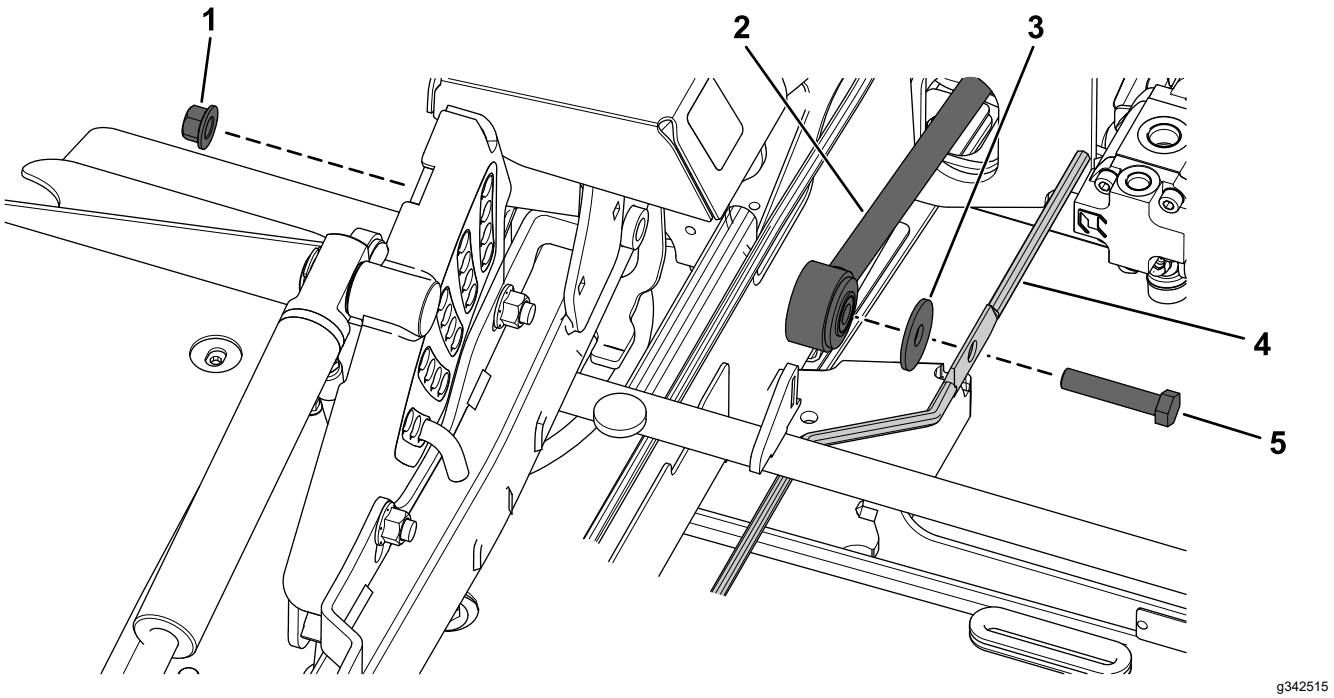

Figuur 19

1. Eerder verwijderde borgmoer (½")
2. Steun van maaidek
3. Eerder verwijderde ring
4. Steunstang rechts onderaan
5. Eerder verwijderde zeskantbout (½" x 2½")

7. Bevestig de steunstang links onderaan aan de voorste steunstang onderaan met de eerder verwijderde zeskantbout (½" x 2½") en borgmoer (½") en 1 nieuwe flenskopbout (5/16" x ¾"), 1 ring en 1 flensmoer (5/16") zoals getoond in Figuur 20.

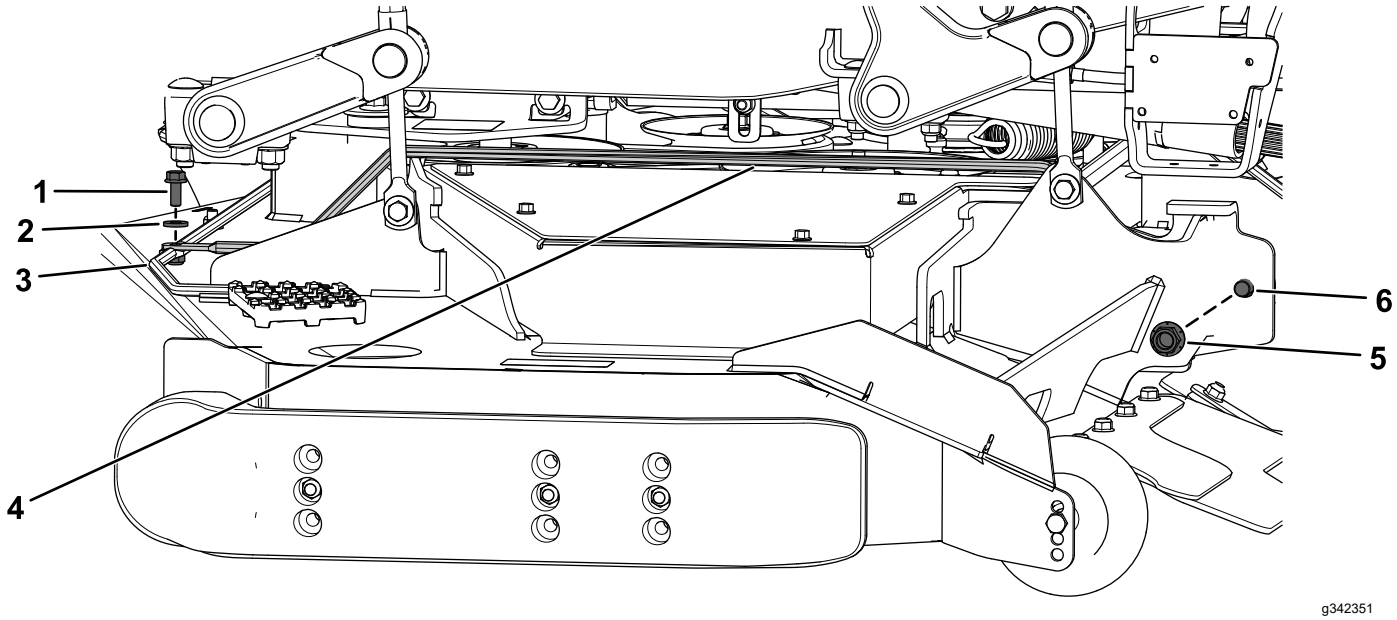

Figuur 20

1. Nieuwe flenskopbout (5/16" x ¾")
2. Nieuwe ring – **uitsluitend voor maaidekken van 183 cm; niet gebruiken op maaidekken van 152 cm**.
3. Nieuwe flensmoer (5/16")
4. Steunstang links onderaan
5. Eerder verwijderde borgmoer (½")
6. Eerder verwijderde zeskantbout (½" x 2½")

8. Verwijder de 2 borgmoeren (½") van de voorste steunen van de dwarsas (Figuur 21).

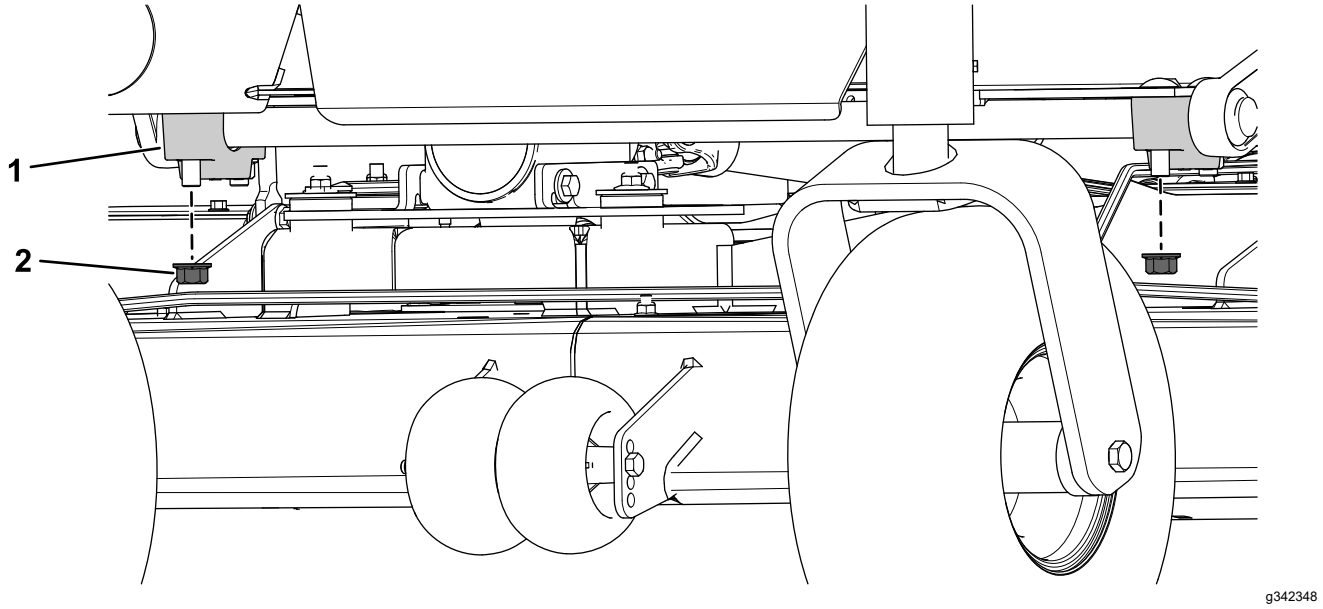

Figuur 21

1. Steun van dwarsas
2. Borgmoer (½")

9. Bevestig de voorste steunstang bovenaan aan de voorste steunen van de dwarsas met de 2 eerder verwijderde borgmoeren (½") van de voorste steunen van de dwarsas (Figuur 22).

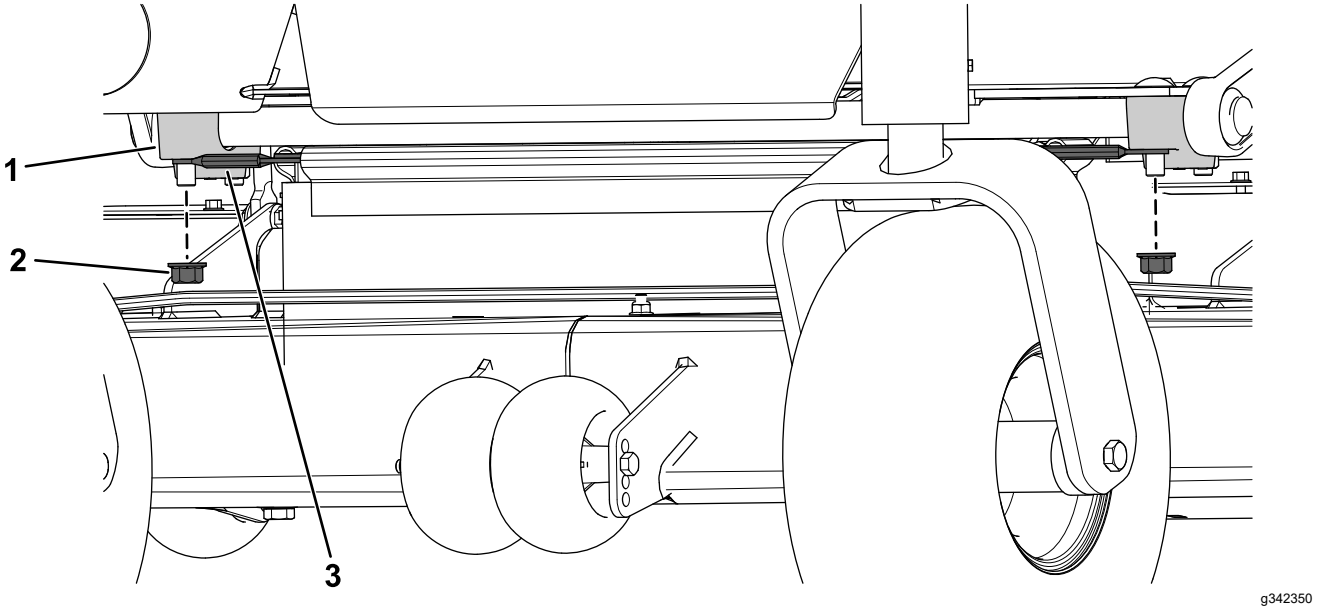

g342350

Figuur 22

1. Steun van dwarsas
2. Eerder verwijderde borgmoer (½")
3. Voorste steunstang bovenaan

10. Draai de 2 borgmoeren (½") vast met een torsie van 77 tot 126 N·m.
11. Bevestig de steunstang links bovenaan en de steunstang rechts bovenaan aan de steunbeugel met 2 flenskopbouten (5/16" x ¾") en 2 flensmoeren (5/16") aan elke kant (Figuur 23).

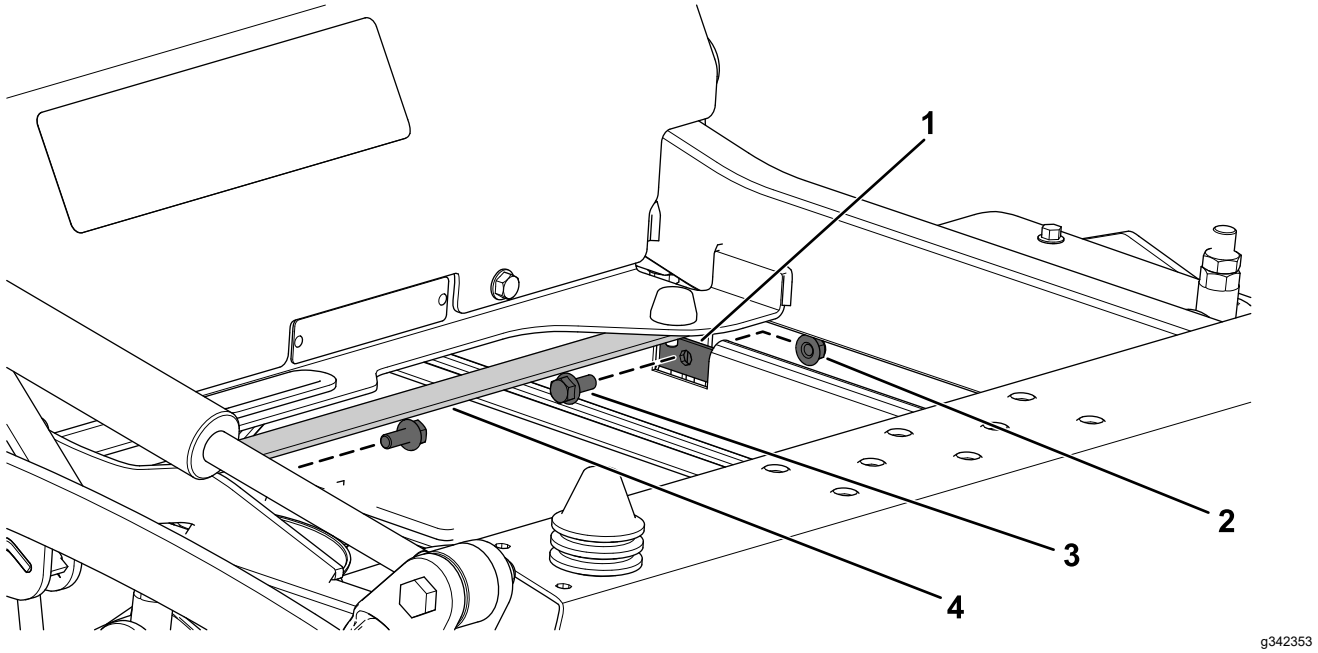

g342353

Figuur 23

1. Steunstang links bovenaan
2. Flensmoer (5/16")
3. Flenskopbout (5/16" x ¾")
4. Steunbeugel

8

De framekappen monteren

Benodigde onderdelen voor deze stap:

1	Linker framekap
1	Rechter framekap
4	Flenskopbout (5/16" x ¾")
4	Flensmoer (5/16")

Procedure

Bevestig de linker framekap en de rechter framekap aan de framebeugels met 2 flenskopbouten (5/16" x ¾") en 2 flensmoeren (5/16") aan elke kant (Figuur 24).

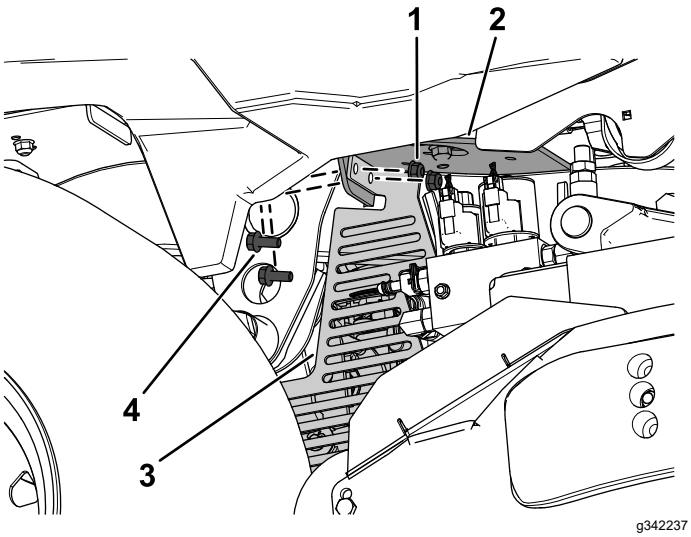

Figuur 24
Rechterkant getoond

1. Flensmoer (5/16")
2. Rechter framebeugel
3. Rechter framekap
4. Flenskopbout (5/16" x ¾")

9

De CE-kappen plaatsen

Benodigde onderdelen voor deze stap:

1	Linker CE-kap
1	Rechter CE-kap

Procedure

1. Kantel de bestuurdersstoel naar voren.
2. Verwijder de 4 flensmoeren (⅜") van de steunplaat van de stoel (Figuur 25).

   Bewaar de 4 flensmoeren (⅜").

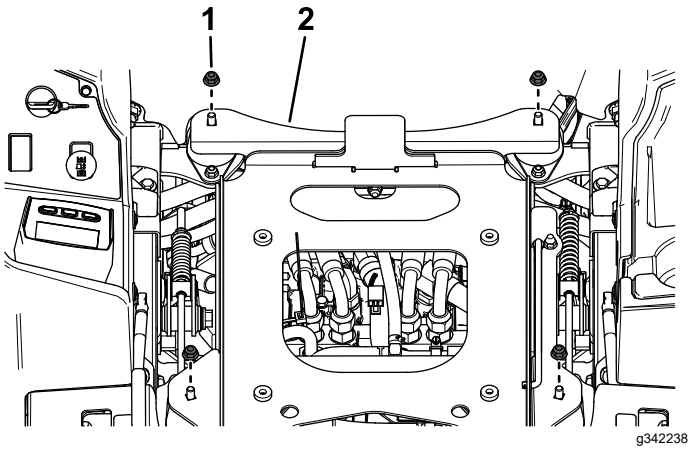

Figuur 25

1. Flensmoer (⅜")
2. Steunplaat van stoel

3. Bevestig de linker CE-kap en de rechter CE-kap aan de steunplaat van de stoel met de 4 eerder verwijderde flensmoeren (⅜") zoals getoond in Figuur 26.

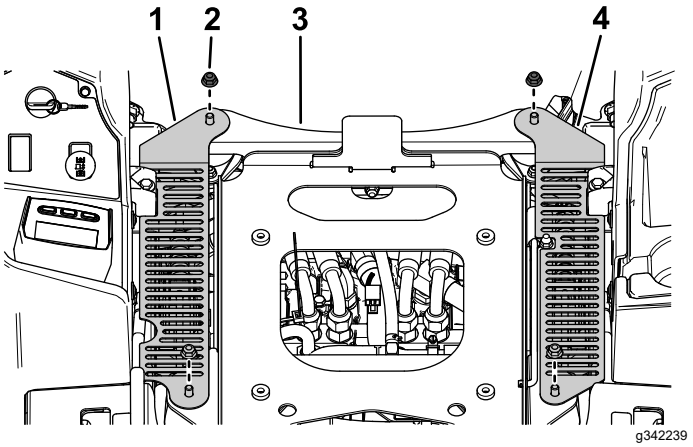

Figuur 26

1. Rechter CE-kap
2. 4 eerder verwijderde flensmoeren (⅜")
3. Steunplaat van stoel
4. Linker CE-kap

10

De bodemplaat monteren

Benodigde onderdelen voor deze stap:

1	Geïntegreerd tussenstuk
2	Flenskopbout (¼" x ¾")
2	Platte ring
2	Clip
2	Drukmoer

Procedure

1. Monteer 2 clips op het geïntegreerde tussenstuk (Figuur 27).

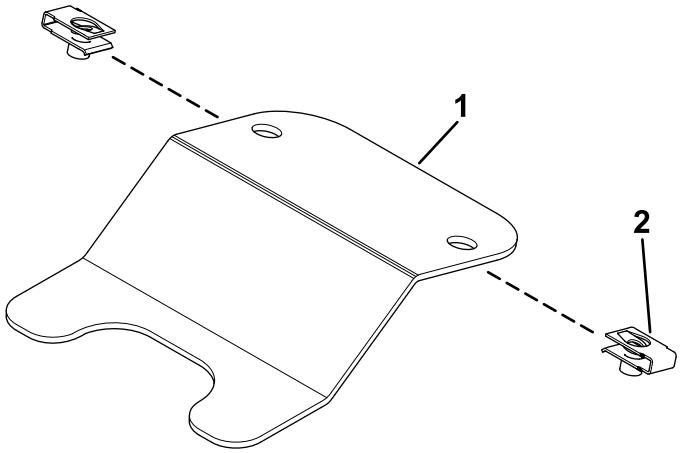

g342287

Figuur 27

1. Geïntegreerd tussenstuk
2. Clip

2. Bevestig de eerder verwijderde bodemplaat met het geïntegreerde tussenstuk, 2 flenskopbouten (¼" x ¾"), 2 platte ringen en 2 drukmoeren (Figuur 28).

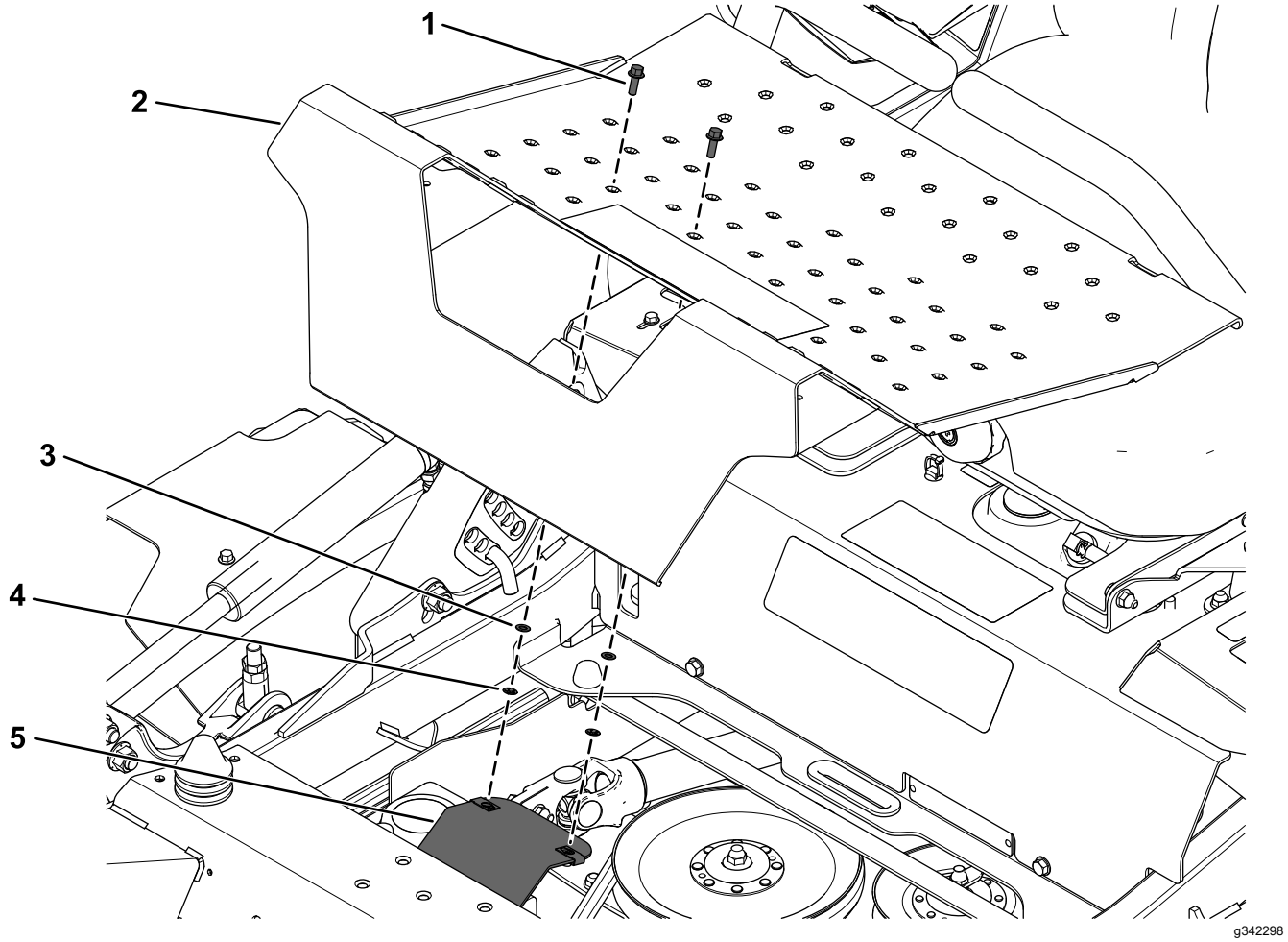

Figuur 28

1. Flenskopbout (¼" x ¾")
2. Bodemplaat
3. Platte ring
4. Drukmoer
5. Geïntegreerd tussenstuk

11

De stickers aanbrengen

Benodigde onderdelen voor deze stap:

1	Sticker 133-5623
1	Sticker 144-6905 – uitsluitend voor maaidekken van 152 cm met 25 pk Yanmar dieselmotor
1	Sticker 144-6906 – uitsluitend voor maaidekken van 183 cm met 25 pk Yanmar dieselmotor
1	Sticker 144-6907 – uitsluitend voor maaidekken van 152 cm met 37 pk Yanmar dieselmotor
	Sticker 144-6908 – uitsluitend voor maaidekken van 183 cm met 37 pk Yanmar dieselmotor

Procedure

Breng stickers 133-5623 en 144-6905, 144-6906, 144-6907 of 144-6908 aan aan de linkerkant van het machineframe in de buurt van het plaatje met het serienummer. Maak hierbij gebruik van de afmetingen die worden getoond in Figuur 29.

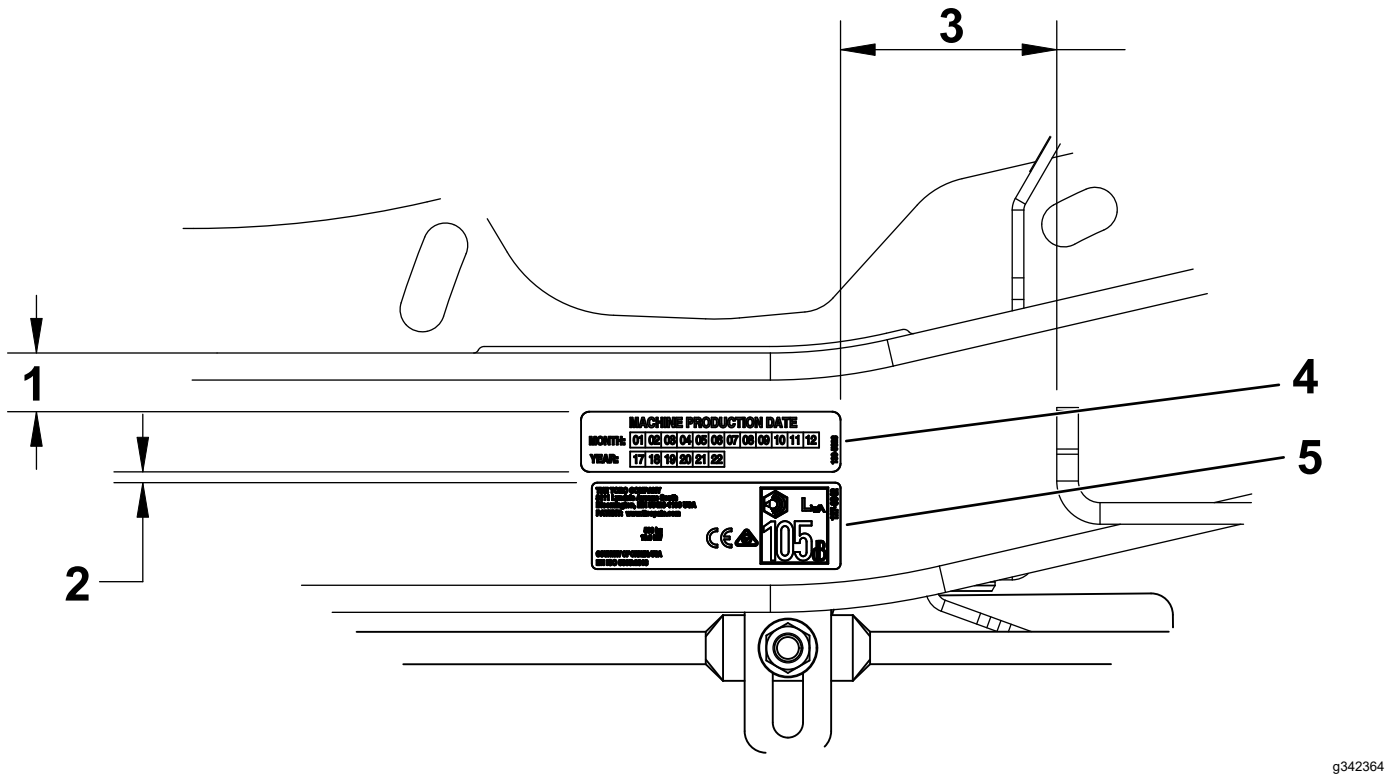

Figuur 29

1. 14 tot 21 mm
2. 3 mm
3. 64 mm
4. Sticker 133-5623
5. Sticker 144-6905, 144-6906, 144-6907 of 144-6908

Opmerkingen:

Opmerkingen: