Form No. 3443-739 Rev A

CE-sats

Z Master® Professional 7500-D-seriens åkgräsklippare med 152 cm eller 183 cm TURBO FORCE®-klippare

Modellnr 144-0378

Modellnr 144-0410

Monteringsanvisningar

Montering

Lösa delar

Använd diagrammet nedan för att kontrollera att alla delar finns med.

Tillvägagångssätt	Beskrivning	Antal	Användning
1	Inga delar krävs	–	Förbereda maskinen.
2	Inga delar krävs	–	Ta bort remkåporna.
3	Inga delar krävs	–	Ta bort drivkåpan.
4	Högra remskivefästets skydd Höger remskiveskydd Klämma Tryckmutter Flänsskruv (¼ x ¾ tum)	1 1 3 3 3	Montera det högra remskivefästets skydd samt remskiveskyddet.
5	Vänstra remskivefästets skydd Vänster remskiveskydd Klämma Tryckmutter Flänsskruv (¼ x ¾ tum) Flänsskruv (5/16 x ¾ tum) Flänsmutter (5/16 tum)	1 1 4 4 4 1 1	Montera det vänstra remskivefästets skydd och remskiveskyddet.
6	Stag till fäste	1	Montera staget till fästet.
7	Skyddslistenhet Främre övre stödstång Främre nedre stödstång Vänster övre stödstång Höger övre stödstång Vänster nedre stödstång Höger nedre stödstång Flänsmutter (5/16 tum) Bricka – endast för 183 cm klippdäck Flänsskruv (5/16 x ¾ tum)	1 1 1 1 1 1 1 5 1 5	Montera stödstängerna på skyddslistenheten.

© 2020—The Toro® Company
8111 Lyndale Avenue South
Bloomington, MN 55420

Registrera din produkt på www.Toro.com.

Översättning av originalet (SV)
Tryckt i USA
Med ensamrätt

3443-739

Tillvägagångssätt	Beskrivning	Antal	Användning
8	Vänster ramskydd Höger ramskydd Flänsskruv (5/16 x ¾ tum) Flänsmutter (5/16 tum)	1 1 4 4	Montera ramskydden.
9	Vänster CE-kåpa Höger CE-kåpa	1 1	Montera CE-kåporna.
10	Fästmodul Flänsskruv (¼ x ¾ tum) Planbricka Klämma Tryckmutter	1 2 2 2 2	Montera fotplattan.
11	Dekal 133-5623 Dekal 144-6905 – endast 152 cm klippdäck med 25 hk Yanmar-dieselmotor Dekal 144-6906 – endast 183 cm klippdäck med 25 hk Yanmar-dieselmotor Dekal 144-6907 – endast 152 cm klippdäck med 37 hk Yanmar-dieselmotor Dekal 144-6908 – endast 183 cm klippdäck med 37 hk Yanmar-dieselmotor	1 1 1 1	Fästa dekalerna.

1

Förbereda maskinen

Inga delar krävs

Tillvägagångssätt

1. Parkera maskinen på en plan yta.
2. För rörelsereglagen till det NEUTRALA LÅSLÄGET.
3. Koppla in parkeringsbromsen.
4. Sänk ned klippdäcket till den lägsta klipphöjden.
5. Stäng av motorn och ta ut nyckeln.

2

Ta bort remkåporna

Inga delar krävs

Tillvägagångssätt

Ta bort remkåporna (Figur 1).

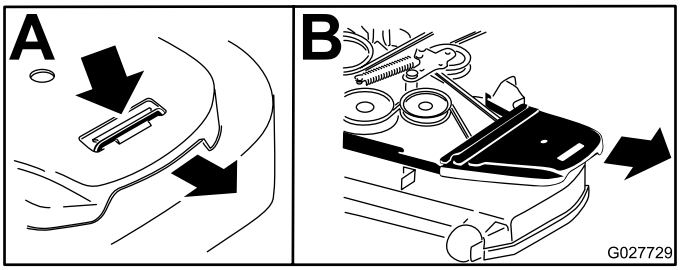

g027729

Figur 1

3

Ta bort drivkåpan

Inga delar krävs

Tillvägagångssätt

Ta bort de tre självgängande skruvarna som fäster drivkåpan och ta bort kåpan från klippdäckets högra sida (Figur 2).

Spara de tre självgängande skruvarna till monteringen i 4 Montera det högra remskivefästets skydd samt remskiveskyddet (sida 3).

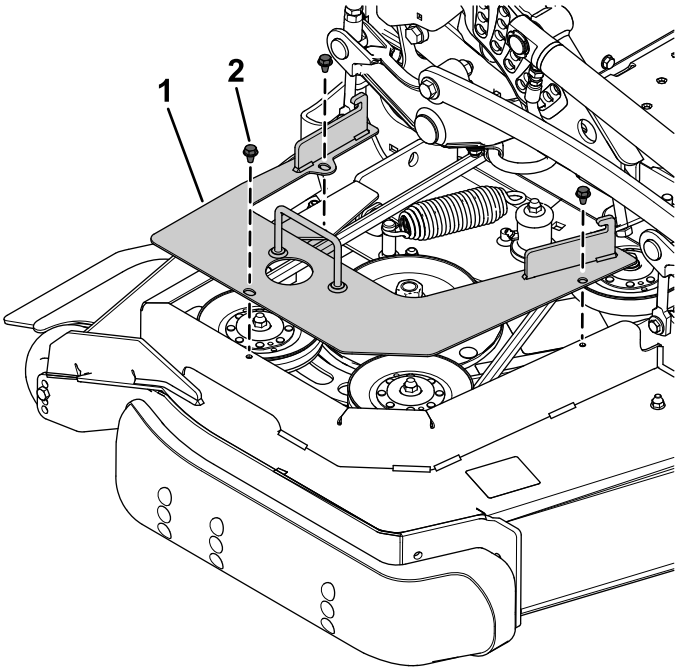

g341976

Figur 2

1. Drivkåpa
2. Självgängande skruv

4

Montera det högra remskivefästets skydd samt remskiveskyddet

Delar som behövs till detta steg:

1	Högra remskivefästets skydd
1	Höger remskiveskydd
3	Klämma
3	Tryckmutter
3	Flänsskruv (¼ x ¾ tum)

Tillvägagångssätt

1. Fäst det högra remskivefästets skydd på remskyddet med de tre självgängande skruvarna som du tog bort tidigare (Figur 3).

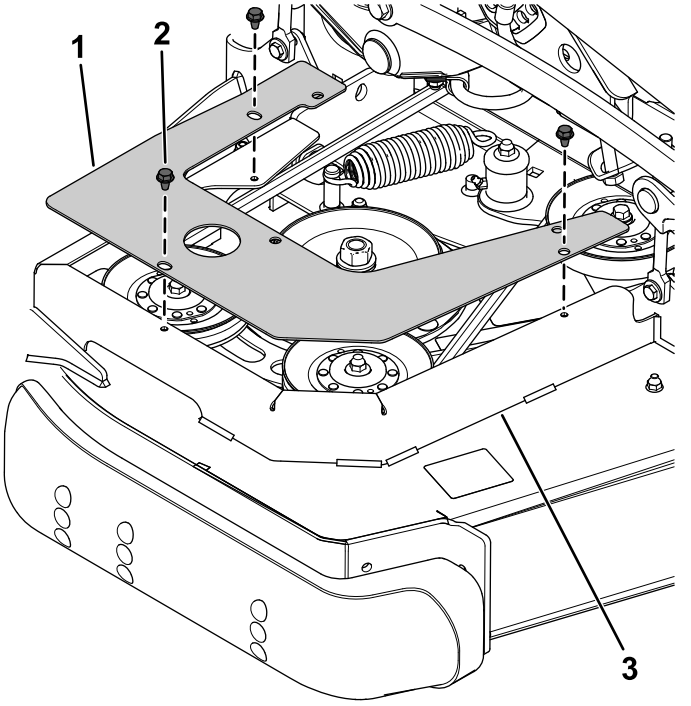

Figur 3

1. Högra remskivefästets skydd
2. Självgängande skruv
3. Remskydd

2. Montera tre klämmor på det högra remskivefästets skydd (Figur 4).

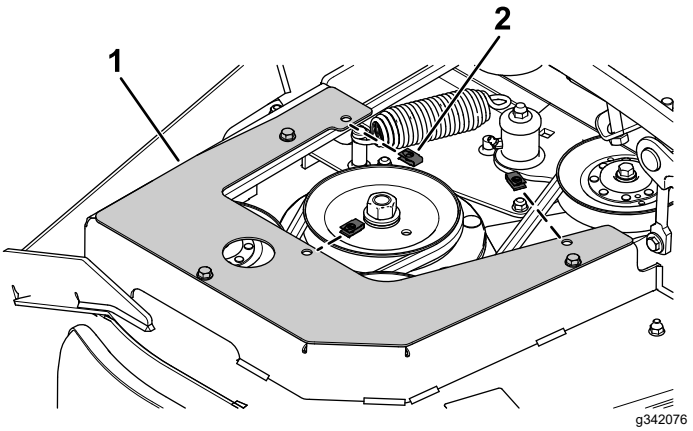

Figur 4

1. Högra remskivefästets skydd
2. Klämma

3. Fäst det högra remskiveskyddet på det högra remskivefästets skydd med tre flänsskruvar (¼ x ¾ tum) och tre tryckmuttrar (Figur 5).

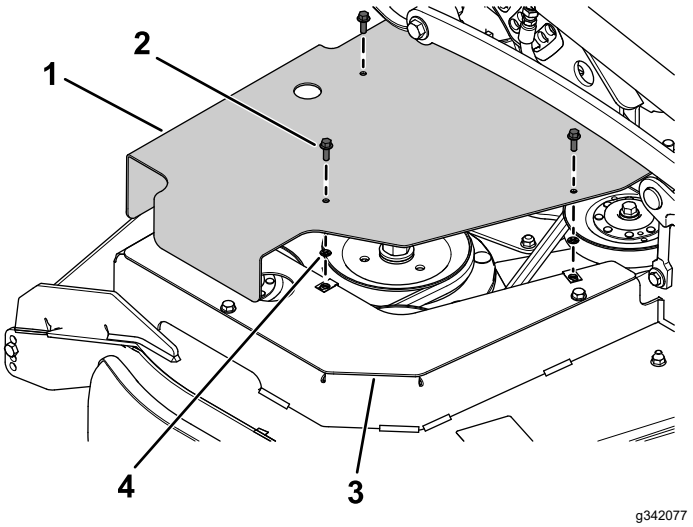

Figur 5

1. Höger remskiveskydd
2. Flänsskruv (¼ x ¾ tum)
3. Högra remskivefästets skydd
4. Tryckmutter

5

Montera det vänstra remskivefästets skydd och remskiveskyddet

Delar som behövs till detta steg:

1	Vänstra remskivefästets skydd
1	Vänster remskiveskydd
4	Klämma
4	Tryckmutter
4	Flänsskruv (¼ x ¾ tum)
1	Flänsskruv (5/16 x ¾ tum)
1	Flänsmutter (5/16 tum)

Tillvägagångssätt

1. Ta bort skruven med runt huvud (5/16 x ¾ tum) och flänsmuttern (5/16 tum) från den vänstra sidan av klippdäcket (Figur 6).

   Spara skruven med runt huvud (5/16 x ¾ tum) och flänsmuttern (5/16 tum).

   Obs: Höj upp klippdäcket för att underlätta monteringen av skruven med runt huvud (5/16 x ¾ tum) och flänsmuttern (5/16 tum) i nästa steg.

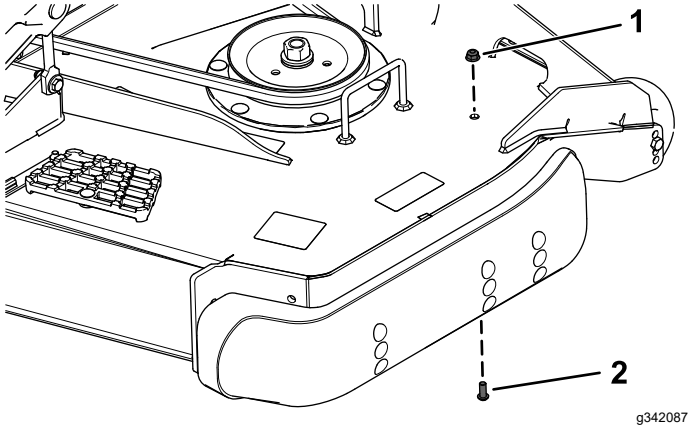

Figur 6

1. Flänsmutter (5/16 tum)
2. Skruv med runt huvud (5/16 x ¾ tum)

2. Fäst det vänstra remskiveskyddet på klippdäcket med skruven med runt huvud (5/16 x ¾ tum) och flänsmuttern (5/16 tum) som du tog bort tidigare samt en ny flänsskruv (5/16 x ¾ tum) och flänsmutter (5/16 tum) enligt Figur 7.

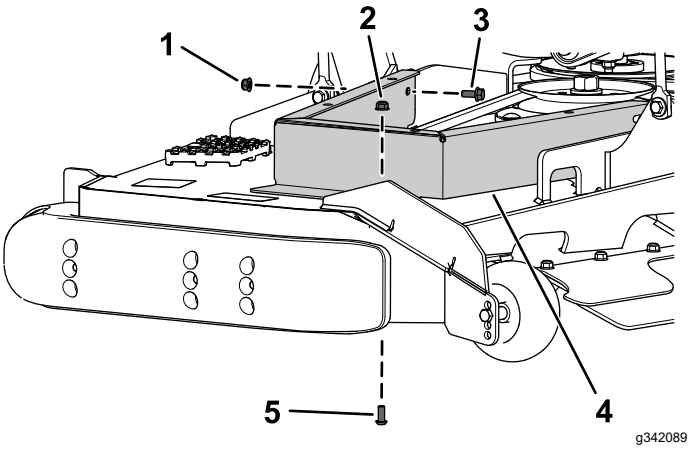

Figur 7

1. Ny flänsmutter (5/16 tum)
2. Tidigare borttagen flänsmutter (5/16 tum)
3. Ny flänsskruv (5/16 x ¾ tum)
4. Vänstra remskivefästets skydd
5. Tidigare borttagen skruv med runt huvud (5/16 x ¾ tum)

3. Montera fyra klämmor på det vänstra remskivefästets skydd (Figur 8).

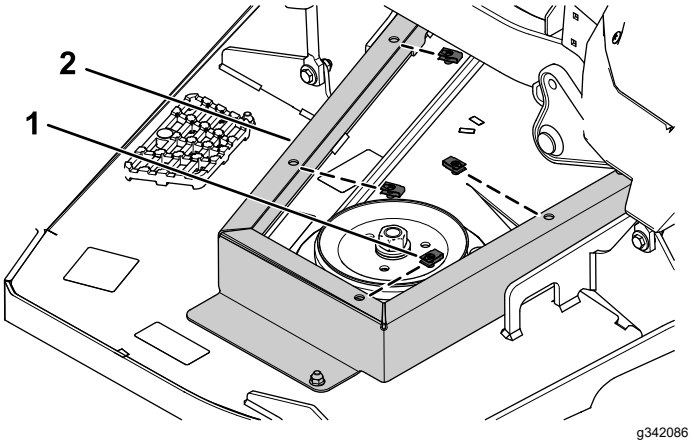

Figur 8

1. Klämma
2. Vänstra remskivefästets skydd

4. Fäst det vänstra remskiveskyddet på det vänstra remskivefästets skydd med fyra flänsskruvar (¼ x ¾ tum) och fyra tryckmuttrar (Figur 9).

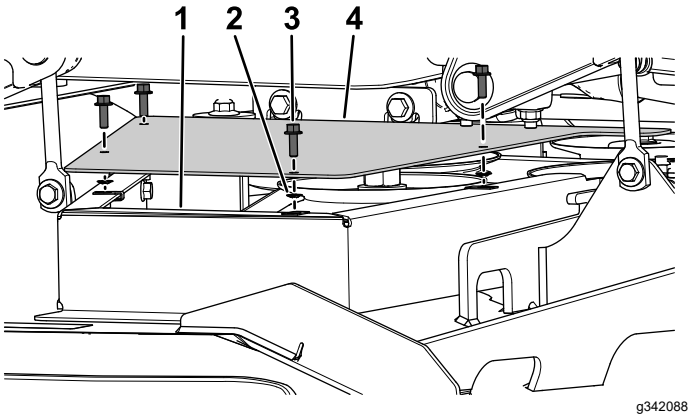

Figur 9

1. Vänstra remskivefästets skydd
2. Tryckmutter
3. Flänsskruv (¼ x ¾ tum)
4. Vänster remskiveskydd

6

Montera staget till fästet

Delar som behövs till detta steg:

1	Stag till fäste

Tillvägagångssätt

1. Ta bort fotplattan (Figur 10).

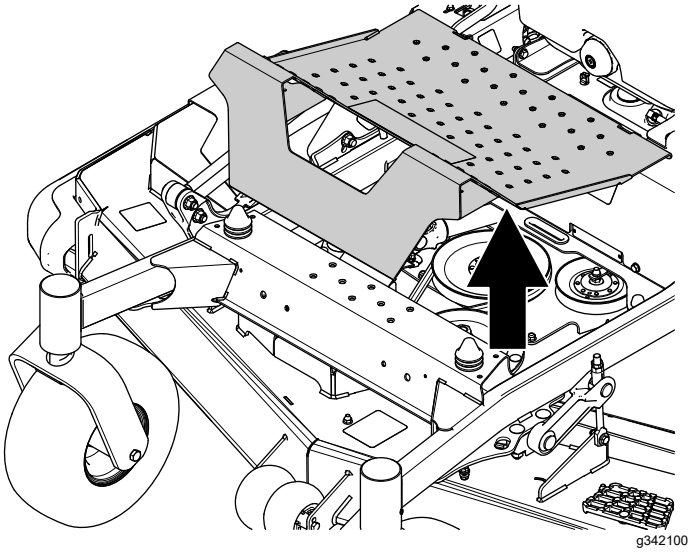

Figur 10

2. Ta bort de två låsmuttrarna (¼ tum) från gummistoppen på tvärbalken (Figur 11).

   Spara de två låsmuttrarna (¼ tum).

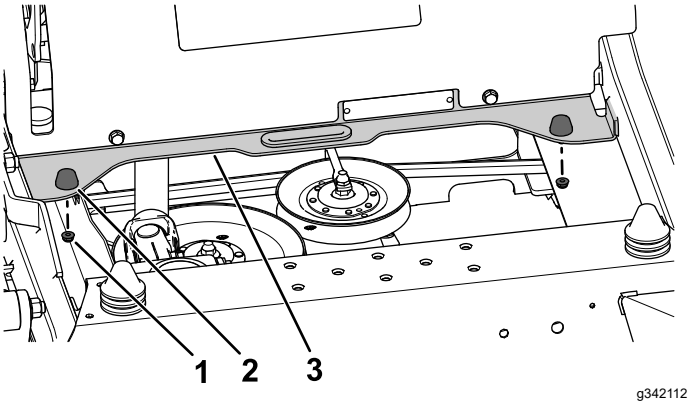

Figur 11

1. Låsmutter (¼ tum)
2. Gummistopp
3. Tvärbalk

3. Fäst staget till fästet på tvärbalken och gummistoppen med de två låsmuttrarna (¼ tum) som du tog bort tidigare enligt Figur 12.

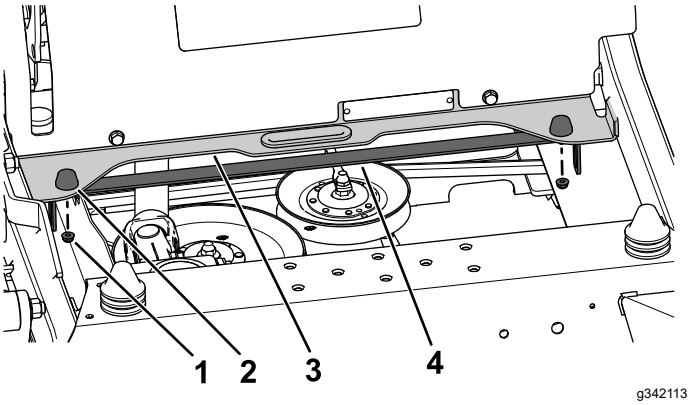

Figur 12

1. Tidigare borttagen låsmutter (¼ tum)
2. Gummistopp
3. Tvärbalk
4. Stag till fäste

7

Montera stödstängerna på skyddslistenheten

Delar som behövs till detta steg:

1	Skyddslistenhet
1	Främre övre stödstång
1	Främre nedre stödstång
1	Vänster övre stödstång
1	Höger övre stödstång
1	Vänster nedre stödstång
1	Höger nedre stödstång
5	Flänsmutter (5/16 tum)
1	Bricka – endast för 183 cm klippdäck
5	Flänsskruv (5/16 x ¾ tum)

Tillvägagångssätt

1. Skruva in en främre övre stödstång, en främre nedre stödstång, en vänster övre stödstång, en höger övre stödstång, en vänster nedre stödstång och en höger nedre stödtång i skyddslistenheten (Figur 13).

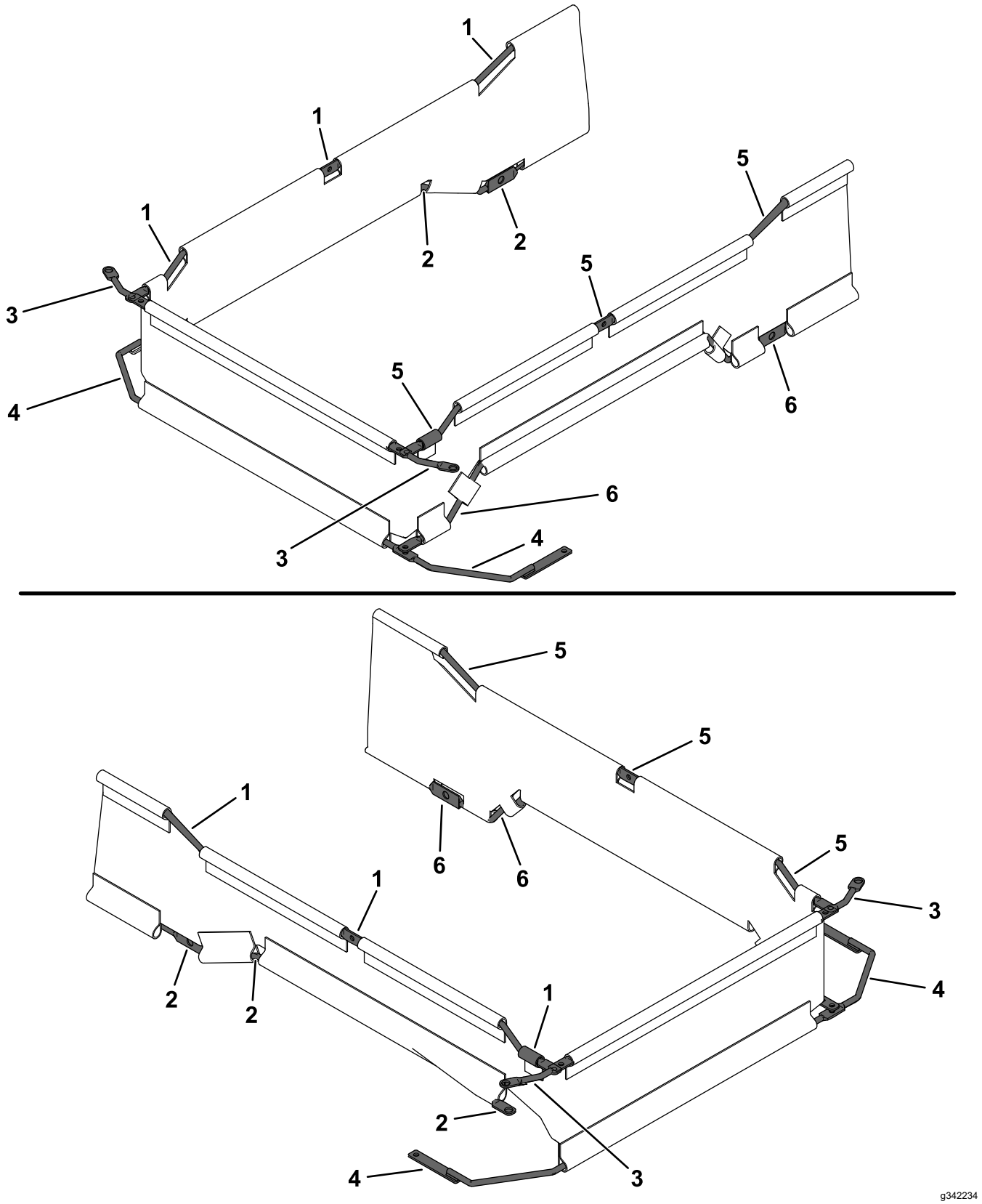

Figur 13

1. Höger övre stödstång
2. Höger nedre stödstång
3. Främre övre stödstång
4. Främre nedre stödstång
5. Vänster övre stödstång
6. Vänster nedre stödstång

2. Ta bort de två skruvarna med runt huvud (5/16 x ¾ tum) och de två flänsmuttrarna (5/16 tum) från klippdäckets front (Figur 14).

   Spara de två skruvarna med runt huvud (5/16 x ¾ tum) och de två flänsmuttrarna (5/16 tum).

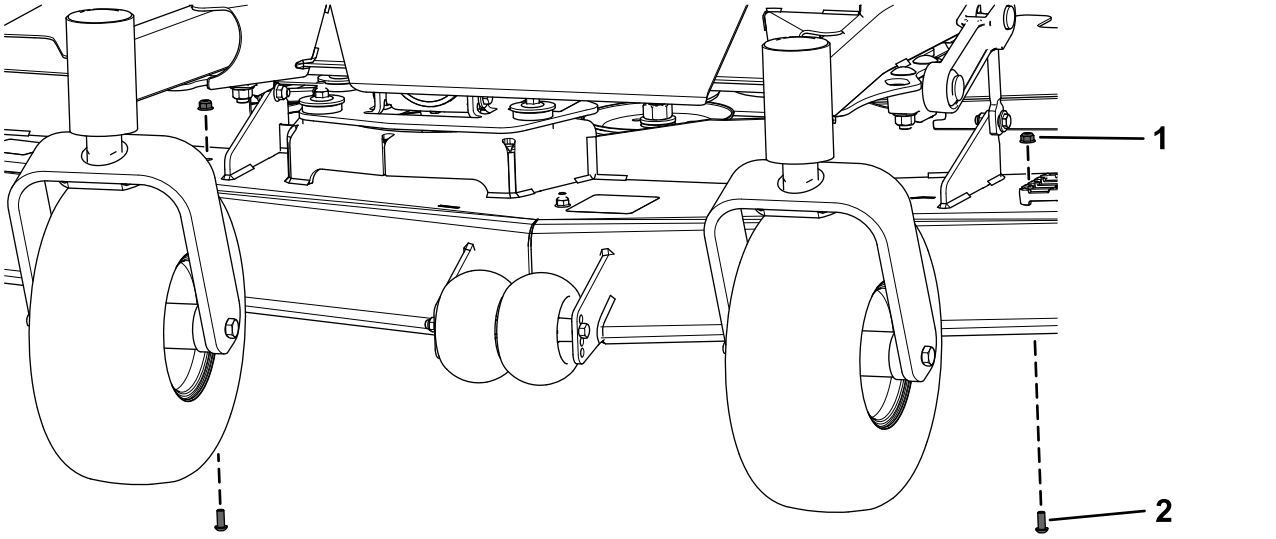

Figur 14

1. Flänsmutter (5/16 tum)
2. Skruv med runt huvud (5/16 x ¾ tum)

3. Placera den monterade skyddslisten under ramen bakom svänghjulen.
4. Montera den främre nedre stödstången med de två skruvarna med runt huvud (5/16 x ¾ tum) och två flänsmuttrarna (5/16 tum) som du tog bort tidigare enligt Figur 15.

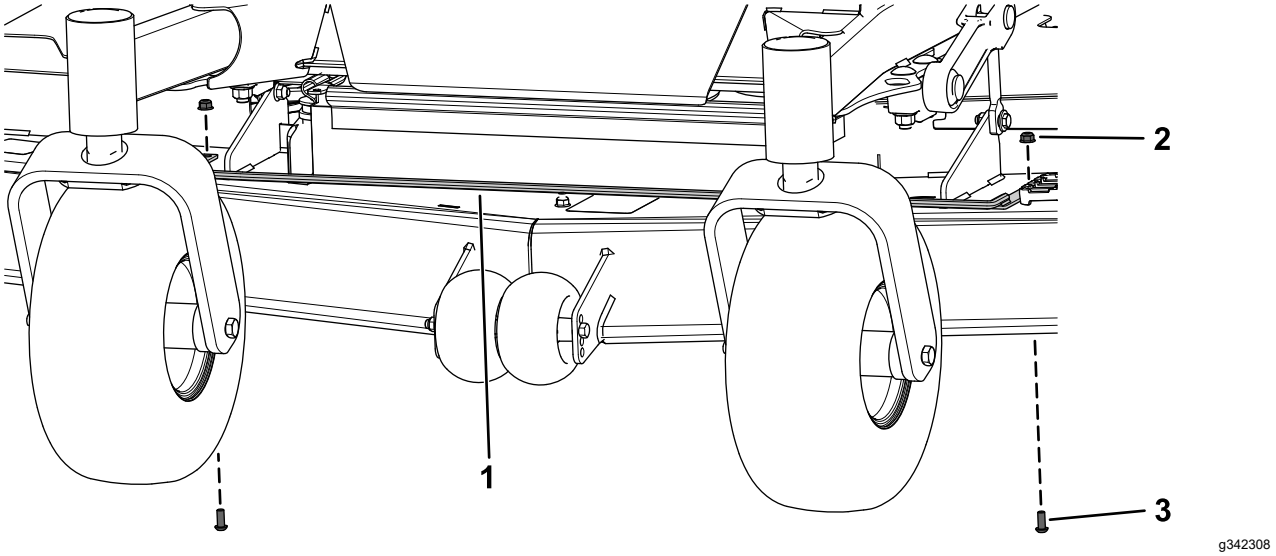

Figur 15

1. Främre nedre stödstång
2. Tidigare borttagen flänsmutter (5/16 tum)
3. Tidigare borttagen skruv med runt huvud (5/16 x ¾ tum)

5. Ta bort den främre högra flänsmuttern (⅜ tum) från växellådsfästet samt sexkantsskruven (½ x 2½ tum), brickan och låsmuttern (½ tum) från vardera klippdäcksstag (Figur 16 och Figur 17).

   Spara flänsmuttern (⅜ tum), de två sexkantsskruvarna (½ x 2½ tum), två brickorna och två låsmuttrarna (½ tum).

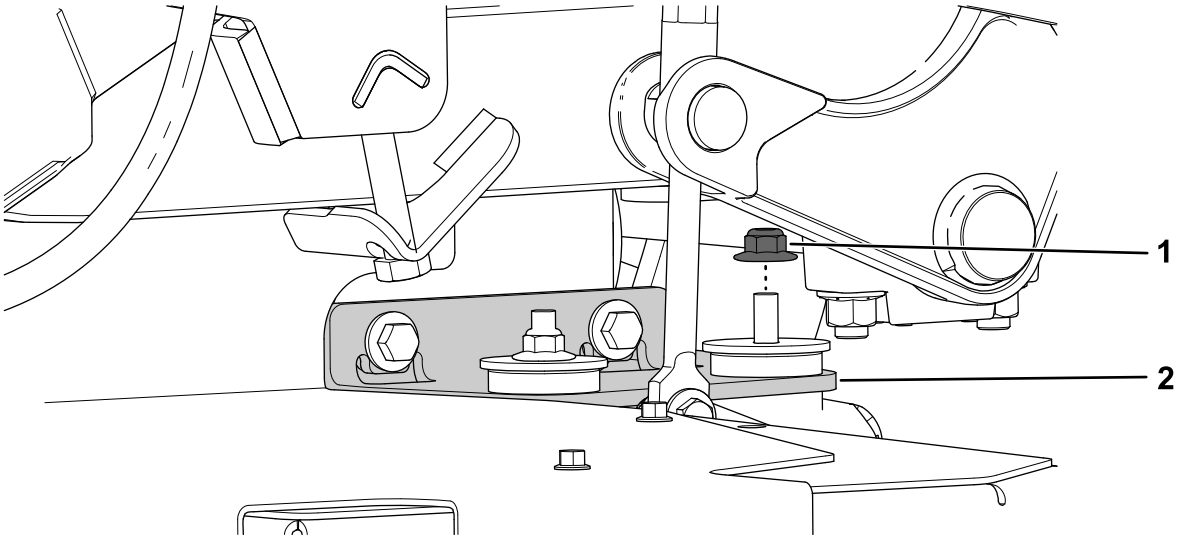

g342349

Figur 16

1. Flänsmutter (⅜ tum)
2. Växellådsfäste

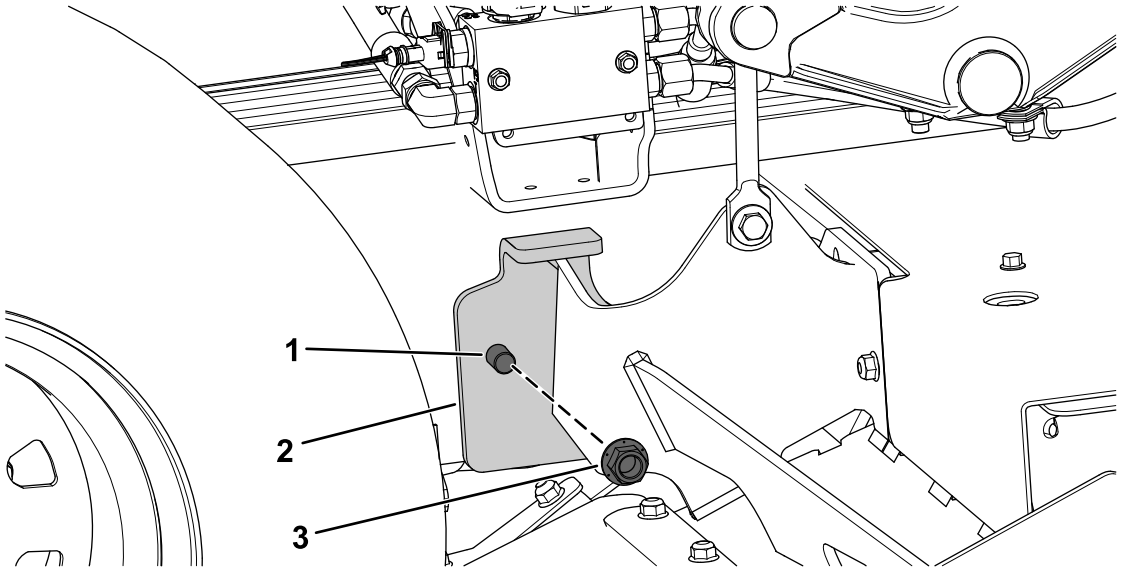

g342307

Figur 17

Höger sida visas

1. Sexkantsskruv (½ x 2½ tum)
2. Höger klippdäcksstag
3. Låsmutter (½ tum)

6. Fäst den högra nedre stödstången på klippdäcksstaget och växellådsfästet med flänsmuttern (⅜ tum), sexkantsskruven (½ x 2 ½ tum), brickan och låsmuttern (½ tum) som du tog bort tidigare enligt Figur 18 och Figur 19.

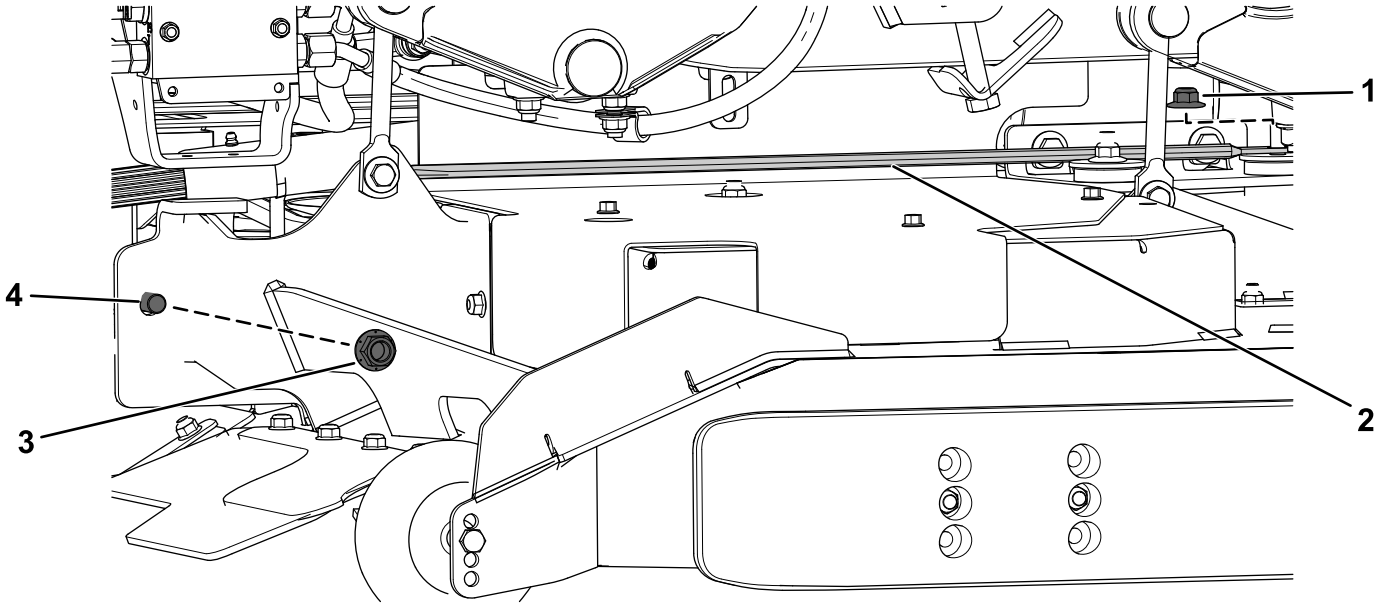

Figur 18

1. Tidigare borttagen flänsmutter (⅜ tum)
2. Höger nedre stödstång
3. Tidigare borttagen låsmutter (½ tum)
4. Tidigare borttagen sexkantsskruv (½ x 2½ tum)

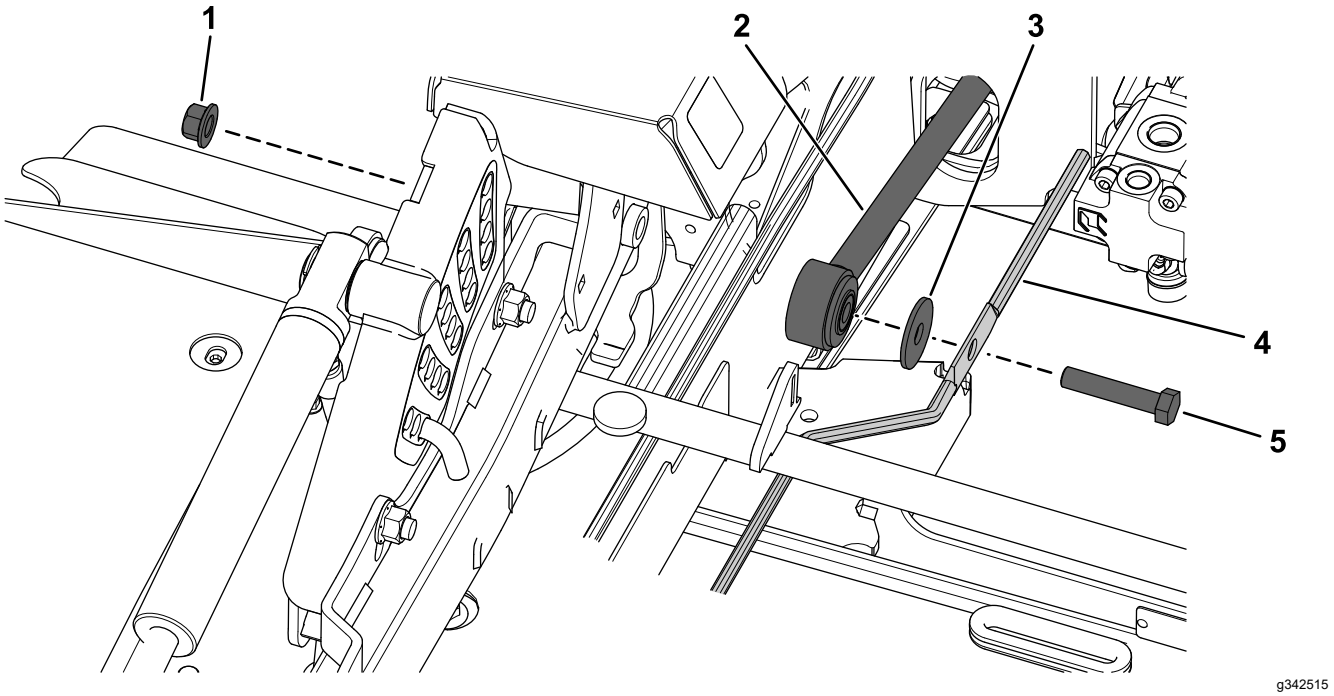

Figur 19

1. Tidigare borttagen låsmutter (½ tum)
2. Klippdäcksstag
3. Tidigare borttagen bricka
4. Höger nedre stödstång
5. Tidigare borttagen sexkantsskruv (½ x 2½ tum)

7. Fäst den vänstra nedre stödstången på den främre nedre stödstången med sexkantsskruven (½ x 2½ tum) och låsmuttern (½ tum) som du tog bort tidigare samt en ny flänsskruv (5/16 x ¾ tum), en bricka och en flänsmutter (5/16 tum) enligt Figur 20.

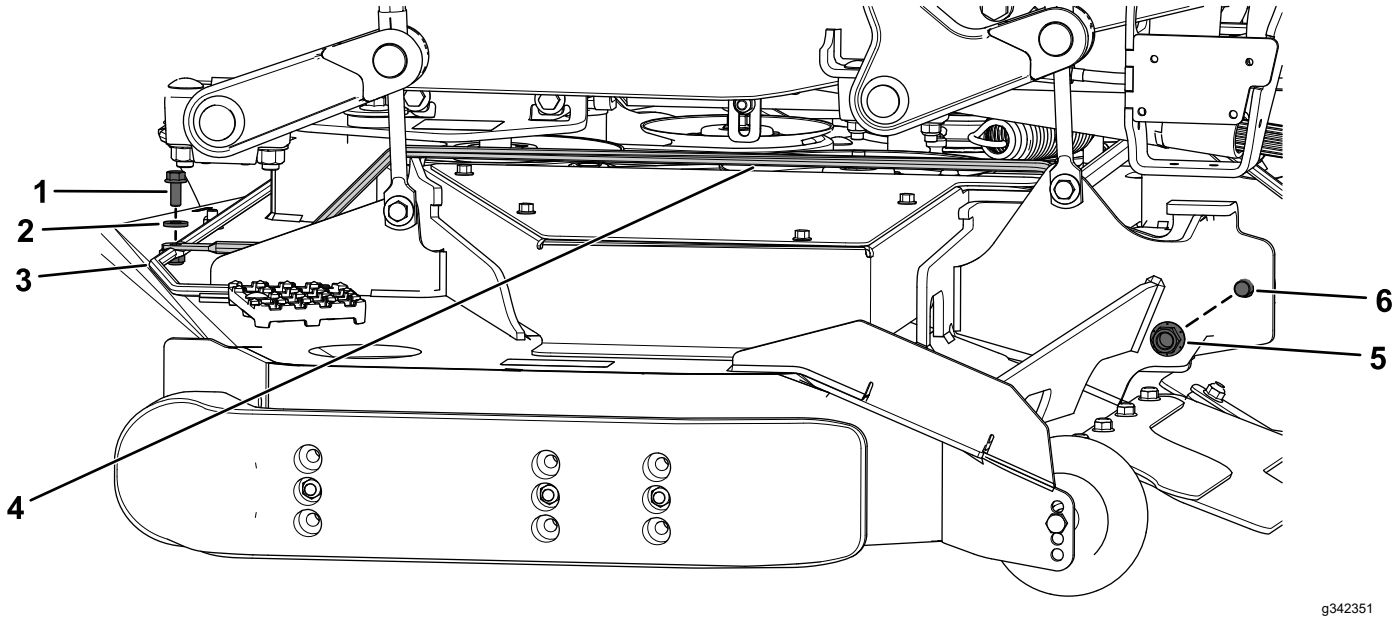

Figur 20

1. Ny flänsskruv (5/16 x ¾ tum)
2. Ny bricka – **endast för 183 cm klippdäck, använd ej på 152 cm klippdäck**.
3. Ny flänsmutter (5/16 tum)
4. Vänster nedre stödstång
5. Tidigare borttagen låsmutter (½ tum)
6. Tidigare borttagen sexkantsskruv (½ x 2½ tum)

8. Ta bort de två låsmuttrarna (½ tum) från de främre tvärgående axelstöden (Figur 21).

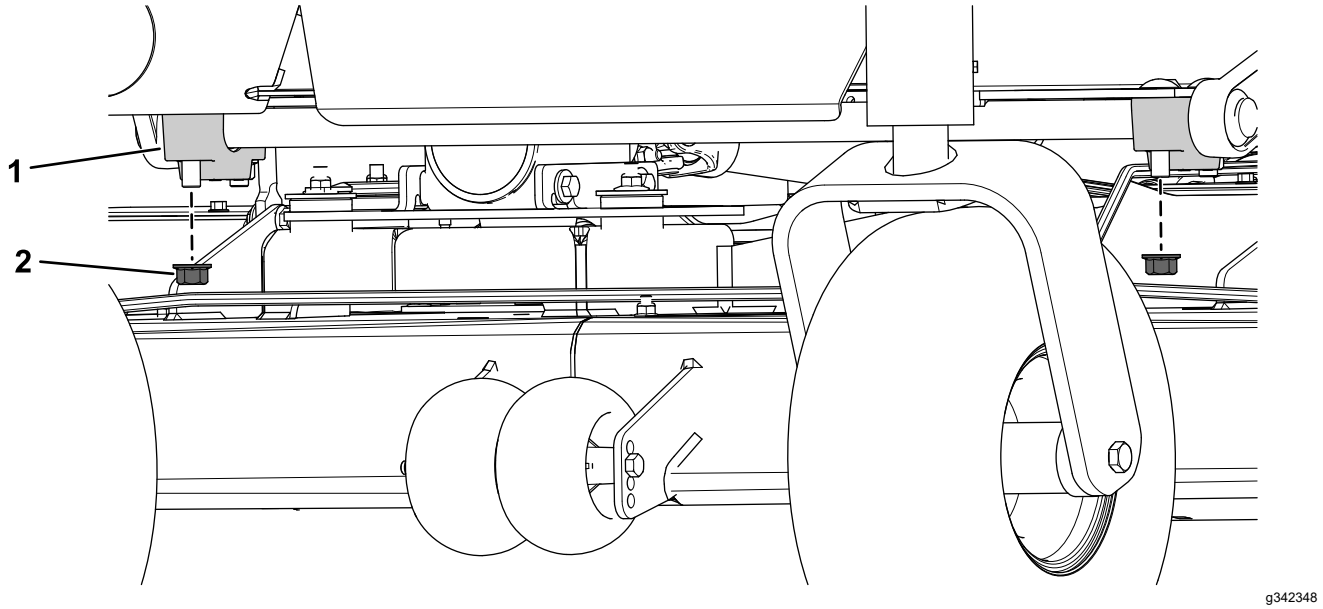

Figur 21

1. Tvärgående axelstöd
2. Låsmutter (½ tum)

9. Montera den främre övre stödstången på de främre tvärgående axelstöden med hjälp av de två låsmuttrarna (½ tum) som du tog bort från de främre tvärgående axelstöden tidigare (Figur 22).

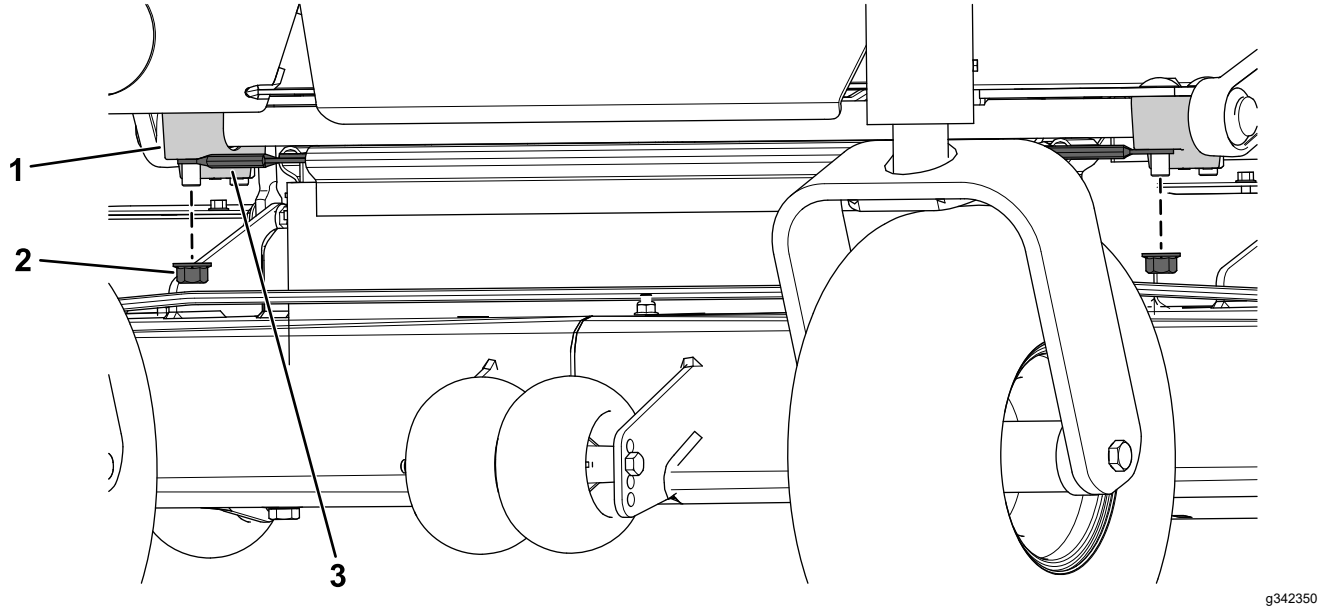

g342350

Figur 22

1. Tvärgående axelstöd
2. Tidigare borttagen låsmutter (½ tum)
3. Främre övre stödstång

10. Dra åt de två låsmuttrarna (½ tum) med vridmoment 77–126 Nm.
11. Fäst den vänstra övre stödstången och högra övre stödstången på staget till fästet med två flänsmuttrar (5/16 x ¾ tum) och två flänsskruvar (5/16 tum) på varje sida (Figur 23).

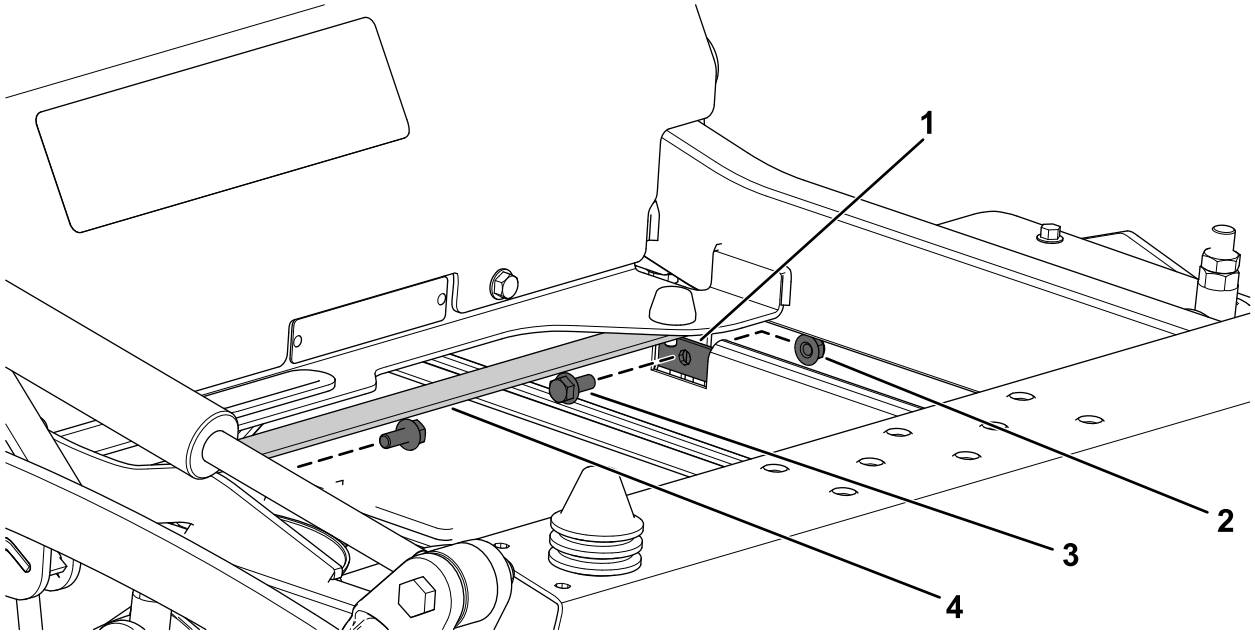

g342353

Figur 23

1. Vänster övre stödstång
2. Flänsmutter (5/16 tum)
3. Flänsskruv (5/16 x ¾ tum)
4. Stag till fäste

8

Montera ramskydden

Delar som behövs till detta steg:

1	Vänster ramskydd
1	Höger ramskydd
4	Flänsskruv (5/16 x ¾ tum)
4	Flänsmutter (5/16 tum)

Tillvägagångssätt

Fäst det vänstra ramskyddet och det högra ramskyddet på ramfästena med två flänsskruvar (5/16 x ¾ tum) och två flänsmuttrar (5/16 tum) på varje sida (Figur 24).

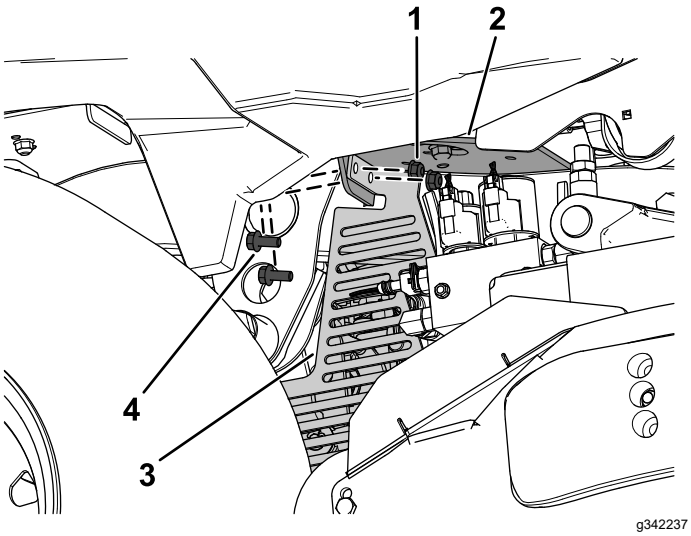

Figur 24

Höger sida visas

1. Flänsmutter (5/16 tum)
2. Höger ramfäste
3. Höger ramskydd
4. Flänsskruv (5/16 x ¾ tum)

9

Montera CE-kåporna

Delar som behövs till detta steg:

1	Vänster CE-kåpa
1	Höger CE-kåpa

Tillvägagångssätt

1. Luta förarsätet framåt.
2. Ta bort de fyra flänsmuttrarna (⅜ tum) från sätets stödplåt (Figur 25).

   Spara de fyra flänsmuttrarna (⅜ tum).

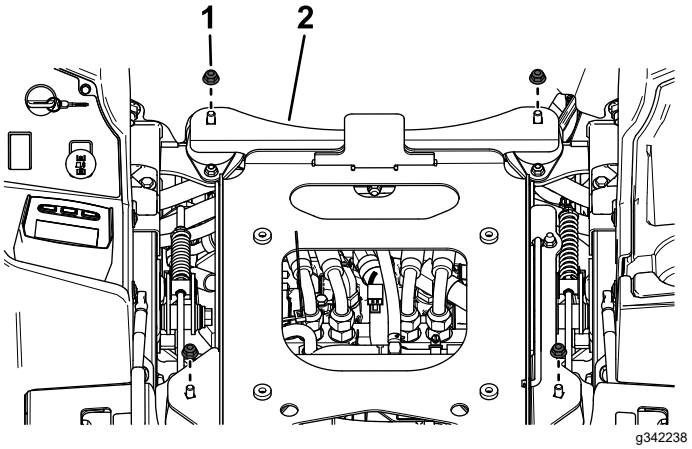

Figur 25

1. Flänsmutter (⅜ tum)
2. Sätets stödplåt

3. Fäst den vänstra CE-kåpan och den högra CE-kåpan på sätets stödplåt med de fyra flänsmuttrarna (⅜ tum) som du tog bort tidigare enligt Figur 26.

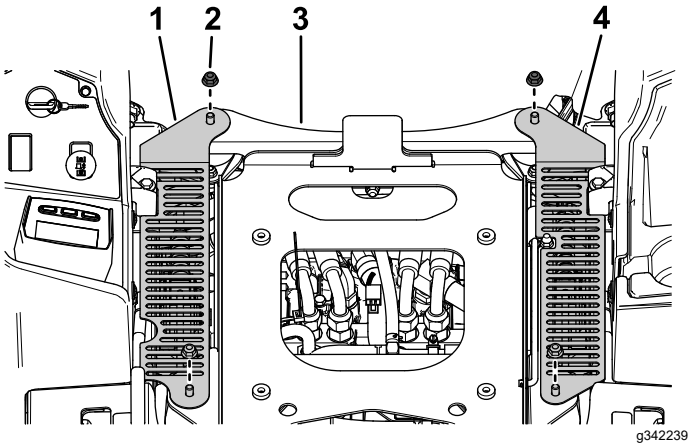

Figur 26

1. Höger CE-kåpa
2. Fyra tidigare borttagna flänsmuttrar (⅜ tum)
3. Sätets stödplåt
4. Vänster CE-kåpa

10

Montera fotplattan

Delar som behövs till detta steg:

1	Fästmodul
2	Flänsskruv (¼ x ¾ tum)
2	Planbricka
2	Klämma
2	Tryckmutter

Tillvägagångssätt

1. Montera två klämmor på fästmodulen (Figur 27).

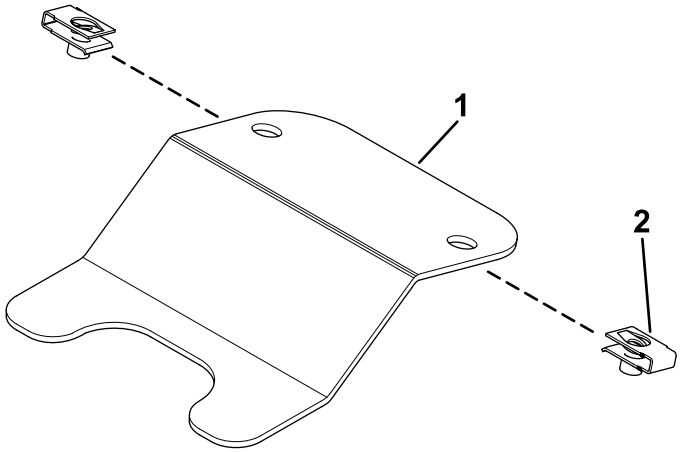

g342287

Figur 27

1. Fästmodul
2. Klämma

2. Montera fotplattan som du tog bort tidigare med hjälp av fästmodulen, två flänsskruvar (¼ x ¾ tum), två planbrickor och två tryckmuttrar (Figur 28).

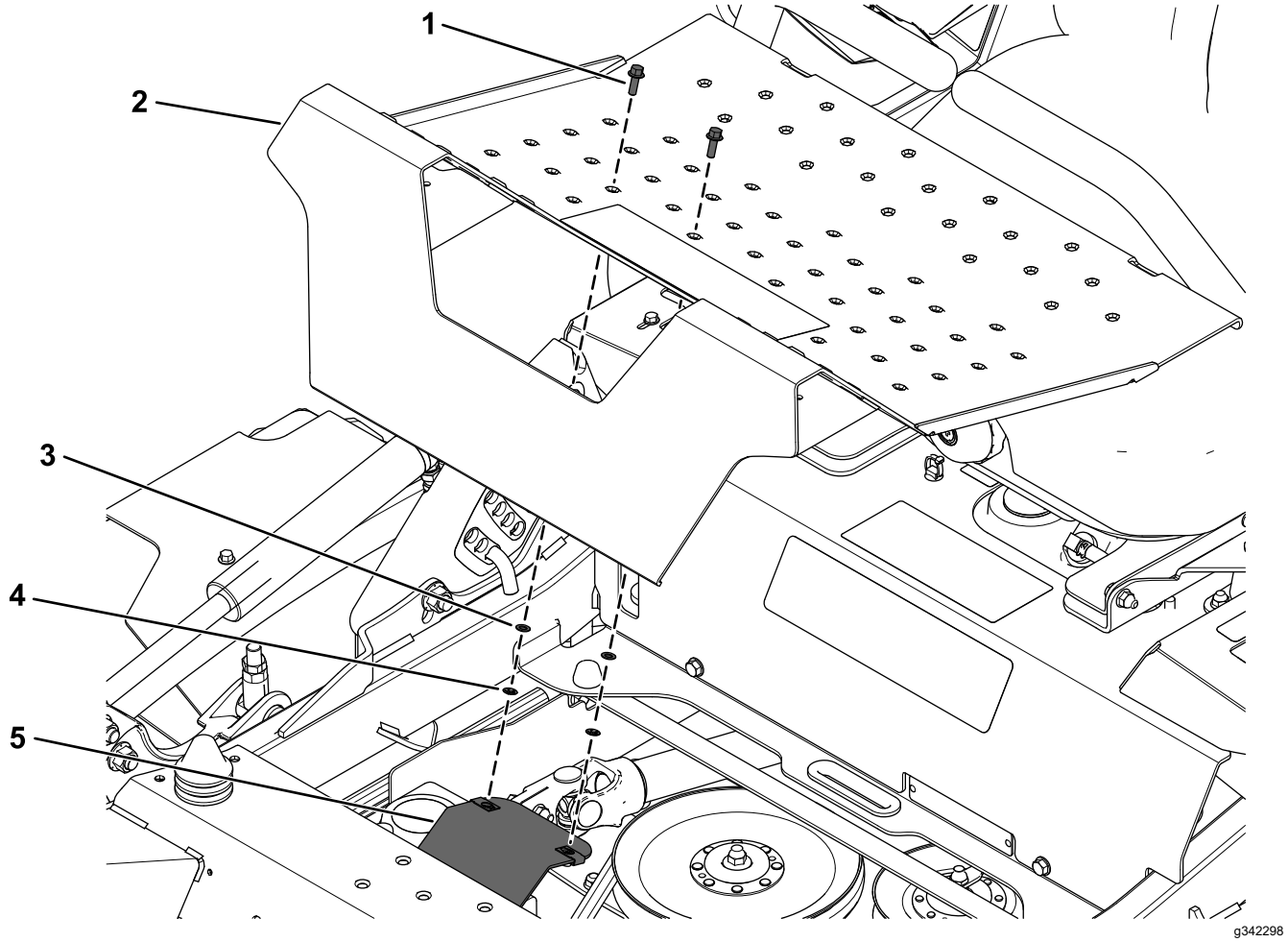

Figur 28

1. Flänsskruv (¼ x ¾ tum)
2. Fotplatta
3. Planbricka
4. Tryckmutter
5. Fästmodul

11

Fästa dekalerna

Delar som behövs till detta steg:

1	Dekal 133-5623
1	Dekal 144-6905 – endast 152 cm klippdäck med 25 hk Yanmar-dieselmotor
1	Dekal 144-6906 – endast 183 cm klippdäck med 25 hk Yanmar-dieselmotor
1	Dekal 144-6907 – endast 152 cm klippdäck med 37 hk Yanmar-dieselmotor
	Dekal 144-6908 – endast 183 cm klippdäck med 37 hk Yanmar-dieselmotor

Tillvägagångssätt

Placera dekalerna 133-5623 samt 144-6905, 144-6906, 144-6907 eller 144-6908 på maskinramens vänstra sida nära serienummerdekalen enligt måtten i Figur 29.

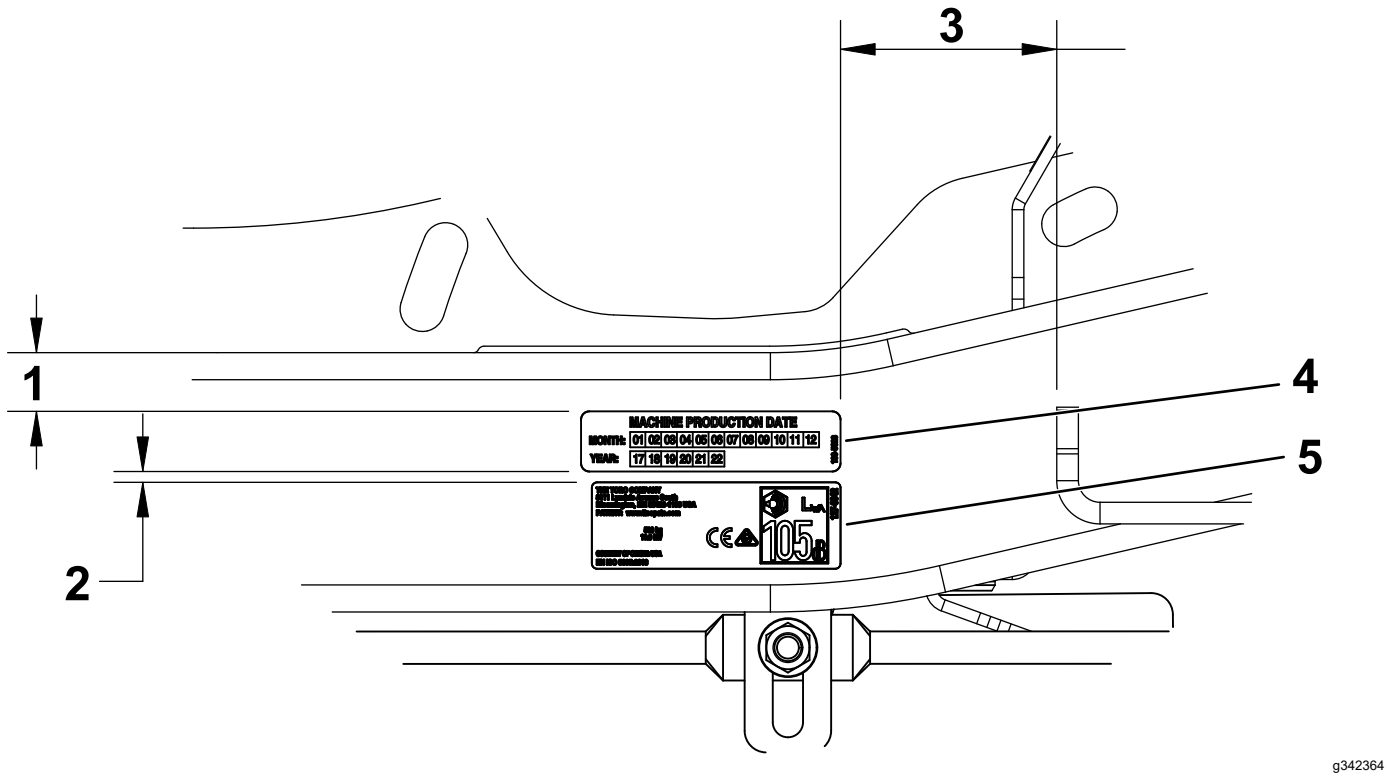

Figur 29

1. 14 till 21 mm
2. 3 mm
3. 63 mm
4. Dekal 133-5623
5. Dekal 144-6905, 144-6906, 144-6907 eller 144-6908

Anteckningar:



Count on it.