Form No. 3434-285 Rev D

TORO®

EN Flex-Force Power System™ 60V MAX String Trimmer

51835T

DE Flex-Force Power System™ 60V MAX Faden-Freischneider

51835T

ES Flex-Force Power System™ – Desbrozadora de hilo 60V MAX

51835T

FR Débroussailleuse à fil Flex-Force Power System™ 60 V MAX

51835T

IT Decespugliatore Flex-Force Power System™ 60 V MAX

51835T

NL Flex-Force Power System™ 60V MAX Draadtrimmer

51835T

NO Flex-Force Power System™- trådtrimmer, maks. 60 V

51835T

PL Kosa żyłkowa Flex-Force Power System™ 60V MAX

51835T

SV Flex-Force Power System™ 60 V MAX trådtrimmer

51835T

CE

3434-285

Form No. 3432-903 Rev D

TORO®

Count on it.

Operator's Manual

Flex-Force Power System™ 60V MAX String Trimmer

Model No. 51835T—Serial No. 320000001 and Up

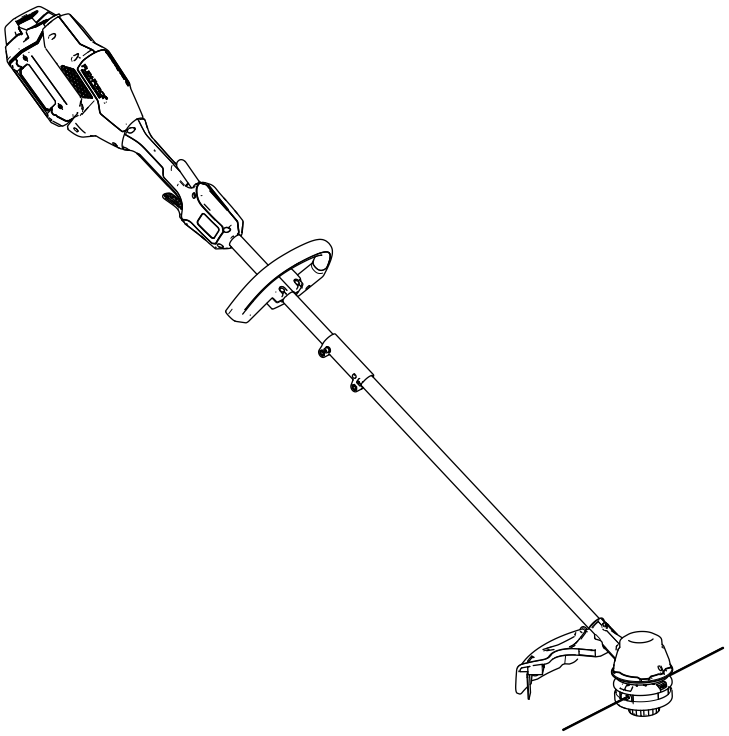

Register at www.Toro.com.
Original Instructions (EN)

CE

3432-903

For assistance, please see www.Toro.com/support for instructional videos or contact your Authorized Service Dealer before returning this product.

Introduction

This trimmer is intended to be used by residential homeowners to trim grass as needed outdoors. It is designed to use Toro Flex-Force lithium-ion battery pack Models 81825, 81860 or 81875. These battery packs are designed to be charged only by battery charger Models 81802 or 81805. Using this product for purposes other than its intended use could prove dangerous to you and bystanders.

Read this information carefully to learn how to operate and maintain your product properly and to avoid injury and product damage. You are responsible for operating the product properly and safely.

Visit www.Toro.com for product safety and operation training materials, accessory information, help finding a dealer, or to register your product.

Model 51835T does not include a battery or a charger.

Safety

WARNING—When using electric gardening appliances, always read and follow basic safety warnings and instructions to reduce the risk of fire, electric shock, and personal injury, including the following:

IMPORTANT SAFETY INSTRUCTIONS

I. Training

1. The operator of the appliance is responsible for any accidents or hazards occurring to others or their property.
2. Do not allow children to use or play with the appliance, battery pack, or the battery charger; local regulations may restrict the age of the operator.
3. Do not allow people with reduced physical, sensory, or mental capabilities or without experience and knowledge to use the appliance, battery pack, or battery charger unless they receive instruction or supervision on using it safely and understand the hazards involved while using it.
4. Before using the appliance, battery pack, and battery charger, read all the instructions and cautionary markings on these products.
5. Become familiar with the controls and proper use of the appliance, battery pack, and battery charger.

II. Preparation

1. Keep bystanders and children away from the operating area.
2. Use only the battery pack specified by Toro. Using other accessories and attachments may increase the risk of injury and fire.
3. Plugging the battery charger into an outlet that is not 100 to 240 V can cause a fire or electric shock. Do not plug the battery charger into an outlet other than 100 to 240 V. For a different style of connection, use an attachment plug adapter of the proper configuration for the power outlet if needed.
4. Do not use a damaged or modified battery pack or battery charger, which may exhibit unpredictable behavior that results in fire, explosion, or risk of injury.
5. If the supply cord to the battery charger is damaged, contact an Authorized Service Dealer to replace it.
6. Do not use non-rechargeable batteries.

© 2020—The Toro® Company
8111 Lyndale Avenue South
Bloomington, MN 55420

Contact us at www.Toro.com.
Printed in China
All Rights Reserved

7. Charge the battery pack with only the battery charger specified by Toro. A charger suitable for one type of battery pack may create a risk of fire when used with another battery pack.
8. Charge the battery pack in a well-ventilated area only.
9. Do not expose a battery pack or battery charger to fire or to temperatures higher than 68°C (154°F).
10. Follow all charging instructions and do not charge the battery pack outside of the temperature range specified in the instructions. Otherwise, you may damage the battery pack and increase the risk of fire.
11. Do not operate the appliance without all guards and other safety protective devices in place and functioning properly on the appliance.
12. Dress properly—Wear appropriate clothing, including eye protection; long pants; substantial, slip-resistant footwear; and hearing protection. Tie back long hair and do not wear loose jewelry that can get caught in moving parts. Wear a dust mask in dusty operating conditions.

III. Operation

1. Avoid dangerous environments—Do not use the appliance in rain or in damp or wet locations.
2. Use the proper appliance for your application—Using the appliance for purposes other an its intended use could prove dangerous to you and bystanders.
3. Prevent unintentional starting—Ensure that the switch is in the OFF position before connecting to the battery pack and handling the appliance. Do not carry the appliance with your finger on the switch or energize the appliance with the switch in the ON position.
4. Operate the appliance only in daylight or good artificial light.
5. Remove the battery pack from the appliance before adjusting it or changing accessories.
6. Keep your hands and feet away from the cutting area and all moving parts.
7. Stop the appliance, remove the battery pack from the appliance, and wait for all movement to stop before adjusting, servicing, cleaning, or storing the appliance.
8. Remove the battery pack from the appliance whenever you leave it unattended.
9. Do not force the appliance—Allow the appliance to do the job better and safer at the rate for which it was designed.
10. Do not overreach—Keep proper footing and balance at all times, especially on slopes. Walk, never run with the appliance.
11. Stay alert—Watch what you are doing and use common sense when operating the appliance. Do not use the appliance while ill, tired, or under the influence of alcohol or drugs.
12. Ensure that the ventilation openings are kept clear of debris.
13. Under abusive conditions, the battery pack may eject liquid; avoid contact. If you accidently come into contact with the liquid, flush with water. If the liquid contacts your eyes, seek medical help. Liquid ejected from the battery pack may cause irritation or burns.
14. CAUTION—A mistreated battery pack may present a risk of fire or chemical burn. Do not disassemble the battery pack. Do not heat the battery pack above 68°C (154°F) or incinerate it. Replace the battery pack with a genuine Toro battery pack only; using another type of battery pack may cause a fire or explosion. Keep battery packs out of the reach of children and in the original packaging until you are ready to use them.

IV. Maintenance and Storage

1. Maintain the appliance with care—Keep it clean and in good repair for best performance and to reduce the risk of injury. Follow the instructions for lubricating and changing accessories. Keep handles dry, clean, and free from oil and grease.
2. When the battery pack is not in use, keep it away from metal objects such as paper clips, coins, keys, nails, and screws that can make a connection from 1 terminal to another. Shorting the battery terminals may cause burns or a fire.
3. Keep your hands and feet away from moving parts.
4. Stop the appliance, remove the battery pack from the appliance, and wait for all movement to stop before adjusting, servicing, cleaning, or storing the appliance.
5. Check the appliance for damaged parts—If there are damaged guards or other parts, determine whether it will operate properly. Check for misaligned and binding moving parts, broken parts, mounting, and any other condition that may affect its operation. Unless indicated in the instructions, have an Authorized Service Dealer repair or replace a damaged guard or part.
6. Do not replace the existing non-metallic cutting means on the appliance with a metallic cutting means.

7. Do not attempt to service or repair the appliance, battery pack, or battery charger except as indicated in the instructions. Have an Authorized Service Dealer perform service using identical replacement parts to ensure that the product is safely maintained.
8. Store an idle appliance indoors in a place that is dry, secure, and out of the reach of children.
9. Do not dispose of the battery in a fire. The cell may explode. Check with local codes for possible special disposal instructions.

SAVE THESE INSTRUCTIONS

Safety and Instructional Decals

Safety decals and instructions are easily visible to the operator and are located near any area of potential danger. Replace any decal that is damaged or missing.

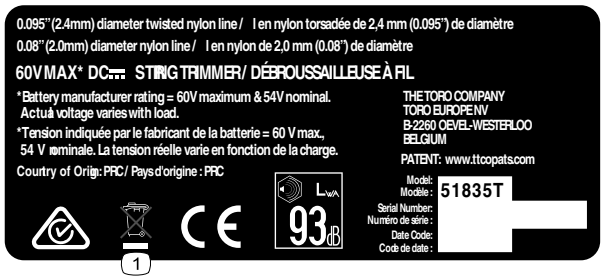

decal139-5220

139-5220

1. Do not discard improperly.

decal139-8262

139-8262

1. Warning—read the *Operator's Manual*; wear eye protection; wear hearing protection; do not expose to rain.

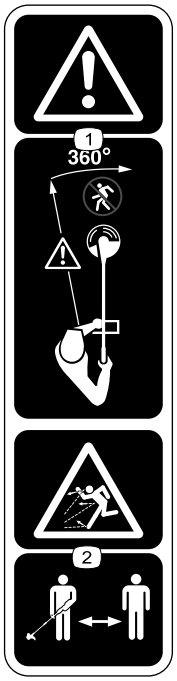

decal139-8263

139-8263

1. Warning—keep bystanders away from the machine in all directions.
2. Thrown object hazard—keep bystanders away.

Setup

Loose Parts

Use the chart below to verify that all parts have been shipped.

Procedure	Description	Qty.	Use
1	Allen wrench	1	Unfold the shaft.
2	Auxiliary handle assembly	1	Install the auxiliary handle.
3	Guard	1	Install the guard.
4	String trimmer strap	1	Install the strap.

1

Unfolding the Shaft

Parts needed for this procedure:

1	Allen wrench

Procedure

1. Unfold the shaft (A of Figure 1).
2. Align the locking button on the lower shaft with the slotted hole on the upper shaft and slide the 2 shafts together (B and C of Figure 1).

   Note: The locking button clicks into the slotted hole when both shafts are secured (D of Figure 1).
3. Using the provided Allen wrench, tighten the screw on the shaft connector until it is secure (E of Figure 1).

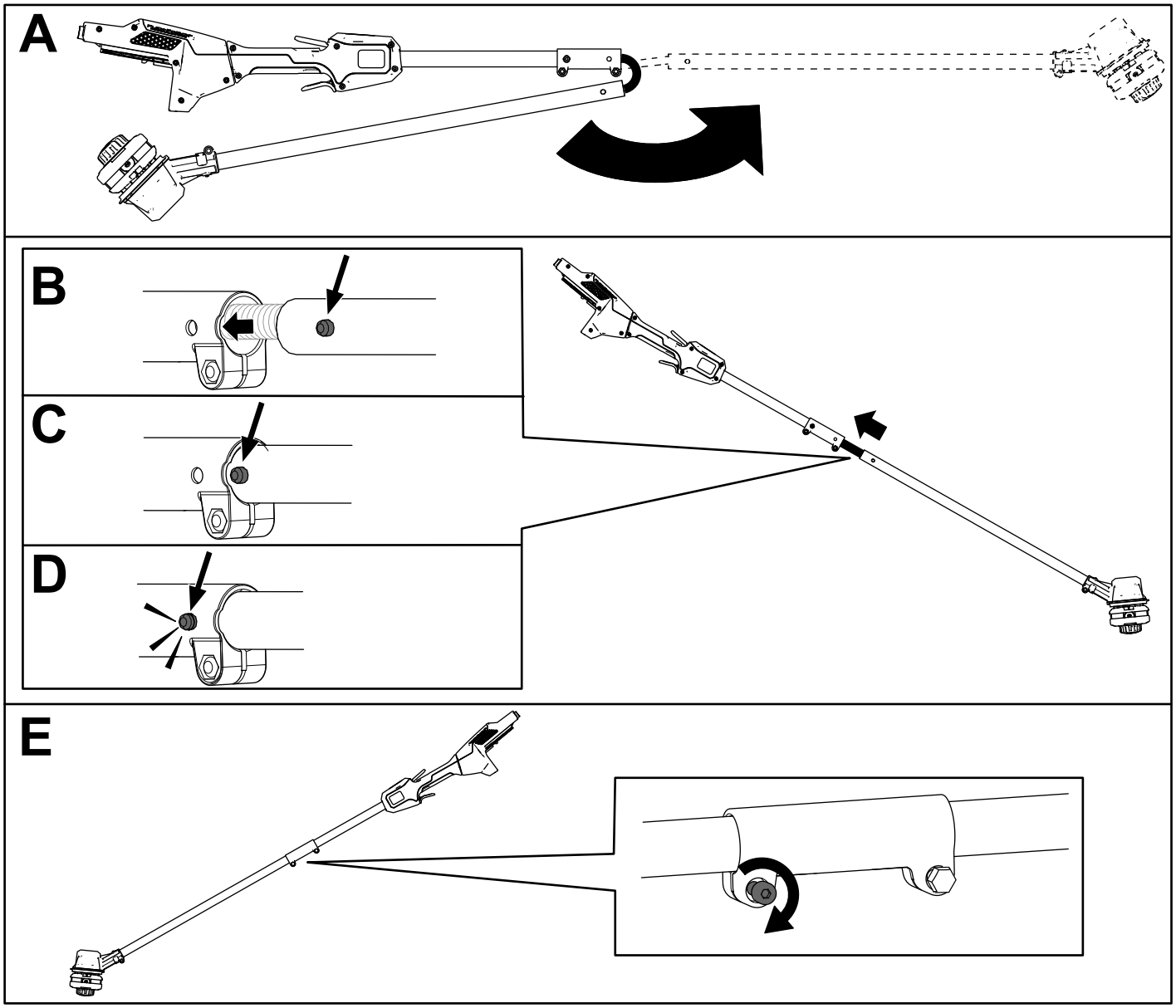

g280969

Figure 1

2

Installing the Auxiliary Handle

Parts needed for this procedure:

1	Auxiliary handle assembly

Procedure

1. Separate the auxiliary handle from the handle plate by removing the 4 socket head screws using the provided Allen wrench (A of Figure 2).
2. Line up the guides on the auxiliary handle plate to the guide on the bottom of the trimmer shaft (B of Figure 2).
3. Line up the auxiliary handle with auxiliary handle plate on the trimmer shaft (C of Figure 2).
4. Secure the auxiliary handle to the handle plate with the 4 socket head screws previously removed (D of Figure 2).

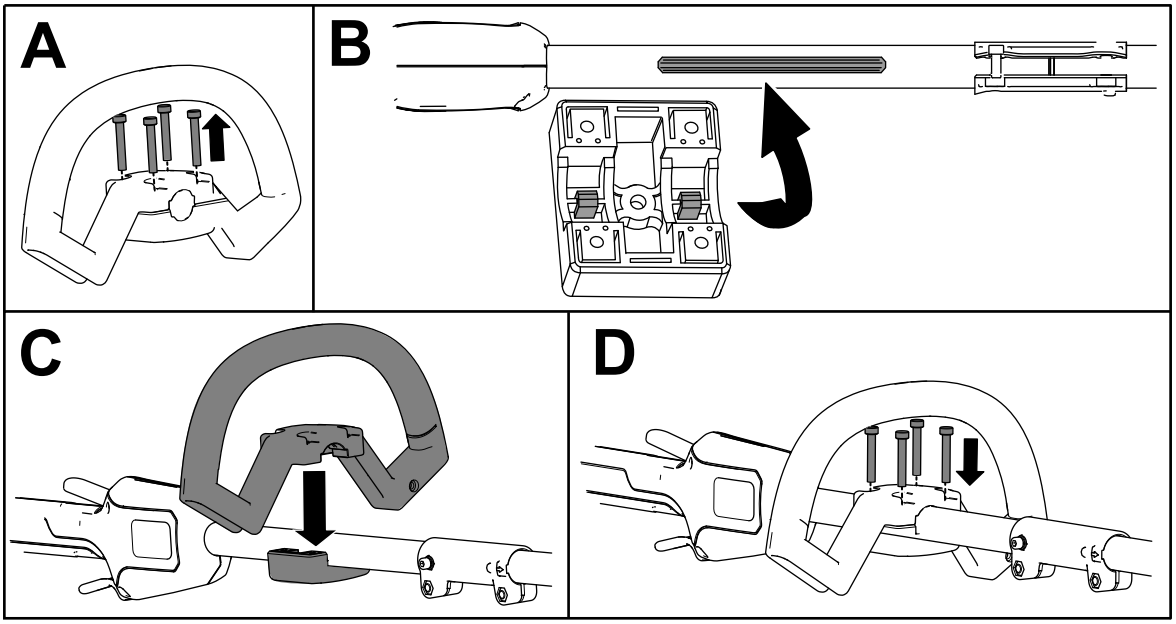

g292825

Figure 2

3

Installing the Guard

Parts needed for this procedure:

1	Guard

Procedure

1. Using the provided Allen wrench, remove the 2 socket head screws, 2 washers, and 2 spacers from the trimmer base (A of Figure 3).
2. Align the guard onto the trimmer base (B of Figure 3).
3. Secure the guard onto the base of the trimmer with the 2 socket head screws, 2 washers, and 2 spacers previously removed (C of Figure 2).

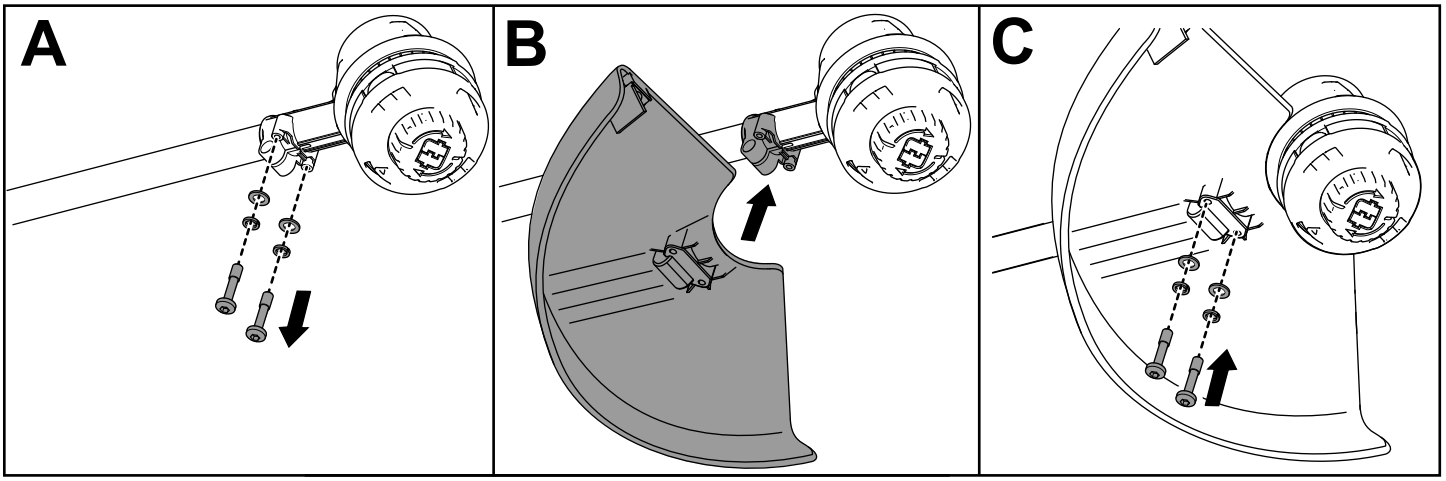

Figure 3

4

Installing the Strap

Parts needed for this procedure:

1	String trimmer strap

Procedure

If you are using the machine with battery Model 81860 or 81875, a string trimmer strap is recommended.

Connect the metal hook on the shoulder harness to the strap collar on the string trimmer handle (Figure 4).

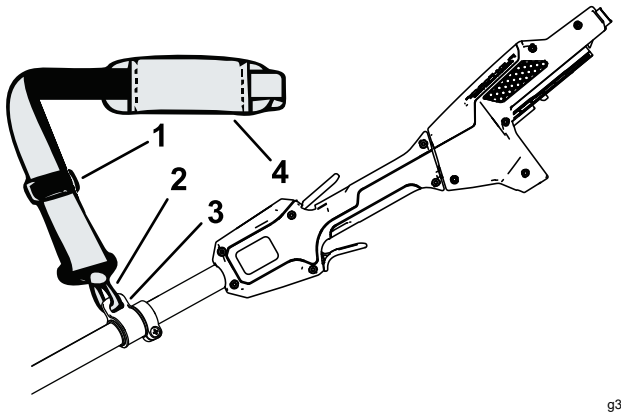

g340943

Figure 4

1. Strap adjuster
2. Metal strap hook
3. Strap collar
4. Shoulder strap

The strap length is adjustable; slide the strap adjuster up to decrease the length of the strap, or down to increase the length of the strap (Figure 4).

If there is ever an emergency and you need to rapidly remove the harness, disconnect the quick-release buckle as follows:

1. Press in on the sides of the buckle (A of Figure 5).
2. Allow the buckle to disconnect (B of Figure 5).

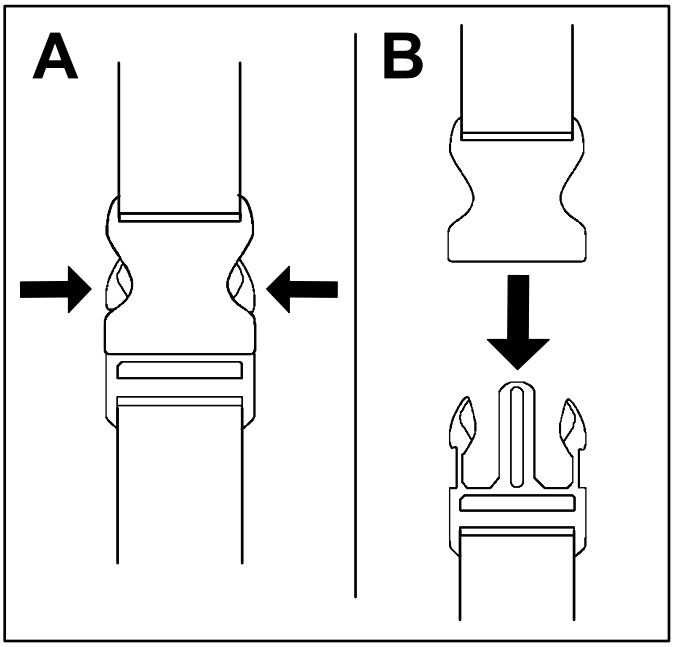

g340477

Figure 5

Product Overview

Specifications

Appropriate Temperature Ranges

Charge/store the battery pack at	5°C (41°F) to 40°C (104°F)*
Use the battery pack at	-30°C (-22°F) to 49°C (120°F)
Use the trimmer at	0°C (32°F) to 49°C (120°F)
Store the trimmer at	0°C (32°F) to 49°C (120°F)*

*Charging time will increase if you do not charge the battery within this range.

Store the tool, battery pack, and battery charger in an enclosed clean, dry area.

Operation

Starting the Trimmer

1. Make sure that the vents on the trimmer are clear of any dust and debris.

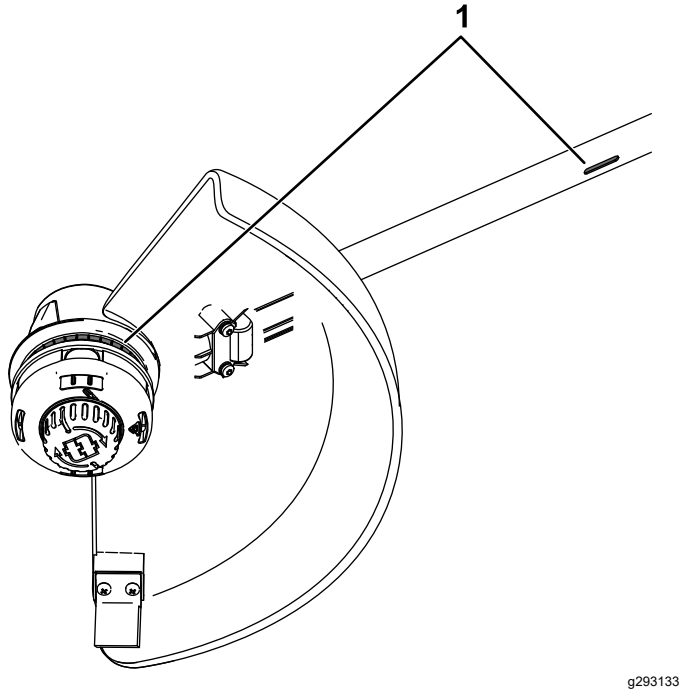

Figure 6

1. Trimmer venting areas

2. Align the cavity in the battery pack with the tongue on the handle housing (Figure 7).
3. Push the battery pack into the handle until the battery locks into the latch (Figure 7).

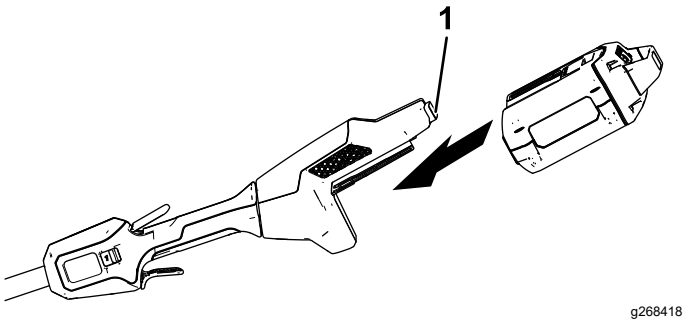

Figure 7

1. Battery latch

4. To start the trimmer, squeeze the lockout trigger, then squeeze the variable-speed trigger (Figure 8).

   Note: Slide the speed range switch to change the speed of the trimmer.

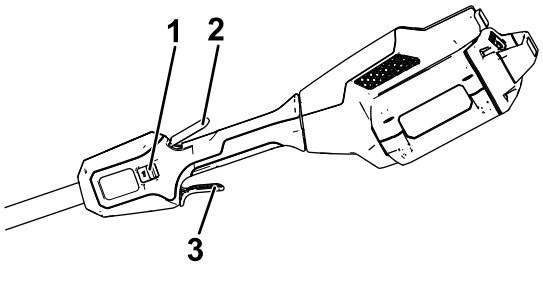

Figure 8

1. Speed range switch
2. Lockout trigger
3. Variable-speed trigger

Shutting Off the Trimmer

To shut off the trimmer, release both triggers.

Whenever you are not using the trimmer or are transporting the trimmer to or from the work area, remove the battery pack.

Removing the Battery Pack from the Trimmer

Press the battery latch to release the battery pack and slide the battery pack out of the machine (Figure 9).

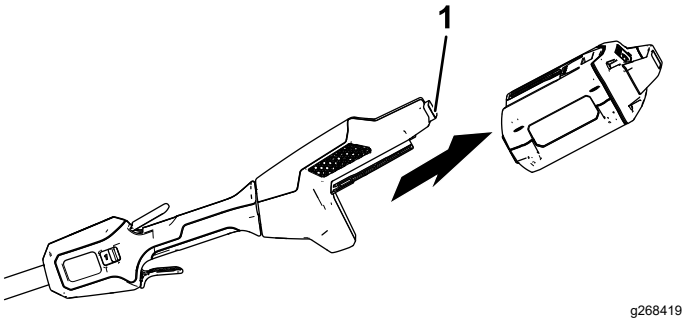

Figure 9

1. Battery latch

Advancing the Line Using the Bump Feed

1. Run the tool at full throttle.
2. Tap the bump button on the ground to advance the line. The line advances each time the bump button is tapped. Do not hold the bump button on the ground.

   Note: The line trimming cut-off blade on the grass deflector cuts the line to the correct length.

   Note: If the line is worn too short, you may not be able to advance the line by tapping it on the ground. If so, release both triggers and refer to Advancing the Line Manually (page 12).

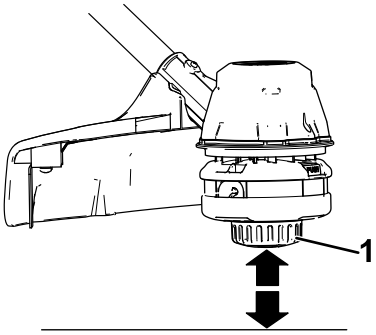

Figure 10

1. Bump button

Advancing the Line Manually

Remove the battery pack from the trimmer, then push the bump button at the base of the spool retainer while pulling on the trimmer line to manually advance the line.

Adjusting the Cutting Swath

The trimmer comes from the factory with a cutting swath of 36.6 cm (14 inches) as shown in A of Figure 11. Refer to the following instructions to adjust the swath to 40.6 cm (16 inches) as shown in D of Figure 11.

1. Remove the swath blade from the bottom of the guard by removing the 2 screws holding it in place using the provided Allen wrench (B of Figure 11) and rotate the swath blade 180°.
2. Once the swath blade is rotated, install it onto the guard using the 2 screws previously removed (C of Figure 11).

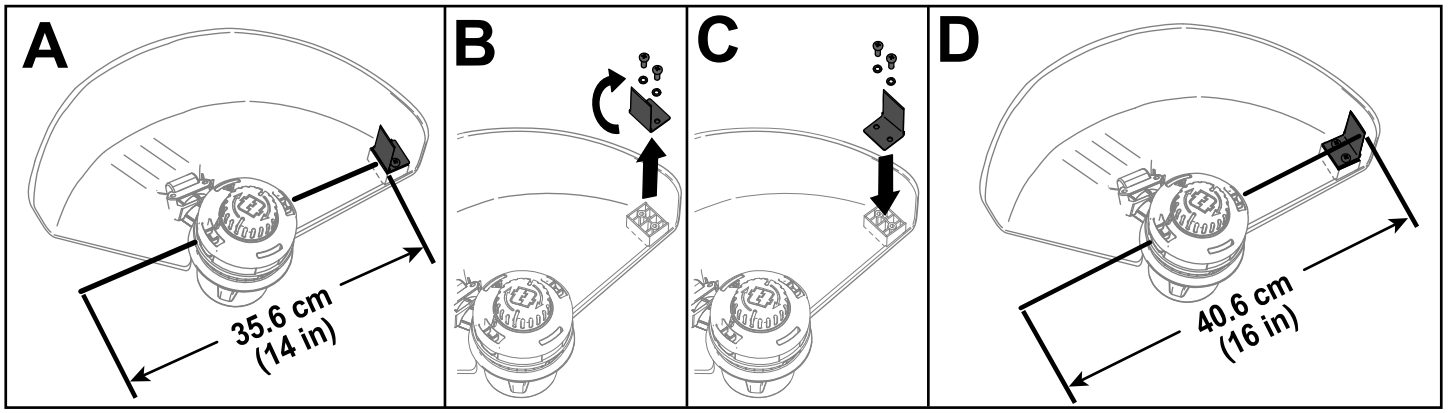

g293137

Figure 11

Operating Tips

- Keep the trimmer tilted toward the area being cut; this is the best cutting area.
- The string trimmer cuts when you move it from left to right. This prevents the trimmer from throwing debris at you.
- Use the tip of the string to do the cutting; do not force the string head into uncut grass.
- Wire and picket fences can cause the string to wear rapidly and even break. Stone and brick walls, curbs, and wood can also cause the string to wear rapidly.
- Avoid trees and shrubs. The string can easily damage tree bark, wood moldings, siding, and fence posts.

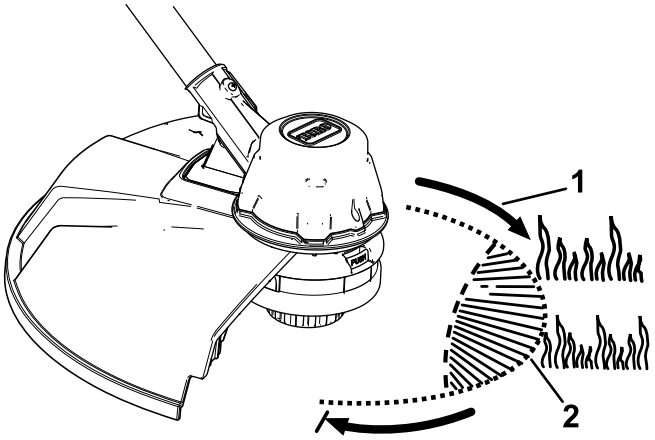

g293138

Figure 12

1. Direction of rotation
2. String path

Maintenance

After each use of the trimmer, complete the following:

1. Remove the battery from the trimmer.
2. Wipe the trimmer clean with a damp cloth. Do not hose the trimmer down or submerge it in water.

⚠ CAUTION

The line cutoff blade on the deflector is sharp and can cut you.

Do not use your hands to clean the deflector shield and blade.

3. Wipe or scrape clean the cutting head area any time there is an accumulation of debris.
4. Check and tighten all fasteners. If any part is damaged or lost, repair or replace it.
5. Brush debris away from air intake vents and exhaust on motor housing to prevent the motor from overheating.

Replacing the String

Use only 2 mm (0.080 inch) monofilament string (Toro Part No. 88201) or 2.4 mm (0.095 inch) twisted monofilament string (Toro Part No. 88202).

1. Remove the battery pack.
2. Remove any old string on the spool by repetitively pressing the bump button while pulling the line out equally from both sides of the trimmer.
3. Cut 1 piece of string according to the following specifications.
   - If you are using 2 mm (0.080 inch) string, cut one piece of line approximately 4.9 m (16 ft).
   - If you are using 2.4 mm (0.095 inch) twisted string, cut one piece of line approximately 3 m (10 ft).

   Important: **Do not use any other gauge or type of string, as this could damage the trimmer.**
4. Press and turn the knob on the string head until arrow on the knob aligns with arrow on the string head (Figure 13).
5. Insert 1 end of the line at an angle into the LINE IN eyelet and push the line through the string head track until it comes out through the eyelet on the other side. Pull the line though the string head until the line outside the string is evenly divided on each side.

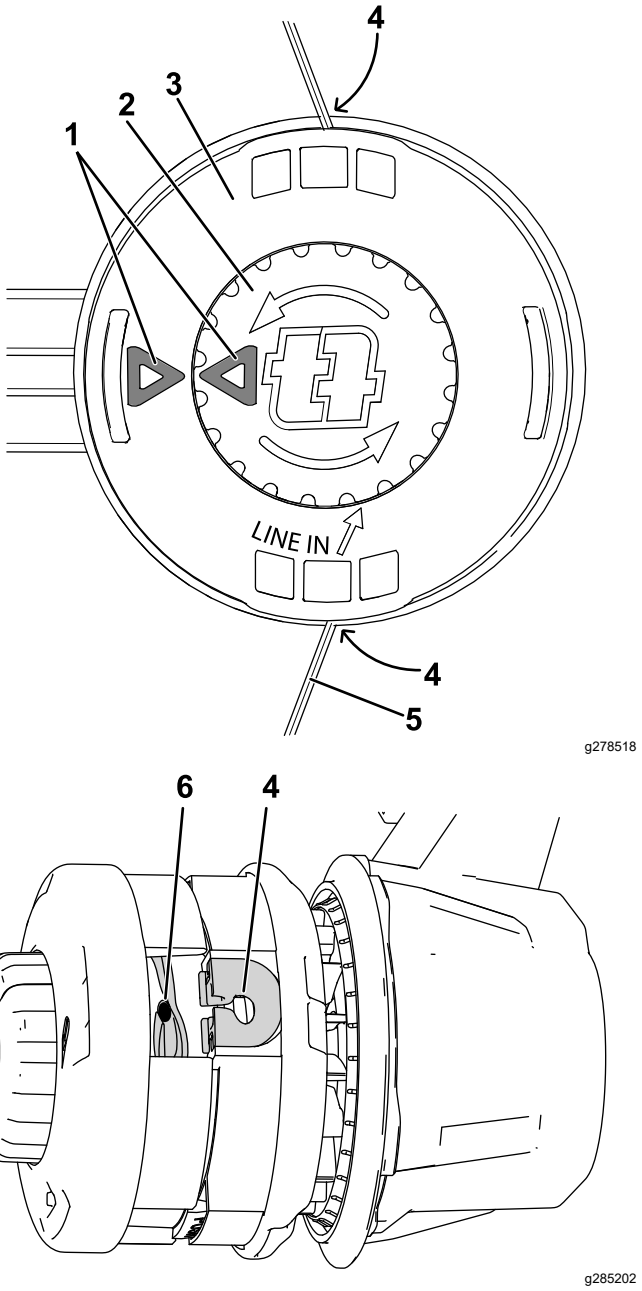

Figure 13
Disassembled view shown for clarity

1.	Arrows	4.	Eyelet
2.	Knob	5.	String
3.	String head	6.	Track

Important: **Do not disassemble the trimmer head.**

6. Hold the string head in place with one hand. With your other hand, rotate the knob in the direction shown by the arrows (counterclockwise).
7. Wind the line, leaving about 102 mm (4 inches) extending beyond the eyelet on each side.

Storage

Important: **Store the tool, battery pack, and charger only in temperatures that are within the appropriate range; refer to Specifications (page 11).**

Important: **If you are storing the battery pack for the off-season, charge it until 2 or 3 LED indicators turn green on the battery. Do not store a fully charged or fully depleted battery. When you are ready to use the machine again, charge the battery pack until the left indicator light turns green on the charger or all 4 LED indicators turn green on the battery.**

- Disconnect the product from the power supply (i.e., remove the plug from the power supply or the battery pack) and check for damage after use.
- Do not store the machine with the battery pack installed.
- Clean all foreign material from the product.
- When not in use, store the tool, battery pack, and battery charger out of the reach of children.
- Keep the tool, battery pack, and battery charger away from corrosive agents, such as garden chemicals and de-icing salts.
- To reduce the risk of serious personal injury, do not store the battery pack outside or in vehicles.
- Store the tool, battery pack, and battery charger in an enclosed clean, dry area.

Troubleshooting

Perform only the steps described in these instructions. All further inspection, maintenance, and repair work must be performed by an authorized service center or a similarly qualified specialist if you cannot solve the problem yourself.

Problem	Possible Cause	Corrective Action
The tool does not start.	1. The battery is not fully installed in the tool. 2. The battery pack is not charged. 3. The battery pack is damaged. 4. There is another electrical problem with the tool.	1. Remove and then replace the battery into the tool, making sure that it is fully installed and latched. 2. Remove the battery pack from the tool and charge it. 3. Replace the battery pack. 4. Contact an Authorized Service Dealer.
The tool does not reach full power.	1. The battery pack charge capacity is too low. 2. The air vents are blocked.	1. Remove the battery pack from the tool and fully charge the battery pack. 2. Clean the air vents.
The tool is producing excessive vibration or noise.	1. There is debris on the drum area on the trimmer. 2. The spool is not properly wound.	1. Clean any debris off of the drum area. 2. Advance the line using the trigger switch and/or remove the line on the spool and wind the spool again.
The tool does not run or does not run continuously.	1. There is moisture on the leads of the battery pack. 2. The battery is not fully installed into the tool.	1. Allow the battery pack to dry or wipe it dry. 2. Remove and then replace the battery into the tool making sure that it is fully installed and latched.

EEA/UK Privacy Notice

Toro's Use of Your Personal Information

The Toro Company ("Toro") respects your privacy. When you purchase our products, we may collect certain personal information about you, either directly from you or through your local Toro company or dealer. Toro uses this information to fulfil contractual obligations - such as to register your warranty, process your warranty claim or to contact you in the event of a product recall - and for legitimate business purposes - such as to gauge customer satisfaction, improve our products or provide you with product information which may be of interest. Toro may share your information with our subsidiaries, affiliates, dealers or other business partners in connection these activities. We may also disclose personal information when required by law or in connection with the sale, purchase or merger of a business. We will never sell your personal information to any other company for marketing purposes.

Retention of your Personal Information

Toro will keep your personal information as long as it is relevant for the above purposes and in accordance with legal requirements. For more information about applicable retention periods please contact legal@toro.com.

Toro's Commitment to Security

Your personal information may be processed in the US or another country which may have less strict data protection laws than your country of residence. Whenever we transfer your information outside of your country of residence, we will take legally required steps to ensure that appropriate safeguards are in place to protect your information and to make sure it is treated securely.

Access and Correction

You may have the right to correct or review your personal data, or object to or restrict the processing of your data. To do so, please contact us by email at legal@toro.com. If you have concerns about the way in which Toro has handled your information, we encourage you to raise this directly with us. Please note that European residents have the right to complain to your Data Protection Authority.

TORO®

Count on it.

Form No. 3432-913 Rev D

Count on it.

Bedienungsanleitung

Flex-Force Power System™ 60 V MAX Faden-Freischneider

Modellnr. 51835T—Seriennr. 320000001 und höher

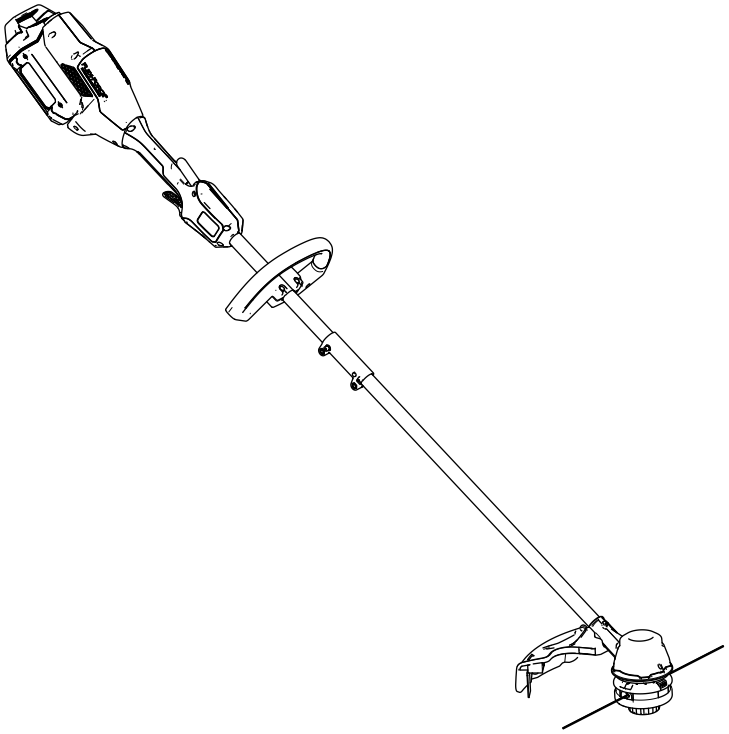

Registrieren Sie Ihr Produkt unter www.Toro.com.
Originaldokuments (DE)

CE

3432-913

Wenn Sie Unterstützung benötigen, sehen Sie sich erst die Anleitungsvideos auf www.Toro.com/support an oder wenden Sie sich an Ihren offiziellen Service-Vertragshändler, bevor Sie das Produkt zurückgeben.

Einführung

Dieser Freischneider sollte von Privatleuten bei Bedarf für das Schneiden von Gras im Außenbereich verwendet werden. Er ist für die Verwendung mit den Toro Flex-Force Lithium-Ionen-Akkupackmodellen 81825, 81860 oder 81875 vorgesehen. Diese Akkupacks sind so ausgelegt, dass sie nur mit dem Akkuladegerät Modell 81802 oder 81805 geladen werden können. Der zweckfremde Einsatz dieser Maschine kann für Sie und Unbeteiligte gefährlich sein.

Lesen Sie diese Informationen sorgfältig durch, um sich mit dem ordnungsgemäßen Einsatz und der Wartung des Produkts vertraut zu machen und Verletzungen und eine Beschädigung des Produkts zu vermeiden. Sie tragen die Verantwortung für einen ordnungsgemäßen und sicheren Einsatz des Produkts.

Auf www.Toro.com finden Sie Informationen hinsichtlich Produktsicherheit und Schulungsunterlagen, Zubehörinformationen, Standort eines Händlers, oder Registrierung des Produkts.

Modell 51835T enthält kein Akku und kein Ladegerät.

Sicherheit

WARNUNG: Bei der Verwendung von elektrischen Gartengeräten sind die grundlegenden Sicherheitshinweise und Anweisungen immer zu lesen und einzuhalten, um die Gefahr eines Brands, eines Stromschlags und von Verletzungen zu verringern, u. a.:

Wichtige Sicherheits-ANWEISUNGEN

I. Schulung

1. Der Bediener des Geräts ist für alle Unfälle oder Gefahren für Dritte und deren Eigentum verantwortlich.
2. Lassen Sie Kinder nicht mit dem Gerät, dem Akkupack oder dem Akkuladegerät spielen; das Mindestalter von Benutzern ist möglicherweise von örtlichen Vorschriften vorgegeben.
3. Lassen Sie keine Personen mit eingeschränkten physischen, sensorischen oder mentalen Fähigkeiten oder Personen ohne Erfahrung und Kenntnisse das Gerät, das Akkupack oder das Akkuladegerät verwenden, außer sie wurden ausreichend in Bezug auf die sichere Verwendung und die mit der Verwendung zusammenhängenden Gefahren unterwiesen und arbeiten unter Aufsicht.
4. Vor der Verwendung des Geräts, des Akkupacks und des Akkuladegeräts alle Anweisungen und Warnaufkleber auf diesen Produkten lesen.
5. Machen Sie sich mit den Bedienelementen und der ordnungsgemäßen Bedienung des Geräts, des Akkupacks und des Akkuladegeräts vertraut.

II. Vorbereitung

1. Halten Sie Unbeteiligte und Kinder aus dem Arbeitsbereich fern.
2. Verwenden Sie nur ein von Toro angegebenes Akkupack. Die Verwendung von anderem Zubehör oder Anbaugeräten kann ein Verletzungs- oder Brandrisiko bergen.
3. Das Einstecken des Akkuladegeräts in eine Steckdose mit einer anderen Spannung als 100 bis 240 V, kann zu einem Brand oder Stromschlag führen. Stecken Sie das Ladegerät nicht in eine Steckdose mit einer anderen Spannung als 100 bis 240 V. Bei einem anderen Anschlussdesign kann bei Bedarf ein Steckeradapter mit der richtigen Konfiguration für die Steckdose verwendet werden.
4. Verwenden Sie keine beschädigten oder veränderten Akkupacks oder Akkuladegeräte,

© 2020—The Toro® Company
8111 Lyndale Avenue South
Bloomington, MN 55420

Kontaktieren Sie uns unter www.Toro.com.
Druck: China
Alle Rechte vorbehalten

da sie sich unerwartet verhalten und Brand, Explosion oder Verletzungen verursachen können.

5. Wenn das Stromkabel des Akkuladegeräts beschädigt ist, treten Sie für Ersatz mit einem Vertragshändler in Kontakt.
6. Verwenden Sie keine nicht aufladbaren Akkus.
7. Laden Sie das Akkupack nur mit einem von Toro angegebenen Akkuladegerät. Ein Ladegerät, das für den einen Akkupacktyp geeignet ist, kann bei einem anderen Akkupack zu einer Brandgefahr führen.
8. Laden Sie das Akkupack nur in einem gut belüfteten Bereich auf.
9. Setzen Sie ein Akkupack oder ein Akkuladegerät keinem Feuer oder Temperaturen von über 68 °C aus.
10. Befolgen Sie alle Anweisungen zum Aufladen und laden Sie das Akkupack nicht außerhalb des in der Anweisung angegeben Temperaturbereichs. Andernfalls kann das Akkupack beschädigt werden und die Brandgefahr steigen.
11. Bedienen Sie das Gerät niemals, wenn nicht alle Schutzvorrichtungen und Abdeckungen angebracht und funktionstüchtig sind.
12. Geeignete Kleidung: Tragen Sie geeignete Kleidung, u. a. eine Schutzbrille, lange Hosen, rutschfeste Arbeitsschuhe und einen Gehörschutz. Binden Sie langes Haar zusammen und tragen Sie keinen losen Schmuck, der in beweglichen Teilen hängen bleiben kann. Tragen Sie in staubigen Betriebsbedingungen eine Staubmaske.

III. Betrieb

1. Vermeiden Sie gefährliche Umgebungen: Verwenden Sie das Gerät nicht in Regen oder an feuchten bzw. nassen Orten.
2. Verwenden Sie das richtige Gerät für Ihre Anwendung: Der zweckfremde Einsatz dieses Geräts kann für Sie und Unbeteiligte gefährlich sein.
3. Verhindern Sie unbeabsichtigtes Starten: Stellen Sie sicher, dass sich der Schalter in der Position OFF befindet, bevor Sie das Akkupack einsetzen und das Gerät handhaben. Tragen Sie das Gerät nicht mit Ihrem Finger am Schalter und stellen Sie keine Stromversorgung her, während sich der Schalter in der Position ON befindet.
4. Setzen Sie das Gerät nur bei Tageslicht oder guter künstlicher Beleuchtung ein.
5. Entfernen Sie das Akkupack aus dem Gerät, bevor Sie es einstellen oder das Zubehör tauschen.
6. Halten Sie Ihre Hände und Bekleidung vom Schnittbereich und allen anderen beweglichen Teilen fern.
7. Halten Sie das Gerät an, entfernen Sie das Akkupack aus dem Gerät und warten Sie, bis alle beweglichen Teile zum Stillstand gekommen sind, bevor Sie es einstellen, warten, reinigen oder lagern.
8. Entfernen Sie das Akkupack aus dem Gerät, wenn Sie es unbeaufsichtigt lassen.
9. Üben Sie keine Kraft auf das Gerät aus: Lassen Sie das Gerät mit der vorgesehenen Leistung laufen.
10. Überstrecken Sie sich nicht: Achten Sie immer auf festen Stand und Balance, besonders an Abhängen. Gehen Sie mit dem Gerät. Niemals rennen.
11. Seien Sie wachsam: Achten Sie auf das, was Sie tun und lassen Sie bei der Benutzung des Geräts gesunden Menschenverstand walten. Verwenden Sie das Gerät nicht, wenn Sie müde oder krank sind oder unter Alkohol- oder Drogeneinfluss stehen.
12. Achten Sie darauf, dass die Belüftungsöffnungen frei von Schmutz sind.
13. Unter missbräuchlichen Bedingungen kann Flüssigkeit aus dem Akkupack austreten. Vermeiden Sie Kontakt. Wenn Sie die Flüssigkeit versehentlich berühren, mit Wasser spülen. Wenn die Flüssigkeit in Ihre Augen gelangt, suchen Sie einen Arzt auf. Vom Akkupack ausgestoßene Flüssigkeit kann zu Hautreizungen oder Verbrennungen führen.
14. ACHTUNG: ein falsch gehandhabtes Akkupack kann ein Brandrisiko darstellen oder Verätzungen verursachen. Demontieren Sie das Akkupack nicht. Erwärmen Sie das Akkupack nicht über 68 °C und verbrennen Sie es nicht. Ersetzen Sie das Akkupack nur durch ein Originalakkupack von Toro. Die Verwendung eines anderen Akkupacktyps kann zu einem Brand oder einer Explosion führen. Halten Sie Akkupacks von Kindern fern und bewahren Sie sie in der Originalverpackung auf, bis Sie sie verwenden.

IV. Wartung und Lagerung

1. Warten Sie das Gerät sorgfältig: Halten Sie es sauber und tadellos instand, um beste Leistungen zu erzielen und das Verletzungsrisiko zu minimieren. Halten Sie sich an die Anweisungen für das Einfetten und Auswechseln des Zubehörs. Halten Sie die Griffe trocken, sauber, öl- und fettfrei.
2. Halten Sie ein nicht verwendetes Akkupack von Metallobjekten fern, u. a. Briefklammern,

Münzen, Schlüssel, Nägel, Schrauben, die eine Verbindung von einem Pol zu einem anderen herstellen können. Ein Kurzschließen der Akkupole kann zu Verbrennungen oder einem Brand führen.

3. Halten Sie Ihre Hände und Füße von den beweglichen Teilen fern.
4. Halten Sie das Gerät an, entfernen Sie das Akkupack aus dem Gerät und warten Sie, bis alle beweglichen Teile zum Stillstand gekommen sind, bevor Sie es einstellen, warten, reinigen oder lagern.
5. Prüfen Sie das Gerät auf beschädigte Teile: Wenn Schutzvorrichtungen oder andere Teile beschädigt sind, stellen Sie fest, ob es noch benutzbar ist. Achten Sie auf schlecht ausgerichtete und sich berührende bewegliche Teile, defekte Teile bzw. Befestigung und alle anderen Zustände, die den Betrieb beeinträchtigen könnten. Solange in den Anweisungen nicht anders angegeben, lassen Sie beschädigte Schutzvorrichtungen und Teile nur von einem autorisierten Vertragshändler reparieren bzw. austauschen.
6. Ersetzen Sie die vorhandenen metallfreien Schneidwerkzeuge des Geräts nicht mit metallischen Schneidwerkzeugen.
7. Versuchen Sie nicht, das Gerät, das Akkupack oder das Akkuladegerät zu warten oder zu reparieren, außer in dem in den Anweisungen angegebenen Maße. Lassen Sie die Wartung von einem Vertragshändler mit identischen Ersatzteilen durchführen, um sicherzustellen, dass das Produkt sicher instandgehalten wird.
8. Lagern Sie das Gerät drinnen an einem trockenen, sicheren Ort außerhalb der Reichweite von Kindern.
9. Entsorgen Sie den Akku nicht durch Verbrennen. Die Zelle kann explodieren. Lesen Sie örtliche Vorschriften hinsichtlich besonderer Entsorgungsanweisungen durch.

BEWAHREN SIE DIESE ANWEISUNGEN

Sicherheits- und Bedienungsschilder

Die Sicherheits- und Bedienungsaufkleber sind gut sichtbar; sie befinden sich in der Nähe der möglichen Gefahrenbereiche. Tauschen Sie beschädigte oder verloren gegangene Aufkleber aus.

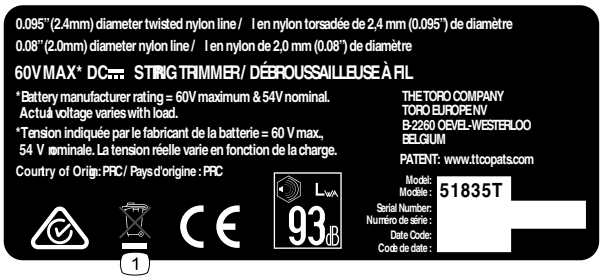

decal139-5220

139-5220

1. Bitte nur sachgerecht entsorgen.

decal139-8262

139-8262

1. Warnung: Lesen Sie die *Bedienungsanleitung*, tragen Sie Augen- und Gehörschutz; keinem Regen aussetzen.

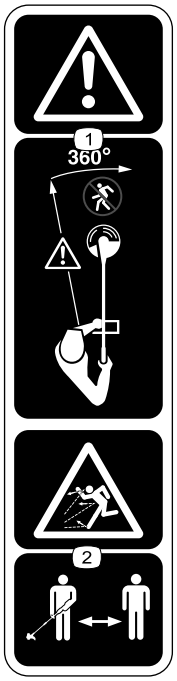

decal139-8263

139-8263

1. Warnung: Halten Sie Unbeteiligte von der Maschine in allen Richtungen fern.
2. Gefahr durch ausgeworfene Gegenstände: Halten Sie Unbeteiligte fern.

Einrichtung

Einzelteile

Prüfen Sie anhand der nachstehenden Tabelle, dass Sie alle im Lieferumfang enthaltenen Teile erhalten haben.

Verfahren	Beschreibung	Menge	Verwendung
1	Innensechskantschlüssel	1	Aufklappen des Stiels.
2	Hilfsgriff	1	Montieren des Hilfsgriffs.
3	Schutzvorrichtung	1	Montieren der Schutzvorrichtung.
4	Gurt des Faden-Freischneiders	1	Anbau des Gurts.

1

Aufklappen des Stiels

Für diesen Arbeitsschritt erforderliche Teile:

1	Innensechskantschlüssel

Verfahren

1. Klappen Sie den Stiel auf (A in Bild 1).
2. Richten Sie den Verriegelungsstift am unteren Stiel mit dem Loch am oberen Stiel aus und schieben Sie beide Teile zusammen (B und C in Bild 1).

   Hinweis: Der Verriegelungsstift klickt in das Loch ein, wenn beide Stielteile verbunden sind (D in Bild 1).
3. Ziehen Sie die Schraube auf dem Stielverbindungsstück mit dem mitgelieferten Innensechskantschlüssel fest (E in Bild 1).

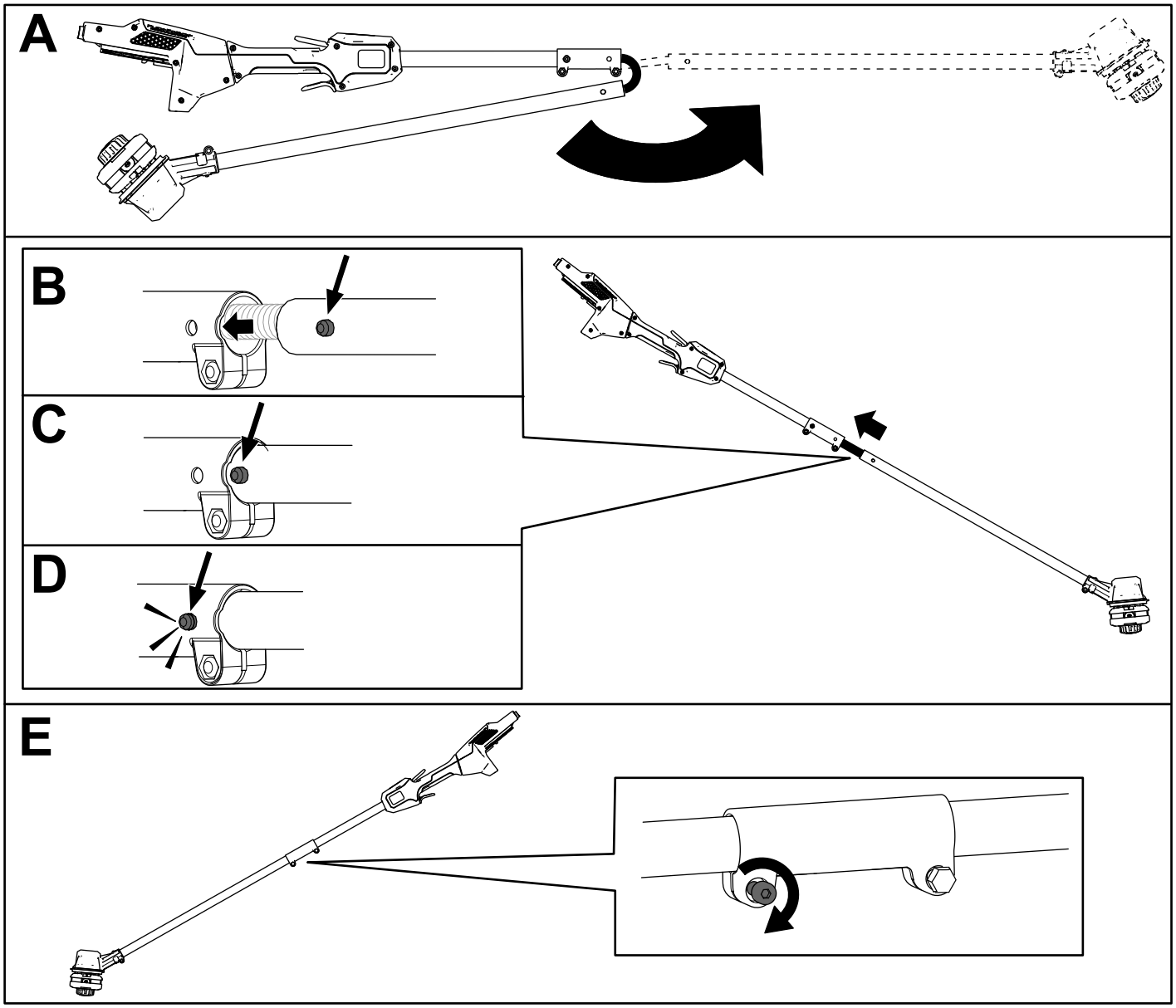

g280969

Bild 1

2

Montieren des Hilfsgriffs

Für diesen Arbeitsschritt erforderliche Teile:

1	Hilfsgriff

Verfahren

1. Trennen Sie den Hilfsgriff von der Griffplatte ab, indem Sie die 4 Zylinderkopfschrauben mit dem mitgelieferten Innensechskantschlüssel entfernen (A in Bild 2).
2. Richten Sie die Führungen auf der Hilfsgriffplatte auf die Führung unten am Freischneiderstiel aus (B in Bild 2).
3. Richten Sie den Hilfsgriff mit der Hilfsgriffplatte auf dem Freischneiderstiel aus (C in Bild 2).
4. Befestigen Sie den Hilfsgriff mit den 4 Zylinderkopfschrauben, die Sie vorher entfernt haben, an der Griffplatte (D in Bild 2).

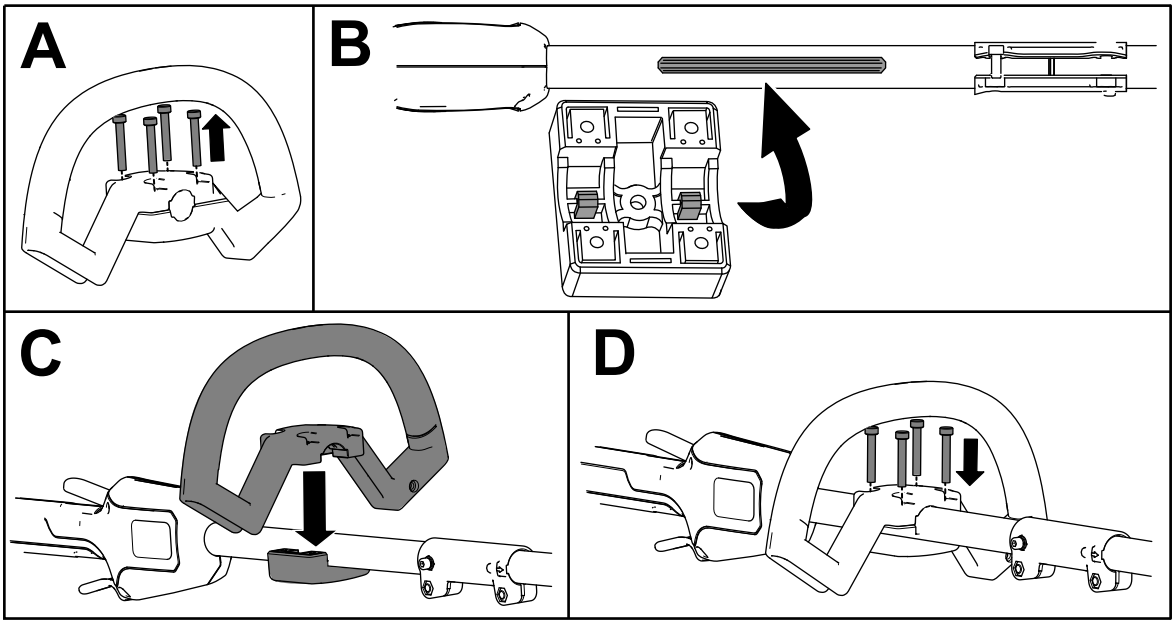

g292825

Bild 2

3

Montieren der Schutzvorrichtung

Für diesen Arbeitsschritt erforderliche Teile:

1	Schutzvorrichtung

Verfahren

1. Entfernen Sie mit dem mitgelieferten Innensechskantschlüssel die 2 Zylinderkopfschrauben, 2 Unterlegscheiben und 2 Distanzstücken von der Freischneiderbasis (A in Bild 3).
2. Richten Sie den Schutz auf der Freischneiderbasis aus (B in Bild 3).
3. Befestigen Sie die Schutzvorrichtung mit den 2 Zylinderkopfschrauben, 2 Unterlegscheiben und 2 Distanzstücken, die Sie vorher entfernt haben, an der Freischneiderbasis (C in Bild 2).

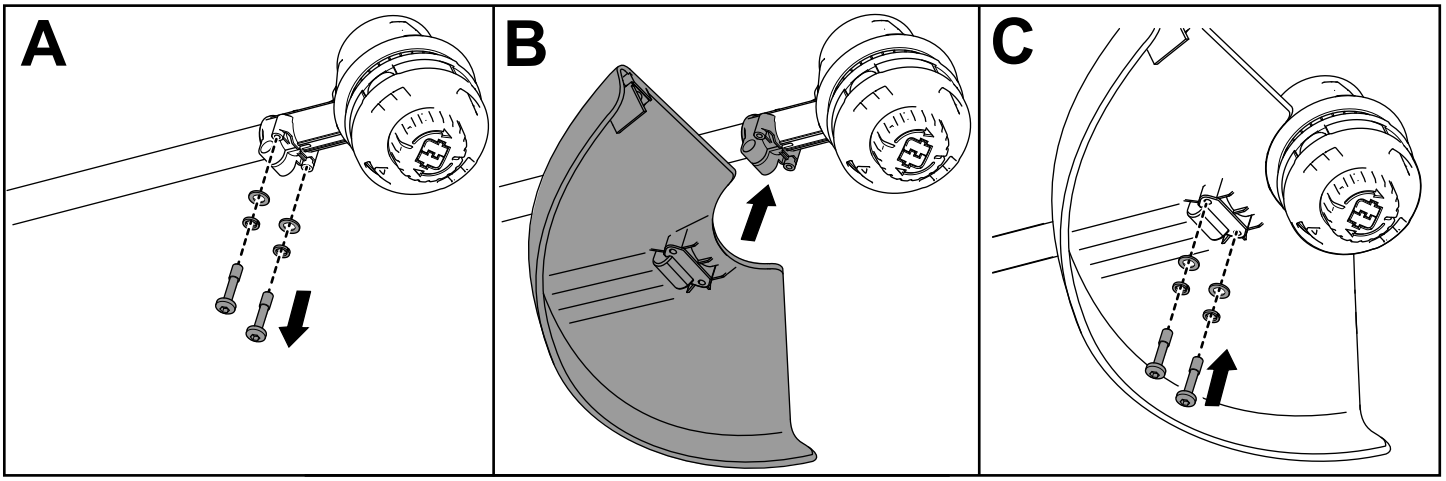

Bild 3

4

Anbau des Gurts

Für diesen Arbeitsschritt erforderliche Teile:

1	Gurt des Faden-Freischneiders

Verfahren

Wenn Sie die Maschine mit dem Akkumodell 81860 oder 81875 verwenden, wird ein Gurt für den Freischneider empfohlen.

Verbinden Sie den Metallhaken am Schultergurt mit dem Gurtband am Griff des Freischneiders (Bild 4).

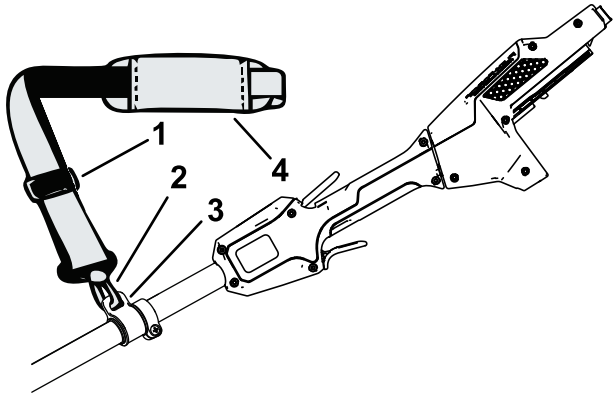

g340943

Bild 4

1. Gurt-Einstellvorrichtung
2. Metallhaken
3. Gurtband
4. Schultergurt

Die Gurtlänge ist einstellbar; schieben Sie die Gurt-Einstellvorrichtung nach oben, um die Länge des Gurts zu verringern, oder nach unten, um die Länge des Gurts zu vergrößern (Bild 4).

Sollte jemals ein Notfall eintreten und Sie das Gurtzeug schnell entfernen müssen, lösen Sie die Schnellverschlussschnalle wie folgt:

1. Beiden Seiten der Schnellverschlussschnalle eindrücken (A in Bild 5).
2. Lassen Sie die Schnellverschlussschnalle sich lösen (B in Bild 5).

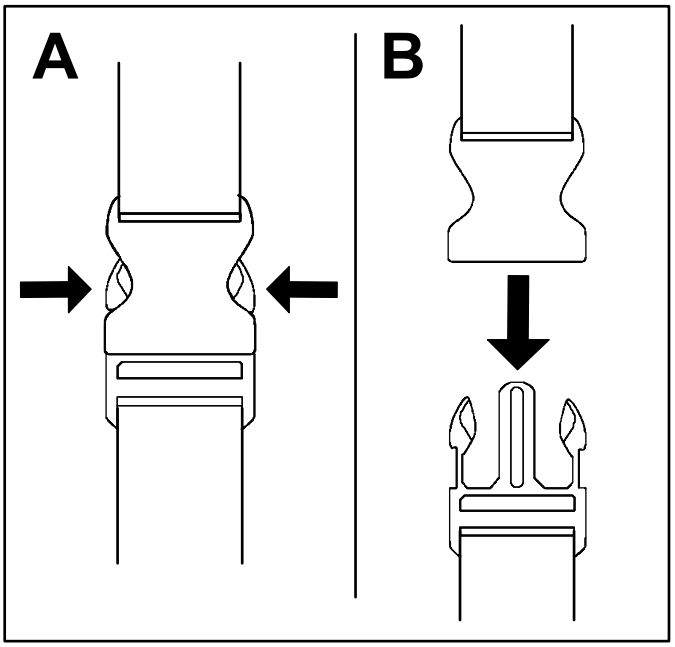

g340477

Bild 5

Produktübersicht

Technische Daten

Geeignete Temperaturbereiche

Aufladen/Lagern des Akkupacks bei	5° C bis 40° C*
Verwendung des Akkupacks bei	-30 °C bis 49 °C
Verwendung des Freischneiders bei	0 °C bis 49 °C
Lagerung des Freischneiders bei	0 °C bis 49 °C*

*Die Ladezeit wird verlängert, wenn Sie den Akku nicht in diesem Bereich aufladen.

Lagern Sie das Werkzeug, das Akkupack und das Akkuladegerät an einem sauberen und trockenen Ort.

Betrieb

Starten des Freischneiders

1. Stellen Sie sicher, dass die Entlüftungen am Freischneider keinen Staub und keine Rückstände enthalten.

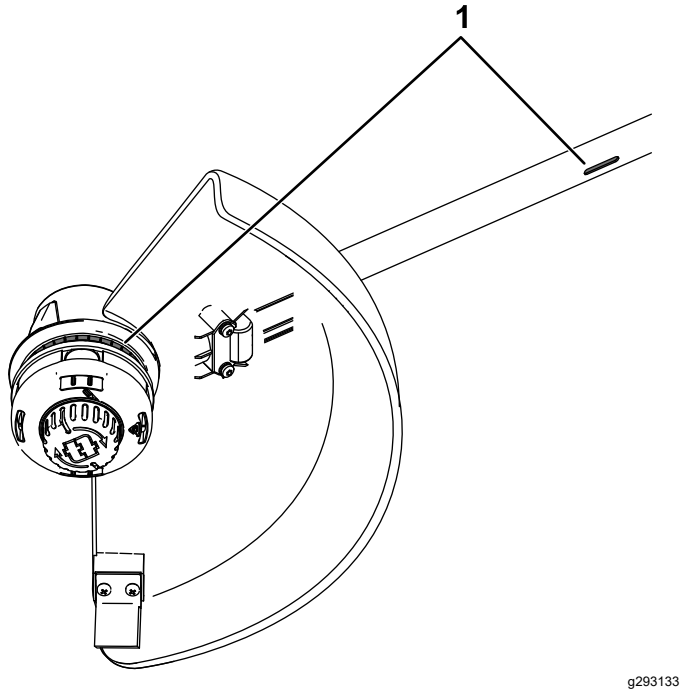

Bild 6

1. Entlüftungsbereiche am Freischneider

2. Fluchten Sie das Loch im Akkupack mit der Zunge im Griffgehäuse aus (Bild 7).
3. Schieben Sie das Akkupack in den Griff, bis das Akkupack einrastet (Bild 7).

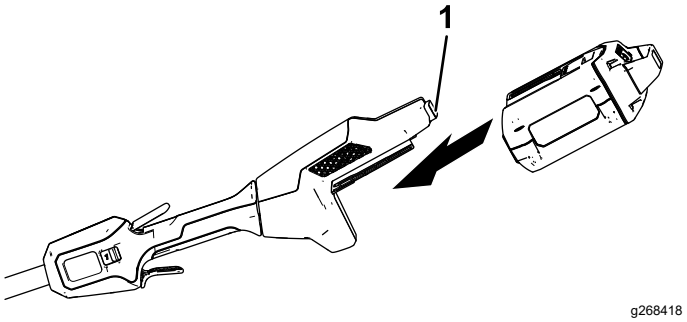

Bild 7

1. Akkuriegel

4. Drücken Sie zum Anlassen des Freischneiders die Arretierungstaste und drücken Sie dann den Auslöser für die variable Geschwindigkeit (Bild 8).

Hinweis: Verschieben Sie den Schalter für den Drehzahlbereich, um die Drehzahl des Freischneiders zu ändern.

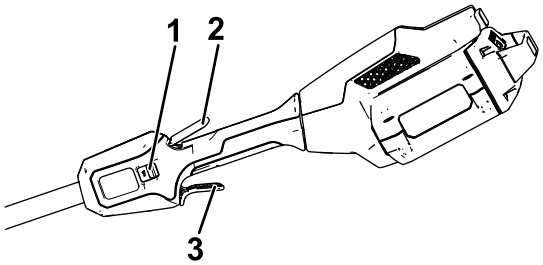

g268420

Bild 8

1. Schalter für Drehzahlbereich
2. Arretierungstaste
3. Auslöser für variable Geschwindigkeit

Abstellen des Freischneiders

Lassen Sie beide Auslöser los, um den Freischneider abzustellen.

Wenn Sie den Freischneider nicht verwenden oder ihn zwischen Arbeitsbereichen transportieren, entfernen Sie das Akkupack.

Entfernen des Akkupacks vom Freischneider

Drücken Sie den Akkuriegel, um das Akkupack zu lösen und ziehen Sie das Akkupack dann aus der Maschine (Bild 9).

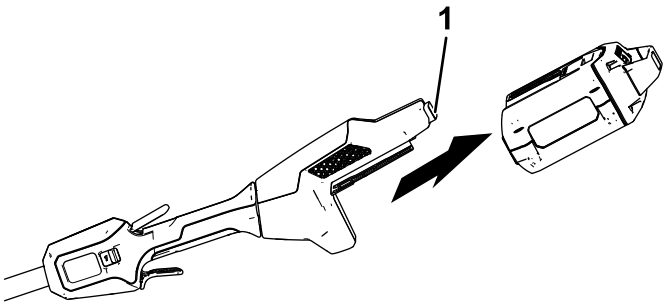

g268419

Bild 9

1. Akkuriegel

Vorspulen des Fadens mit dem Fadenvorschub

1. Lassen Sie das Werkzeug mit Vollgas laufen.
2. Klopfen Sie mit der Fadenvorschubtaste auf den Boden, um den Faden vorzuspulen. Der Faden wird bei jedem Klopfen der Vorschubtaste vorgespult. Halten Sie die Vorschubtaste nicht auf den Boden.

   Hinweis: Das Fadenmesser am Ablenkblech schneidet den Faden auf die richtige Länge ab.

   Hinweis: Wenn der Faden auf eine zu kurze Länge abgenutzt ist, kann der Faden ggf. nicht durch Klopfen auf den Boden vorgespult werden. Lassen Sie dann beide Auslöser los und beziehen sich auf Manuelles Nachspulen des Fadens (Seite 12).

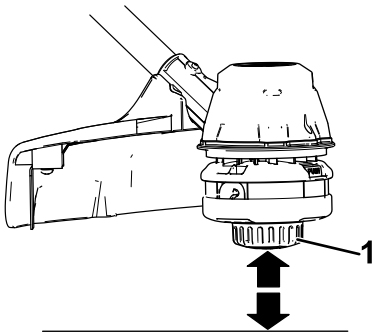

g293135

Bild 10

1. Vorschubtaste

Manuelles Nachspulen des Fadens

Nehmen Sie das Akkupack aus dem Freischneider und drücken Sie dann die Fadenvorschubtaste unten am Spulenhalter und ziehen Sie gleichzeitig am Freischneiderfaden, um den Faden manuell vorzuspulen.

Einstellen der Mähschwade

Der Freischneider ist werkseitig auf eine Mähschwade von 36,6 cm voreingestellt, siehe A in Bild 11. Im Folgenden wird die Einstellung der Mähschwade auf 40,6 cm erläutert, siehe D in Bild 11.

1. Entfernen Sie das Schwadblech aus der Unterseite der Schutzvorrichtung, indem Sie die 2 Befestigungsschrauben mit dem mitgelieferten Inbusschlüssel lösen (B in Bild 11). Drehen Sie das Schwadblech dann um 180°.
2. Sobald Sie das Schwadblech gedreht haben, installieren Sie es mit den 2 vorher entfernten Schrauben in der Schutzvorrichtung (C in Bild 11).

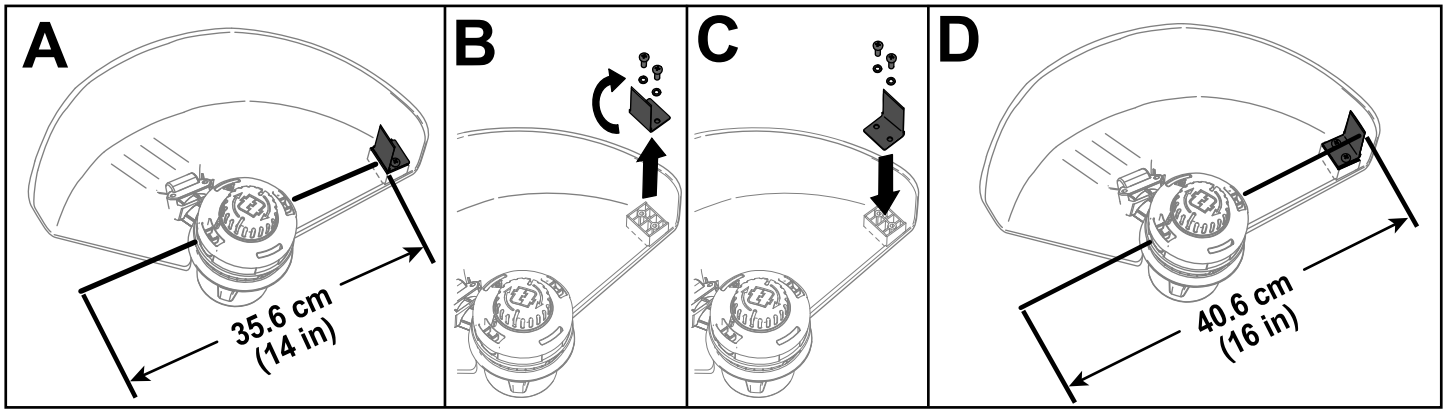

g293137

Bild 11

Betriebshinweise

- Halten Sie den Freischneider zum geschnittenen Bereich gekippt; dies ist der beste Schnittbereich.
- Der Faden-Freischneider schneidet, wenn Sie ihn von links nach rechts führen. Dies verhindert, dass der Freischneider Fremdkörper in Ihre Richtung auswirft.
- Schneiden Sie mit der Spitze des Fadens; drücken Sie den Fadenkopf nicht in das ungeschnittene Gras.
- Draht- und Lattenzäune nutzen den Faden stark ab und können ihn brechen. Stein- und Ziegelwände, Randsteine und Holz können den Faden auch schnell abnutzen.
- Vermeiden Sie für Bäume und Sträucher. Der Faden kann Baumrinde, Holzleisten, Verkleidungen und Zaunpfähle leicht beschädigen.

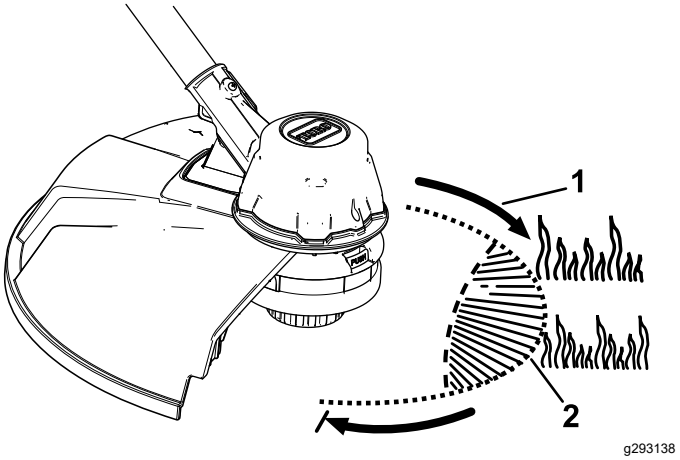

g293138

Bild 12

1. Drehrichtung
2. Schneidfadenweg

Wartung

Führen Sie nach jedem Einsatz des Freischneiders die folgenden Schritte aus:

1. Nehmen Sie das Akku aus dem Freischneider heraus.
2. Reinigen Sie den Freischneider mit einem feuchten Tuch. Spritzen Sie den Freischneider nicht mit einem Gartenschlauch ab und tauchen Sie ihn nicht in Wasser.

⚠ ACHTUNG

Das Fadenmesser am Ablenkblech ist scharf, und Sie könnten sich schneiden.

Reinigen Sie das Ablenkschutzblech und das Messer nicht mit den Händen.

3. Wischen oder schaben Sie den Schneidkopf ab, wenn sich Schmutz abgelagert hat.
4. Ziehen Sie alle Befestigungen an. Reparieren oder erneuern Sie defekte oder fehlende Teile.
5. Entfernen Sie Rückstände von den Ansaugöffnungen und dem Auspuff des Motorgehäuses, damit der Motor nicht überhitzt wird.

Auswechseln des Fadens

Verwenden Sie nur Einzelfaserfaden mit einem Durchmesser von 2 mm (Toro Bestellnr. 88201) oder verdrillten Einzelfaserfaden mit einem Durchmesser von 2,4 mm (Toro Bestellnr. 88202).

1. Entfernen Sie das Akkupack.
2. Entfernen Sie den restlichen Faden aus der Spule, indem Sie die Vorschubtaste mehrmals drücken und den Faden gleichmäßig aus beiden Seiten des Freischneiders ziehen.
3. Schneiden Sie ein Stück Faden nach folgenden Angaben ab.
   - Wenn Sie den 2-mm-Faden verwenden, schneiden Sie ca. 4,9 m ab.
   - Wenn Sie den verdrillten 2,4-mm-Faden verwenden, schneiden Sie ca. 3 m ab.

   Wichtig: **Verwenden Sie keinen Faden, der dicker oder anders ist, da der Freischneider beschädigt werden könnte.**
4. Drücken Sie den Knopf am Fadenkopf, bis der Pfeil auf dem Knopf auf den Pfeil am Fadenkopf ausgerichtet ist (Bild 13).
5. Führen Sie das eine Ende des Fadens in einem Winkel in die Öse LINE IN und schieben Sie den Faden durch die Spur im Fadenkopf, bis er durch die Öse auf der anderen Seite herauskommt. Ziehen Sie den Faden durch den Fadenkopf, bis der Faden auf beiden Seiten gleich lang ist.

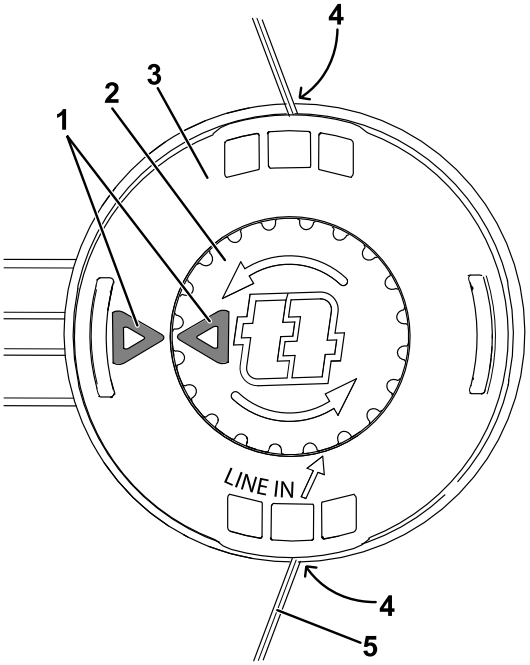

g278518

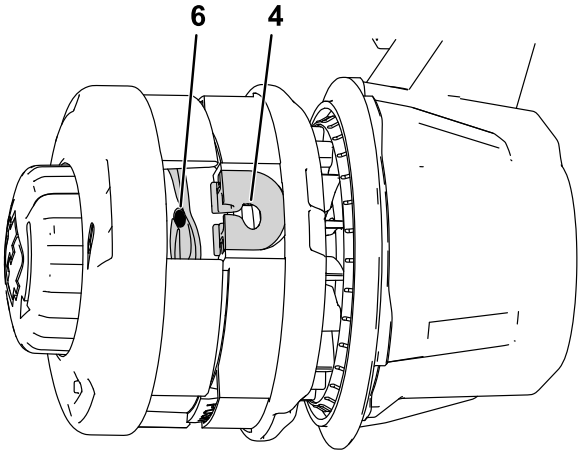

g285202

Bild 13

Auseinandergebaute Ansicht zur Verdeutlichung

1.	Pfeile	4.	Öse
2.	Knopf	5.	Faden
3.	Fadenkopf	6.	Spur

Wichtig: **Demontieren Sie den Fadenkopf nicht.**

6. Halten Sie den Fadenkopf mit einer Hand fest. Drehen Sie mit der anderen Hand den Knopf in die durch die Pfeile angegebene Richtung (gegen den Uhrzeigersinn).
7. Spulen Sie den Faden auf und lassen Sie ca. 102 mm auf beiden Seiten aus den Ösen ragen.

Einlagern

Wichtig: **Lagern Sie das Werkzeug, das Akkupack und das Ladegerät nur in Temperaturen, die im entsprechenden Bereich liegen, siehe Technische Daten (Seite 11).**

Wichtig: **Wenn Sie den Akkupack für die Nebensaison aufbewahren, laden Sie ihn soweit auf, bis 2 oder 3 LED-Anzeigebalken auf dem Akku grün leuchten. Lagern Sie ein ganz aufgeladenes oder ganz leeres Akku nicht ein. Wenn Sie die Maschine wieder verwenden möchten, laden Sie den Akkupack auf, bis die linke Anzeigeleuchte am Ladegerät grün leuchtet oder alle vier LED-Anzeigen am Akku grün leuchten.**

- Trennen Sie das Produkt von der Stromzufuhr ab (d. h. ziehen Sie den Stecker aus der Steckdose oder entfernen Sie das Akkupack) und prüfen Sie es nach der Verwendung auf eine Beschädigung.
- Bewahren Sie die Kettensäge nicht mit eingebautem Akku auf.
- Entfernen Sie Rückstände vom Produkt.
- Lagern Sie das Werkzeug, das Akkupack und das Akkuladegerät außerhalb der Reichweite von Kindern, wenn Sie sie nicht verwenden.
- Halten Sie das Werkzeug, das Akkupack und das Akkuladegerät fern von ätzenden Materialien, wie z. B. Gartenchemikalien oder Streusalz.
- Lagern Sie das Akkupack nicht draußen oder in Fahrzeugen, um die Gefahr möglicher Verletzungen zu verringern.
- Lagern Sie das Werkzeug, das Akkupack und das Akkuladegerät an einem sauberen und trockenen Ort.

Fehlersuche und -behebung

Führen Sie nur die in dieser Anleitung beschriebenen Schritte aus. Alle weiteren Prüfungen, Wartungsarbeiten und Reparaturen müssen von einem offiziellen Kundendienstzentrum oder einem ähnlich qualifizierten Fachmann ausgeführt werden, wenn Sie das Problem nicht selbst beheben können.

Problem	Mögliche Ursache	Behebungsmaßnahme
Das Werkzeug startet nicht.	1. Das Akku ist nicht ganz in das Werkzeug eingesetzt. 2. Das Akkupack ist nicht aufgeladen. 3. Das Akkupack ist beschädigt. 4. Das Werkzeug hat einen anderen elektrischen Defekt.	1. Nehmen Sie das Akku heraus und setzen Sie es in das Werkzeug ein; stellen Sie sicher, dass es richtig eingesetzt und verriegelt ist. 2. Nehmen Sie das Akkupack aus dem Werkzeuge heraus und laden es auf. 3. Tauschen Sie das Akkupack aus. 4. Setzen Sie sich mit Ihrem offiziellen Vertragshändler in Verbindung.
Das Werkzeug erreicht nicht die volle Kraft.	1. Das Ladevermögen des Akkupacks ist zu niedrig. 2. Die Entlüftungen sind verstopft.	1. Nehmen Sie das Akkupack aus dem Werkzeug heraus und laden es ganz auf. 2. Reinigen Sie die Entlüftungen.
Das Werkzeug vibriert zu stark oder ist zu laut.	1. Rückstände befinden sich im Trommelbereich des Freischneiders. 2. Die Spule ist nicht richtig gewickelt.	1. Entfernen Sie Rückstände vom Trommelbereich. 2. Spulen Sie den Faden mit dem Abzugsschalter vor und/oder entfernen Sie den Faden an der Spule und wickeln Sie die Spule erneut.
Das Werkzeug läuft nicht oder läuft nicht ununterbrochen.	1. Die Leitungen des Akkupacks sind feucht. 2. Das Akku ist nicht ganz in das Werkzeug eingesetzt.	1. Lassen Sie das Akkupack trocknen oder trocknen Sie es mit einem Lappen. 2. Nehmen Sie das Akku heraus und setzen Sie es in das Werkzeug ein; stellen Sie sicher, dass es richtig eingesetzt und verriegelt ist.

EEA/UK Datenschutzerklärung

Toros Verwendung Ihrer persönlichen Informationen

The Toro Company („Toro“) respektiert Ihre Privatsphäre. Wenn Sie unsere Produkte kaufen, können wir bestimmte persönliche Informationen über Sie sammeln, entweder direkt von Ihnen oder über Ihre lokale Toro-Niederlassung oder Ihren Händler. Toro verwendet diese Informationen, um vertragliche Verpflichtungen zu erfüllen – z. B. um Ihre Garantie zu registrieren, Ihren Garantieanspruch zu bearbeiten oder Sie im Falle eines Rückrufs zu kontaktieren – und für legitime Geschäftszwecke – z. B. um die Kundenzufriedenheit zu messen, unsere Produkte zu verbessern oder Ihnen Produktinformationen zur Verfügung zu stellen, die für Sie von Interesse sein könnten. Toro kann die Informationen im Rahmen dieser Aktivitäten an Toro Tochtergesellschaften, Händler oder Geschäftspartner weitergeben. Wir können auch persönliche Daten offenlegen, wenn dies gesetzlich vorgeschrieben ist oder im Zusammenhang mit dem Verkauf, Kauf oder der Fusion eines Unternehmens. Toro verkauft Ihre persönlichen Informationen niemals an anderen Unternehmen.

Speicherung Ihrer persönlichen Daten

Toro wird Ihre persönlichen Daten so lange aufbewahren, wie es für die oben genannten Zwecke relevant ist und in Übereinstimmung mit den gesetzlichen Bestimmungen. Für weitere Informationen über die geltenden Aufbewahrungsfristen wenden Sie sich bitte an legal@toro.com.

Toros Engagement für Sicherheit

Ihre persönlichen Daten können in den USA oder einem anderen Land verarbeitet werden, in dem möglicherweise weniger strenge Datenschutzgesetze gelten als in Ihrem Wohnsitzland. Wann immer wir Ihre Daten außerhalb Ihres Wohnsitzlandes übermitteln, werden wir die gesetzlich vorgeschriebenen Schritte unternehmen, um sicherzustellen, dass angemessene Sicherheitsvorkehrungen zum Schutz Ihrer Daten getroffen werden und um sicherzustellen, dass diese sicher behandelt werden.

Zugang und Korrektur

Sie haben das Recht, Ihre persönlichen Daten zu korrigieren und zu überprüfen oder der Verarbeitung Ihrer Daten zu widersprechen bzw. diese einzuschränken. Bitte kontaktieren Sie uns dazu per E-Mail unter legal@toro.com. Wenn Sie Bedenken haben, wie Toro mit Ihren Daten umgegangen ist, bitten wir Sie, dies direkt mit uns zu besprechen. Bitte beachten Sie, dass europäische Bürger das Recht haben, sich bei Ihrer Datenschutzbehörde zu beschweren.

TORO®

Count on it.

Form No. 3432-914 Rev D

TORO®

Count on it.

Manual del operador

Flex-Force Power System™ – Desbrozadora de hilo 60V MAX

Nº de modelo 51835T—Nº de serie 320000001 y superiores

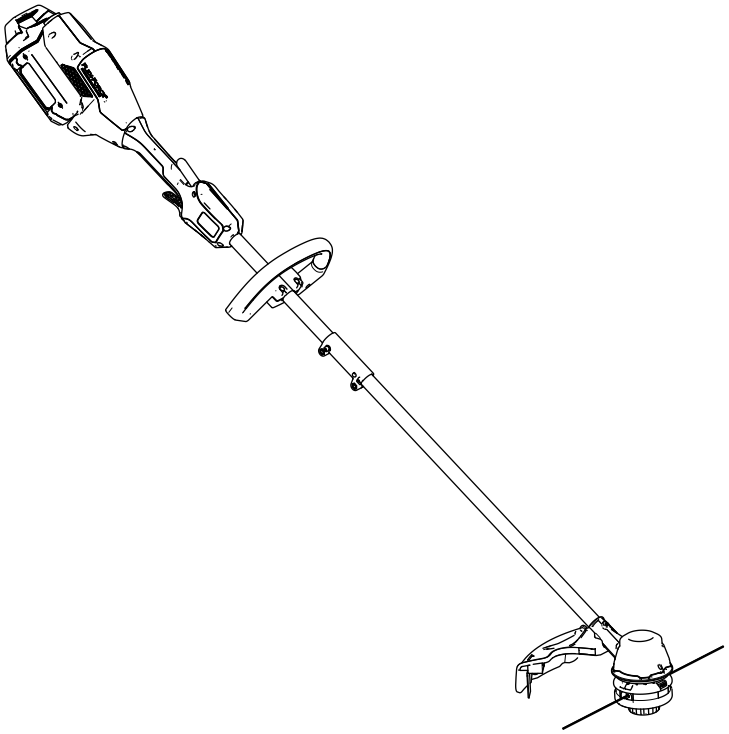

Registre su producto en www.Toro.com.
Traducción del original (ES)

CE

3432-914

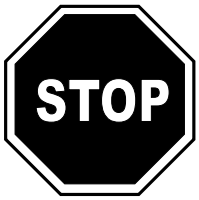

Si necesita ayuda, consulte los vídeos instruccionales en www.Toro.com/support o póngase en contacto con su Servicio Técnico Autorizado antes de devolver este producto.

Introducción

Esta desbrozadora está indicada para el corte de hierba por parte de usuarios domésticos en espacios exteriores. Está diseñada para utilizar baterías de iones de litio Flex-Force de Toro, Modelo 81825, 81860 o 81875. Estas baterías están diseñadas para ser cargadas únicamente con el cargador de baterías Modelo 81802 o 81805. El uso de este producto para otros propósitos que los previstos podría ser peligroso para usted y para otras personas.

Lea este manual detenidamente para aprender a utilizar y mantener correctamente su producto, y para evitar lesiones y daños al producto. Usted es responsable de utilizar el producto de forma correcta y segura.

Visite www.Toro.com para buscar materiales de formación y seguridad o información sobre accesorios, para localizar un distribuidor o para registrar su producto.

El Modelo 51835T no incluye batería ni cargador.

Seguridad

ADVERTENCIA—Al utilizar aparatos de jardinería eléctricos, lea y observe siempre las normas básicas de seguridad y las instrucciones, a fin de reducir el riesgo de incendio, descarga eléctrica y lesiones personales:

INSTRUCCIONES DE SEGURIDAD

INSTRUCCIONES

I. Formación

1. El operador del aparato es responsable de cualquier accidente o peligro que afecte a otras personas o a su propiedad.
2. No deje que los niños utilicen o jueguen con el aparato, la batería o el cargador de la batería; la normativa local puede restringir la edad del operador.
3. No permita que personas con capacidad física, sensorial o mental reducida, o sin experiencia y conocimientos, utilicen el aparato, la batería o el cargador de la batería a menos que reciban instrucciones o supervisión sobre su uso seguro y comprendan los peligros que conlleva su uso.
4. Antes de utilizar el aparato, la batería y el cargador de la batería, lea todas las instrucciones y símbolos de advertencia de estos productos.
5. Familiarícese con los controles y con el uso correcto del aparato, la batería y el cargador de la batería.

II. Preparación

1. Mantenga a otras personas y niños alejados de la zona de trabajo.
2. Utilice únicamente la batería especificada por Toro. El uso de otros accesorios puede aumentar el riesgo de incendio y lesiones.
3. Si se enchufa el cargador de batería en una toma que no sea de 100 a 240 V puede producirse un incendio o descargas eléctricas. No enchufe el cargador de batería en una toma que no sea de 100 a 240 V. En el caso de un estilo de conexión diferente, utilice un adaptador de enchufe de la configuración correcta para la toma de alimentación, si es necesario.
4. No utilice la batería o el cargador de la batería si están dañados o modificados, porque podrían mostrar un comportamiento impredecible con resultado de incendio, explosión o riesgo de lesiones.

© 2020—The Toro® Company
8111 Lyndale Avenue South
Bloomington, MN 55420

Póngase en contacto con nosotros en www.Toro.com.
Impreso en China
Reservados todos los derechos

5. Si el cable de alimentación del cargador de batería está dañado, póngase en contacto con el servicio técnico autorizado para sustituirlo.
6. No utilice baterías que no sean recargables.
7. Cargue la batería solo con el cargador de batería especificado por Toro. Un cargador que sea idóneo para un tipo de batería puede crear un riesgo de incendio si se utiliza con otra batería.
8. Cargue la batería únicamente en un área bien ventilada.
9. No exponga la batería o el cargador al fuego o a temperaturas superiores a 68 °C.
10. Siga todas las instrucciones de carga y no cargue la batería fuera del rango de temperatura especificado en las instrucciones. De lo contrario, puede dañar la batería y aumentar el riesgo de incendio.
11. No haga funcionar el aparato sin que todos los protectores y otros dispositivos de seguridad estén colocados en el aparato y funcionen correctamente.
12. Vestimenta adecuada – Lleve ropa adecuada, incluida protección ocular, pantalón largo, calzado resistente y antideslizante y protección auditiva. Si tiene el pelo largo, recójaselo, y no lleve joyas sueltas que puedan quedar atrapadas en las piezas móviles. Lleve una mascarilla en condiciones de mucho polvo.

III. Uso

1. Evite los entornos peligrosos – No utilice el aparato bajo la lluvia o en lugares húmedos o mojados.
2. Utilice el aparato correcto para su aplicación – El uso del aparato para otros propósitos que los previstos podría ser peligroso para usted y para otras personas.
3. Evite el encendido accidental – Asegúrese de que el interruptor está en la posición de DESCONECTADO antes de conectar la batería y manejar el aparato. No lleve el aparato con el dedo sobre el interruptor; no energice el aparato con el interruptor en la posición de ENCENDIDO.
4. Utilice el aparato únicamente con luz natural o con una buena iluminación artificial.
5. Retire la batería del aparato antes de ajustarlo o cambiar de accesorio.
6. Mantenga las manos y los pies alejados de la zona de corte y de todas las piezas en movimiento.
7. Pare el aparato, retire la batería del aparato y espere a que se detenga todo movimiento antes de ajustar, revisar, limpiar o almacenar el aparato.
8. Retire siempre la batería del aparato antes de dejarlo desatendido.
9. No fuerce el aparato – Deje que el aparato haga el trabajo mejor y con mayor seguridad a la velocidad para la que fue diseñado.
10. No intente alcanzar zonas demasiado alejadas – Pise firme y mantenga el equilibrio en todo momento, sobre todo en pendientes. Camine, no corra nunca con el aparato.
11. Manténgase alerta – Esté atento a lo que está haciendo y utilice el sentido común al trabajar con el aparato. No utilice el aparato si está enfermo, cansado o bajo la influencia de alcohol o drogas.
12. Asegúrese de que los orificios de ventilación están libres de residuos.
13. En condiciones de abuso, la batería puede expulsar líquido; evite el contacto con el mismo. Si entra en contacto accidentalmente con el líquido, enjuague la zona con agua. Si el líquido entra en contacto con los ojos, busque asistencia médica. El líquido expulsado de la batería puede causar irritación o quemaduras.
14. PRECAUCIÓN – Una batería utilizada de forma incorrecta puede presentar riesgo de incendio o de quemadura química. No desmonte la batería. No caliente la batería a más de 68 °C ni la incinere. Sustituya la batería únicamente con una batería Toro genuina; el uso de otro tipo de batería podría provocar un incendio o una explosión. Mantenga las baterías fuera del alcance de los niños y en el embalaje original hasta que vaya a utilizarlas.

IV. Mantenimiento y almacenamiento

1. No descuide el mantenimiento del aparato – Debe estar siempre limpio y en buenas condiciones de uso para obtener el mejor rendimiento y para reducir el riesgo de lesiones. Siga las instrucciones al lubricar y cambiar de accesorio. Mantenga las empuñaduras secas, limpias y libres de aceite y grasa.
2. Cuando la batería no esté en uso, manténgala alejada de objetos metálicos, como por ejemplo clips, monedas, llaves, clavos y tornillos que podrían hacer una conexión entre un terminal y otro. Un cortocircuito entre los terminales de la batería puede causar quemaduras o un incendio.
3. Mantenga las manos y los pies alejados de las piezas en movimiento.
4. Pare el aparato, retire la batería del aparato y espere a que se detenga todo movimiento antes de ajustar, revisar, limpiar o almacenar el aparato.

5. Inspeccione el aparato en busca de piezas dañadas – Si hay protectores u otras piezas dañadas, determine si funciona correctamente. Compruebe que las piezas móviles están correctamente alineadas y que se mueven libremente sin agarrotarse, que están correctamente montadas, que no hay piezas rotas, y que no hay otras circunstancias que pudieran afectar a su uso. A menos que se indique lo contrario en las instrucciones, haga que un Servicio Técnico Autorizado repare o sustituya cualquier protector o componente dañado.
6. No cambie los medios de corte no-metálicos existentes del aparato por medios de corte metálicos.
7. No intente reparar o mantener el aparato, la batería o el cargador de la batería, salvo con arreglo a lo indicado en las instrucciones. Haga que un Servicio Técnico Autorizado realice el mantenimiento usando piezas de repuesto idénticas para mantener el nivel de seguridad del producto.
8. Cuando el aparato no se está utilizando, guárdelo en un lugar seco y seguro, fuera del alcance de los niños.
9. No tire la batería usada al fuego. Las celdas pueden explosionar. Compruebe si la normativa local contiene alguna instrucción especial sobre la eliminación de las baterías.

GUARDE ESTAS INSTRUCCIONES

Pegatinas de seguridad e instrucciones

Las pegatinas de seguridad e instrucciones están a la vista del operador y están ubicadas cerca de cualquier zona de peligro potencial. Sustituya cualquier pegatina que esté dañada o que falte.

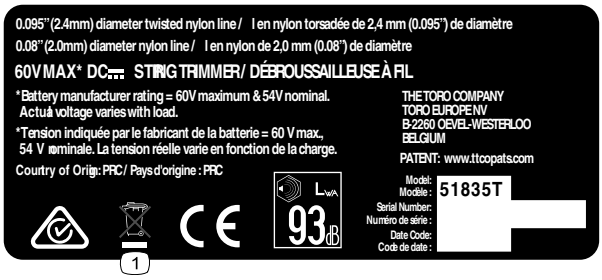

decal139-5220

139-5220

1. No desechar de forma incorrecta.

decal139-8262

139-8262

1. Advertencia – lea el *Manual del operador*; lleve protección ocular; lleve protección auditiva; no exponga a la lluvia.

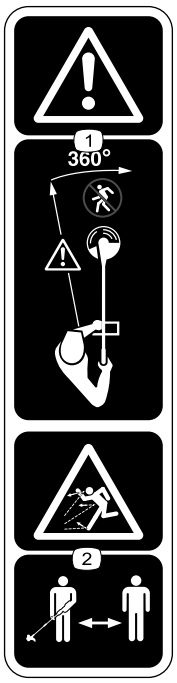

decal139-8263

139-8263

1. Advertencia – mantenga a otras personas alejadas de la máquina en todas las direcciones.
2. Peligro de objetos arrojados – mantenga alejadas a otras personas.

Montaje

Piezas sueltas

Utilice la tabla siguiente para verificar que no falta ninguna pieza.

Procedimiento	Descripción	Cant.	Uso
1	Llave allen	1	Despliegue el eje.
2	Empuñadura auxiliar.	1	Instale la empuñadura auxiliar.
3	Protector	1	Instale el protector.
4	Correa de la desbrozadora	1	Instale la correa.

1

Despliegue del eje

Piezas necesarias en este paso:

1	Llave allen

Procedimiento

1. Despliegue el eje (Figura 1, A).
2. Alinee el botón de bloqueo del eje inferior con el orificio alargado del eje superior y junte los dos ejes (Figura 1, B y C).

   Nota: El botón de bloqueo hace clic en el taladro alargado cuando ambos ejes están sujetos (Figura 1, D).
3. Usando la llave allen suministrada, apriete el tornillo del conector del eje hasta que quede firme (Figura 1, E).

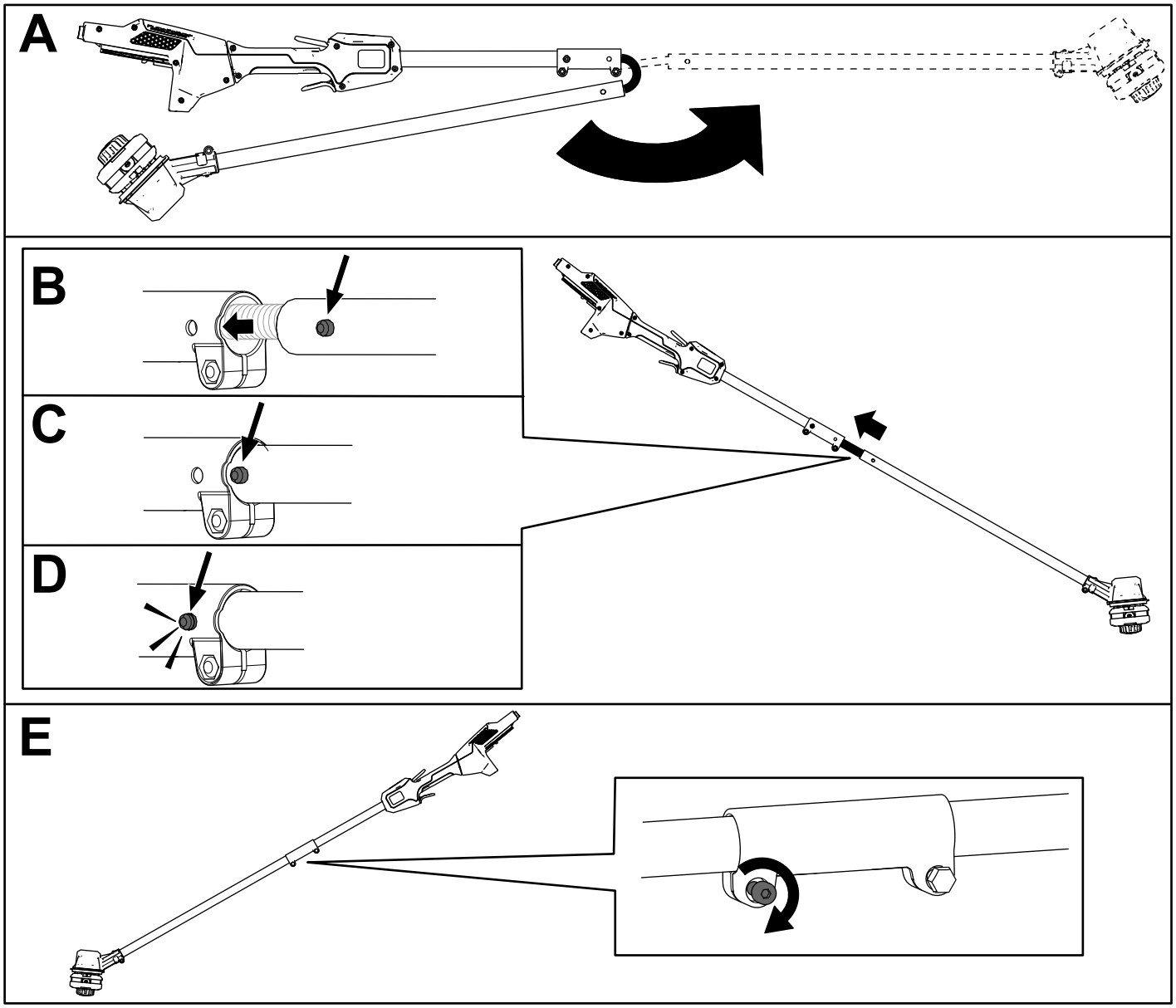

g280969

Figura 1

2

Instalación de la empuñadura auxiliar

Piezas necesarias en este paso:

1	Empuñadura auxiliar.

Procedimiento

1. Separe la empuñadura auxiliar de la abrazadera retirando los 4 tornillos allen con la llave allen suministrada (Figura 2, A).
2. Alinee las guías de la placa de la empuñadura auxiliar con la guía de la cara inferior del eje de la desbrozadora (Figura 2, B).
3. Alinee la empuñadura auxiliar con la placa de la empuñadura auxiliar en el eje de la desbrozadora (Figura 2, C).
4. Sujete la empuñadura auxiliar a la placa de la empuñadura con los 4 tornillos allen que retiró anteriormente (Figura 2, D).

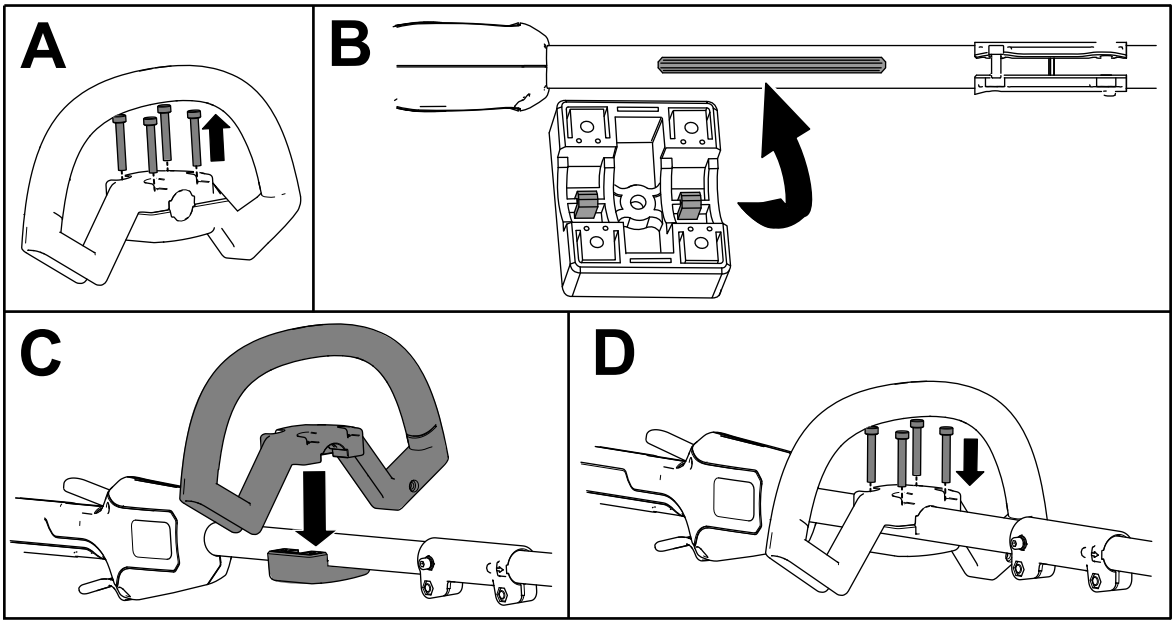

g292825

Figura 2

3

Instalación del protector

Piezas necesarias en este paso:

1	Protector

Procedimiento

1. Usando la llave allen suministrada, retire los 2 tornillos allen, las 2 arandelas y los 2 espaciadores de la base de la desbrozadora (Figura 3, A).
2. Alinee el protector con la base de la desbrozadora (Figura 3, B).
3. Sujete el protector a la base de la desbrozadora con los 2 tornillos allen, las 2 arandelas y los 2 espaciadores que retiró anteriormente (Figura 2, C).

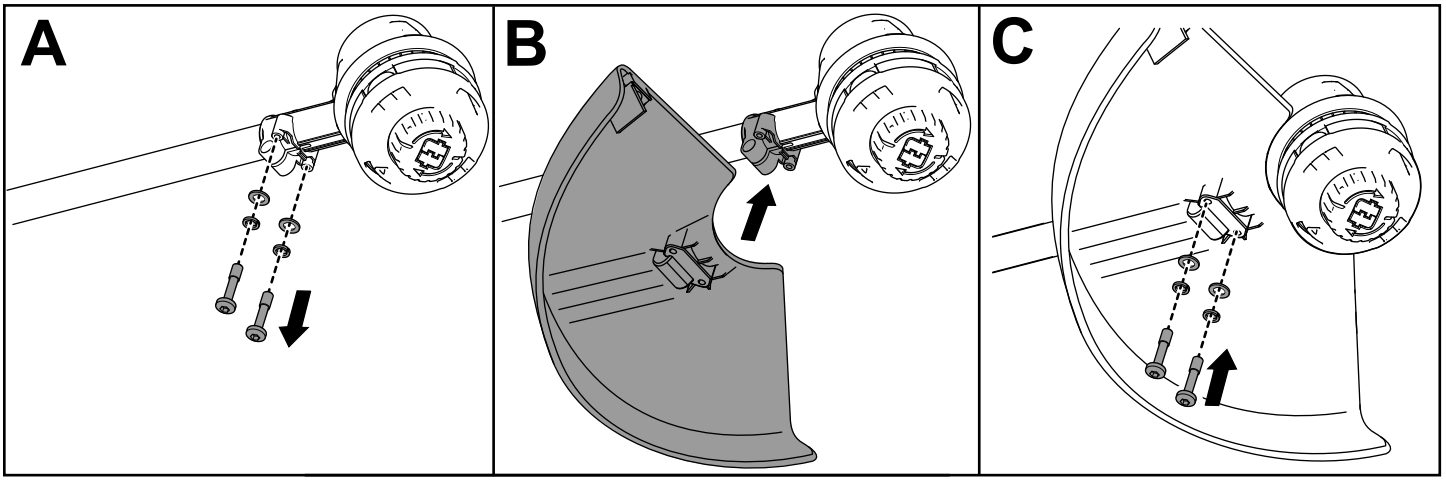

Figura 3

4

Instalación de la correa

Piezas necesarias en este paso:

1	Correa de la desbrozadora

Procedimiento

Si utiliza la máquina con la batería modelo 81860 o 81875, se recomienda el uso de una correa.

Conecte el gancho metálico del arnés al collarín del mango de la desbrozadora (Figura 4).

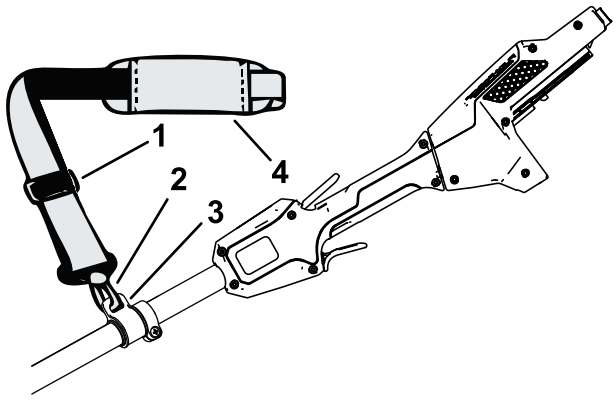

g340943

Figura 4

1. Hebilla de ajuste de la correa
2. Gancho metálico de la correa
3. Collarín de la correa
4. Correa

La longitud de la correa es ajustable; deslice la hebilla de ajuste hacia arriba para reducir la longitud de la correa, o hacia abajo para aumentar la longitud de la correa (Figura 4).

En caso de emergencia, para quitarse rápidamente el arnés desconecte la hebilla de liberación rápida como se indica a continuación:

1. Presione hacia dentro los lados de la hebilla (Figura 5, A).
2. Deje que se desconecte la hebilla (Figura 5, B).

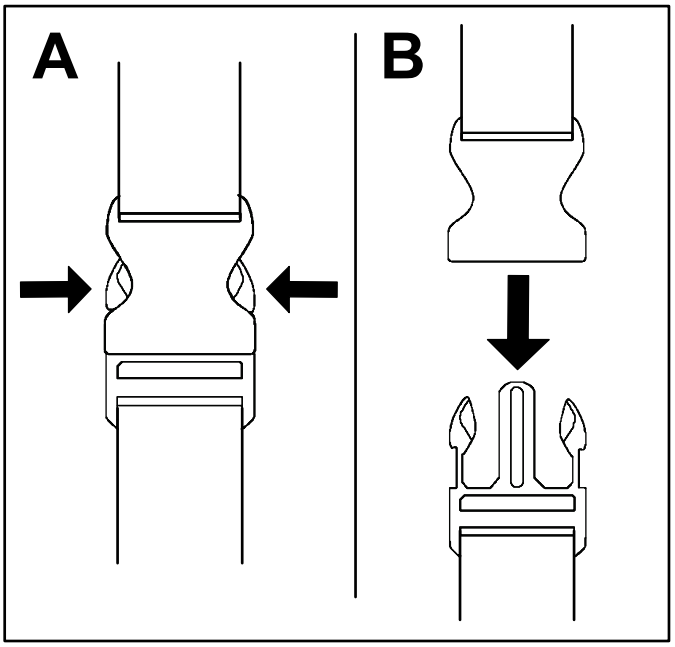

g340477

Figura 5

El producto

Especificaciones

Intervalos de temperatura adecuados

Cargue/guarde la batería a	5 °C y 40 °C*
Utilice la batería a	-30 °C y 49 °C
Utilice la desbrozadora a	0 °C a 49 °C
Guarde la desbrozadora a	0 °C a 49 °C *

* El tiempo de carga será mayor si la temperatura no está en este intervalo durante la carga.

Guarde la herramienta, la batería y el cargador en un lugar cerrado, limpio y seco.

Operación

Cómo arrancar la desbrozadora

1. Compruebe que los orificios de ventilación de la desbrozadora están libres de polvo y residuos.

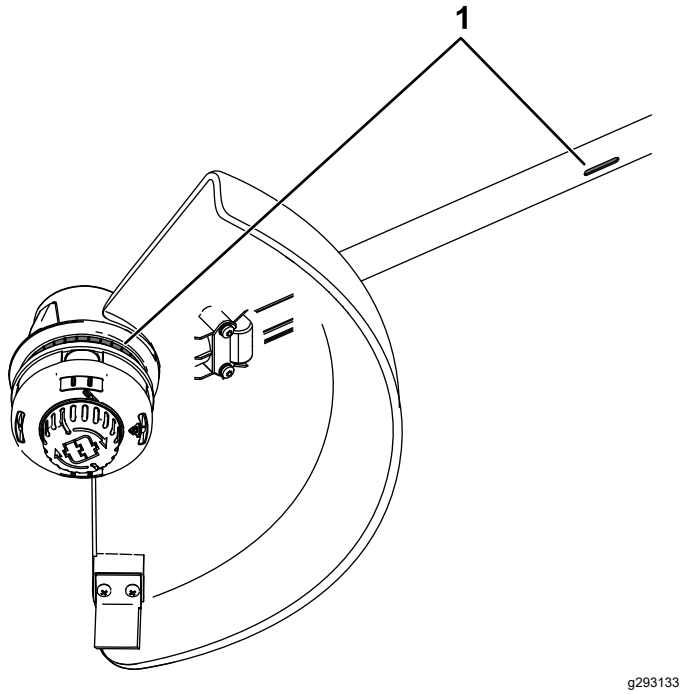

Figura 6

1. Zonas de ventilación de la desbrozadora

2. Alinee el hueco de la batería con la lengüeta del alojamiento del mango (Figura 7).
3. Introduzca la batería en el mango hasta la batería encaje en el cierre (Figura 7).

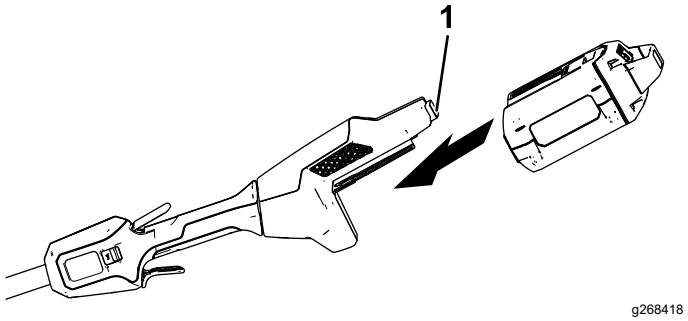

Figura 7

1. Cierre de la batería

4. Para arrancar la desbrozadora, apriete el gatillo de bloqueo, luego apriete el gatillo de velocidad variable (Figura 8).

Nota: Mueva el interruptor del intervalo de velocidad para cambiar la velocidad de la desbrozadora.

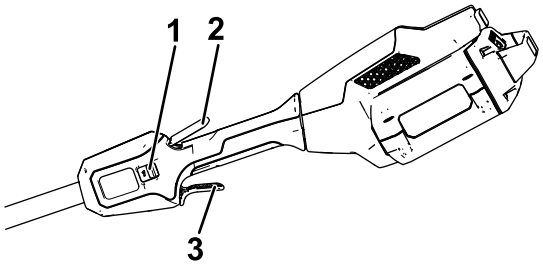

g268420

Figura 8

1. Interruptor del intervalo de velocidad
2. Gatillo de bloqueo
3. Gatillo de velocidad variable

Cómo apagar la desbrozadora

Para apagar la desbrozadora, suelte ambos gatillos.

Cuando no esté utilizando la desbrozadora o la esté transportando hacia o desde el área de trabajo, retire la batería.

Cómo retirar la batería de la desbrozadora

Presione el cierre de la batería para liberar la batería, y retire la batería de la máquina (Figura 9).

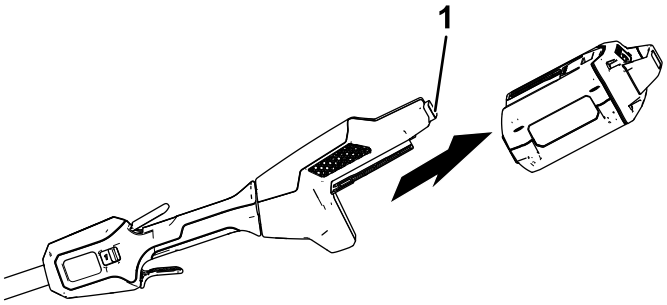

g268419

Figura 9

1. Cierre de la batería

Avance del hilo usando alimentación por golpe

1. Ponga la herramienta en marcha a toda potencia.
2. Golpee el botón de avance contra el suelo para avanzar el hilo. El hilo avanza cada vez que golpea el botón de avance. No mantenga el botón de avance presionado contra el suelo.

   Nota: La cuchilla recortadora del hilo, situada en el deflector de hierba, corta el hilo a la longitud correcta.

   Nota: Si el hilo está demasiado corto, puede que no sea posible hacerlo avanzar golpeándolo sobre el suelo. Si es así, suelte ambos gatillos y consulte Avance manual del hilo (página 12).

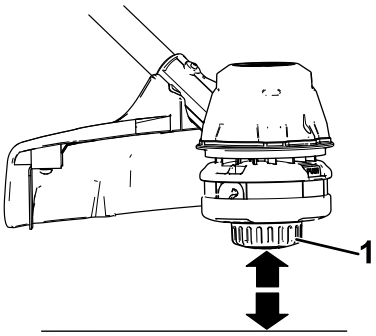

g293135

Figura 10

1. Botón de avance

Avance manual del hilo

Retire la batería de la desbrozadora, luego pulse el botón de avance situado en la base del retén del carrete mientras tira del hilo de la desbrozadora para avanzar el hilo manualmente.

Ajuste de la anchura de corte

La desbrozadora viene de fábrica con una anchura de corte de 36,6 cm, como se muestra en la Figura 11, A. Consulte las siguientes instrucciones para ajustar la anchura de corte a 40,6 cm, como se muestra en la Figura 11, D.

1. Retire la pletina de anchura de corte de la parte inferior del protector retirando los 2 tornillos que la sujetan con la llave allen suministrada (Figura 11, B) y gire la pletina de anchura de corte 180°.
2. Instale la pletina de anchura de corte girada en el protector usando los 2 tornillos que retiró anteriormente (Figura 11, C).

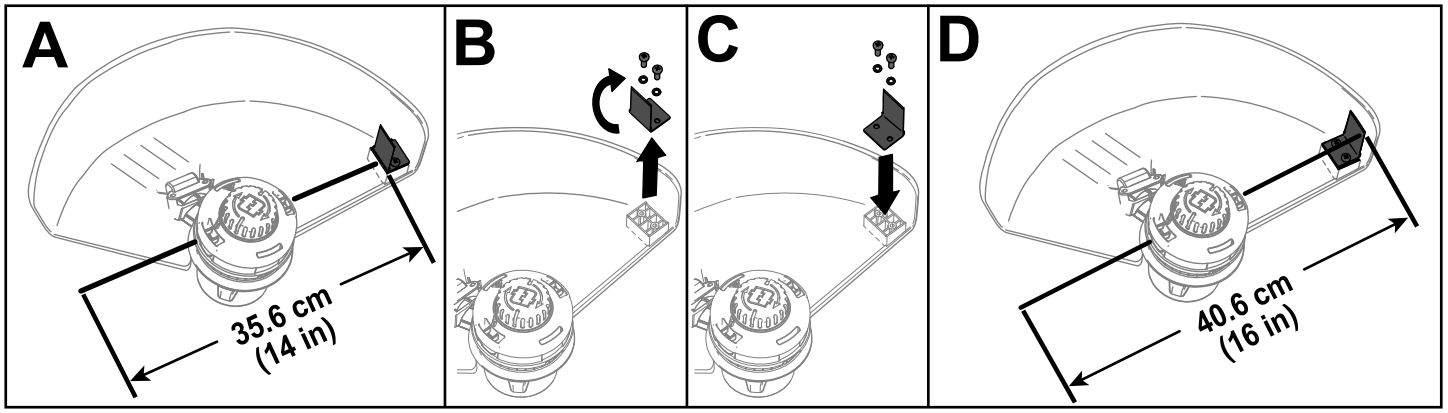

g293137

Figura 11

Consejos de operación

- Mantenga la desbrozadora inclinada hacia la zona que está cortando; ésta es la mejor zona de corte.
- La desbrozadora de hilo corta al moverla de izquierda a derecha. Esto evita que la desbrozadora arroje residuos hacia usted.
- Utilice el extremo del hilo para cortar; no introduzca la base entera a la fuerza en la hierba sin cortar.
- Las vallas de alambre o madera pueden provocar que el hilo se desgaste rápidamente, e incluso pueden romperlo. Los muros de piedra o ladrillo, los bordillos y la madera también pueden desgastar el hilo rápidamente.
- Evite los árboles y los arbustos. El hilo puede dañar fácilmente la corteza de los árboles, las molduras de madera, los revestimientos, y los postes de las vallas.

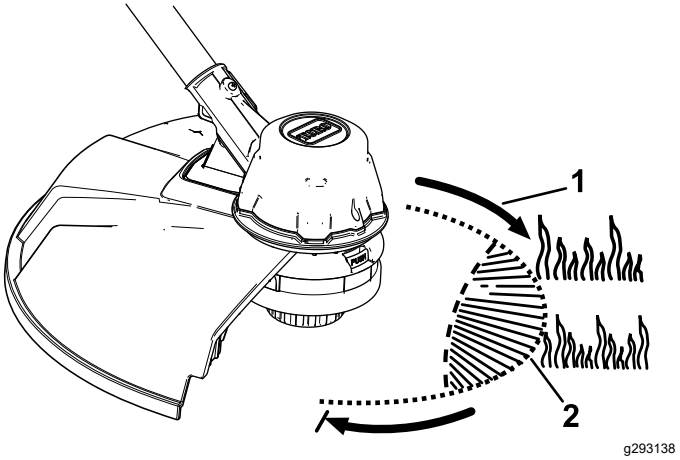

g293138

Figura 12

1. Sentido de rotación
2. Camino del hilo

Mantenimiento

Después de cada uso de la desbrozadora, complete los procedimientos siguientes:

1. Retire la batería de la desbrozadora.
2. Limpie la desbrozadora pasando un paño húmedo. No lave la desbrozadora con una manguera ni la sumerja en agua.

⚠ CUIDADO

La cuchilla de corte del hilo, situada en el deflector, está muy afilada y puede cortarle.

No utilice las manos para limpiar el deflector o la cuchilla.

3. Limpie el cabezal de corte con un paño, rascando si es necesario, si observa una acumulación de residuos.
4. Compruebe y apriete todas las fijaciones. Repare o sustituya cualquier pieza dañada o que falte.
5. Con un cepillo, elimine cualquier residuo de las entradas y salidas de aire de la carcasa del motor para evitar que se sobrecaliente el motor.

Cambio del hilo

Utilice solamente hilo monofilamento de 2 mm de diámetro (Pieza Toro Nº 88201) o hilo monofilamento torcido de 2,4 mm de diámetro (Pieza Toro Nº 88202).

1. Retire la batería.
2. Retire cualquier hilo que quede en el carrete pulsando repetidas veces el botón de choque y tirando del hilo por igual en ambos lados de la desbrozadora.
3. Corte un trozo de hilo de acuerdo con las especificaciones siguientes.
   - Si utiliza hilo de 2 mm, corte un trozo de hilo de 4,9 m aproximadamente.
   - Si utiliza hilo torcido de 2,4 mm, corte un trozo de hilo de 3 m aproximadamente.

   Importante: **No utilice ningún otro tipo o grosor de hilo, porque podría dañar la desbrozadora.**
4. Presione y gire el pomo del cabezal hasta que la flecha del pomo esté alineada con la flecha del cabezal (Figura 13).
5. Introduzca un extremo del hilo de forma oblicua en el ojal marcado LINE IN (entrada hilo), y empuje el hilo por el canal de guía del cabezal hasta que salga por el ojal del otro lado. Tire del hilo hasta que sobresalga la misma longitud de hilo en cada lado del cabezal.

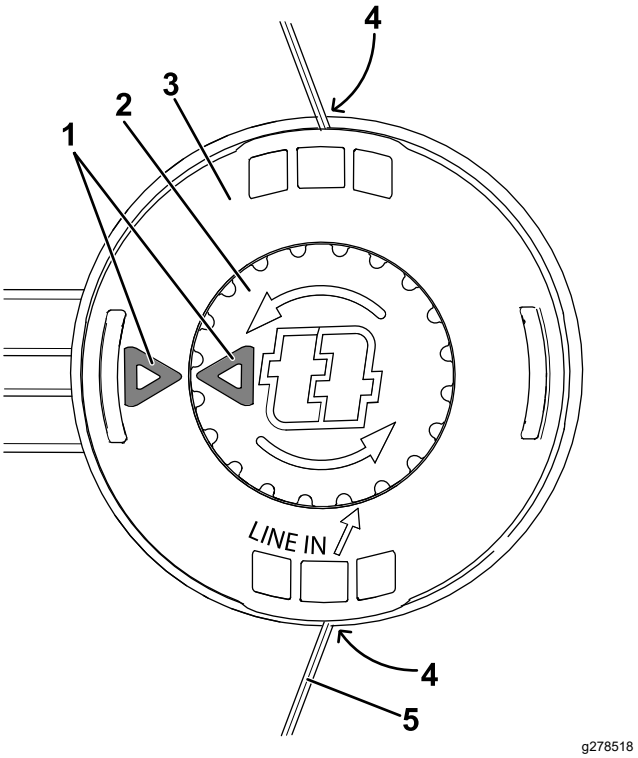

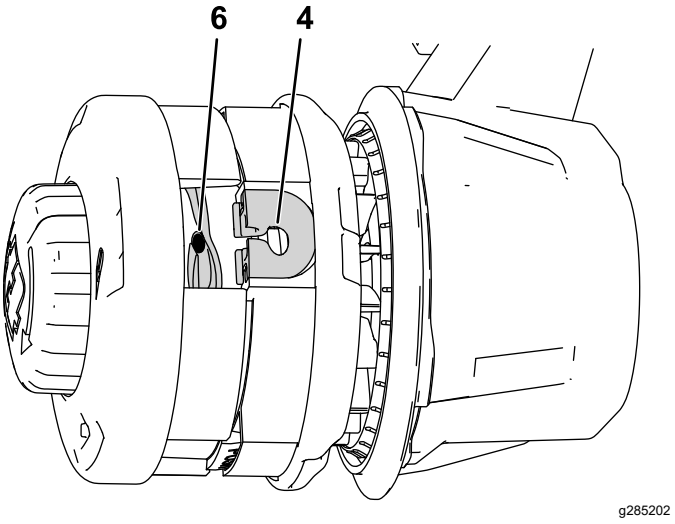

Figura 13

Mostrado sin montar para mayor claridad

1.	Flechas	4.	Orificio
2.	Pomo	5.	Hilo
3.	Cabezal	6.	Canal de guía

Importante: **No desmonte el cabezal de la desbrozadora.**

6. Sujete el cabezal con una mano. Con la otra mano, gire el pomo en el sentido indicado por las flechas (antihorario).
7. Enrolle el hilo, dejando que sobresalgan unos 10 cm de cada ojal.

Almacenamiento

Importante: **Almacene la herramienta, la batería y el cargador solo a temperaturas que estén dentro del intervalo apropiado; consulte** **Especificaciones (página 11)****.**

Importante: **Si va a almacenar la batería hasta la temporada siguiente, cárguela hasta que 2 o 3 de los indicadores LED de la batería cambien a verde. No almacene la batería completamente cargada ni completamente descargada. Antes de volver a usar la máquina, cargue la batería hasta que se vuelva verde el indicador izquierdo del cargador, o hasta que los 4 indicadores LED de la batería se vuelvan verdes.**

- Desconecte el producto del suministro de energía (es decir, retire el enchufe del suministro de energía o la batería) y compruebe si hay daños después del uso.
- No almacene la máquina con la batería instalada.
- Limpie cualquier material extraño del producto.
- Cuando no se estén utilizando, almacene la herramienta, la batería y el cargador de la batería fuera del alcance de los niños.
- Mantenga la herramienta, la batería y el cargador de la batería alejados de agentes corrosivos como productos químicos de jardín o sal para deshielo.
- Para reducir el riesgo de lesiones personales graves, no almacene la batería en el exterior o en un vehículo.
- Guarde la herramienta, la batería y el cargador en un lugar cerrado, limpio y seco.

Solución de problemas

Realice solo los pasos descritos en estas instrucciones. Cualquier otro trabajo de inspección, mantenimiento o reparación debe ser realizado por un Servicio Técnico Autorizado o por un especialista autorizado si no puede solucionar el problema usted mismo.

Problema	Posible causa	Acción correctora
La herramienta no arranca.	1. La batería no está correctamente instalada en la herramienta. 2. La batería no está cargada. 3. La batería está dañada. 4. Hay otro problema eléctrico con la herramienta.	1. Retire y luego vuelva a colocar la batería en la herramienta, asegurándose de que está completamente instalada y bloqueada. 2. Retire la batería de la herramienta y cárguela. 3. Sustituya la batería. 4. Póngase en contacto con el Servicio Técnico Autorizado.
La herramienta no alcanza la potencia completa.	1. La batería está casi descargada. 2. Los orificios de ventilación están obstruidos.	1. Retire la batería de la herramienta y cargue la batería completamente. 2. Limpie los orificios de ventilación.
La herramienta produce vibraciones o ruidos excesivos.	1. Hay residuos en el área del tambor de la desbrozadora. 2. El carrete no está bien enrollado.	1. Limpie los residuos del área del tambor. 2. Haga avanzar el hilo usando el interruptor del gatillo y/o retire el hilo del carrete y vuelva a enrollarlo en el carrete.
La herramienta no funciona o funciona de forma intermitente.	1. Hay humedad en los cables de la batería. 2. La batería no está instalada por completo en la herramienta.	1. Deje que la batería se seque o séquela con un paño. 2. Retire y luego vuelva a colocar la batería en la herramienta, asegurándose de que está completamente instalada y bloqueada.

Aviso sobre privacidad en el EEE/Reino Unido

Uso de sus datos personales por parte de Toro

The Toro Company (“Toro”) respeta su privacidad. Al adquirir nuestros productos, podemos recopilar ciertos datos personales sobre usted, ya sea de forma directa a través de usted o de nuestra empresa o nuestro representante local de Toro. Toro utiliza estos datos para cumplir obligaciones contractuales, como registrar su garantía, procesar una reclamación de garantía o ponerse en contacto con usted en caso de la retirada de un producto, así como para fines comerciales legítimos, como valorar la satisfacción de los clientes, mejorar nuestros productos u ofrecerle información de productos que puedan ser de su interés. Toro puede compartir sus datos con filiales, concesionarios u otros socios comerciales de Toro en relación con cualquiera de las actividades antes mencionadas. También podemos revelar sus datos personales cuando se requiera por ley o en relación con la venta, la adquisición o la fusión de una empresa. No venderemos sus datos personales a ninguna otra empresa con fines de marketing.

Retención de sus datos personales

Toro conservará sus datos personales hasta que sean relevantes para las finalidades indicadas anteriormente y según los requisitos legales. Para obtener más información sobre los periodos de retención aplicables, póngase en contacto con legal@toro.com.

Compromiso de Toro con la seguridad

Sus datos personales se pueden procesar en Estados Unidos o en otro país que aplique leyes de protección de datos menos estrictas que las de su país de residencia. Cuando transfiramos sus datos personales fuera de su país de residencia, daremos los pasos legalmente pertinentes para garantizar que se aplican las medidas adecuadas para proteger su información y para garantizar que se trata con seguridad.

Acceso y corrección

Puede tener derecho a corregir o revisar sus datos personales, o bien a negarse al procesamiento de sus datos o restringirlo. Para ello, póngase en contacto con nosotros en la dirección legal@toro.com. Si tiene alguna preocupación acerca de cómo ha gestionado Toro su información, le instamos a que se ponga en contacto con nosotros directamente. Recuerde que los residentes europeos tienen derecho a presentar quejas ante la autoridad responsable de la protección de datos.

TORO®

Count on it.

Form No. 3432-915 Rev D

TORO®

Count on it.

Manuel de l'utilisateur

Débroussailleuse à fil Flex-Force Power System™ 60 V MAX

N° de modèle 51835T—N° de série 320000001 et suivants

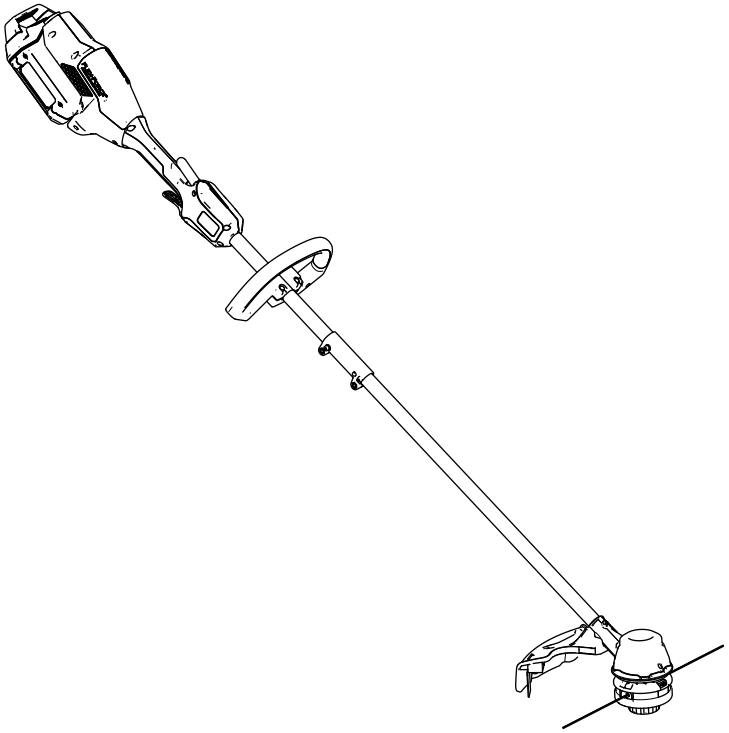

Enregistrez votre produit à www.Toro.com.
Traduction du texte d'origine (FR)

CE

3432-915

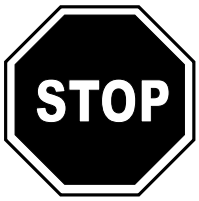

Si vous avez besoin d'aide, visionnez les vidéos d'instruction sur www.Toro.com/support ou contactez votre concessionnaire-réparateur agréé avant de renvoyer ce produit.

Introduction

Cette débroussailleuse est destinée au grand public et permet de couper l'herbe en extérieur, selon les besoins. Elle est conçue pour fonctionner avec une batterie ion-lithium Toro Flex-Force modèle 81825, 81860 ou 81875. Ces batteries sont conçues pour être chargées avec le chargeur modèle 81802 ou 81805 seulement. L'utilisation de ce produit à d'autres fins que celle prévue peut être dangereuse pour vous-même et toute personne à proximité.

Lisez attentivement cette notice pour apprendre comment utiliser et entretenir correctement votre produit, et éviter ainsi de l'endommager ou de vous blesser. Vous êtes responsable de l'utilisation sûre et correcte du produit.

Rendez-vous sur www.Toro.com pour tout document de formation à la sécurité et à l'utilisation des produits, pour tout renseignement concernant un produit ou un accessoire, pour obtenir l'adresse des concessionnaires ou pour enregistrer votre produit.

Le modèle 51835T ne comprend pas de batterie ni de chargeur.

Sécurité

ATTENTION – quand vous utilisez des outils de jardinage électriques, lisez et respectez toujours les mises en garde et consignes de sécurité élémentaires pour réduire les risques d'incendie, de choc électrique et de blessure, notamment :

IMPORTANTES CONSIGNES DE SÉCURITÉ

I. Formation à l'utilisation

1. L'utilisateur de l'appareil est responsable des accidents et dommages causés aux autres personnes et à leurs possessions.
2. N'autorisez pas les enfants à jouer avec l'appareil, la batterie ou le chargeur de batterie ; certaines législations imposent un âge minimum pour l'utilisation de ce type d'appareil.
3. N'autorisez aucune personne présentant des aptitudes physiques, sensorielles ou mentales réduites, ou encore manquant d'expérience ou de connaissances à utiliser l'appareil, la batterie ou le chargeur de batterie, à moins qu'elles soient supervisées et formées à l'utilisation sécuritaire de l'appareil et qu'elles comprennent les risques impliqués.
4. Avant d'utiliser l'appareil, la batterie et le chargeur de batterie, lisez toutes les instructions et mises en garde qui apparaissent sur ces produits.
5. Familiarisez-vous avec les commandes et le maniement correct de l'appareil, de la batterie et du chargeur de batterie.

II. Avant d'utiliser la machine

1. N'admettez personne, notamment les enfants, dans le périmètre de travail.
2. Utilisez uniquement la batterie spécifiée par Toro. L'utilisation d'autres accessoires et outils peut accroître le risque de blessure et d'incendie.
3. Vous pouvez causer un incendie ou un choc électrique si vous branchez le chargeur de batterie à une prise qui n'est pas de 100 à 240 V. Ne branchez pas le chargeur de batterie à une prise autre que 100 à 240 V. Pour un type de branchement différent, utilisez un adaptateur correctement configuré pour la prise, le cas échéant.
4. N'utilisez pas la batterie ou le chargeur s'ils sont endommagés ou modifiés, car leur comportement pourrait être imprévisible et

© 2020—The Toro® Company
8111 Lyndale Avenue South
Bloomington, MN 55420

Contactez-nous sur www.Toro.com.
Imprimé en Chine
Tous droits réservés

causer un incendie, une explosion ou des blessures.

5. Si le cordon d'alimentation du chargeur est endommagé, adressez-vous à un concessionnaire-réparateur agréé pour le remplacer.
6. N'utilisez pas de batteries non rechargeables.
7. Chargez la batterie uniquement avec le chargeur spécifié par Toro. Un chargeur convenant à un type de batterie peut créer un risque d'incendie s'il est utilisé avec une autre batterie.
8. Ne chargez la batterie que dans un endroit bien ventilé.
9. N'exposez pas la batterie ou le chargeur au feu ou à des températures supérieures à 68 ºC.
10. Respectez toutes les instructions de charge et ne chargez pas la batterie hors de la plage de température spécifiée dans les instructions. Vous risquez sinon d'endommager la batterie et d'accroître le risque d'incendie.
11. N'utilisez pas l'appareil s'il manque des capots ou d'autres dispositifs de protection, ou s'ils sont défectueux.
12. Portez des vêtements adéquats – Portez une tenue adaptée, y compris une protection oculaire, un pantalon, des chaussures solides à semelle antidérapante et des protecteurs d'oreilles. Si vos cheveux sont longs, attachez-les et ne portez pas de bijoux pendants qui pourraient se prendre dans les pièces mobiles. Portez un masque antipoussière si l'atmosphère est poussiéreuse.

III. Utilisation

1. Évitez les environnements dangereux – N'utilisez pas l'appareil sous la pluie ou dans des endroits humides ou détrempés.
2. Utilisez l'appareil correct pour la tâche à accomplir – L'utilisation de l'appareil à d'autres fins que celle qui est prévue peut être dangereuse pour vous-même et toute personne à proximité.
3. Évitez tout démarrage accidentel – Assurez-vous que l'interrupteur est en position ARRÊT avant de branchez la batterie et de manipuler l'appareil. Ne gardez pas le doigt posé sur l'interrupteur quand vous transportez l'appareil et ne mettez pas l'appareil sous tension quand l'interrupteur est en position MARCHE.
4. Utilisez l'appareil seulement à la lumière du jour ou sous un bon éclairage artificiel.
5. Retirez la batterie de l'appareil avant de le régler ou de changer d'accessoire.
6. N'approchez PAS les mains ou les pieds de la zone de coupe et des pièces mobiles.
7. Arrêtez l'appareil, retirez la batterie et attendez l'arrêt de tout mouvement avant de régler, réviser, nettoyer ou ranger l'appareil.
8. Retirez la batterie de l'appareil chaque fois que vous le laissez sans surveillance.
9. Ne faites pas forcer l'appareil – l'appareil sera plus performant et plus sûr si vous l'utilisez à la vitesse pour laquelle il est prévu.
10. Ne travaillez pas trop loin devant vous – gardez toujours les pieds bien posés à terre et faites en sorte de ne pas perdre l'équilibre, en particulier sur les pentes. Avancez toujours à une allure normale avec l'appareil, ne courez pas.
11. Restez vigilant – concentrez-vous sur ce que vous faites et faites preuve de bon sens lorsque vous utilisez l'appareil. N'utilisez pas l'appareil si vous êtes malade ou fatigué(e), ni sous l'emprise de l'alcool, de drogues ou de médicaments.
12. Vérifiez toujours que les prises d'air sont dégagées.
13. Dans des conditions d'utilisation abusive, du liquide peut jaillir hors de la batterie ; évitez tout contact. En cas de contact accidentel avec le liquide, rincez à l'eau. En cas de contact du liquide avec les yeux, consultez un médecin. Le liquide éjecté de la batterie peut causer des irritations ou des brûlures.
14. PRUDENCE – la batterie peut présenter un risque d'incendie ou de brûlure chimique en cas de mauvais traitement. Ne démontez pas la batterie. N'exposez pas la batterie à une température supérieure à 68 ºC et ne l'incinérez pas. Remplacez toujours la batterie par une batterie Toro d'origine ; l'utilisation d'un autre type de batterie peut causer un incendie ou une explosion. Conservez les batteries hors de la portée des enfants et dans leur emballage d'origine jusqu'au moment de les utiliser.

IV. Entretien et remisage

1. Entretenez l'appareil correctement – Gardez-le propre et en bon état pour assurer des performances optimales et réduire les risques de blessure. Suivez les instructions de graissage et de remplacement des accessoires. Gardez les poignées sèches et propres, et exemptes d'huile et de graisse.
2. Lorsque la batterie ne sert pas, rangez-la à l'écart d'objets métalliques tels que trombones, pièces de monnaie, clés, clous ou vis qui pourraient relier les bornes entre elles. Un court-circuit aux bornes de la batterie peut causer des brûlures ou un incendie.

3. N'approchez jamais les mains ou les pieds des pièces mobiles.
4. Arrêtez l'appareil, retirez la batterie et attendez l'arrêt de tout mouvement avant de régler, réviser, nettoyer ou ranger l'appareil.
5. Vérifiez si des pièces de l'appareil sont endommagées – si vous constatez que des capots, ou autres pièces, sont endommagés, déterminez si cela gênera le bon fonctionnement de l'appareil. Vérifiez qu'aucune des pièces mobiles n'est mal alignée ou grippée, et qu'aucune pièce n'est cassée, mal fixée ou présente tout autre défaut qui pourrait affecter son fonctionnement. Sauf indication contraire dans les instructions, faites réparer ou remplacer les protections ou les pièces endommagées par un concessionnaire-réparateur agréé.
6. Ne remplacez pas les dispositifs de coupe non métalliques existants de l'appareil par des équivalents en métal.
7. Respectez toujours les instructions pour réviser ou réparer l'appareil, la batterie ou le chargeur de batterie. Pour assurer l'entretien sécuritaire du produit, confiez-le à un concessionnaire-réparateur agréé qui utilise exclusivement des pièces de rechange identiques.
8. Lorsque l'appareil ne sert pas, rangez-le dans un local sûr et sec, et hors de la portée des enfants.
9. Ne jetez pas la batterie au feu. L'élément pourrait exploser. Vérifiez si la réglementation locale impose des procédures de mise au rebut spéciales.

CONSERVEZ CES INSTRUCTIONS

Autocollants de sécurité et d'instruction

Des autocollants de sécurité et des instructions bien visibles par l'opérateur sont placés près de tous les endroits potentiellement dangereux. Remplacez tout autocollant endommagé ou manquant.

decal139-5220

139-5220

1. Mettre au rebut en respectant l'environnement.

decal139-8262

139-8262

1. Attention – lisez le *Manuel de l'utilisateur* ; portez une protection oculaire ; portez des protecteurs d'oreilles ; n'exposez pas l'appareil à la pluie.

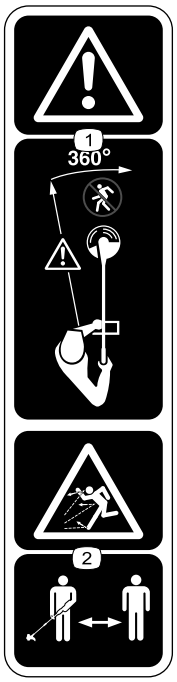

decal139-8263

139-8263

1. Attention – tenez tout le monde à bonne distance de la machine, dans toutes les directions.
2. Risque de projection d'objets – n'autorisez personne à s'approcher.

Mise en service

Pièces détachées

Reportez-vous au tableau ci-dessous pour vérifier si toutes les pièces ont été expédiées.

Procédure	Description	Qté	Utilisation
1	Clé Allen	1	Dépliage du manche.
2	Poignée auxiliaire	1	Montage de la poignée auxiliaire.
3	Déflecteur	1	Montage du déflecteur.
4	Sangle de la débroussailleuse à fil	1	Installation de la sangle.

1

Dépliage du manche

Pièces nécessaires pour cette opération:

1	Clé Allen

Procédure

1. Dépliez le manche (A de la Figure 1).
2. Alignez le bouton de verrouillage de la moitié inférieure du manche et le trou dans la moitié supérieure, et emboîtez-les 2 moitiés ensemble (B et C de la Figure 1).

   Remarque: Le bouton de verrouillage s'enclenche dans le trou quand les deux moitiés du manche sont correctement emboîtées (D de la Figure 1).
3. À l'aide de la clé Allen fournie, serrez la vis sur le connecteur du manche jusqu'à ce qu'il soit bien fixé (E de la Figure 1).

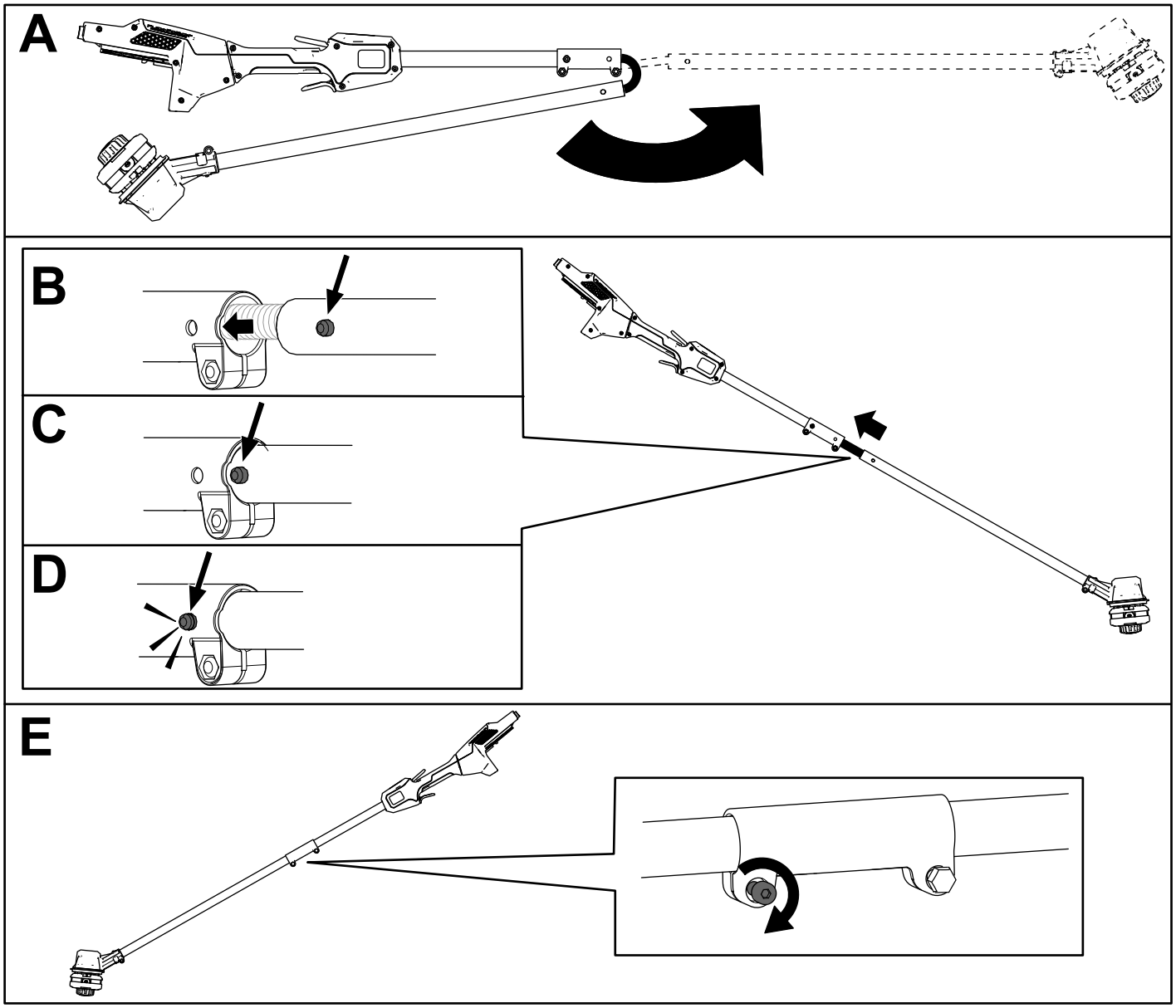

g280969

Figure 1

2

Montage de la poignée auxiliaire

Pièces nécessaires pour cette opération:

1	Poignée auxiliaire

Procédure

1. Séparez la poignée auxiliaire du support en retirant les 4 vis à tête creuse à l'aide de la clé Allen fournie (A de la Figure 2).
2. Alignez les guides sur le support de la poignée auxiliaire et le guide sous le manche de la débroussailleuse (B de la Figure 2).
3. Placez la poignée auxiliaire au-dessus de son support sur le manche de la débroussailleuse (B de la Figure 2).
4. Fixez la poignée auxiliaire à son support à l'aide des 4 vis à tête creuse retirées précédemment (D de la Figure 2).

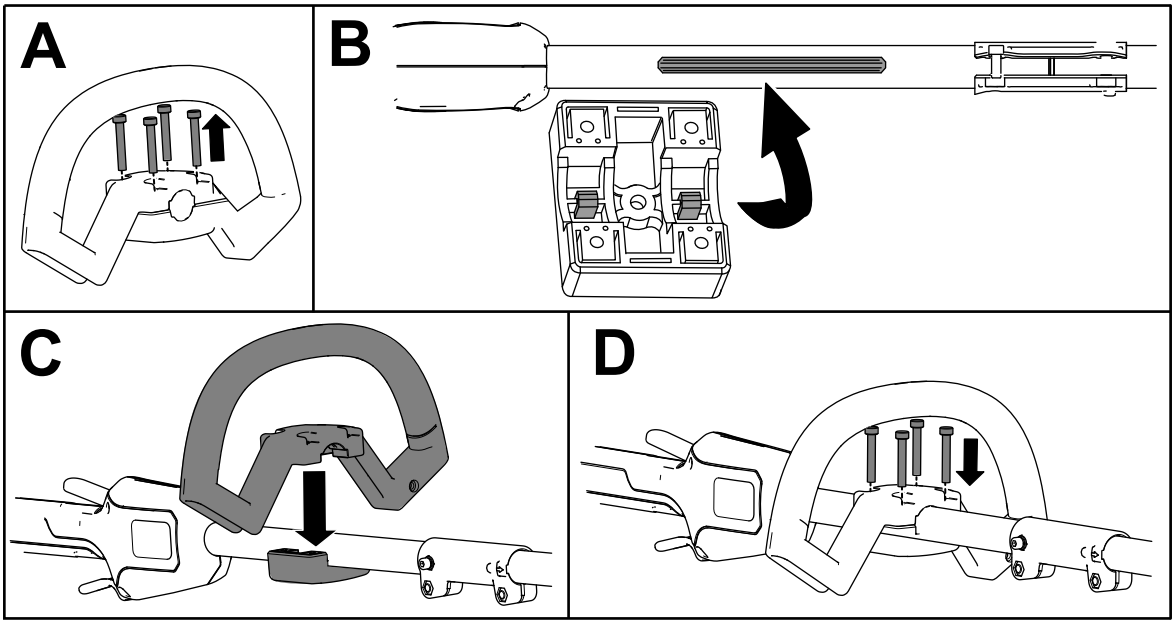

g292825

Figure 2

3

Montage du déflecteur

Pièces nécessaires pour cette opération:

1	Déflecteur

Procédure

1. À l'aide de la clé Allen fournie, retirez les 2 vis à tête creuse, les 2 rondelles et les 2 entretoises de la base de la débroussailleuse (A de la Figure 3).
2. Placez le déflecteur sur la base de la débroussailleuse (B de la Figure 3).
3. Fixez le déflecteur à la base de la débroussailleuse à l'aide des 2 vis à tête creuse, des 2 rondelles et des 2 entretoises retirées précédemment (C de la Figure 2).

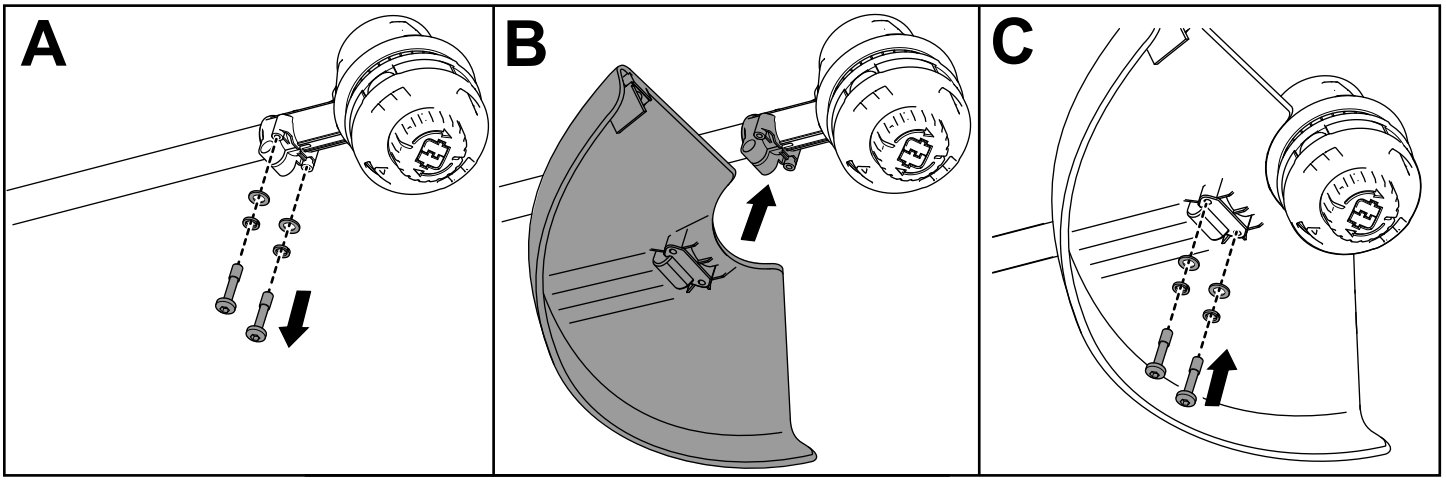

Figure 3

4

Installation de la sangle

Pièces nécessaires pour cette opération:

1	Sangle de la débroussailleuse à fil

Procédure

L'utilisation d'une sangle est recommandée pour la débroussailleuse à fil avec batterie modèle 81860 ou 81875.

Accrochez le crochet en métal de la sangle au collier sur le manche de la débroussailleuse (Figure 4).

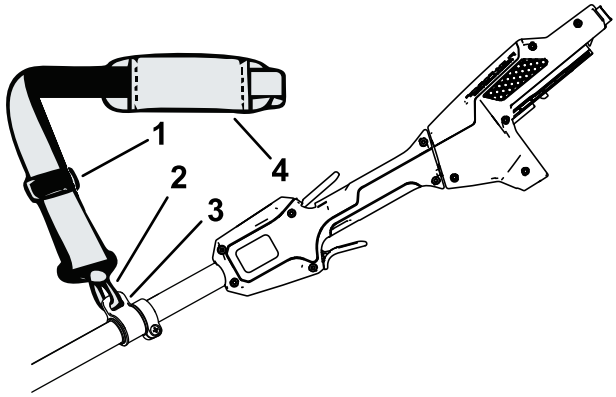

g340943

Figure 4

1. Dispositif de réglage de sangle
2. Crochet en métal
3. Collier de sangle
4. Sangle

La longueur de la sangle est réglable ; faites coulisser le dispositif de réglage vers le haut pour raccourcir la sangle ou vers le bas pour l'allonger (Figure 4).

En cas d'urgence, si vous devez retirer rapidement le harnais, détacher la boucle à fixation rapide comme suit :

1. Appuyez de chaque côté de la boucle (A de Figure 5).
2. La boucle se détache toute seule (B de Figure 5).

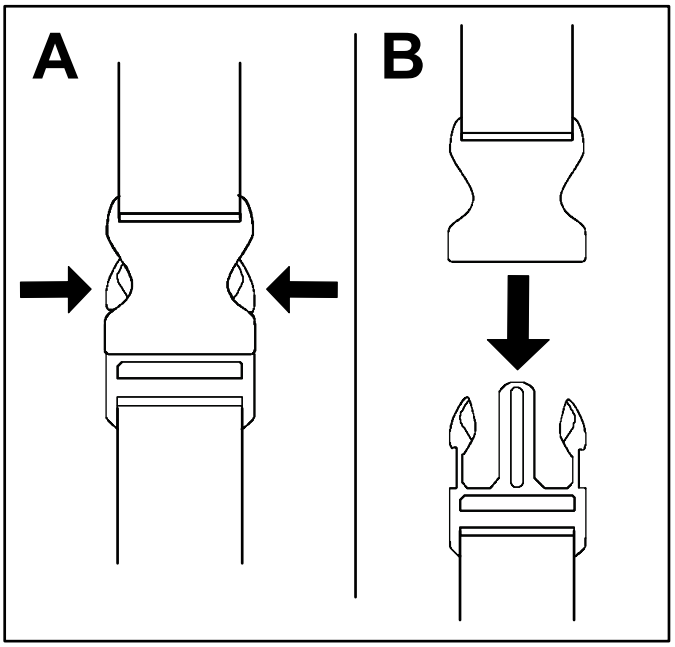

g340477

Figure 5

Vue d'ensemble du produit

Caractéristiques techniques

Plages de températures adéquates

Charger/ranger la batterie entre	5 ºC et 40 ºC*
Utiliser la batterie entre	-30 ºC et 49 ºC
Utiliser la débroussailleuse entre	0 ºC et 49 ºC
Ranger la débroussailleuse entre	0 ºC et 49 ºC*

*Le temps de charge sera plus long en dehors de cette plage de température.

Rangez l'outil, la batterie et le chargeur dans un lieu fermé, propre et sec.

Utilisation

Démarrage de la débroussailleuse

1. Vérifiez que les évents de la débroussailleuse sont exempts de poussière et de débris.

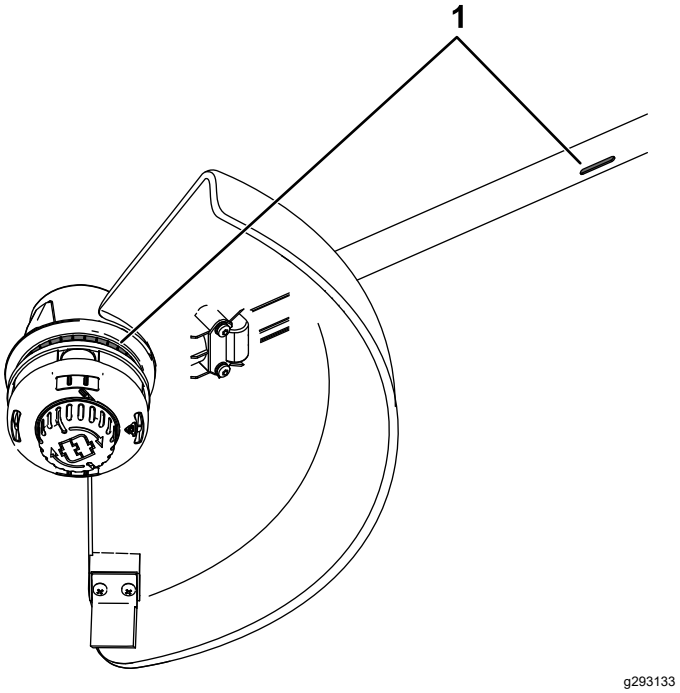

Figure 6

1. Évents de la débroussailleuse

2. Alignez le creux de la batterie sur la languette du corps du manche (Figure 7).
3. Poussez la batterie dans le manche jusqu'à ce qu'elle s'enclenche dans le verrou (Figure 7).

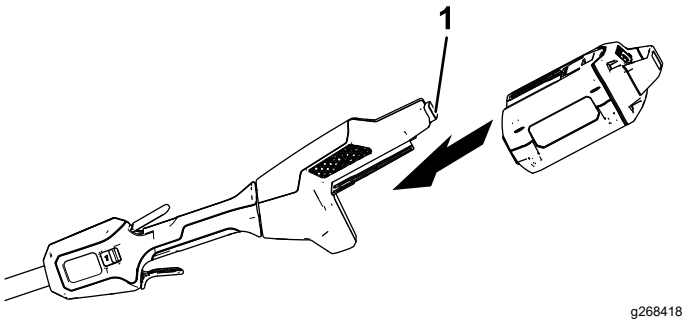

Figure 7

1. Verrou de batterie

4. Pour mettre la débroussailleuse en marche, appuyez sur la gâchette de verrouillage, puis serrez la gâchette de vitesse variable (Figure 8).

Remarque: Faites coulisser la commande de plage de vitesse pour modifier la vitesse de la débroussailleuse.

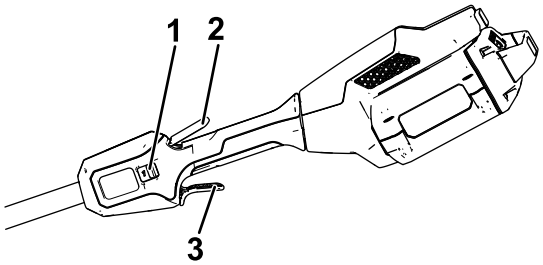

g268420

Figure 8

1. Commande de plage de vitesse
2. Gâchette de verrouillage
3. Gâchette de vitesse variable

Arrêt de la débroussailleuse

Pour arrêter la débroussailleuse, relâchez les deux gâchettes.

Enlevez la batterie chaque fois que vous cessez d'utiliser la débroussailleuse ou que vous la transportez vers ou de la zone de travail.

Retrait de la batterie de la débroussailleuse

Appuyez sur le verrou de la batterie pour la débloquer et la tirer hors de l'appareil (Figure 9).

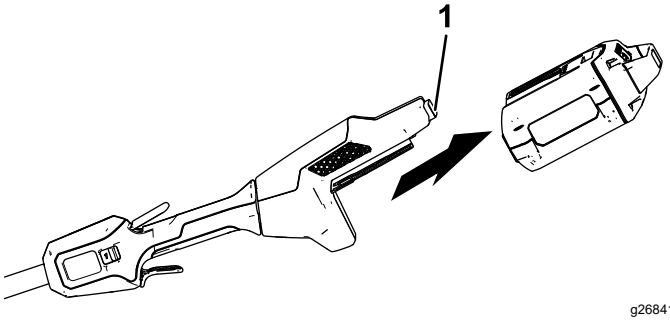

g268419

Figure 9

1. Verrou de batterie

Avance automatique du fil (frappe sur le sol)

1. Faites fonctionner l'outil à plein régime.
2. Tapez le bouton de déclenchement sur le sol pour faire avancer le fil. Le fil avance chaque fois que vous tapez le bouton de déclenchement sur le sol. Ne maintenez pas le bouton de déclenchement en appui sur le sol.

   Remarque: La lame de coupe du fil, située sous le déflecteur, coupe le fil à la longueur voulue.

   Remarque: Si le fil est usé au point d'être trop court, il se peut que vous ne puissiez pas le faire avancer par choc sur le sol. Dans ce cas, relâchez les deux gâchettes et reportez-vous à la section Avance manuelle du fil (page 12).

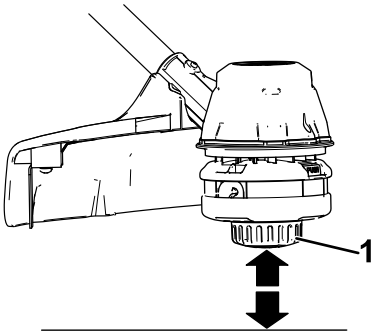

g293135

Figure 10

1. Bouton de déclenchement

Avance manuelle du fil

Retirez la batterie de la débroussailleuse, puis appuyez sur le bouton de déclenchement à la base du chapeau de fixation de la bobine tout en tirant le fil à la main pour le faire sortir.

Réglage de la largeur de coupe

La débroussailleuse est réglée à l'usine pour offrir une largeur de coupe de 36,6 cm, comme montré en A de la Figure 11. Voir les instructions suivantes pour régler la largeur de coupe à 40,6 cm, comme montré en D de la Figure 11.

1. Déposez l'équerre de réglage au fond du déflecteur en retirant les 2 vis de fixation à l'aide de la clé Allen fournie (B de la Figure 11) et tournez l'équerre de 180°.
2. Après avoir tourné l'équerre, remettez les 2 vis retirées précédemment (C de la Figure 11).

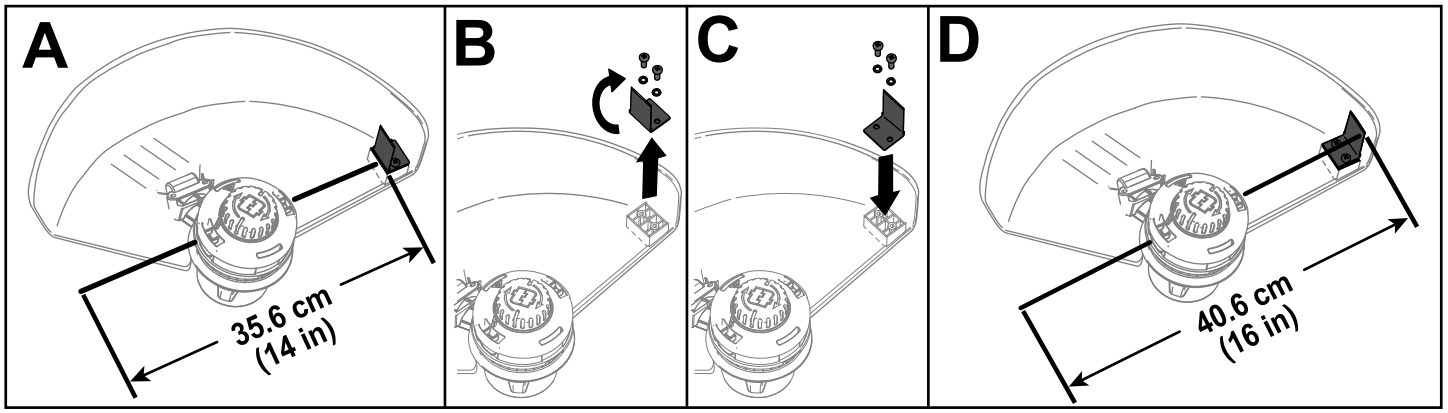

g293137

Figure 11

Conseils d'utilisation

- Gardez la débroussailleuse inclinée vers la zone à couper ; ceci est la meilleure zone de coupe.
- Pour couper, déplacez la débroussailleuse à fil de gauche à droite. Cela évite la projection de débris dans votre direction.
- Utilisez l'extrémité du fil pour couper ; ne forcez pas la tête de coupe dans l'herbe non coupée.
- Les câbles et clôtures peuvent accélérer l'usure du fil, voire même le casser. Les murs en pierre et en briques, les trottoirs et le bois peuvent également causer l'usure rapide du fil.
- Évitez de vous approcher des arbres et des buissons. Le fil peut facilement endommager l'écorce des arbres, les moulures en bois, les parements et les piquets.

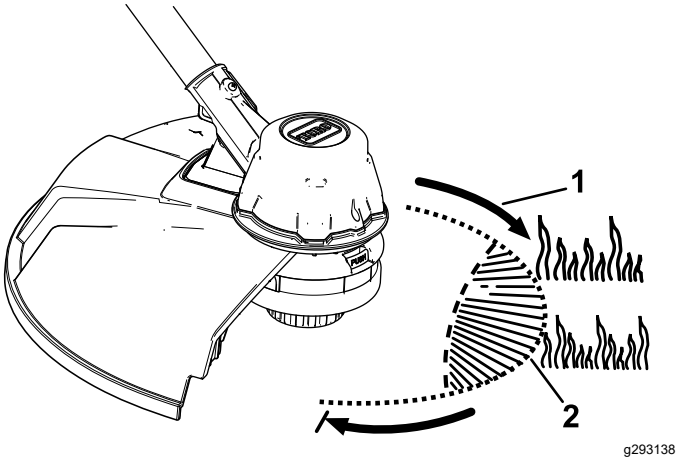

g293138

Figure 12

1. Sens de rotation
2. Trajet du fil

Entretien

Après chaque utilisation de la débroussailleuse, procédez comme suit :

1. Enlevez la batterie de la débroussailleuse.
2. Essuyez la débroussailleuse avec un chiffon humide. Ne lavez pas la débroussailleuse au jet d'eau et ne la trempez pas dans l'eau.

⚠ PRUDENCE

La lame de coupe du fil sur le déflecteur est tranchante et peut vous couper.

Ne nettoyez pas le déflecteur et la lame avec les mains.

3. Essuyez ou raclez la tête de coupe si des débris se sont accumulés dessus.
4. Contrôlez et resserrez toutes les fixations. Réparez ou remplacez les pièces éventuellement endommagées ou manquantes.
5. Enlevez à la brosse les débris accumulés sur les prises d'air et l'échappement du carter du moteur pour empêcher le moteur de surchauffer.

Remplacement du fil

Utilisez uniquement du fil monofilament de 2 mm de diamètre (réf. Toro 88201) ou du fil monofilament torsadé de 2,4 mm de diamètre (réf Toro 88202).

1. Retirez la batterie.
2. Enlevez le reste de fil dans la bobine en appuyant à plusieurs reprises sur le bouton de déclenchement tout en faisant sortir la même longueur de fil de chaque côté de la débroussailleuse.
3. Coupez une longueur de fil en observant les spécifications suivantes.
   - Si vous utilisez du fil de 2 mm de diamètre, coupez une longueur de fil d'environ 5 m.
   - Si vous utilisez du fil de 2,4 mm de diamètre, coupez une longueur de fil d'environ 3 m.

   Important: **N'utilisez jamais de fil de diamètre ou de type différent au risque d'endommager la débroussailleuse.**
4. Enfoncez et tournez le bouton sur la tête de coupe jusqu'à ce que la flèche sur le bouton soit en face de la flèche sur la bobine (Figure 13).
5. Insérez une extrémité du fil obliquement dans l'œillet d'ENTRÉE et poussez le fil dans le passage de la tête de coupe jusqu'à ce qu'il ressorte par l'œillet situé de l'autre côté. Tirez le fil dans la tête de coupe jusqu'à ce que la même longueur de fil dépasse de chaque côté à l'extérieur.

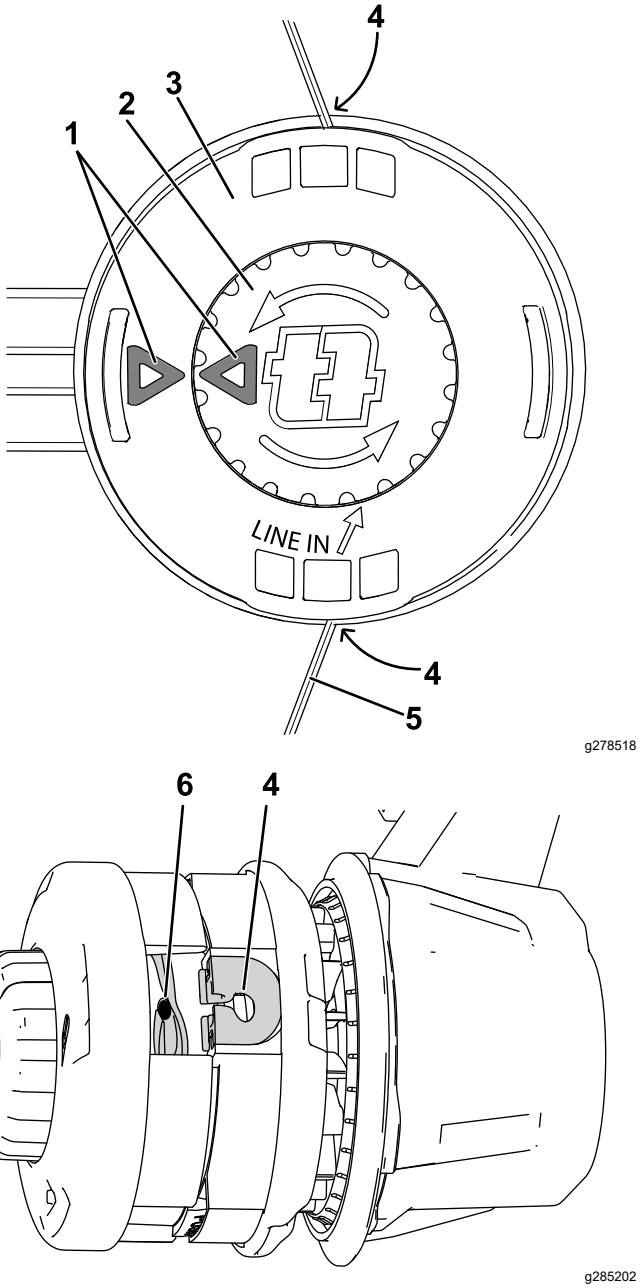

Figure 13

Vue démontée représentée pour plus de clarté

1.	Flèches	4.	Œillet
2.	Bouton	5.	Fil
3.	Tête de coupe	6.	Passage

Important: **Ne démontez pas la tête de coupe.**

6. Maintenez la tête de coupe en place d'une main. De l'autre main, tournez le bouton dans la direction indiquée par les flèches (sens antihoraire).
7. Enroulez le fil en le laissant dépasser d'environ 102 mm à l'extérieur de l'œillet de chaque côté.

Remisage

Important: **Rangez l'outil, la batterie et le chargeur de batterie uniquement à des températures comprises dans la plage adéquate ; voir** **Caractéristiques techniques (page 11)****.**

Important: **Si vous remisez la batterie à la fin de la saison, chargez-la jusqu'à ce que 2 ou 3 de ses diodes deviennent vertes. Ne remisez pas une batterie à pleine charge ou complètement déchargée. Avant de remettre la machine en service, chargez la batterie jusqu'à ce que le voyant gauche du chargeur devienne vert, ou que les 4 diodes de la batterie deviennent vertes.**

- Débranchez le produit de l'alimentation (autrement dit, retirez la prise de l'alimentation ou la batterie) et recherchez tout dommage éventuel après utilisation.
- Ne rangez pas la machine en laissant la batterie dessus.
- Nettoyez le produit pour éliminer les corps étrangers.
- Lorsqu'ils ne sont pas utilisés, rangez l'outil, la batterie et le chargeur de batterie hors de la portée des enfants.
- N'approchez pas l'outil, la batterie et le chargeur des agents corrosifs, tels les produits chimiques de jardinage et les sels de dégivrage.
- Pour réduire les risques de blessures graves, ne rangez pas la batterie à l'extérieur ou dans un véhicule.
- Rangez l'outil, la batterie et le chargeur dans un lieu fermé, propre et sec.

Dépistage des défauts

N'effectuez que les opérations décrites dans ces instructions. Tout autre travail d'inspection, d'entretien ou de réparation doit être réalisé par un centre d'entretien agréé ou autre spécialiste qualifié si vous n'arrivez pas à résoudre le problème vous-même.

Problème	Cause possible	Mesure corrective
L'outil ne démarre pas.	1. La batterie n'est pas complètement installée dans l'outil. 2. La batterie n'est pas chargée. 3. La batterie est endommagée. 4. L'outil présente un problème de nature électrique.	1. Retirez et remettez la batterie en place dans l'outil, en vérifiant qu'elle est complètement insérée et enclenchée. 2. Retirez la batterie de l'outil et chargez-la. 3. Remplacez la batterie. 4. Contactez un concessionnaire-réparateur agréé.
L'outil n'atteint pas sa pleine puissance.	1. La capacité de charge de la batterie est trop faible. 2. Les évents sont obstrués.	1. Retirez la batterie de l'outil et chargez-la complètement. 2. Nettoyez les évents.
L'outil émet des vibrations ou des bruits excessifs.	1. Des débris sont déposés sur la partie tambour de la débroussailleuse. 2. La bobine n'est pas correctement enroulée.	1. Nettoyez les débris éventuellement présents sur la partie tambour. 2. Faites avancer le fil à l'aide de la gâchette d'actionnement et/ou retirez le fil de la bobine et enroulez de nouveau la bobine.
L'outil ne fonctionne pas ou fonctionne par intermittence.	1. Il y a de l'humidité sur les fils de la batterie. 2. La batterie n'est pas complètement installée dans l'outil.	1. Laissez sécher la batterie ou essuyez-la. 2. Retirez et remettez la batterie en place dans l'outil, en vérifiant qu'elle est complètement insérée et enclenchée.

Déclaration de confidentialité EEE/R-U

Utilisation de vos données personnelles par Toro

La société The Toro Company (« Toro ») respecte votre vie privée. Lorsque vous achetez nos produits, nous pouvons recueillir certaines données personnelles vous concernant, soit directement soit par l'intermédiaire de votre société ou concessionnaire Toro local(e). Toro utilise ces données pour s'acquitter d'obligations contractuelles, par exemple pour enregistrer votre garantie, traiter une réclamation au titre de la garantie ou vous contacter dans l'éventualité d'un rappel de produit, mais aussi à des fins commerciales légitimes, par exemple pour mesurer la satisfaction des clients, améliorer nos produits ou vous transmettre des informations sur les produits susceptibles de vous intéresser. Toro pourra partager les données personnelles que vous lui aurez communiquées avec ses filiales, concessionnaires ou autres partenaires commerciaux dans le cadre de ces activités. Nous pourrons aussi être amenés à divulguer des données personnelles si la loi l'exige ou dans le cadre de la cession, de l'acquisition ou de la fusion d'une société. Nous ne vendrons jamais vos données personnelles à aucune autre société aux fins de marketing.

Conservation de vos données personnelles

Toro conservera vos données personnelles aussi longtemps que nécessaire pour répondre aux fins susmentionnées et conformément aux dispositions légales applicables. Pour plus d'informations concernant les durées de conservation applicables, veuillez contacter legal@toro.com.

L'engagement de Toro en matière de sécurité

Vos données personnelles pourront être traitées aux États-Unis ou dans tout autre pays où la législation concernant la protection des données peut être moins rigoureuse que celle de votre propre pays de résidence. Chaque fois que nous transférerons vos données personnelles hors de votre pays de résidence, nous prendrons toutes les dispositions légales requises pour mettre en place toutes les garanties nécessaires visant à la protection et au traitement sécurisé de vos données.

Droits d'accès et de rectification

Vous pouvez être en droit de corriger ou de vérifier vos données personnelles, ou encore de vous opposer au traitement de vos données, ou d'en limiter la portée. Pour ce faire, veuillez nous contacter par courriel à legal@toro.com. Si vous avez la moindre inquiétude concernant la manière dont Toro a traité vos données personnelles, nous vous encourageons à nous en faire part directement. Veuillez noter que les résidents européens ont le droit de porter plainte auprès de leur Autorité de protection des données.

TORO®

Count on it.

Form No. 3432-916 Rev D

TORO®

Count on it.

Manuale dell'operatore

Decespugliatore Flex-Force Power System™ 60 V MAX

Nº del modello 51835T—Nº di serie 320000001 e superiori

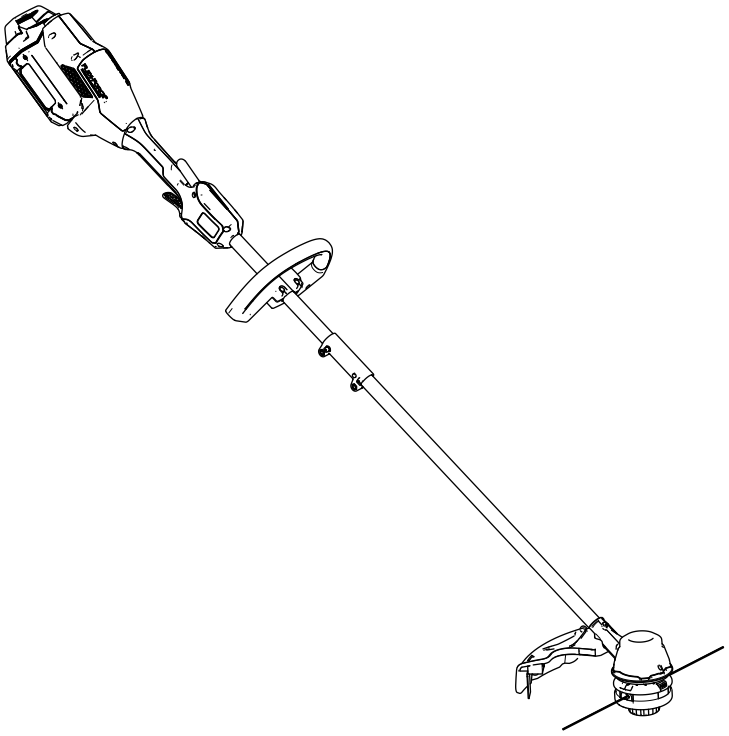

Registrate il vostro prodotto presso www.Toro.com.
Traduzione dell'originale (IT)

CE

3432-916

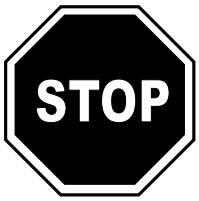

Per assistenza, consultate la pagina www.Toro.com/support per filmati di istruzioni o contattate il vostro Centro assistenza autorizzato prima di restituire questo prodotto.

Introduzione

Questo decespugliatore è inteso per l'utilizzo da parte di clienti residenziali per il taglio dell'erba in base alle esigenze all'aperto. È progettato per utilizzare pacchi batteria Toro Flex-Force agli ioni di litio Modello 81825, 81860 o 81875. Questi pacchi batteria sono progettati per essere ricaricati solo da caricabatterie Modello 81802 o 81805. L'utilizzo di questo prodotto per scopi non conformi alle funzioni per cui è stato concepito può essere pericoloso per voi e gli astanti.

Leggete attentamente queste informazioni per imparare come utilizzare e mantenere il vostro prodotto in modo idoneo ed evitare lesioni personali e danni al prodotto. Siete responsabili dell'utilizzo consono e sicuro del prodotto.

Visitate il sito www.Toro.com per ottenere materiali di formazione sulla sicurezza e il funzionamento dei prodotti, informazioni sugli accessori, assistenza nella localizzazione di un rivenditore o per registrare il vostro prodotto.

Il modello 51835T non include una batteria o un caricabatterie.

Sicurezza

ATTENZIONE: durante l'utilizzo di apparecchiature elettriche per il giardinaggio, leggete e seguite sempre le avvertenze e le istruzioni di sicurezza di base per ridurre il rischio di incendio, scossa elettrica e lesioni personali, incluse le seguenti:

IMPORTANTI ISTRUZIONI ISTRUZIONI

I. Formazione

1. L'operatore dell'apparecchiatura è responsabile di eventuali incidenti o pericoli per gli altri e la rispettiva proprietà.
2. Non consentite ai bambini di utilizzare o giocare con l'apparecchiatura, il pacco batteria o il caricabatteria; le normative locali possono limitare l'età dell'operatore.
3. Non consentite a persone con ridotte capacità fisiche, sensoriali o mentali o prive di esperienza e conoscenze di utilizzare l'apparecchiatura, il pacco batteria o il caricabatteria, a meno che non abbiano ricevuto istruzioni o supervisione sul relativo utilizzo sicuro e comprendano i pericoli correlati all'utilizzo.
4. Prima di utilizzare l'apparecchiatura, il pacco batteria e il caricabatterie, leggete tutte le istruzioni e le indicazioni di precauzione su questi prodotti.
5. Familiarizzate con i comandi e l'uso corretto dell'apparecchiatura, del pacco batteria e del caricabatteria.

II. Preparazione

1. Tenete lontani gli astanti e i bambini dall'area operativa.
2. Utilizzate solo il pacco batteria specificato da Toro. L'utilizzo di altri accessori e attrezzi può aumentare il rischio di infortuni e incendi.
3. Il collegamento del caricabatterie a una presa che non sia da 100 a 240 V può causare un incendio o una scossa elettrica. Non collegate il caricabatterie a una presa diversa da una da 100 a 240 V. Per uno stile di collegamento differente, se necessario usate un adattatore adeguato alla configurazione della presa elettrica.
4. Non utilizzate un pacco batteria o un caricabatteria danneggiato o modificato, che potrebbe comportarsi in modo imprevedibile e comportare incendi, esplosioni o rischio di infortuni.
5. Se il cavo di alimentazione del caricabatteria è danneggiato, contattate un Centro assistenza autorizzato per sostituirlo.

© 2020—The Toro® Company
8111 Lyndale Avenue South
Bloomington, MN 55420

Contattateci a www.Toro.com.
Stampato in Cina
Tutti i diritti sono riservati

6. Non utilizzate batterie non ricaricabili.
7. Caricate il pacco batteria solo con il caricabatteria specificato da Toro. Un caricabatterie adatto a un tipo di pacco batteria può creare un rischio di incendio se utilizzato con un altro pacco batteria.
8. Caricate il pacco batteria solo in un'area ben ventilata.
9. Non esponete un pacco batteria o un caricabatteria a fiamme o temperature superiori a 68 °C.
10. Seguite tutte le istruzioni di ricarica e non caricate il pacco batteria al di fuori del range di temperatura specificato nelle istruzioni. Altrimenti, potreste danneggiare il pacco batteria e aumentare il rischio di incendio.
11. Non utilizzate l'apparecchiatura senza che tutti gli schermi e gli altri dispositivi di protezione siano montati e funzionanti.
12. Vestitevi in modo idoneo – indossate abbigliamento consono, comprendente occhiali di protezione, pantaloni lunghi, scarpe robuste e antiscivolo e protezioni per l'udito. Legate i capelli lunghi e non indossate gioielli pendenti che possano rimanere impigliati nelle parti in movimento. Indossate una maschera antipolvere in condizioni operative polverose.

III. Funzionamento

1. Evitate ambienti pericolosi – non utilizzate l'apparecchiatura sotto la pioggia o in luoghi umidi o bagnati.
2. Utilizzate l'apparecchiatura corretta per la vostra applicazione – l'utilizzo di questa apparecchiatura per scopi non conformi alle funzioni per cui è stata concepita può essere pericoloso per voi e gli astanti.
3. Evitate un avviamento accidentale – assicuratevi che l'interruttore sia in posizione di SPEGNIMENTO prima di effettuare il collegamento al pacco batteria e prima di maneggiare l'apparecchiatura. Non trasportate l'apparecchiatura con il dito sull'interruttore e non mettetela sotto tensione con l'interruttore in posizione di ACCENSIONE.
4. Utilizzate l'apparecchio solamente alla luce del giorno o con illuminazione artificiale adeguata.
5. Rimuovete il pacco batteria dall'apparecchiatura prima di regolarla o sostituire gli accessori.
6. Tenete mani e piedi a distanza dall'area di taglio e da tutte le parti in movimento.
7. Arrestate l'apparecchiatura, togliete il pacco batteria dall'apparecchiatura e attendete che tutte le parti in movimento si arrestino prima di effettuare interventi di regolazione, assistenza, pulizia o rimessaggio dell'apparecchiatura.
8. Rimuovete il pacco batteria dall'apparecchiatura ogniqualvolta la lasciate incustodita.
9. Non forzate l'apparecchiatura – lasciate che l'apparecchiatura svolga il lavoro in modo migliore e più sicuro alla velocità per cui è stata progettata.
10. Non sporgetevi eccessivamente – mantenete una posizione solida sui piedi e un buon equilibrio in ogni momento, soprattutto in pendenza. Camminate e non correte mai con l'apparecchiatura.
11. Rimanete vigili – guardate ciò che state facendo e affidatevi al buon senso durante l'utilizzo dell'apparecchiatura. Non utilizzate l'apparecchiatura se siete malati, stanchi o sotto l'influenza di alcol o farmaci.
12. Assicuratevi che le aperture di ventilazione siano mantenute pulite da detriti.
13. In condizioni di uso scorretto, il pacco batteria può espellere del liquido: evitate il contatto. Se doveste venire accidentalmente a contatto con il liquido, lavatevi con acqua. Se il liquido dovesse venire a contatto con gli occhi, consultate un medico. Il liquido fuoriuscito dal pacco batteria può causare irritazioni o ustioni.
14. ATTENZIONE – se maneggiato impropriamente, il pacco batteria può presentare un rischio di incendio o ustione chimica. Non smontate il pacco batteria. Non riscaldate il pacco batteria a una temperatura superiore a 68 °C e non inceneritelo. Sostituite il pacco batteria solo con un pacco batteria originale Toro; l'utilizzo di un altro tipo di pacco batteria può causare un incendio o un'esplosione. Tenete i pacchi batteria fuori dalla portata dei bambini e nella confezione originale fino a quando non sarete pronti a utilizzarli.

IV. Manutenzione e rimessaggio

1. Effettuate una manutenzione accurata – mantenetela pulita e in buone condizioni di riparazione per le migliori prestazioni e per ridurre il rischio di infortuni. Seguite le istruzioni per la lubrificazione e il cambio degli accessori. Tenete le impugnature asciutte, pulite e prive di olio e grasso.
2. Quando un pacco batteria non è in uso, tenetelo lontano da oggetti metallici, come graffette, monete, chiavi, chiodi e viti che possano creare un collegamento da 1 terminale a un altro. Mandare in cortocircuito i morsetti della batteria può causare bruciature o un incendio.
3. Tenete mani e piedi a distanza dalle parti in movimento.
4. Arrestate l'apparecchiatura, togliete il pacco batteria dall'apparecchiatura e attendete che

tutte le parti in movimento si arrestino prima di effettuare interventi di regolazione, assistenza, pulizia o rimessaggio dell'apparecchiatura.

5. Controllate che l'apparecchiatura non abbia parti danneggiate – se le protezioni o altre parti risultano danneggiate, determinate se l'apparecchiatura funziona correttamente. Verificate che non vi siano parti mobili non allineate, grippate o rotte, verificate il montaggio e qualsiasi altra condizione che possa influire negativamente sul funzionamento. Se non indicato nelle istruzioni, fate riparare o sostituire le protezioni o i componenti danneggiati da un Centro assistenza autorizzato.
6. Non sostituite gli apparati di taglio non metallici esistenti sull'apparecchiatura con apparati di taglio metallici.
7. Non tentate di effettuare la manutenzione o riparazione dell'apparecchiatura, del pacco batteria o del caricabatteria, ad eccezione di quanto indicato nelle istruzioni. Fate eseguire gli interventi di assistenza a un Centro assistenza autorizzato, utilizzando ricambi identici per garantire una manutenzione sicura del prodotto.
8. Riponete l'apparecchiatura inattiva al chiuso, in un luogo asciutto, sicuro e fuori dalla portata dei bambini.
9. Non gettate la batteria nel fuoco. La cellula potrebbe esplodere. Controllate i codici locali per possibili istruzioni di smaltimento speciale.

CONSERVATE QUESTE ISTRUZIONI

Adesivi di sicurezza e informativi

Adesivi e istruzioni di sicurezza sono chiaramente visibili per l'operatore e sono situati vicino a qualsiasi area di potenziale pericolo. Sostituite eventuali adesivi se danneggiati o mancanti.

decal139-5220

139-5220

1. Non smaltire in modo inappropriato.

decal139-8262

139-8262

1. Avvertenza – leggete il *Manuale dell'operatore*; indossate le protezioni per gli occhi; indossate le protezioni per l'udito; non esponete alla pioggia.

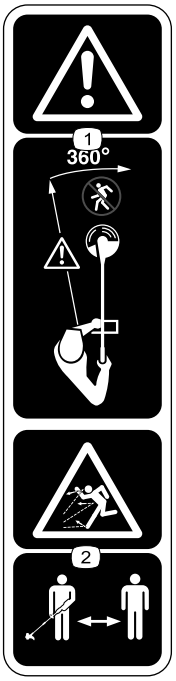

decal139-8263

139-8263

1. Avvertenza – tenete gli astanti a distanza dalla macchina in tutte le direzioni.
2. Pericolo di lancio di oggetti – tenete gli astanti a distanza.

Preparazione

Parti sciolte

Verificate che sia stata spedita tutta la componentistica, facendo riferimento alla seguente tabella.

Procedura	Descrizione	Qté	Uso
1	Chiave a brugola	1	Apertura dell’albero.
2	Gruppo impugnatura ausiliaria	1	Montaggio dell'impugnatura ausiliaria.
3	Protezione	1	Montaggio della protezione.
4	Fascetta del decespugliatore	1	Montaggio della fascetta.

1

Apertura dell’albero

Parti necessarie per questa operazione:

1	Chiave a brugola

Procedura

1. Aprite l’albero (A della Figura 1).
2. Allineate il pulsante di bloccaggio sull’albero inferiore con il foro scanalato sull’albero superiore e fate scorrere insieme i 2 alberi (B e C della Figura 1).

   Nota: Il pulsante di bloccaggio scatta nel foro scanalato quando entrambi gli alberi sono fissati (D della Figura 1).
3. Utilizzando la chiave a brugola in dotazione, serrate la vite sul connettore dell’albero fino a quando non è fissata (E della Figura 1).

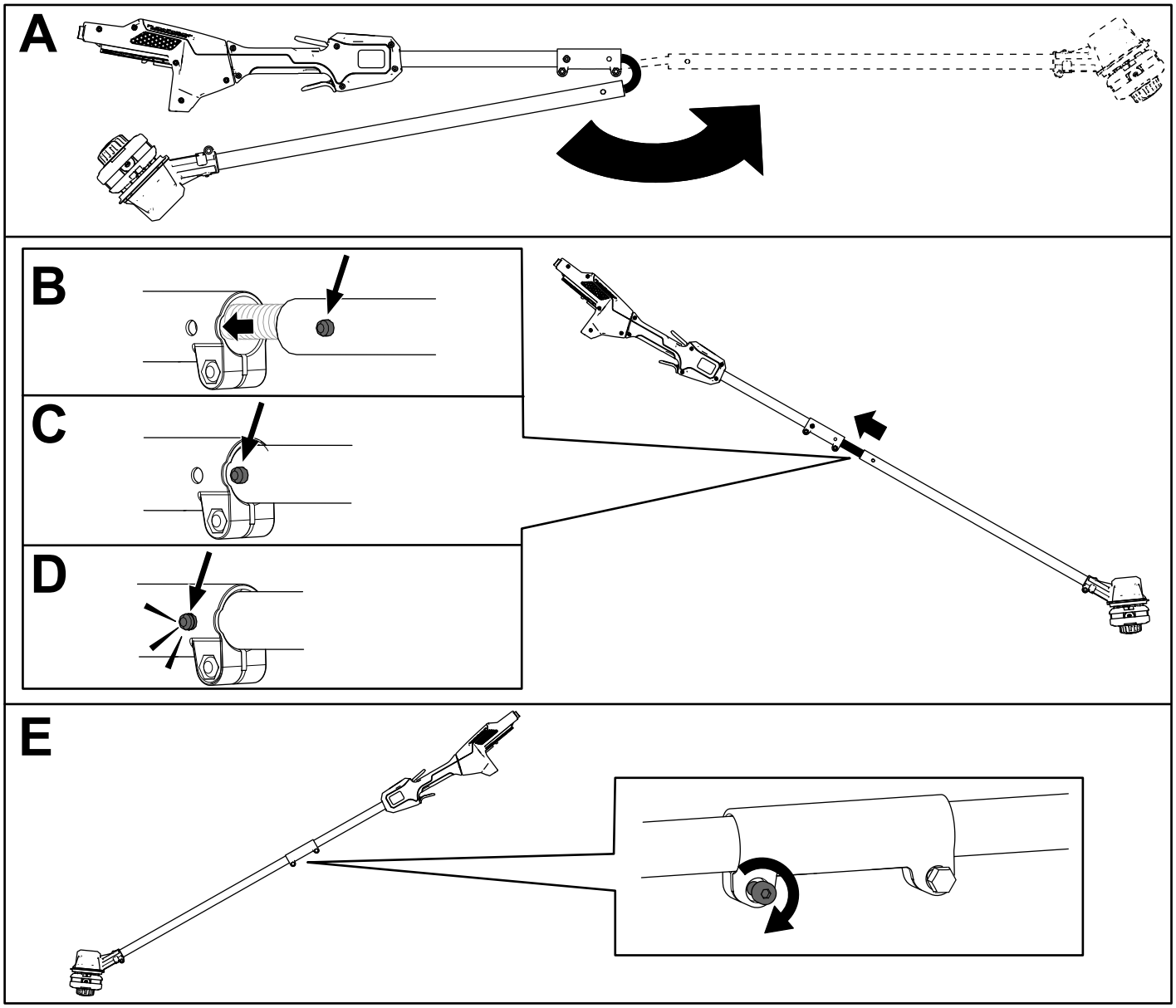

g280969

Figura 1

2

Montaggio dell'impugnatura ausiliaria

Parti necessarie per questa operazione:

1	Gruppo impugnatura ausiliaria

Procedura

1. Separate l’impugnatura ausiliaria dalla piastra dell’impugnatura rimuovendo le 4 viti a esagono incassato utilizzando la chiave a brugola in dotazione (A della Figura 2).
2. Allineate le guide nella piastra dell’impugnatura ausiliaria alla guida sulla parte inferiore dell’albero del decespugliatore (B della Figura 2).
3. Allineate l’impugnatura ausiliaria alla piastra dell’impugnatura ausiliaria sull’albero del decespugliatore (C della Figura 2).
4. Fissate l’impugnatura ausiliaria alla piastra dell’impugnatura con le 4 viti a esagono incassato rimosse in precedenza (D della Figura 2).

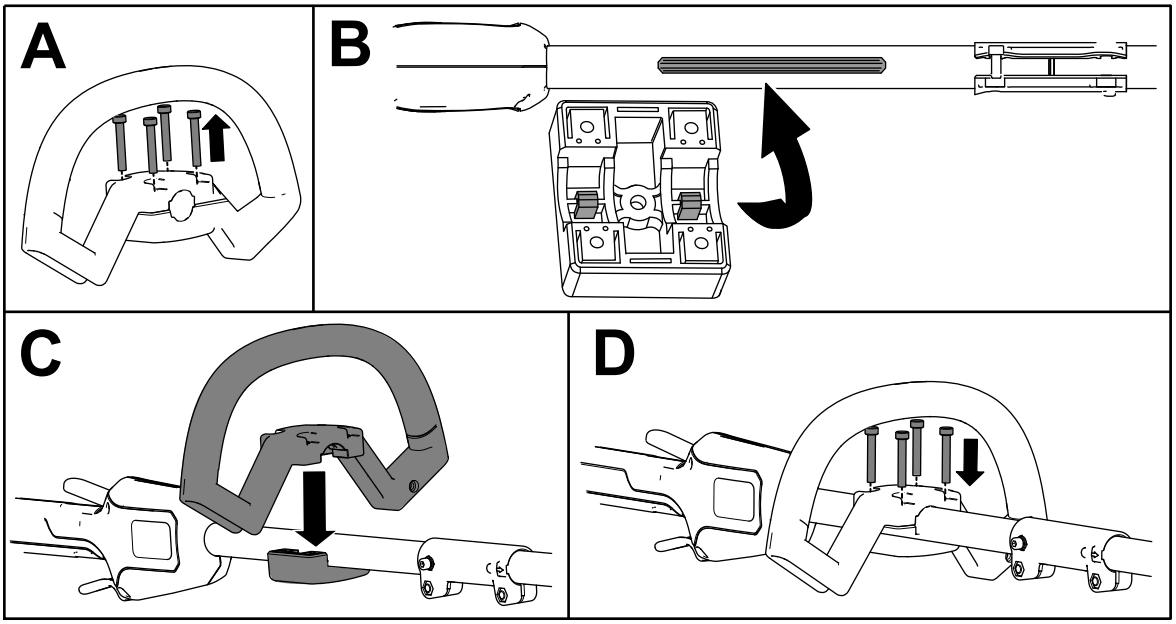

g292825

Figura 2

3

Montaggio della protezione

Parti necessarie per questa operazione:

1	Protezione

Procedura

1. Utilizzando la chiave a brugola in dotazione, rimuovete le 2 viti a esagono incassato, le 2 rondelle e i 2 distanziali dalla base del decespugliatore (A della Figura 3).
2. Allineate la protezione sulla base del decespugliatore (B della Figura 3).
3. Fissate la protezione sulla base del decespugliatore con le 2 viti a esagono incassato, 2 rondelle e 2 distanziali rimossi in precedenza (C della Figura 2).

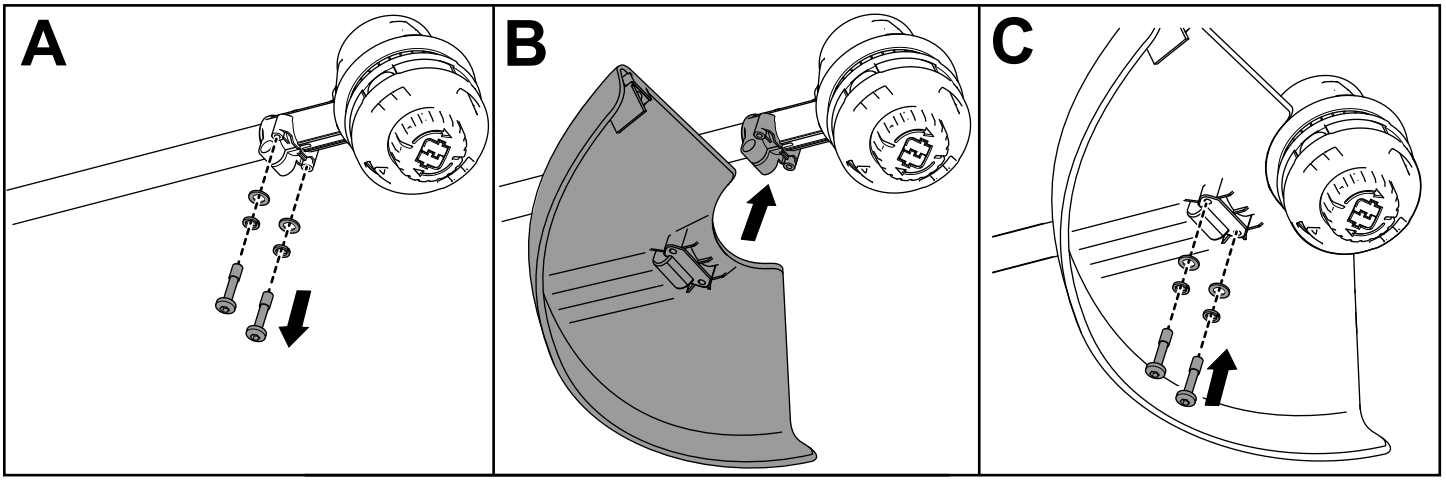

Figura 3

4

Montaggio della fascetta

Parti necessarie per questa operazione:

1	Fascetta del decespugliatore

Procedura

Se utilizzate la macchina con il Modello di batteria 81860 o 81875, si raccomanda di utilizzare una fascetta per decespugliatore.

Collegate il gancio di metallo presente sulle bretelle al collare della fascetta sull'impugnatura del decespugliatore (Figura 4).

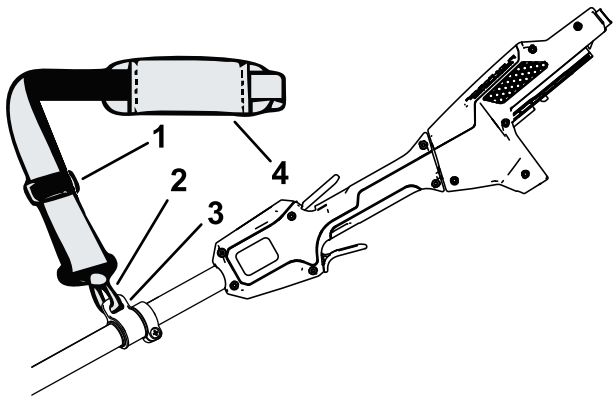

g340943

Figura 4

1. Regolatore della fascetta
2. Gancio della fascetta di metallo
3. Collare della fascetta
4. Fascetta

La lunghezza della fascetta è regolabile; fate scorrere il regolatore della fascetta verso l'alto per diminuire la lunghezza della fascetta, o verso il basso per aumentare la lunghezza della fascetta (Figura 4).

Qualora si verificasse una situazione di emergenza e si rendesse necessario rimuovere rapidamente l'imbracatura, scollegate la fibbia a sgancio rapido come segue:

1. Esercitate una pressione sui lati della fibbia (A di Figura 5).
2. Consentite lo sganciamento della fibbia (B di Figura 5).

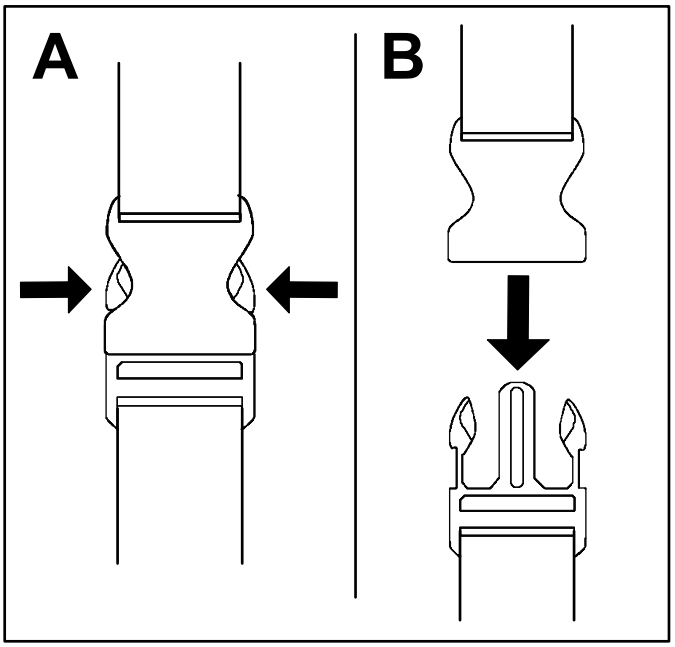

g340477

Figura 5

Quadro generale del prodotto

Specifiche

Intervalli di temperatura idonei

Caricate/rimessate il pacco batteria a	5 °C–40 °C*
Utilizzate il pacco batteria a	-30 °C–49 °C
Utilizzate il decespugliatore a	0 °C–49 °C
Rimessate il decespugliatore a	0 °C–49 °C*

*I tempi di ricarica aumenteranno se la ricarica non avviene all'interno di questo intervallo.

Stoccate l'utensile, la batteria e il caricabatterie in un luogo ben pulito e asciutto.

Funzionamento

Avviamento del decespugliatore

1. Assicuratevi che gli sfiati sul decespugliatore siano privi di polvere e detriti.

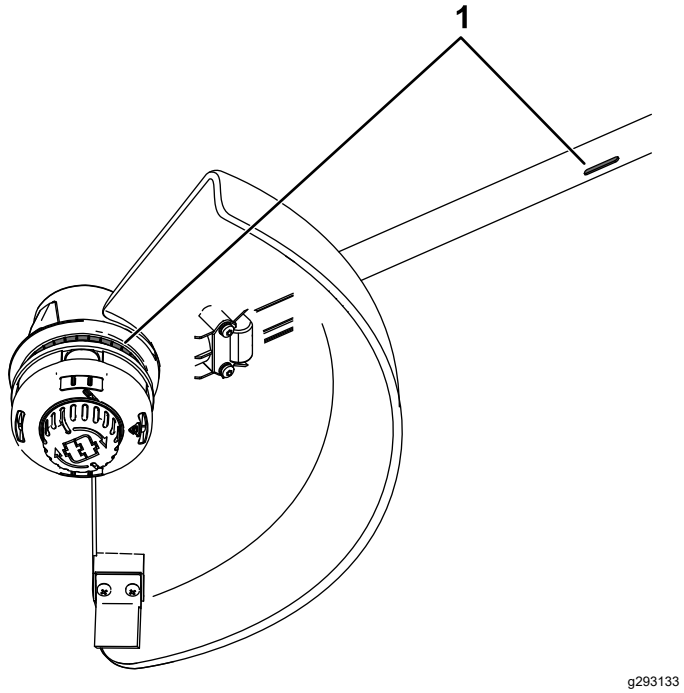

Figura 6

1. Aree di sfiato del decespugliatore

2. Allineate la cavità nel pacco batteria con la linguetta sull'alloggiamento dell'impugnatura (Figura 7).
3. Spingete il pacco batteria nell'impugnatura fino a quando la batteria non si blocca nel fermo (Figura 7).

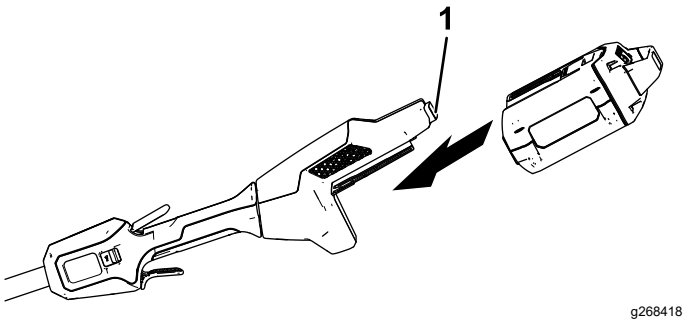

Figura 7

1. Fermo della batteria

4. Per avviare il decespugliatore, schiacciate la levetta di bloccaggio, poi schiacciate la levetta della velocità variabile (Figura 8).

Nota: Fate scorrere l'interruttore dell'intervallo di velocità per cambiare la velocità del decespugliatore.

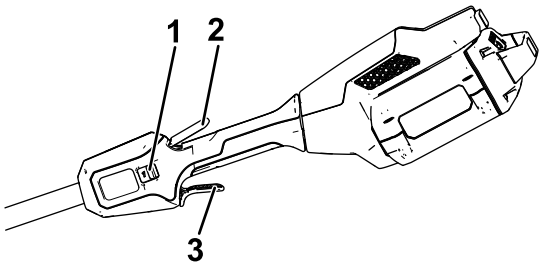

g268420

Figura 8

1. Interruttore dell'intervallo di velocità
2. Levetta di bloccaggio
3. Levetta della velocità variabile

Arresto del decespugliatore

Per spegnere il decespugliatore, rilasciate entrambe le levette.

Quando il decespugliatore non è in uso o lo state trasportando verso o da un'area di lavoro, rimuovete il pacco batteria.

Rimozione del pacco batteria dal decespugliatore

Premete il fermo della batteria per rilasciare il pacco batteria e fate scorrere il pacco batteria fuori dalla macchina (Figura 9).

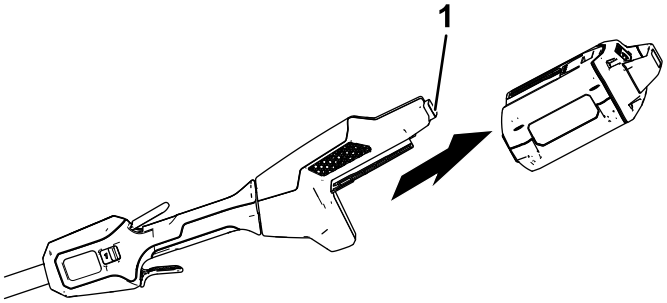

g268419

Figura 9

1. Fermo della batteria

Avanzamento della linea utilizzando l'alimentazione "batti e vai"

1. Azionate l'utensile a pieno regime.
2. Toccate il pulsante "batti e vai" sul terreno per l'avanzamento della linea. La linea avanza a ogni tocco del pulsante "batti e vai". Non tenete premuto il pulsante "batti e vai" sul terreno.

   Nota: La lama di taglio della linea sul deflettore dello sfalcio taglia la linea alla lunghezza corretta.

   Nota: Se la linea raggiunge una lunghezza troppo corta a causa dell'usura, potreste non riuscire a far avanzare la linea facendola toccare a terra. In tal caso, rilasciate entrambe le levette e fate riferimento a Avanzamento manuale della linea (pagina 12).

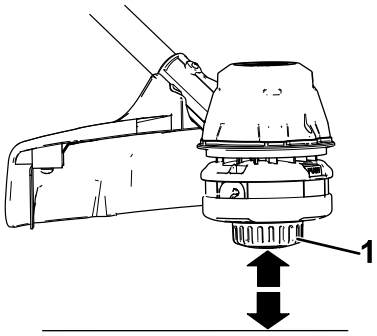

g293135

Figura 10

1. Pulsante "batti e vai"

Avanzamento manuale della linea

Rimuovete il pacco batteria dal decespugliatore, poi spingete il pulsante "batti e vai" alla base del fermo della bobina tirando manualmente la linea del decespugliatore per far avanzare la linea.

Regolazione della falciata

Il decespugliatore è dotato di fabbrica di una falciata di 36,6 cm, come illustrato in A della Figura 11. Fate riferimento alle seguenti istruzioni per regolare la falciata a 40,6 cm, come illustrato in D della Figura 11.

1. Rimuovete la lama di falciatura dalla parte inferiore della protezione, rimuovendo le 2 viti che la fissano in posizione utilizzando la chiave a brugola in dotazione (B della Figura 11) e ruotate la lama di falciatura di 180°.
2. Una volta ruotata la lama di falciatura, montatela sulla protezione utilizzando le 2 viti rimosse in precedenza (C della Figura 11).

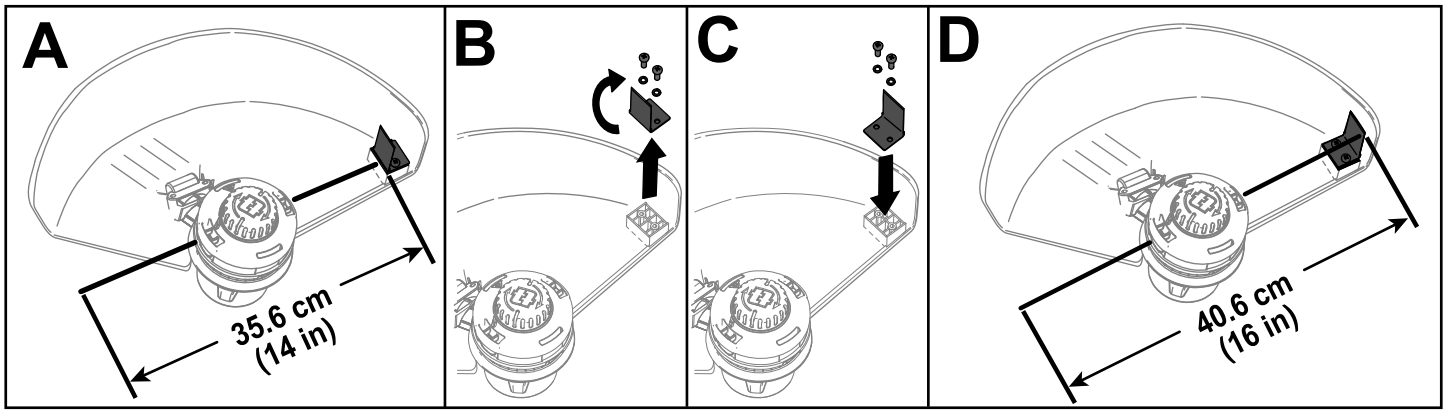

g293137

Figura 11

Suggerimenti

- Tenete il decespugliatore inclinato verso l'area da tagliare; è l'area di taglio migliore.
- Il decespugliatore taglia quando procedete da sinistra a destra. Questo evita che il decespugliatore scagli detriti verso di voi.
- Utilizzate la punta della stringa per il taglio; non forzate la testa della stringa sull'erba non tagliata.
- Le recinzioni metalliche e le staccionate possono causare un'usura rapida e persino la rottura della stringa. Anche i muri di pietra e mattoni, i cordoli e il legno possono causare una rapida usura della stringa.
- Evitate alberi e arbusti. La stringa può danneggiare facilmente cortecce d'albero, modanature in legno, rivestimenti e pali di recinzioni.

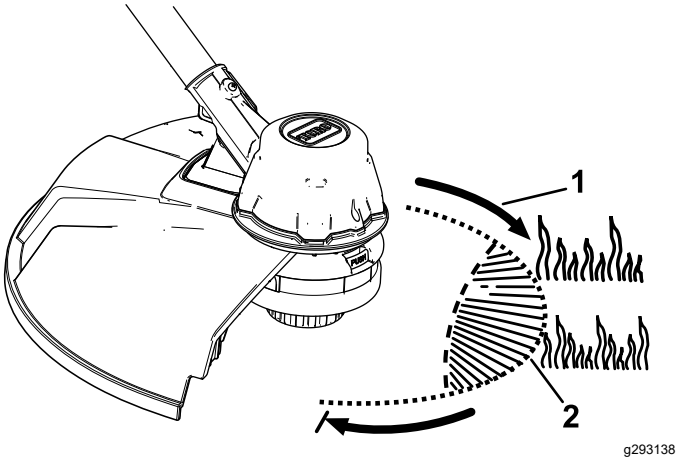

g293138

Figura 12

1. Direzione di rotazione
2. Percorso della stringa

Manutenzione

Dopo ogni utilizzo del decespugliatore, completate quanto segue:

1. Rimuovete la batteria dal decespugliatore.
2. Pulite il decespugliatore con un panno umido. Non lavate il decespugliatore con un flessibile da giardino e non immergetelo in acqua.

⚠ ATTENZIONE

La lama di taglio della linea sul deflettore è affilata e può tagliarvi.

Non utilizzate le mani per pulire lo schermo e la lama del deflettore.

3. Pulite o raschiate l'area della testa di taglio ogni volta che si verifica un accumulo di detriti.
4. Controllate e serrate tutti i dispositivi di fissaggio. Nel caso in cui una parte sia danneggiata o persa, riparatela o sostituitela.
5. Pulite i detriti dalle prese d'aria e di scarico sull'alloggiamento del motore per impedire il surriscaldamento del motore.

Sostituzione della stringa

Utilizzate solo una stringa monofilamento del diametro di 2 mm (n. cat. Toro 88201) o una stringa monofilamento intrecciata del diametro di 2,4 mm (n. cat. Toro 88202).

1. Rimuovete il pacco batteria.
2. Rimuovete eventuali stringhe vecchie sulla bobina premendo ripetutamente il pulsante “batti e vai” ed estraendo il cavo in modo equivalente da entrambi i lati del decespugliatore.
3. Tagliate 1 pezzo di stringa secondo le seguenti specifiche.
   - Se utilizzate una stringa da 2 mm, tagliate un pezzo di cavo di circa 4,9 m.
   - Se utilizzate una stringa intrecciata da 2,4 mm, tagliate un pezzo di cavo di circa 3 m.

   Importante: **Non utilizzate nessun altro calibro o tipo di stringa, dal momento che potrebbe danneggiare il decespugliatore.**
4. Premete e ruotate la manopola sulla testa della stringa fino a quando la freccia sulla manopola non è allineata alla freccia sulla testa della stringa (Figura 13).
5. Inserite 1 estremità del cavo in modo angolato nell’occhiello di INGRESSO DEL CAVO e spingete il cavo attraverso il binario della testa della stringa, fino a quando non fuoriesce attraverso l’occhiello sull’altro lato. Tirate il cavo attraverso la testa della stringa fino a quando il cavo fuori dalla stringa non è diviso in modo uniforme su ciascun lato.

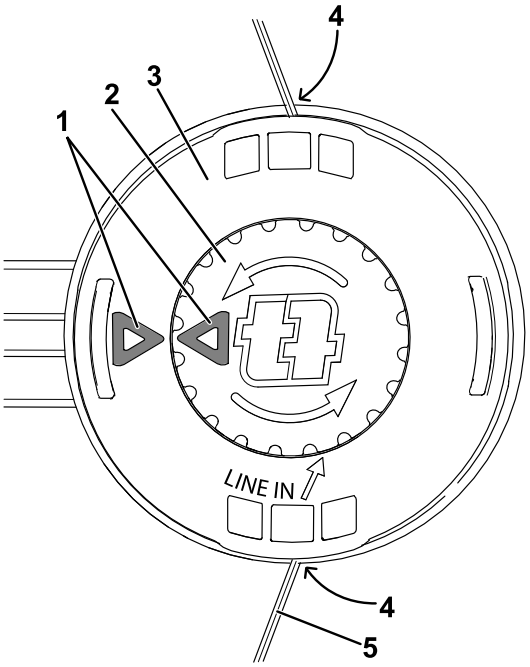

g278518

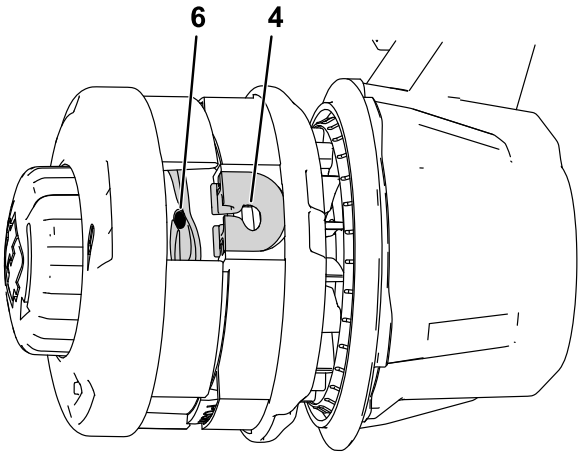

g285202

Figura 13

Vista smontata per chiarezza

1.	Frecce	4.	Occhiello
2.	Manopola	5.	Stringa
3.	Testa della stringa	6.	Binario

Importante: **Non smontate la testa del decespugliatore.**

6. Tenete ferma in posizione la testa della stringa con una mano. Con l’altra mano, ruotate la manopola nella direzione indicata dalle frecce (senso antiorario).
7. Avvolgete il cavo, lasciando circa 102 mm oltre l’occhiello su ciascun lato.

Stoccaggio

Importante: **Stoccate l'utensile, il pacco batteria e il caricabatterie solo a temperature comprese all'interno dell'intervallo opportuno; fate riferimento a Specifiche (pagina 11).**

Importante: **Quando stoccate il pacco batteria a fine stagione, caricatelo fino a quando 2 o 3 indicatori LED non diventano verdi sulla batteria. Non stoccate una batteria completamente carica o completamente scarica. Quando dovete utilizzare di nuovo la macchina, caricate il pacco batteria fino a quando la spia di indicazione sinistra non diventa verde sul caricabatterie o quando tutti e 4 gli indicatori LED non diventano verdi sulla batteria.**

- Scollegate il prodotto dall'alimentazione (ovvero, rimuovete la spina dall'alimentazione o dal pacco batteria) e controllate per escludere eventuali danni dopo l'uso.
- Non rimessate la macchina con il pacco batteria installato.
- Ripulite il prodotto da tutti i materiali estranei.
- Quando non in uso, rimessate l'utensile, il pacco batteria e il caricabatterie fuori dalla portata dei bambini.
- Tenete utensile, pacco batteria e caricabatterie lontano da agenti corrosivi, come sostanze chimiche per il giardino e sali di sbrinamento.
- Per ridurre il rischio di gravi lesioni personali, non stoccate il pacco batteria all'aperto o all'interno di veicoli.
- Stoccate l'utensile, la batteria e il caricabatterie in un luogo ben pulito e asciutto.

Localizzazione guasti

Effettuate solo i passaggi descritti in queste istruzioni. Tutti i successivi interventi di ispezione, manutenzione e riparazione devono essere effettuati da un centro assistenza autorizzato o da uno specialista analogamente qualificato se non siete in grado di risolvere il problema da soli.

Problema	Possibile causa	Rimedio
L'utensile non si avvia.	1. La batteria non è completamente installata nell'utensile. 2. Il pacco batteria non è carico. 3. Il pacco batteria è danneggiato. 4. L'utensile presenta un altro problema elettrico.	1. Rimuovete e poi riposizionate la batteria nell'utensile, assicurandovi che sia completamente installata e fissata. 2. Rimuovete il pacco batteria dall'utensile e caricatelo. 3. Sostituite il pacco batteria. 4. Contattate un centro assistenza autorizzato.
L'utensile non raggiunge la massima potenza.	1. La capacità di carica del pacco batteria è troppo bassa. 2. Gli sfiati dell'aria sono bloccati.	1. Rimuovete il pacco batteria dall'utensile e caricatelo completamente. 2. Pulite gli sfiati dell'aria.
L'utensile produce vibrazioni o rumore eccessivi.	1. Sono presenti detriti nell'area del tamburo sul decespugliatore. 2. La bobina non è avvolta correttamente.	1. Pulite eventuali detriti dall'area del tamburo. 2. Fate avanzare la linea utilizzando l'interruttore della levetta e/o rimuovete la linea sulla bobina e riavvolgete la bobina.
L'utensile non funziona o non funziona continuamente.	1. È presente dell'umidità sui poli del pacco batteria. 2. La batteria non è completamente installata nell'utensile.	1. Asciugate o lasciate asciugare il pacco batteria. 2. Rimuovete e poi riposizionate la batteria nell'utensile, assicurandovi che sia completamente installata e fissata.

Informativa sulla privacy SEE/Regno Unito

Utilizzo delle vostre informazioni personali da parte di Toro

The Toro Company (“Toro”) rispetta la vostra privacy. Quando acquistate i nostri prodotti, possiamo raccogliere determinate informazioni personali su di voi, direttamente da voi o tramite la vostra azienda o distributore Toro. Toro utilizza queste informazioni per adempiere ai propri obblighi contrattuali, come registrare la vostra garanzia, elaborare la vostra richiesta in garanzia o contattarvi in caso di un richiamo di prodotto, e per finalità aziendali legittime, come valutare la soddisfazione dei clienti, migliorare i nostri prodotti o fornirvi informazioni su prodotti che potrebbero essere di vostro interesse. Toro può condividere i vostri dati con le nostre consociate, affiliate, rivenditori e altri partner commerciali collegati a tali attività. Inoltre, possiamo divulgare le informazioni personali ove richiesto ai sensi della legge o in relazione alla vendita, acquisto o fusione di un'attività. Non venderemo mai le vostre informazioni personali a nessun'altra società a scopi di marketing.

Conservazione delle vostre informazioni personali

Toro conserverà le vostre informazioni personali per tutto il tempo pertinente alle finalità di cui sopra e in conformità con i requisiti normativi. Per maggiori informazioni sui periodi di conservazione dei dati applicabili, contattate legal@toro.com.

L'impegno di Toro per la sicurezza

Le vostre informazioni personali possono essere elaborate negli Stati Uniti o in altri paesi in cui possono essere in vigore leggi sulla protezione dei dati meno rigorose di quelle del vostro paese di residenza. Ogniqualvolta trasferiamo le vostre informazioni al di fuori del vostro paese di residenza, adotteremo tutte le misure richieste per legge al fine di garantire l'implementazione delle opportune tutele per proteggere le vostre informazioni e assicurarci che vengano trattate in sicurezza.

Accesso e correzione

È vostro diritto correggere o riesaminare i vostri dati personali, oppure rifiutare o limitare il trattamento dei vostri dati. A tale scopo, contattateci via email all'indirizzo legal@toro.com. In caso di perplessità in relazione al modo in cui Toro gestisce le vostre informazioni, vi invitiamo a parlarne direttamente con noi. Tenete presente che i residenti europei hanno diritto a sporgere reclamo presso la propria Autorità di protezione dei dati.

TORO®

Count on it.

Form No. 3432-917 Rev D

Count on it.

Gebruikershandleiding

Flex-Force Power System™ 60 V MAX Draadtrimmer

Modelnr.: 51835T—Serienr.: 320000001 en hoger

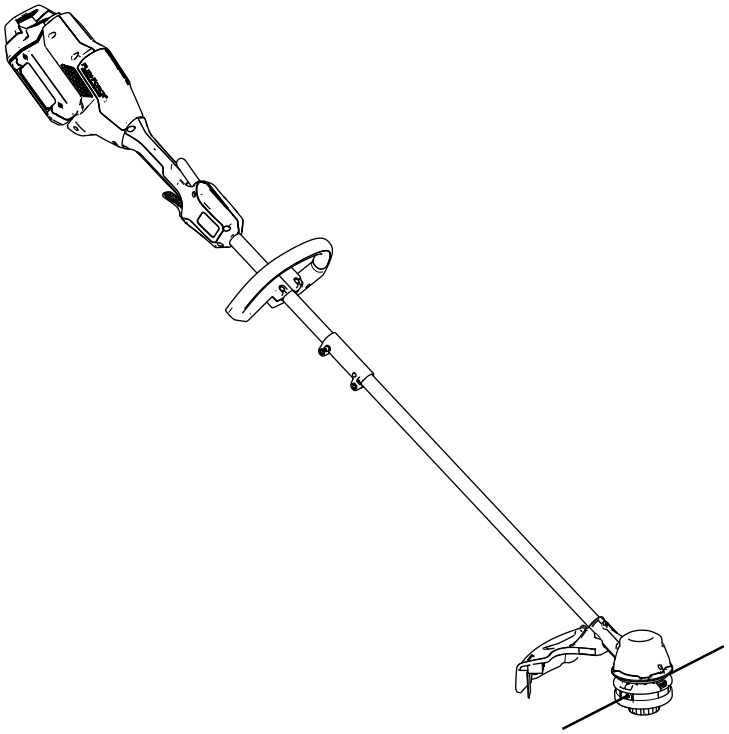

Registreer uw product op www.Toro.com.
Vertaling van de oorspronkelijke tekst (NL)

CE

3432-917

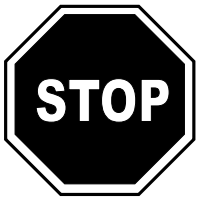

Voor hulp, surf naar www.Toro.com/support met informatieve video's of neem contact op met uw erkende servicedealer voordat u dit product retourneert.

Inleiding

Deze trimmer is bedoeld voor particulieren die buitenshuis gras willen trimmen. Het apparaat is ontworpen voor gebruik met een Toro Flex-Force lithiumionaccupack model 81825, 81860 of 81875. Deze accupacks kunnen alleen opgeladen worden met acculader model 81802 of 81805. Gebruik voor een andere dan de bedoelde toepassing zou gevaar kunnen opleveren voor u en omstanders.

Lees deze informatie zorgvuldig door, zodat u weet hoe u de machine op de juiste wijze moet gebruiken en onderhouden en om letsel en schade aan de machine te voorkomen. U bent verantwoordelijk voor het juiste en veilige gebruik van de machine.

Ga naar www.Toro.com voor documentatie over productveiligheid en bedieningsinstructies, informatie over accessoires, hulp bij het vinden van een dealer of om uw product te registreren.

Model 51835T wordt geleverd zonder accu of een lader.

Veiligheid

WAARSCHUWING – Bij het gebruik van elektrisch tuingereedschap dient u de veiligheidsaanwijzingen te lezen en op te volgen om het risico op brand, elektrische schok en letsel te verminderen. Deze maatregelen omvatten onder andere:

BELANGRIJKE VEILIGHEIDS-AANWIJZINGEN

I. Instructie

1. De gebruiker van dit apparaat is verantwoordelijk voor ongelukken of gevaren met betrekking tot henzelf of hun bezittingen.
2. Laat kinderen nooit spelen met het apparaat, de accu of de acculader. Er kan een minimumleeftijd van de gebruiker zijn onder plaatselijke regelgeving.
3. Dit apparaat, de accu en de acculader mogen niet gebruikt worden door personen met fysieke, sensorische of mentale beperkingen of een gebrek aan ervaring of kunde, tenzij zij onder toezicht staan of instructie ontvangen over het veilige gebruik van het toestel en zich bewust zijn van de gevaren.
4. Lees voor gebruik van dit apparaat, het accupack en de acculader alle aanwijzingen en waarschuwingstekens op de producten.
5. Maak uzelf vertrouwd met de bedieningsorganen en het juiste gebruik van dit apparaat, het accupack en de acculader.

II. Vóór ingebruikname

1. Hou omstanders en kinderen buiten het werkgebied.
2. Gebruik alleen een accu zoals opgegeven door Toro. Het gebruik van andere accessoires en hulpstukken kan het risico op letsel en brand verhogen.
3. Het aansluiten van de acculader op een stopcontact met een spanning anders dan 100 tot 240 V kan leiden tot brand of een elektrische schok. Sluit de acculader niet aan op een stopcontact met een spanning anders dan 100 tot 240 V. Voor een ander soort aansluiting dient u mogelijk een adapterstekker van het juiste type te gebruiken.
4. Gebruik geen beschadigde of gewijzigde accu of acculader, deze zou zich onvoorspelbaar kunnen gedragen en kunnen leiden tot brand, explosie of gevaar van letsel.

© 2020—The Toro® Company
8111 Lyndale Avenue South
Bloomington, MN 55420

U kunt contact met ons opnemen op www.Toro.com.
Gedrukt in China
Alle rechten voorbehouden

5. Als het stroomsnoer van de acculader beschadigd is, neem dan contact op met een erkende servicedealer om het te vervangen.
6. Gebruik geen niet-oplaadbare batterijen.
7. Laad het accupack enkel op met de acculader die door Toro is gespecificeerd. Een lader voor een bepaald accupack zou kunnen leiden tot brandgevaar bij gebruik met een ander accupack.
8. Laad het accupack op in een goed verluchte ruimte.
9. Stel het accupack of de acculader niet bloot aan brand of een temperatuur hoger dan 68 °C.
10. Volg alle instructies aangaande het laden en laad het accupack niet op buiten het temperatuurbereik dat wordt gespecificeerd in de instructies. Anders kunt u het accupack beschadigen en het risico op brand verhogen.
11. Gebruik dit apparaat niet zonder dat alle afschermingen en andere veiligheidsvoorzieningen op hun plaats zitten en goed werken.
12. Draag geschikte kleding, waaronder oogbescherming, een lange broek, stevige schoenen die uitglijden voorkomen en gehoorbescherming. Draag lang haar niet los en draag geen sieraden die in bewegende delen kunnen komen. Draag een stofmasker bij het werken onder stoffige omstandigheden.

III. Bediening

1. Niet gebruiken in een gevaarlijke omgeving – gebruik het apparaat niet in de regen of onder vochtige omstandigheden.
2. Gebruik het juiste apparaat voor de toepassing. Het gebruik van het apparaat voor iets anders dan de bedoelde toepassing kan gevaar opleveren voor u en omstanders.
3. Voorkom onbedoeld starten – verzeker dat de schakelaar op UIT staat voordat u het apparaat op het accupack aansluit en gebruikt. Draag het apparaat niet met uw vinger op de schakelaar en zet geen stroom op het apparaat met de schakelaar op AAN.
4. Gebruik het apparaat uitsluitend bij daglicht of goed kunstlicht.
5. Verwijder het accupack van het apparaat voordat u instellingen doet of accessoires monteert.
6. Hou uw handen en voeten uit de buurt van het snijbereik en bewegende delen.
7. Stop het apparaat, verwijder het accupack van het apparaat, en wacht totdat alle bewegende delen tot stilstand zijn gekomen voordat u het apparaat instelt, onderhoudt, schoonmaakt of opbergt.
8. Verwijder het accupack van het apparaat als u het onbewaakt achterlaat.
9. Forceer het apparaat nooit. Het apparaat werkt beter en veiliger op de ontwerpsnelheid.
10. Reik nooit te ver. Zorg dat u altijd stabiel staat en uw evenwicht bewaart, vooral op hellingen. Met het apparaat moet u altijd lopen, nooit rennen.
11. Wees alert, kijk wat u doet en gebruik uw gezond verstand wanneer u het apparaat gebruikt. Gebruik het apparaat niet als u ziek, moe of onder de invloed van alcohol of drugs bent.
12. Verzeker dat de ventilatie-openingen niet verstopt raken.
13. Bij verkeerd gebruik kan vloeistof uit het accupack lekken; vermijd contact hiermee. Als u per ongeluk in contact komt met de vloeistof, moet u spoelen met water. Als de vloeistof in uw ogen terechtkomt, moet u naar een arts gaan. Vloeistof die uit de accu ontsnapt, kan irritatie van de huid of brandwonden veroorzaken.
14. OPGELET – Een verkeerd behandeld accupack kan brand of chemische brandwonden veroorzaken. Demonteer het accupack niet. Verhit het accupack niet boven 68 °C en verbrand deze niet. Vervang het accupack alleen door een origineel Toro accupack, het gebruik van een ander accupack kan leiden tot brand of een explosie. Hou accupacks buiten het bereik van kinderen en in de originele verpakking totdat u ze gaat gebruiken.

IV. Onderhoud en opslag

1. Onderhoud het apparaat zorgvuldig. Hou het schoon en in goede staat om de beste prestaties te verkrijgen en de kans op letsel te verkleinen. Volg de aanwijzingen voor het smeren en omwisselen van accessoires. Hou de handgrepen droog, schoon en vrij van olie en vet.
2. Als het accupack niet wordt gebruikt, hou het dan uit de buurt van metalen voorwerpen zoals paperclips, muntjes, sleutels, nagels en schroeven die een brug kunnen vormen tussen de polen. Kortsluiting tussen de accupolen kan brandwonden en brand veroorzaken.
3. Hou handen en voeten uit de buurt van van bewegende delen.
4. Stop het apparaat, verwijder het accupack van het apparaat, en wacht totdat alle bewegende delen tot stilstand zijn gekomen voordat u het apparaat instelt, onderhoudt, schoonmaakt of opbergt.

5. Controleer het apparaat op beschadigde onderdelen. Als afschermingen of andere onderdelen beschadigd zijn ga dan na af het nog goed kan werken. Controleer de bewegende delen op uitlijning en vastlopen, beschadigde onderdelen, montagevoorzieningen en andere omstandigheden die van invloed kunnen zijn op de werking. Tenzij anders aangegeven in de gebruiksaanwijzing moeten de beschadigde afschermingen en onderdelen vervangen worden door een erkende servicedealer.
6. Vervang de aanwezige niet-metalen snijvoorziening van het apparaat niet door een metalen snijvoorziening.
7. Probeer het apparaat, het accupack of de acculader niet te repareren of onderhouden, tenzij aangegeven in de gebruiksaanwijzing. Laat een servicedealer het onderhoud uitvoeren met identieke vervangende onderdelen om te verzekeren dat het product veilig is onderhouden.
8. Als het apparaat niet in gebruik is berg het dan binnen op, op een droge, veilige plaats, buiten het bereik van kinderen.
9. De accu niet verbranden. De cel kan ontploffen. Controleer of er plaatselijke voorschriften gelden voor het afvoeren van accu's.

BEWAAR DEZE AANWIJZINGEN

Veiligheids- en instructiestickers

Veiligheidsstickers en veiligheidsinstructies zijn gemakkelijk zichtbaar voor de gebruiker en bevinden zich bij plaatsen waar gevaar kan ontstaan. Vervang alle beschadigde of ontbrekende veiligheidsstickers.

decal139-5220

139-5220

1. Voer het product op de juiste manier af.

decal139-8262

139-8262

1. Waarschuwing – lees de *Gebruikershandleiding*, draag oogbescherming, draag gehoorbescherming, niet blootstellen aan regen.

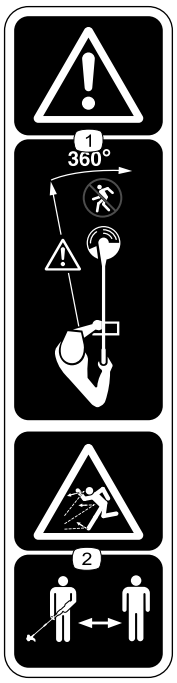

decal139-8263

139-8263

1. Waarschuwing – Hou omstanders aan alle kanten uit de buurt van het gereedschap.
2. Er kunnen voorwerpen weggeslingerd worden – hou omstanders uit de buurt.

Montage

Losse onderdelen

Gebruik onderstaande lijst om te controleren of alle onderdelen zijn geleverd.

Procedure	Omschrijving	Hoeveel-heid	Gebruik
1	Inbussleutel	1	De steel uitvouwen.
2	Hulphandgreep	1	De hulphandgreep monteren.
3	Beschermkap	1	De beschermkap monteren.
4	Riem van draadtrimmer	1	De riem monteren.

1

De steel uitvouwen

Benodigde onderdelen voor deze stap:

1	Inbussleutel

Procedure

1. Vouw de steel (A in Figuur 1) uit.
2. Lijn de vergrendelknop op het onderste deel van de steel uit met het sleufgat in het bovenste deel van de steel, en schuif de twee stelen in elkaar (B en C in Figuur 1).

   Opmerking: De vergrendelknop klikt in het sleufgat als de twee stelen vast zitten (D in Figuur 1).
3. Draai de schroef op de steelbevestiging aan met de meegeleverde inbussleutel tot deze vast zit (E in Figuur 1).

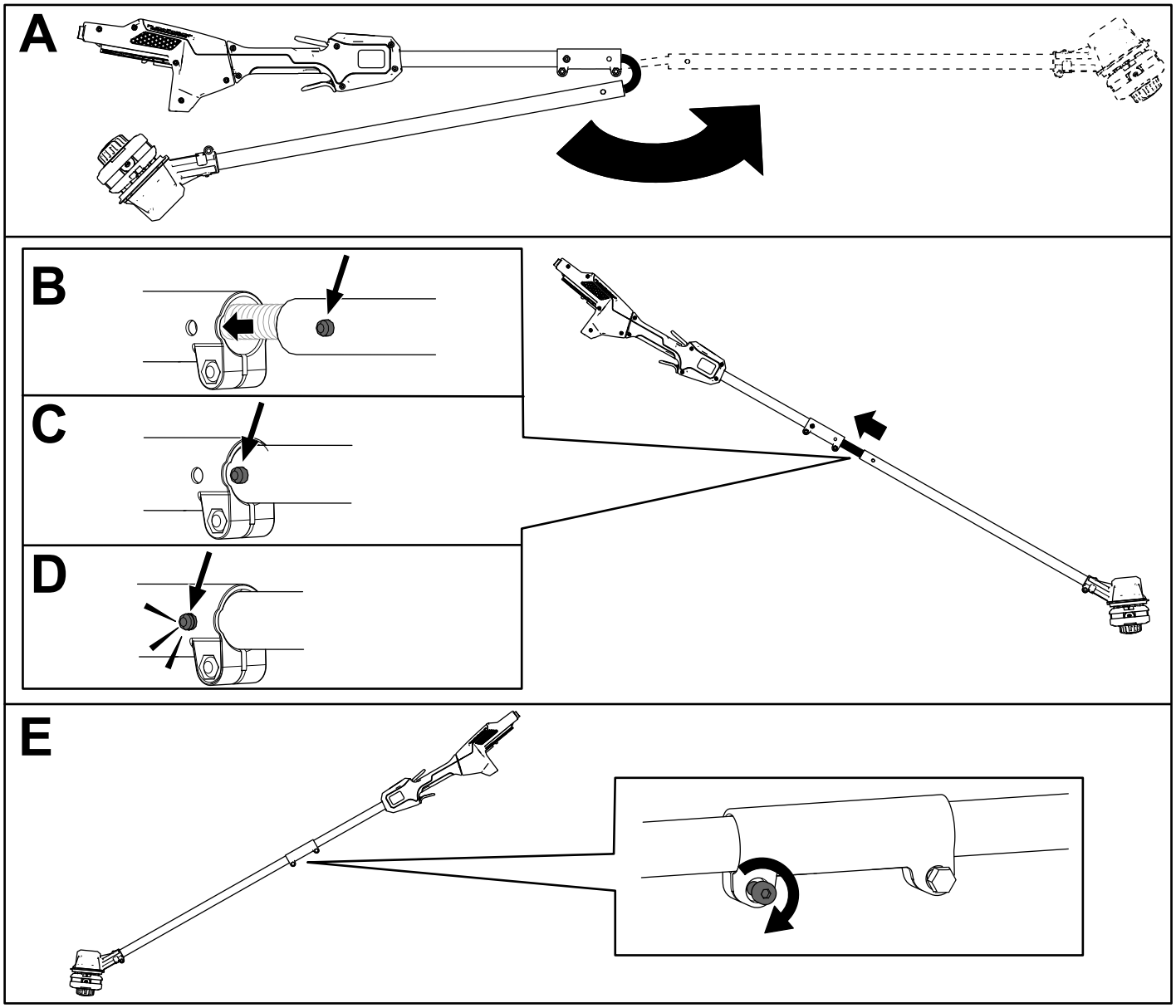

Figuur 1

2

De hulphandgreep monteren

Benodigde onderdelen voor deze stap:

1	Hulphandgreep

Procedure

1. Neem de hulphandgreep van de plaat van de handgreep door de 4 inbusschroeven te verwijderen met de meegeleverde inbussleutel (A in Figuur 2).
2. Lijn de geleiders op de plaat van de hulphandgreep uit met de geleider aan de onderkant van de steel van de trimmer (B in Figuur 2).
3. Lijn de hulphandgreep uit met de plaat van de hulphandgreep op de steel van de trimmer (C in Figuur 2).
4. Schroef de hulphandgreep vast op de plaat van de handgreep met de 4 inbusschroeven die u eerder verwijderd hebt (D in Figuur 2).

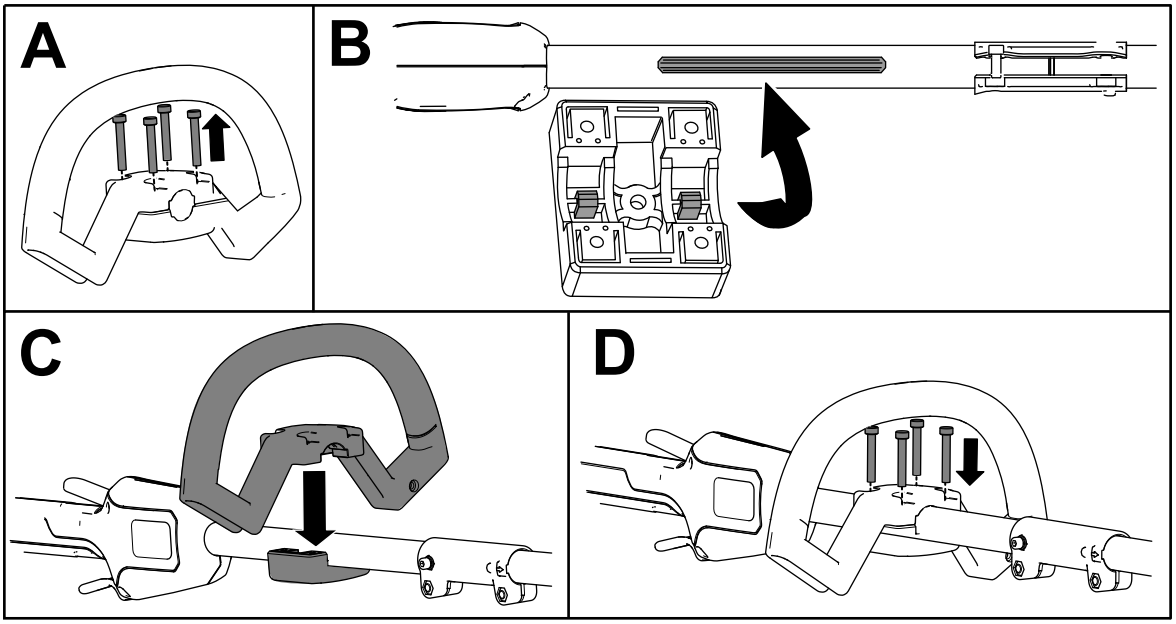

g292825

Figuur 2

3

De beschermkap monteren

Benodigde onderdelen voor deze stap:

1	Beschermkap

Procedure

1. Verwijder met de meegeleverde inbussleutel de 2 inbusschroeven, 2 onderlegringen en 2 afstandsstukken van de onderkant van de trimmer (A in Figuur 3).
2. Lijn de beschermkap uit met de onderkant van de trimmer (B in Figuur 3).
3. Monteer de beschermkap op de onderkant van de trimmer met de 2 inbusschroeven, 2 onderlegringen, en 2 afstandsstukken die u verwijderd hebt (C in Figuur 2).

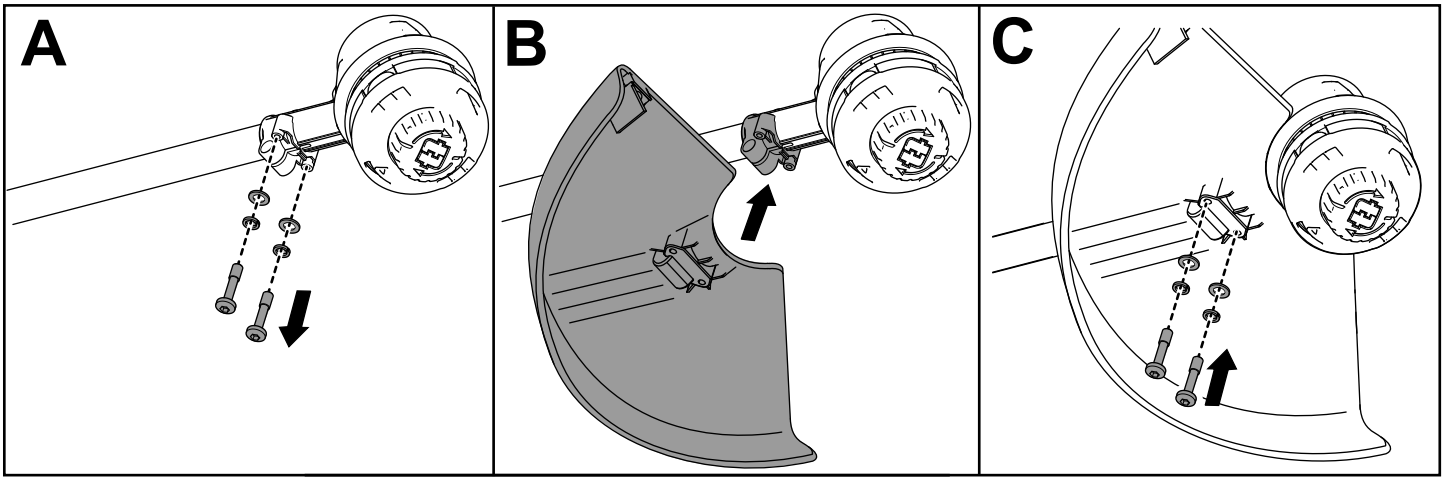

Figuur 3

4

De riem monteren

Benodigde onderdelen voor deze stap:

1	Riem van draadtrimmer

Procedure

Als u de machine gebruikt met accu model 81860 of 81875 dan wordt het gebruik van een riem aanbevolen.

Verbind de metalen haak van het harnas met de riemband op de handgreep van de draadtrimmer (Figuur 4).

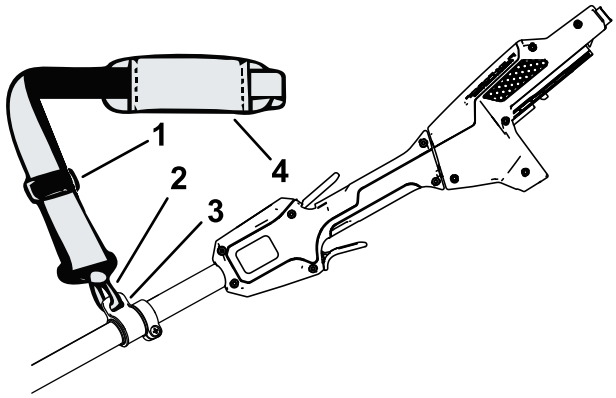

g340943

Figuur 4

1. Riemversteller
2. Metalen haak van riem
3. Riemband
4. Riem

U kunt de lengte van de riem aanpassen: schuif de riemversteller naar boven om de riem in te korten, of naar beneden om de riem langer te maken (Figuur 4).

Moet u in een noodgeval het harnas snel afnemen, koppel de snelgesp dan als volgt af:

1. Druk de zijkanten van de gesp in (A in Figuur 5).
2. Laar de gesp eruit schuiven (B in Figuur 5).

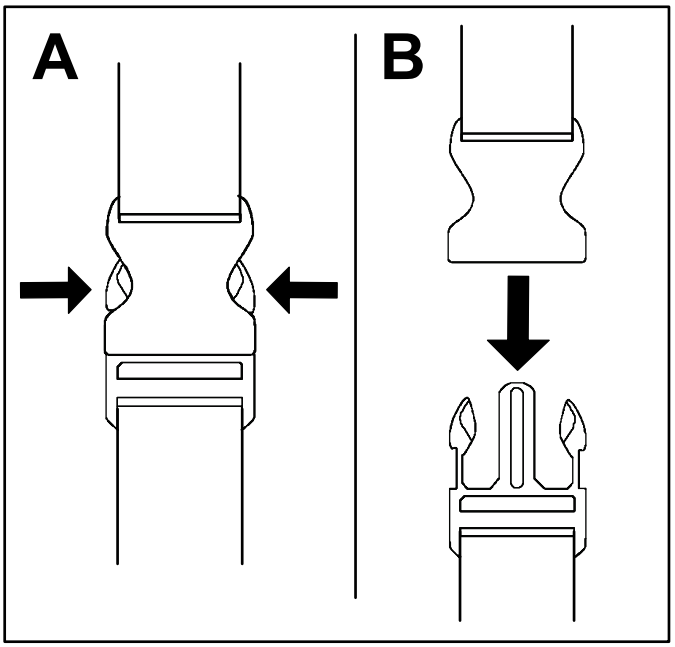

g340477

Figuur 5

Algemeen overzicht van de machine

Specificaties

Temperatuurbereik

Opladen/opbergen van het accupack	5 °C tot 40 °C*
Gebruiken van het accupack	-30 °C tot 49 °C
Gebruiken van de trimmer	0 °C tot 49 °C
Opbergen van de trimmer	0 °C tot 49 °C*

*Het opladen zal langer duren als de omgevingstemperatuur buiten dit bereik valt.

Bewaar het apparaat, het accupack en de acculader op een afgesloten, schone en droge plaats.

Gebruiksaanwijzing

De trimmer aanzetten

1. Verzeker dat de ventilatie-openingen van de trimmer niet verstopt zijn door stof en vervuiling.

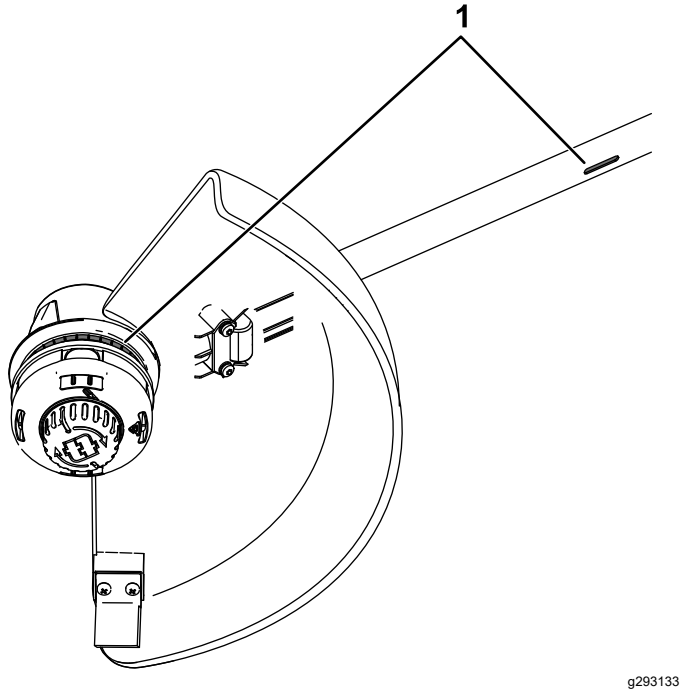

Figuur 6

1. Ventilatie-openingen van de trimmer

2. Lijn de uitsparing in de accu uit met het uitsteeksel van de handgreep (Figuur 7).
3. Duw de accu in de handgreep tot de accu op zijn plaats klikt (Figuur 7).

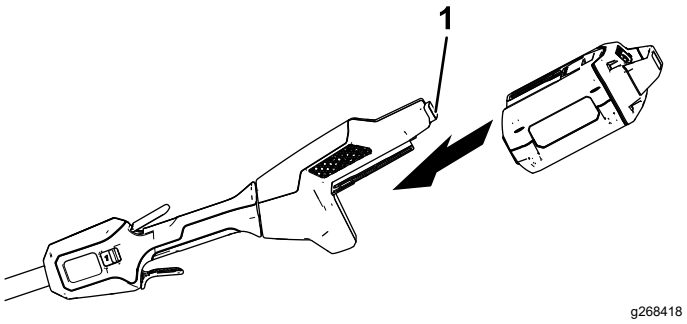

Figuur 7

1. Accuvergrendeling

4. Om de trimmer te starten drukt u de beveiligings-trekker in en dan de snelheidsregeling-trekker (Figuur 8).

   Opmerking: Verschuif de snelheidsbereik-schakelaar om de snelheid van de trimmer te veranderen.

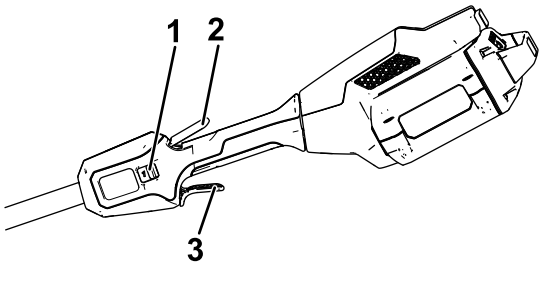

Figuur 8

1. Snelheidsbereik-schakelaar
2. Beveiligings-trekker
3. Snelheidsregeling-trekker

Uitzetten van de trimmer

Om de trimmer uit te schakelen laat u beide trekkers los.

Wanneer u de trimmer niet gebruikt of vervoert van of naar het werkgebied, moet u het accupak verwijderen.

Verwijderen van de accu uit de trimmer

Druk op de accuvergrendeling van de machine om het accupack te ontgrendelen, schuif het accupack dan uit de machine (Figuur 9).

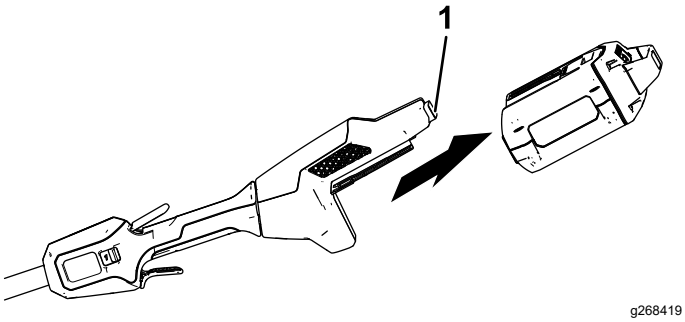

Figuur 9

1. Accuvergrendeling

De maaidraad voeden met de voedingsknop

1. Laat het gereedschap op volle snelheid draaien.
2. Druk de voedingsknop op de grond om de maaidraad te voeden. Iedere keer dat de knop op de grond wordt gedrukt wordt de maaidraad een stukje afgewikkeld. Hou de knop niet lang op de grond.

   Opmerking: Het draadsnijmes van de grasgeleider snijdt de maaidraad af op de juiste lengte.

   Opmerking: Als de maaidraad te ver is afgesleten is het soms niet mogelijk de maaidraad te voeden door de knop op de grond te drukken. In dat geval moet u beide trekkers loslaten en doorgaan met Maaidraad handmatig voeden (bladz. 12).

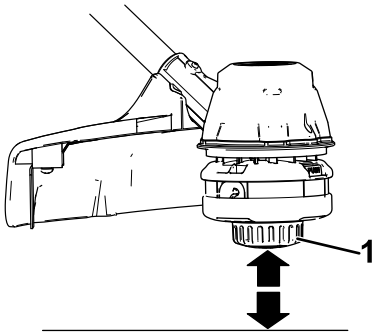

Figuur 10

1. Voedingsknop

Maaidraad handmatig voeden

Verwijder de accu van de draadtrimmer en druk op de voedingsknop onderaan de spoelhouder en trek gelijktijdig aan de trimmerdraad om deze handmatig te voeden.

Instellen van de maaibreedte

De trimmer is bij levering ingesteld op een maaibreedte van 36,6 cm zoals getoond bij A in Figuur 11. Volg de onderstaande aanwijzingen als u de maaibreedte wilt instellen op 40,6 cm zoals getoond bij D in Figuur 11.

1. Verwijder het mes van de onderkant van de beschermkap door de 2 schroeven te verwijderen met de meegeleverde inbussleutel (B in Figuur 11) en keer het mes 180° om.
2. Nadat u het mes heeft omgekeerd monteert u het op de beschermkap met de 2 schroeven die u eerder heeft verwijderd (C in Figuur 11).

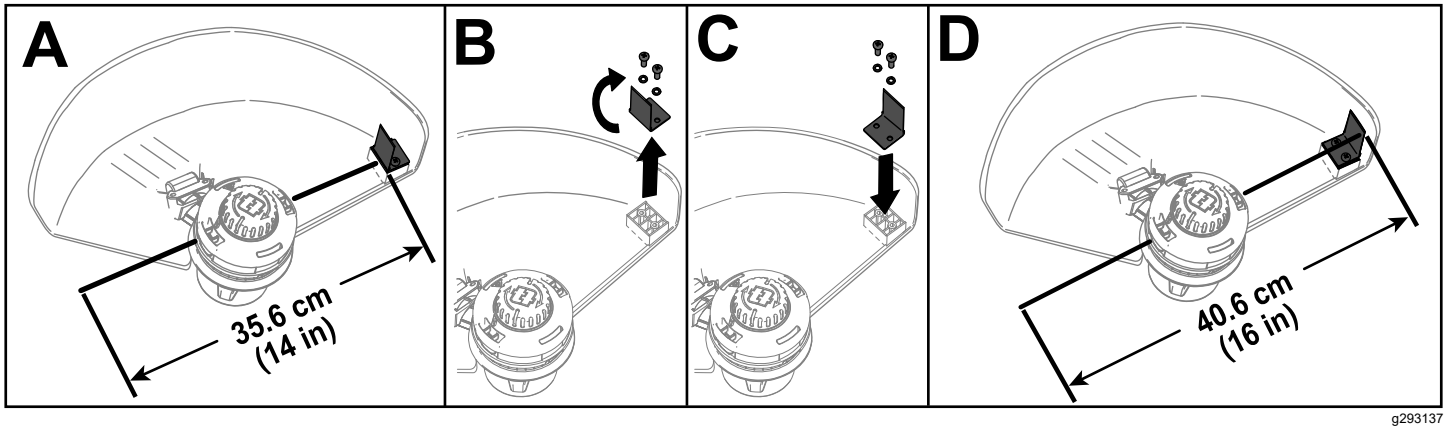

Figuur 11

Tips voor bediening en gebruik

- Hou de trimmer enigszins gekanteld naar het bewerkte oppervlak voor een optimale werking.
- De draadtrimmer maait als u deze van links naar rechts beweegt. Dit voorkomt dat de trimmer materiaal naar u toe werpt.
- Zorg dat het uiteinde van de draad het werk doet, duw de kop niet in ongemaaid gras.
- Draadhekken en afrasteringen zorgen voor extra slijtage of zelfs breuk van de maaidraad. Stenen, bakstenen muren, stoepranden en hout kunnen het slijtageproces versnellen.
- Vermijd bomen en struiken. Boomschors, houten sierlijsten, gevelbeplating en afrasteringspalen kunnen beschadigd worden door de maaidraad.

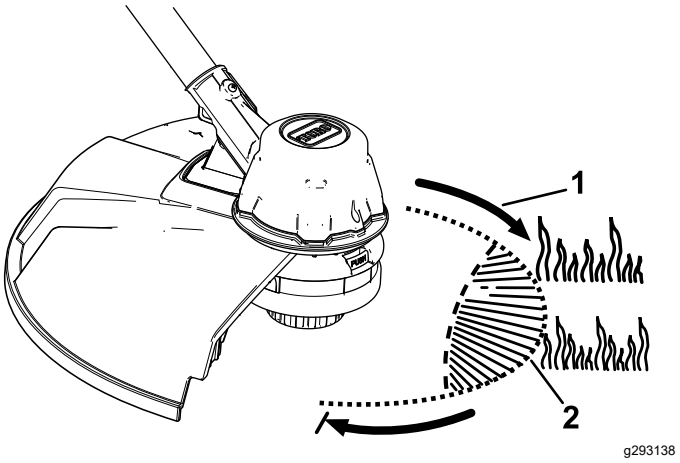

Figuur 12

1. Draairichting
2. Pad van de maaidraad

Onderhoud

Doe het volgende telkens als u de trimmer hebt gebruikt:

1. Verwijder de accu van de trimmer.
2. Veeg de trimmer met een vochtige doek schoon. Spuit de trimmer niet schoon, en dompel hem niet onder in water.

⚠ VOORZICHTIG

Het draadsnijmes van de grasgeleider is scherp en kan u verwonden.

Gebruik nooit uw handen om de grasgeleider en het mes schoon te maken.

3. Veeg of schraap de omgeving van de maaikop schoon telkens als u aangekoekt vuil ziet.
4. Controleer alle bevestigingen en draai deze vast. Als een onderdeel beschadigd of verloren is geraakt, dient u het te herstellen of te vervangen.
5. Verwijder vuil van de ingaande en uitgaande ventilatie-opening van de motor om oververhitting te voorkomen.

De maaidraad vervangen

Gebruik uitsluitend monofilament draad met een doorsnede van 2 mm (Toro onderdeelnummer 88201) of gedraaid monofilament draad met een doorsnede van 2,4 mm (Toro onderdeelnummer 88202).

1. Verwijder het accupack.
2. Verwijder eventueel aanwezig draad van de spoel door de voedingsknop herhaaldelijk in te drukken terwijl u aan beide zijden van de trimmer evenveel draad uittrekt.
3. Knip 1 stuk draad af met de onderstaande lengte:
   - Bij gebruik van draad van 2 mm: één stuk van ongeveer 4,9 m.
   - Bij gebruik van draad van 2,4 mm: één stuk van ongeveer 3 m.

   Belangrijk: **Gebruik geen andere diktes of types maaidraad; dit kan de trimmer beschadigen.**
4. Druk de knop op de kop in en verdraai deze tot de pijl op de knop is uitgelijnd met de pijl op de draadkop (Figuur 13).
5. Steek 1 uiteinde van de draad onder een hoek in het INVOER oog, en duw de draad door de draadkop tot deze verschijnt bij het oog aan de andere kant. Trek de draad door de draadkop tot er aan elke kant evenveel draad is.

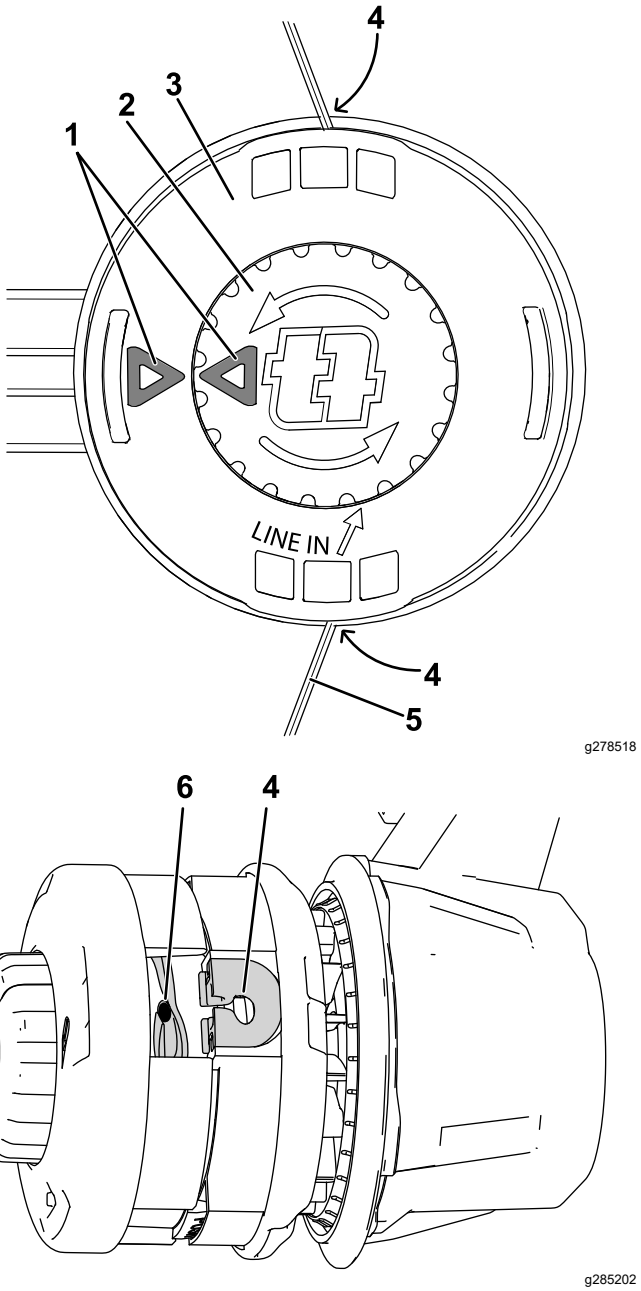

Figuur 13

Voor de duidelijkheid in gedemonteerde toestand getoond

1.	Pijlen	4.	Oog
2.	Knop	5.	Draad
3.	Draadkop	6.	Draadpad

Belangrijk: **Demonteer de kop van de trimmer nooit.**

6. Hou de draadkop met één hand op zijn plaats. Met uw andere hand draait u de knop in de richting van de pijlen (linksom).
7. Wind de draad op en laat bij elk oog ongeveer 10 cm uitsteken.

Opbergen

Belangrijk: **Berg het gereedschap, de accu en de lader alleen op binnen het aangegeven temperatuurbereik, zie Specificaties (bladz. 11).**

Belangrijk: **Als u het accupack opslaat tijdens het laagseizoen, laad deze dan op tot 2 of 3 led-indicators groen worden op de accu. Berg de accu niet geheel geladen of geheel ontladen op. Wanneer u de machine weer nodig hebt, laadt u het accupack op totdat het indicatielampje links op de lader groen oplicht of alle 4 de ledindicators op de accu groen oplichten.**

- Na gebruik moet het product van de voeding worden afgekoppeld door de stekker uit de voeding of de accu te trekken, en moet het op schade worden gecontroleerd.
- Sla de machine niet op terwijl het accupack gemonteerd is.
- Verwijder al het vuil van het product.
- Als het gereedschap, de accu en acculader niet in gebruik zijn moeten deze buiten bereik van kinderen worden opgeborgen.
- Hou het gereedschap, de accu en acculader uit de buurt van corrosieve materialen zoals chemische middelen voor in de tuin en straatzout.
- Om het risico op ernstig lichamelijk letsel te verkleinen mag u de accu niet buiten of in een voertuig opbergen.
- Bewaar het apparaat, het accupack en de acculader op een afgesloten, schone en droge plaats.

Problemen, oorzaak en remedie

Voer alleen de hieronder genoemde handelingen uit. Indien u het probleem zelf niet kunt oplossen moeten de verdere inspectie, onderhoud en reparaties moeten worden uitgevoerd door een geautoriseerd service-centrum of een vergelijkbare specialist.

Probleem	Mogelijke oorzaak	Remedie
Het gereedschap start niet.	1. De accu is niet volledig in het gereedschap geplaatst. 2. De accu is niet geladen. 3. De accu is defect. 4. Het gereedschap heeft een elektrische storing.	1. Verwijder de accu en plaats deze opnieuw, verzeker dat de accu goed op zijn plaats zit en vergrendeld is. 2. Verwijder de accu en laad deze op. 3. Vervang de accu. 4. Neem contact op met een erkende servicedealer.
Het gereedschap bereikt het volledige vermogen niet.	1. De accu is niet voldoende geladen. 2. De ventilatie-openingen zijn verstopt.	1. Verwijder de accu en laad deze volledig op. 2. Maak de ventilatie-openingen schoon.
Overmatige trilling of geluid van het gereedschap.	1. Het gebied rond de spoel is vervuild. 2. De spoel is niet goed gewikkeld.	1. Maak het gebied rond de spoel schoon. 2. Voed de draad met de trekker en/of neem de draad van de spoel en wikkel deze opnieuw op.
Het gereedschap loopt niet of niet continu.	1. De draden van de accu zijn vochtig. 2. De accu is niet volledig in het gereedschap geplaatst.	1. Laat de accu drogen of maak deze droog met een doek. 2. Verwijder de accu en plaats deze opnieuw, verzeker dat de accu goed op zijn plaats zit en vergrendeld is.

Privacyverklaring EEA/VK

Toro's gebruik van uw persoonlijke gegevens

The Toro Company ("Toro") respecteert uw recht op privacy. Wanneer u onze producten koopt, kunnen we bepaalde persoonlijke informatie over u verzamelen, ofwel rechtstreeks via u ofwel via uw plaatselijk Toro bedrijf of dealer. Toro gebruikt deze informatie om te voldoen aan contractuele verplichtingen – zoals het registreren van uw garantie, het behandelen van uw garantieclaim of om contact met u op te nemen in het geval van terugroepacties – en voor legitieme zakelijke doeleinden – zoals klanttevredenheid meten, onze producten verbeteren of u productinformatie verschaffen die van belang kan zijn. Toro kan uw informatie delen met onze dochterondernemingen, verdelers of andere zakenpartners in verband met deze activiteiten. We kunnen ook persoonlijke informatie vrijgeven van rechtswege of in verband met de verkoop, aankoop of fusie van een bedrijf. We verkopen uw persoonsgegevens nooit aan andere bedrijven voor marketingdoeleinden.

Hoe uw persoonlijke informatie bewaard wordt

Toro bewaart uw persoonlijke informatie zolang deze relevant is voor de bovengenoemde doeleinden en in overeenstemming is met de wettelijke vereisten. Gelieve contact op te nemen via legal@toro.com voor meer informatie over de bewaarperiodes die van toepassing zijn.

Toro's engagement inzake veiligheid

Uw persoonlijke informatie kan behandeld worden in de VS of een ander land dat mogelijk soepelere databeschermingswetten heeft dan het land waar u verblijft. Indien we uw informatie overdragen naar een ander land dan het land waar u verblijft, nemen wij de wettelijk verplichte maatregelen om ervoor te zorgen dat de informatie op gepaste wijze wordt beschermd en veilig wordt behandeld.

Toegang en correctie

U hebt het recht om uw persoonlijke gegevens te corrigeren of te raadplegen, of zich te verzetten tegen de verwerking van uw gegevens of deze te beperken. Om deze rechten uit te oefenen, gelieve een e-mail te sturen naar legal@toro.com. Als u zich zorgen maakt over de manier waarop Toro uw informatie heeft behandeld, vragen wij u om deze direct ten aanzien van ons te uiten. Europese burgers hebben het recht om een klacht in te dienen bij hun gegevensbeschermingsautoriteit.

TORO®

Count on it.

Form No. 3432-918 Rev D

TORO®

Count on it.

Brukerhåndbok

Flex-Force Power System™-trådtrimmer, maks. 60 V

Modellnr. 51835T—Serienr. 320000001 og oppover

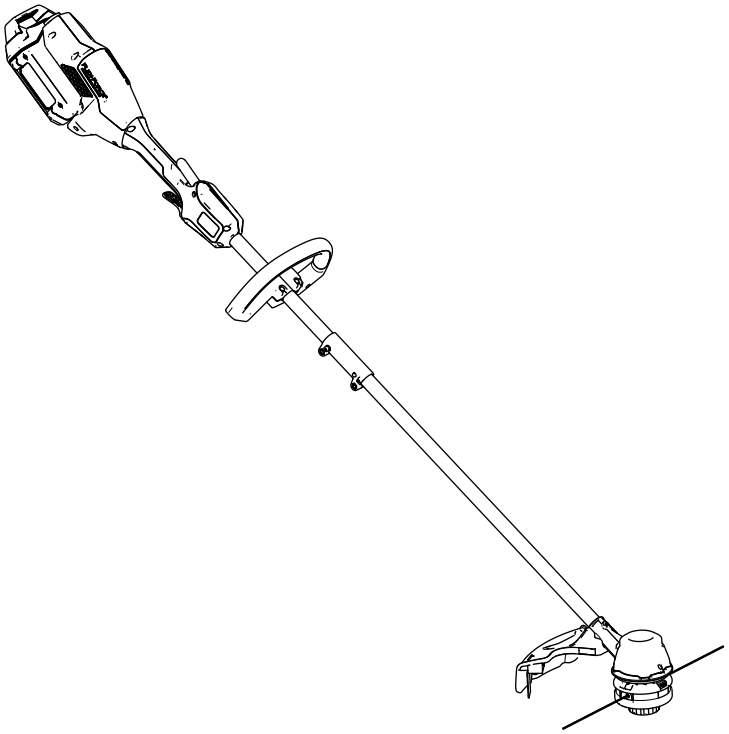

Registrer ditt produkt på www.Toro.com.
Oversettelse av originalen (NO)

CE

3432-918

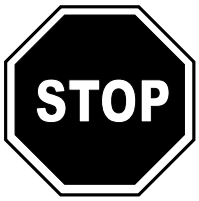

Hvis du trenger hjelp, kan du finne instruksjonsvideoer på www.Toro.com/support, eller du kan ta kontakt med et autorisert forhandlerverksted før du returnerer dette produktet.

Innledning

Denne trimmeren er beregnet på privat bruk for å trimme gress utendørs etter behov. Den er laget for bruk med Toros Flex-Force-litiumionbatteripakke, modell 81825, 81860 eller 81875. Disse batteripakkene er ment å kun lades av batteriladermodell 81802 eller 81805. Hvis du bruker dette produktet til andre formål enn det er beregnet på, kan du utsette deg selv eller tilskuere for fare.

Les denne håndboken nøye, slik at du lærer å bruke og vedlikeholde produktet på riktig måte og unngår person- eller produktskade. Du har ansvar for å bruke produktet på en riktig og sikker måte.

Gå til www.Toro.com for informasjon om produktsikkerhet og opplæring i bruk, informasjon om tilbehør og hjelp til å finne en forhandler eller for å registrere produktet ditt.

Modell 51835T inkluderer ikke et batteri eller en lader.

Sikkerhet

ADVARSEL: Når du bruker elektriske hageapparater, må du alltid lese og følge de grunnleggende sikkerhetsreglene og instruksjonene for å redusere faren for brann, elektrisk støt og personskader, inkludert følgende:

VIKTIGE SIKKERHETS-INSTRUKSJONENE

I. Opplæring

1. Operatøren av apparatet er ansvarlig for eventuelle ulykker eller farer som oppstår for andre eller deres eiendom.
2. Ikke la barn bruke eller leke med apparatet, batteripakken eller batteriladeren. Lokalt regelverk kan sette aldersgrense for bruk av apparatet.
3. Ikke la personer med reduserte fysiske, sensoriske eller mentale evner, eller mangel på erfaring og kunnskap, bruke apparatet, batteripakken eller batteriladeren, med mindre de er under tilsyn eller har fått instruksjon i sikker bruk av det og forstår farene som er involvert, ved å bruke det.
4. Les alle instruksjonene og advarselsmerkingene på laderen og batteripakken før du bruker apparatet, batteripakken og batteriladeren.
5. Bli kjent med kontrollene og riktig bruk av apparatet, batteripakken og batteriladeren.

II. Forberedelser

1. Hold tilskuere og barn unna driftsområdet.
2. Bruk bare batteripakken som angitt av Toro. Bruk av annet tilbehør og utstyr kan øke risikoen for personskade og brann.
3. Tilkobling av batteriladeren til en stikkontakt som ikke er 100–240 V, kan forårsake brann eller elektrisk støt. Ikke koble batteriladeren til en stikkontakt annet enn 100–240 V. Ved kobling til andre typer strømforsyninger kan en pluggadapter for riktig strømuttak benyttes ved behov.
4. Ikke bruk en skadet eller modifisert batteripakke eller batterilader, som kan utvise uforutsigbar adferd som resulterer i brann, eksplosjon eller risiko for personskade.
5. Hvis batteripakkens strømkabel er skadet, må du ta kontakt med en autorisert serviceverksted for å få en ny kabel.
6. Ikke bruk ikke-oppladbare batterier.
7. Lad kun batteripakken med batteriladeren som er spesifisert av Toro. En lader som er

© 2020—The Toro® Company
8111 Lyndale Avenue South
Bloomington, MN 55420

Kontakt oss på www.Toro.com.
Trykt i Kina
Med enerett

egnet for én type batteripakke, kan medføre en risiko for brann hvis den brukes med en annen batteripakke.

8. Lad batteripakken kun på et godt ventilert område.
9. Ikke utsett en batteripakke eller batterilader for brann eller temperaturer over 68 °C.
10. Følg alle instruksjoner for lading, og ikke lad eller oppbevar batteripakken ved andre temperaturer enn områdene som er angitt i instruksjonene. Ellers kan du skade batteripakken og øke risikoen for brann.
11. Bruk aldri apparatet uten at alle verneplater og andre sikkerhetsanordninger sitter på plass og fungerer som tiltenkt.
12. Ha på egnet tøy – ha på deg passende klær, inkludert vernebriller, vernebukser, sklisikkert og kraftig fottøy og hørselsvern. Sett opp langt hår, og ikke bruk fritthengende smykker som kan bli fanget opp av bevegelige deler. Bruk en støvmaske i støvete driftsforhold.

III. Bruk

1. Unngå farlige miljøer – ikke bruk apparatet i regn eller på fuktige eller våte steder.
2. Bruk riktig apparat for bruksområdet – bruk av apparatet til andre formål enn tiltenkt bruk, kan vise seg å være farlig for deg og tilskuere.
3. Forhindre utilsiktet start – påse at svitsjen er i AV-posisjon før du kobler til batteripakken og håndterer apparatet. Ikke bær apparatet med fingeren på bryteren eller aktiver apparatet med bryteren i PÅ-posisjon.
4. Apparatet må bare brukes i dagslys eller der det er god kunstig belysning.
5. Fjern batteripakken fra apparatet før du justerer det eller skifter tilbehør.
6. Hold hendene og føttene borte fra klippeområdet og alle bevegelige deler.
7. Stans apparatet, fjern batteripakken fra det og vent til alle bevegelser stopper før du justerer, vedlikeholder, rengjør eller lagrer apparatet.
8. Fjern batteripakken fra apparatet når du forlater det uten tilsyn.
9. Ikke tving apparatet – la det gjøre jobben bedre og tryggere i hastigheten den ble utformet for.
10. Ikke strekk deg for langt – hold riktig fotfeste og balanse til enhver tid, spesielt i skråninger. Gå, ikke løp med apparatet.
11. Vær oppmerksom – følg med på det du gjør, og vær fornuftig når du bruker apparatet. Ikke bruk apparatet når du er syk, trett eller påvirket av alkohol eller andre rusmidler.
12. Kontroller at ventilasjonsåpningene ikke er tilstoppet med rusk.
13. Under tøffe forhold kan batteripakken utskille væske. Unngå kontakt med væsken. Hvis du ved et uhell kommer i kontakt med væsken, skyll med vann. Hvis væsken kommer i kontakt med øynene, må du søke medisinsk hjelp. Væske som skilles ut fra batteriet, kan forårsake irritasjon eller brannskader.
14. FORSIKTIG – En feilbehandlet batteripakke kan utgjøre en risiko for brann eller kjemiske brannskader. Ikke demonter batteripakken. Ikke varm batteripakken til over 68 °C eller tenn på den. Erstatt batteripakken med kun en original Toro-batteripakke. Bruk av en annen type batteripakke kan forårsake brann eller eksplosjon. Hold batteripakker utilgjengelig for barn og i den opprinnelige emballasjen til du er klar til bruke dem.

IV. Vedlikehold og lagring

1. Vedlikehold apparatet nøye – hold det rent og i god stand for best mulig ytelse og for å redusere risikoen for personskade. Følg instruksjonene for smøring og bytte av tilbehør. Hold håndtakene tørre, rene og frie for olje og fett.
2. Når batteripakken ikke er i bruk, hold den borte fra metallgjenstander som binders, mynter, nøkler, spiker og skruer som kan danne en forbindelse fra en klemme til en annen. Hvis batteriklemmene kortslutter, kan det forårsake brannsår eller brann.
3. Hold hendene og føttene borte fra bevegelige deler.
4. Stans apparatet, fjern batteripakken fra det og vent til alle bevegelser stopper før du justerer, vedlikeholder, rengjør eller lagrer apparatet.
5. Kontroller apparatet for skadede deler – hvis det finnes skadede verneplater eller andre deler, må du avgjøre om det vil fungere korrekt. Se etter feiljusterte og binding av bevegelige deler, ødelagte deler, fester og eventuelle andre forhold som kan påvirke driften. Med mindre det er angitt i instruksjonene, må en autorisert serviceforhandler reparere eller skifte ut et skadet vern eller en skadet del.
6. Ikke bytt ut den eksisterende ikke-metalliske klippetråden på apparatet med en av metall.
7. Ikke prøv å betjene eller reparere apparatet, batteripakken eller batteriladeren, bortsett fra det som er angitt i instruksjonene. Få en autorisert serviceforhandler til å utføre service ved å bruke identiske reservedeler for å sikre at produktet vedlikeholdes på en sikker måte.

8. Oppbevar et inaktivt apparat innendørs på et sted som er tørt, sikkert og utilgjengelig for barn.
9. Du må ikke kaste et batteri inn i flammer. Cellen kan eksplodere. Sjekk lokale forskrifter for mulige spesielle avhendingsinstruksjoner.

TA VARE PÅ DISSE INSTRUKSJONENE

Sikkerhets- og instruksjonsmerker

Sikkerhetsmerker og -instruksjoner er lett synlige for operatøren og er plassert i nærheten av alle områder som representerer en potensiell fare. Bytt ut alle merker som er ødelagte eller mangler.

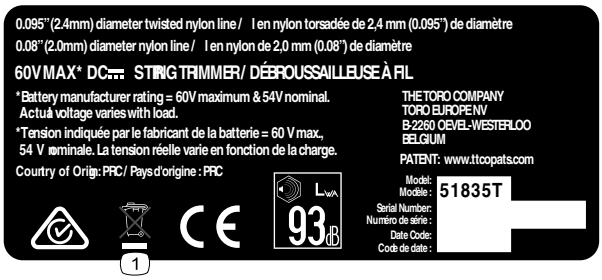

decal139-5220

139-5220

1. Kast i samsvar med gjeldende regelverk.

decal139-8262

139-8262

1. Advarsel: Les *brukerhåndboken*. Bruk hørselvern. Bruk vernebriller. Bruk hørselsvern. Må ikke utsettes for regn.

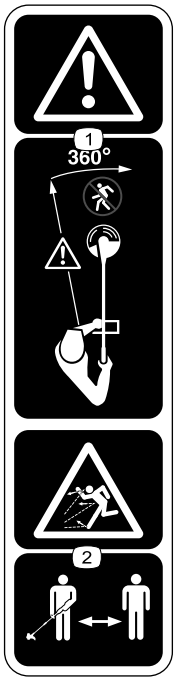

decal139-8263

139-8263

1. Advarsel – hold tilskuere på god avstand fra maskinen i alle retninger.
2. Fare for at gjenstander slynges gjennom luften – hold tilskuere på god avstand.

Montering

Løse deler

Bruk diagrammet nedenfor som en sjekkliste for å kontrollere at alle delene er sendt.

Prosedyre	Beskrivelse	Ant.	Bruk
1	Sekskantnøkkel	1	Folde ut skaftet.
2	Ekstrahåndtaksenhet	1	Montere ekstrahåndtaket.
3	Vern	1	Montere vernet.
4	Gresstrimmerens stropp	1	Feste skulderstroppen.

1

Folde ut skaftet

Deler som er nødvendige for dette trinnet:

1	Sekskantnøkkel

Prosedyre

1. Fold ut skaftet (A i Figur 1).
2. Innrett låseknappen på det nedre skaftet med hullet med spor i på den øvre akselen, og før det ene skaftet inn i det andre (B og C i Figur 1).

   Merk: Låseknappen klikker inn i hullet med spor når begge skaftene festes (D i Figur 1).
3. Bruk den med følgende sekskantnøkkelen til å stramme skruen på skaftkoblingen til den er festet (E i Figur 1).

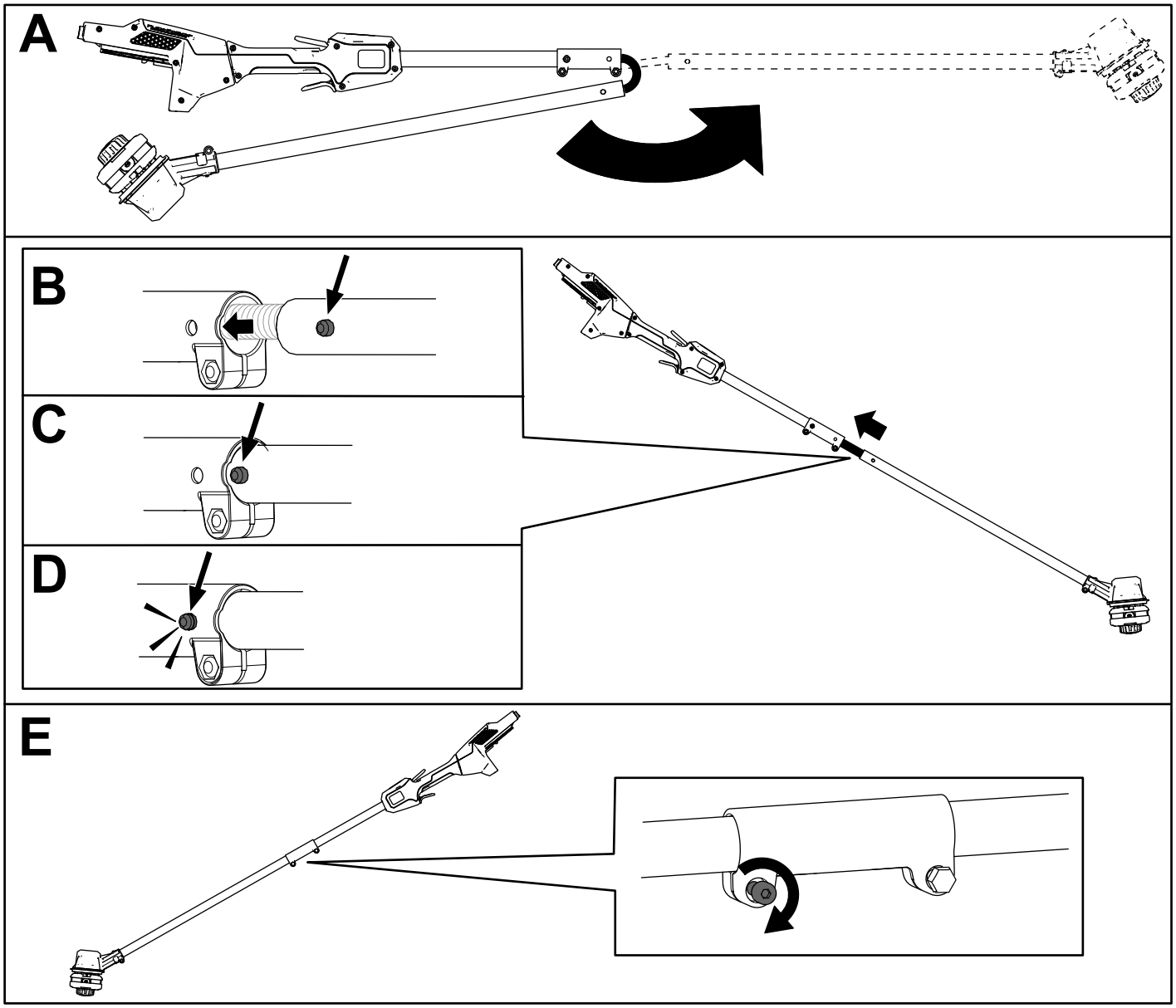

Figur 1

2

Montere ekstrahåndtaket

Deler som er nødvendige for dette trinnet:

1	Ekstrahåndtaksenhet

Prosedyre

1. Skill det ekstra håndtaket fra håndtaksplaten ved å fjerne de fire hodeskruene med innvendig sekskantspor med den medfølgende sekskantnøkkelen (A i Figur 2).
2. Innrett veiledningene på den ekstra håndtaksplaten etter veiledningen på bunnen av trimmerskaftet (B i Figur 2).
3. Innrett det ekstra håndtaket med den ekstra håndtaksplaten på trimmerskaftet (C i Figur 2).
4. Fest det ekstra håndtaket på håndtaksplaten med de fire hodeskruene med innvendig sekskantspor som ble fjernet tidligere (D i Figur 2).

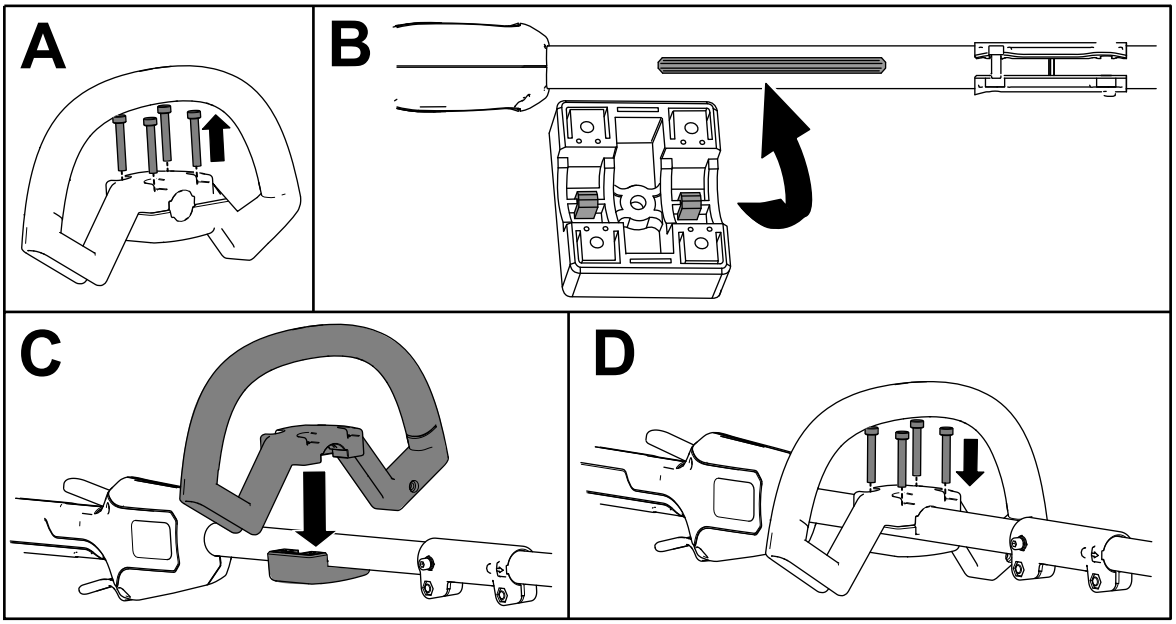

g292825

Figur 2

3

Montere vernet

Deler som er nødvendige for dette trinnet:

1	Vern

Prosedyre

1. Bruk den medfølgende sekskantnøkkelen til å fjerne de to hodeskruene med innvendig sekskantspor, de to skivene og de to avstandsstykkene fra trimmerbasen (A i Figur 3).
2. Juster vernet på trimmerbasen (B i Figur 3).
3. Fest vernet på trimmerbasen med de to hodeskruene med innvendig sekskantspor, de to skivene og de to avstandsstykkene som ble fjernet tidligere (C i Figur 2).

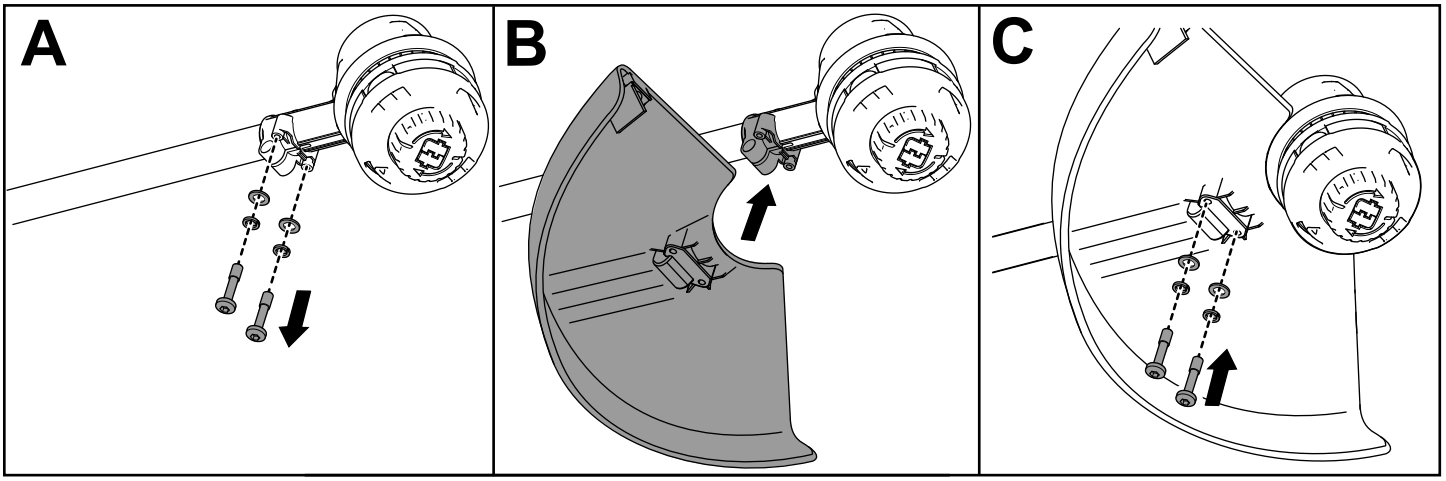

Figur 3

4

Feste skulderstroppen

Deler som er nødvendige for dette trinnet:

1	Gresstrimmerens stropp

Prosedyre

Hvis du bruker gresstrimmeren med batterimodell 81860 eller 81875, anbefales en skulderstropp.

Koble metallkroken på skulderselen til stroppkragen på gresstrimmerhåndtaket (Figur 4).

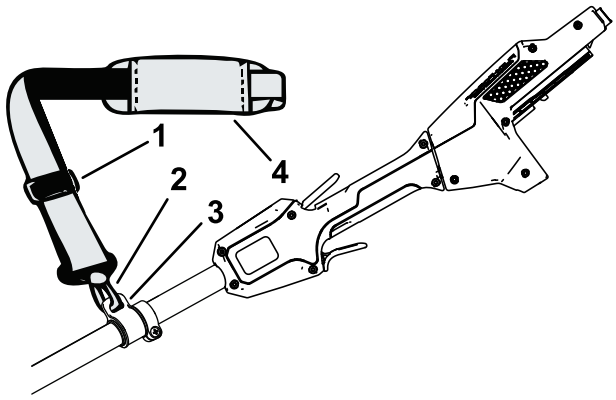

g340943

Figur 4

1. Stroppjusterer
2. Metallkrok for stropp
3. Stroppkrage
4. Skulderstropp

Stropplengden kan justeres. Skyv stroppjustereren opp for å redusere lengden på stroppen, eller ned for å øke lengden på stroppen (Figur 4).

Hvis det er en nødsituasjon, og du må fjerne selen raskt, kobler du fra hurtigutløserspennen på følgende måte:

1. Trykk inn på sidene av spennen (A av Figur 5).
2. La spennen koble fra (B av Figur 5).

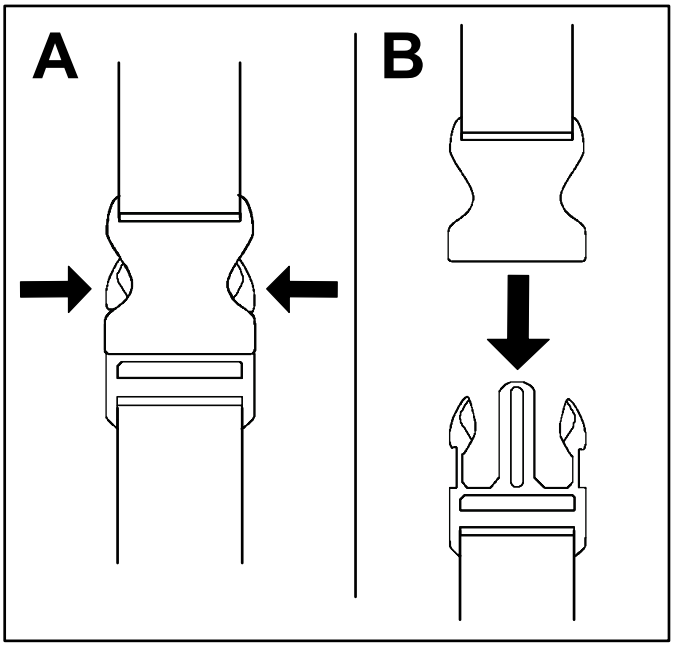

g340477

Figur 5

Oversikt over produktet

Spesifikasjoner

Passende temperaturområder

Lad/oppbevar batteripakken ved	5 °C til 40 °C*
Bruk batteripakken ved	-30 °C til 49 °C
Bruk trimmeren ved	0 °C til 49 °C
Oppbevar trimmeren ved	0 °C til 49 °C

*Ladetiden øker hvis du ikke lader batteriet innenfor dette området.

Oppbevar verktøyet, batteripakken og batterilader i et innelukket, rent, tørt område.

Bruk

Starte trimmeren

1. Påse at ventilene på trimmeren er frie for støv og rusk.

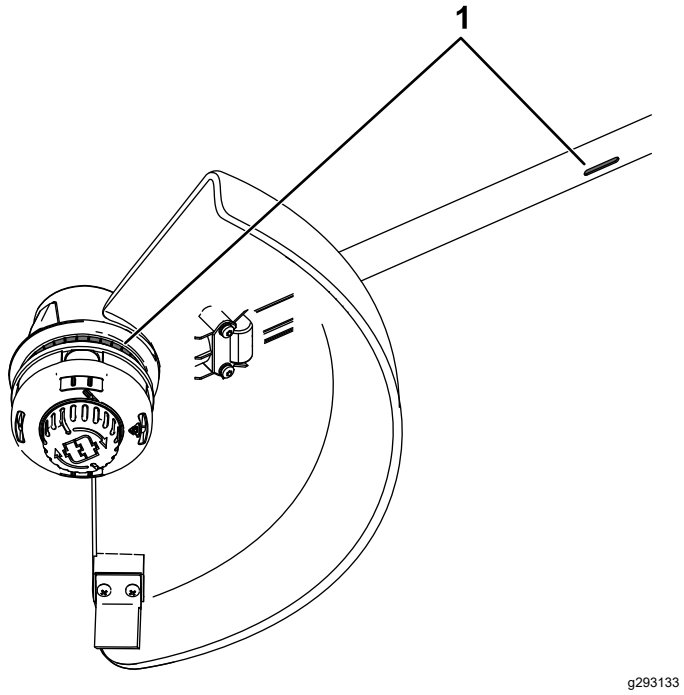

Figur 6

1. Trimmerens ventilasjonsområder

2. Innrett kammeret i batteripakken med koblingsarmen på håndtakshuset (Figur 7).
3. Skyv batteripakken inn i håndtaket til batteriet låses fast i låsen (Figur 7).

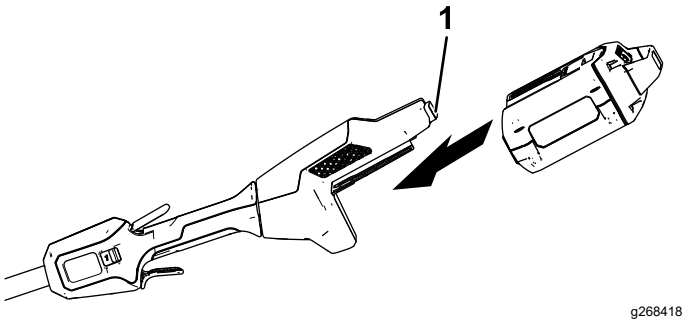

Figur 7

1. Batterilås

4. For å starte trimmeren trykker du på sperreutløseren og klemmer deretter på utløseren for variabel hastighet (Figur 8).

   Merk: Skyv bryteren for hastighetsområdet for å endre hastigheten til trimmeren.

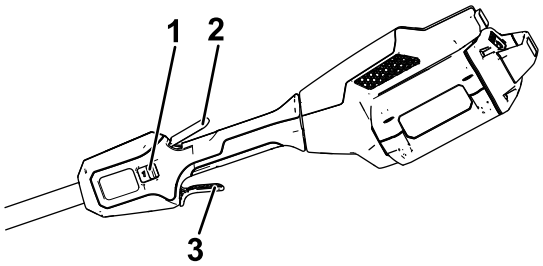

g268420

Figur 8

1. Bryter for hastighetsområde
2. Sperreutløser
3. Utløser for variabel hastighet

Slå av trimmeren

For å stanse trimmeren slipper du begge utløserne.

Fjern batteripakken når du ikke bruker trimmeren eller transporterer trimmeren til eller fra arbeidsområdet.

Fjerne batteripakken fra trimmeren

Trykk på batterilåsen på maskinen for å frigjøre batteripakken, og skyv batteripakken ut av maskinen (Figur 9).

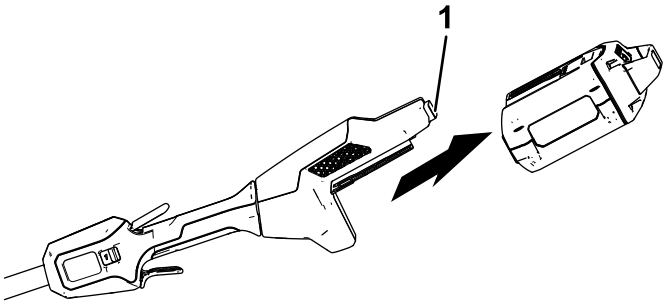

g268419

Figur 9

1. Batterilås

Mat frem tråden med trådmating

1. Kjør verktøyet ved full gass.
2. Dunk matingsknappen i bakken for å mate frem tråden. Tråden mates frem hver gang matingsknappen dunkes. Ikke hold matingsknappen på bakken.

   Merk: Skjærekniven for trådtrimming på gressavlederen kapper av tråden til riktig lengde.

   Merk: Hvis tråden er slitt for kort, vil du kanskje ikke kunne mate frem tråden ved å dunke matingsknappen i bakken. Hvis dette er tilfelle, slipp begge utløserne og se Mate frem tråden manuelt (side 12).

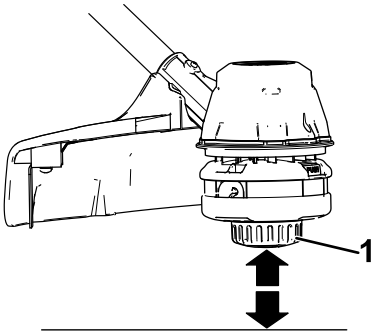

g293135

Figur 10

1. Matingsknapp

Mate frem tråden manuelt

Fjern batteripakken fra trimmeren, og trykk deretter på matingsknappen på basen av spoleholderen mens du trekker i trimmertråden for å mate frem tråden manuelt.

Justere klippebredden

Trimmeren kommer fra fabrikken med en klippebredde på 36,6 cm, som vist i A i Figur 11. Se følgende instruksjoner for å justere bredden til 40,6 cm, som vist i D i Figur 11.

1. Fjern skjærebladet fra bunnen av vernet ved å fjerne de to skruene som holder det på plass, ved bruk av den gitte sekskantnøkkelen (B i Figur 11) og roter skjærebladet 180°.
2. Når skjærebladet er rotert, fester du det på vernet med de to skruene du fjernet tidligere (C i Figur 11).

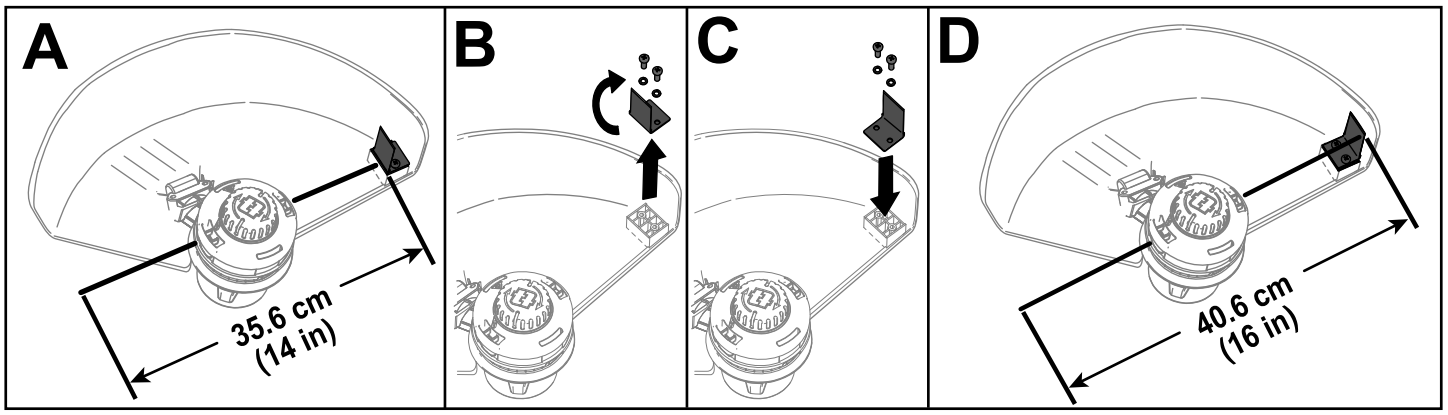

g293137

Figur 11

Brukstips

- Hold trimmeren vippet mot området som klippes. Dette er det beste klippeområdet.
- Gresstrimmeren klipper når den flyttes fra venstre til høyre. Dette forhindrer at trimmeren slynger rusk på deg.
- Bruk tuppen av tråden til å klippe. Ikke tving trådhodet inn i uklippet gress.
- Ståltråd- og stakittgjerder kan føre til at tråden slites raskere og til og med at den slites i stykker. Stein- og murvegger, fortauskanter og tre kan også føre til at tråden slites raskere.
- Unngå trær og busker. Tråden kan enkelt skade trebark, trelister, kledninger og gjerdestolper.

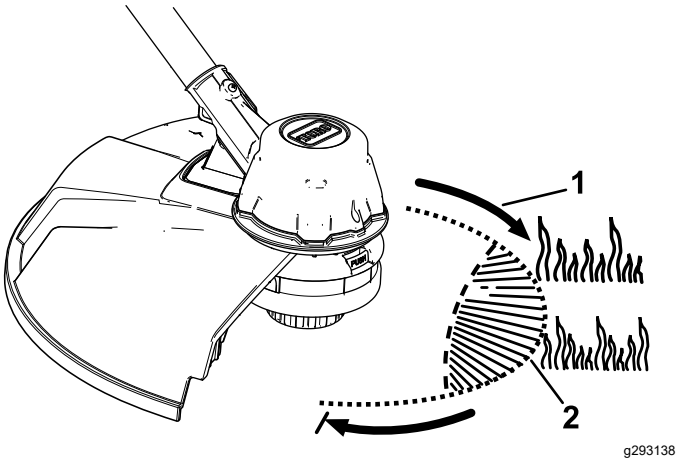

g293138

Figur 12

1. Rotasjonsretning
2. Trådbane

Vedlikehold

Etter hver bruk av trimmeren må du gjøre følgende:

1. Fjern batteriet fra trimmeren.
2. Tørk trimmeren ren med en fuktig klut. Ikke spyl trimmeren eller dykk den i vann.

⚠ FORSIKTIG

Skjærekniven for tråden på avlederen er svært skarp.

Ikke bruk hendene til å rengjøre avledervernet og kniven.

3. Tørk eller skrap ren skjærehodeområdet når det er en oppsamling av rusk.
4. Kontroller og stram alle fester. Hvis en del er skadet eller mangler, må den repareres eller erstattes.
5. Børst bort rusk fra luftinntaksventilene og eksossystemet på motorhuset for å hindre at motoren overopphetes.

Skifte tråden

Bruk bare 2 mm diameter monofilamenttråd (Toro-delenr. 88201) eller 2,4 mm diameter tvunnet monofilamenttråd (Toro-delenr. 88202).

1. Fjern batteripakken.
2. Fjern eventuell gammel tråd på spolen ved å trykke på matingsknappen mens du trekker tråden ut likt fra begge sider av trimmeren.
3. Skjær av én trådlengde i henhold til følgende spesifikasjoner.
   - Hvis du bruker 2 mm tråd, skjærer du av en trådlengde på omtrent 4,9 m.
   - Hvis du bruker 2,4 mm tvunnet tråd, skjærer du av en trådlengde på omtrent 3 m.

   Viktig: **Ikke bruk andre mål eller andre typer tråd, da dette kan skade trimmeren.**
4. Trykk på og vri knotten på trådhodet til pilen på knotten er innrettet med pilen på trådhodet (Figur 13).
5. Sett en ende av tråden i en vinkel inn i -LINJEN I-øyet, og skyv tråden gjennom trådhodet til den kommer ut gjennom øyet på den andre siden. Trekk tråden gjennom trådhodet til tråden utenfor hodet er jevnt fordelt på hver side.

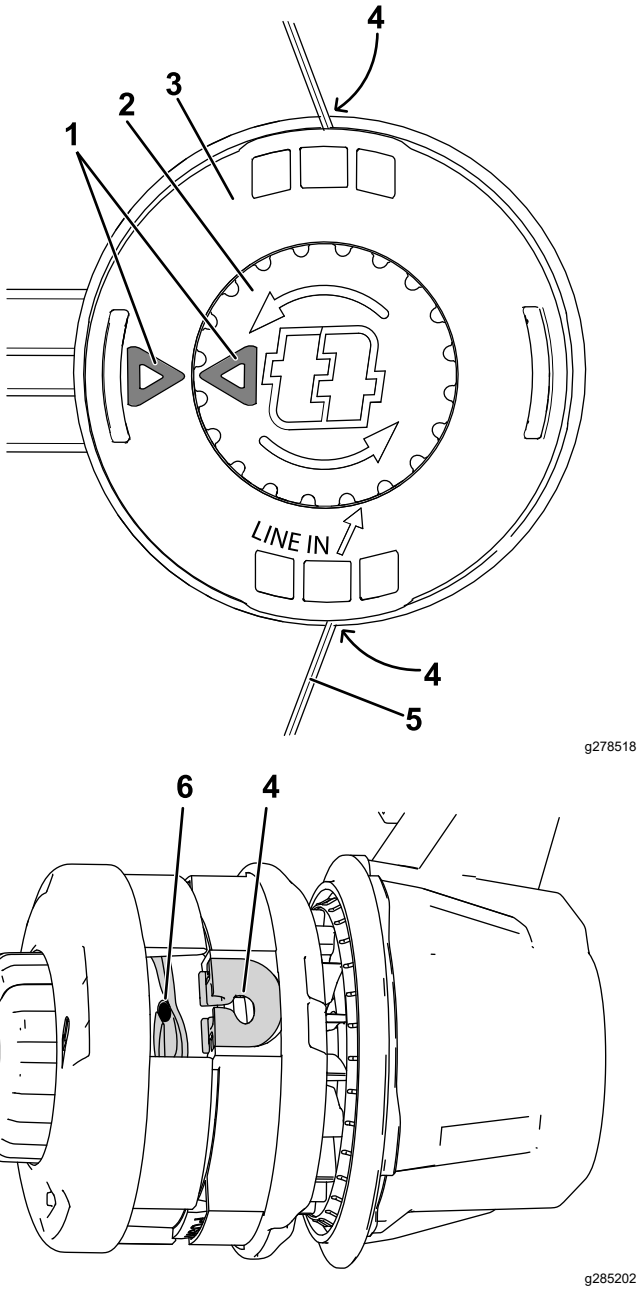

Figur 13
Demontert visning vist for tydelighet

1.	Piler	4.	Malje
2.	Knott	5.	Tråd
3.	Trådhode	6.	Spor

Viktig: **Ikke demonter trimmerhodet.**

6. Hold trådhodet på plass med én hånd. Med den andre hånden roterer du knotten i retningen som vises av pilene (mot klokken).
7. Surr tråden, og la rundt 102 mm strekke seg ut fra øyet på hver side.

Oppbevaring

Viktig: **Oppbevar verktøyet, batteripakken og laderen kun i temperaturer som er innenfor riktig område. Se Spesifikasjoner (side 11).**

Viktig: **Hvis du skal oppbevare batteripakken i lavsesongen, må du lade den opp til to eller tre LED-indikatorer lyser grønt på batteriet. Ikke oppbevar et fulladet eller helt utladet batteri. Når du vil bruke maskinen igjen, lader du batteripakken til den venstre indikatorlampen på laderen blir grønn eller alle fire LED-indikatorene på batteriet blir grønne.**

- Koble produktet fra strømforsyningen (dvs. fjern pluggen fra strømforsyningen eller batteripakken) og kontroller det for skade etter bruk.
- Ikke oppbevar maskinen med batteripakken montert.
- Fjern alle fremmedlegemer fra produktet.
- Oppbevar verktøyet, batteripakken og batteriladeren utilgjengelig for barn når de ikke er i bruk.
- Hold verktøyet, batteripakken og batteriladeren borte fra korroderende midler som hagekjemikalier og avisingssalter.
- For å redusere risikoen for alvorlig personskade må du ikke oppbevare batteripakken utendørs eller i kjøretøy.
- Oppbevar verktøyet, batteripakken og batterilader i et innelukket, rent, tørt område.

Feilsøking

Utfør kun trinnene beskrevet i disse instruksjonene. Alt ytterligere inspeksjons-, vedlikeholds- og reparasjonsarbeid må utføres av et autorisert serviceverksted eller en tilsvarende kvalifisert spesialist hvis du ikke kan løse problemet selv.

Problem	Mulig årsak	Løsning
Verktøyet starter ikke.	1. Batteriet er ikke fullstendig montert i verktøyet. 2. Batteripakken er ikke ladet. 3. Batteripakken er skadet. 4. Det er et annet elektrisk problem med verktøyet.	1. Fjern og sett deretter batteriet inn i verktøyet igjen, og påse at det er fullstendig montert og låst. 2. Fjern batteripakken fra verktøyet og lad det. 3. Bytt ut batteripakken. 4. Kontakt et autorisert forhandlerverk-sted.
Verktøyet når ikke full effekt.	1. Batteripakkens ladekapasitet er for lav. 2. Luftventilene er blokkert.	1. Fjern batteripakken fra verktøyet og lad batteripakken helt opp. 2. Rengjør luftventilene.
Verktøyet produserer overdreven vibrasjon eller støy.	1. Det er rusk på trommelområdet på trimmeren. 2. Spolen ikke er ordentlig viklet.	1. Rengjør trommelområdet for rusk. 2. Mat frem tråden med utløserbryteren og/eller fjern tråden på spolen og vikle den på spolen igjen.
Verktøyet kjører ikke eller kjører ikke uten avbrudd.	1. Det er fuktighet på ledningene til batteripakken. 2. Batteriet er ikke fullstendig montert i verktøyet.	1. La batteripakken tørke eller tørk den tørr. 2. Fjern og sett deretter batteriet inn i verktøyet igjen, og påse at det er fullstendig montert og låst.

Personvernerklæring for EØS/Storbritannia

Slik bruker Toro personopplysningene dine

Toro Company («Toro») respekterer ditt personvern. Når du kjøper våre produkter, kan vi samle inn personopplysninger om deg, enten direkte fra deg eller via den lokale Toro-avdelingen eller -forhandleren. Toro bruker disse opplysningene for å innfri kontraktsfestede forpliktelser – slik som å registrere garantien din, behandle garantikravet ditt eller kontakte deg i tilfelle en produkttilbakekalling – og til legitime forretningsformål – slik som å måle kundetilfredshet, forbedre produktene våre og utstyre deg med produktinformasjon som kan være av interesse. Toro kan dele personopplysningene dine med våre datterselskaper, forhandlere eller andre forretningspartnere i forbindelse med disse aktivitetene. Vi kan også oppgi personopplysninger når dette kreves under loven eller i forbindelse med salg, kjøp eller sammenslåing av en virksomhet. Vi vil ikke selge personopplysningene dine til andre selskaper for markedsføringsformål.

Bevaring av personopplysninger

Toro vil bevare dine personopplysninger så lenge som det er relevant for de ovennevnte formålene og i samsvar med lovfestede krav. Hvis du vil ha mer informasjon om gjeldende bevaringsperioder, kan du kontakte legal@toro.com.

Toros forpliktelse til sikkerhet

Personopplysningene dine kan behandles i USA eller et annet land som kan ha mindre strenge personvernlover enn landet du er bosatt i. Når vi overfører opplysningene dine utenfor landet du er bosatt i, vil vi iverksette lovfestede, påbudte tiltak for å sikre at det er på plass skikkelige vern som beskytter opplysningene dine og sikrer at de behandles sikkert.

Tilgang og korrigering

Du kan ha retten til å korrigere eller gjennomgå personopplysningene dine eller motsette deg eller begrense behandlingen av opplysningene dine. For å gjøre dette må du kontakte oss på e-post på legal@toro.com. Hvis du har bekymringer om hvordan Toro har behandlet personopplysningene dine, oppfordrer vi deg til å ta dette opp direkte med oss. Merk at europeiske innbyggere har rett til å klage til sitt nasjonale datatilsynsorgan.

TORO®

Count on it.

Form No. 3432-919 Rev D

TORO®

Count on it.

Podręcznik operatora

Kosa żyłkowa Flex-Force Power System™ 60V MAX

Model nr 51835T—Numer seryjny 320000001 i wyższe

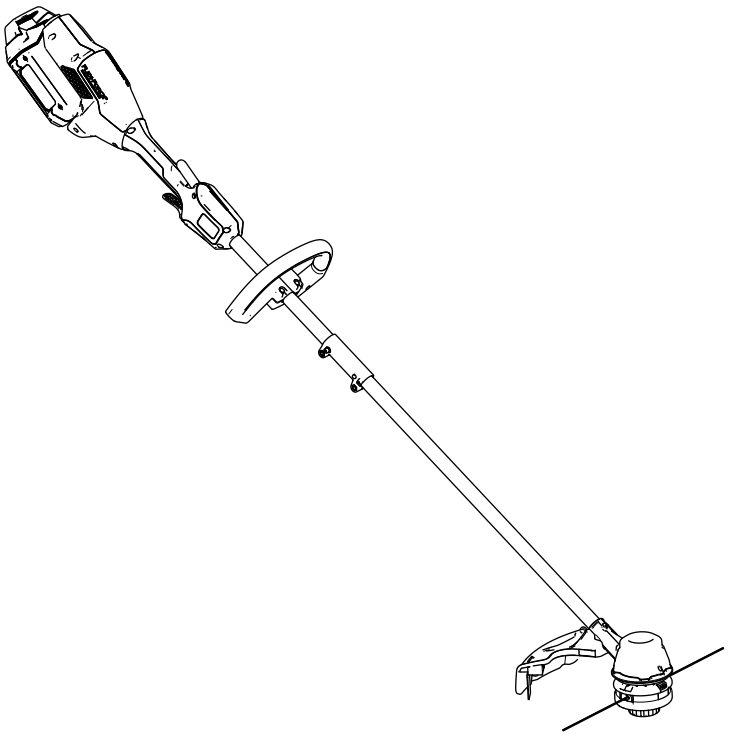

Zarejestruj produkt pod adresem www.Toro.com.
Tłumaczenie oryginału (PL)

CE

3432-919

W razie potrzeby uzyskania pomocy przed oddaniem tego produktu zapraszamy do odwiedzenia strony www.Toro.com/support, na której można znaleźć filmy instruktażowe, lub kontakt z autoryzowanym przedstawicielem serwisowym.

Wprowadzenie

Kosa jest przeznaczona dla użytkowników domowych do przycinania trawy według potrzeby. Urządzenie jest zaprojektowane do pracy z akumulatorami litowo-jonowymi Toro Flex-Force typu 81825, 81860 lub 81875. Akumulatory te mogą być ładowane wyłącznie za pomocą ładowarek typu 81802 lub 81805. Używanie produktu w celach niezgodnych z jego przeznaczeniem może okazać się niebezpieczne dla operatora i osób postronnych.

Przeczytaj uważnie poniższe informacje, aby poznać zasady właściwej obsługi i konserwacji urządzenia, nie uszkodzić go i uniknąć obrażeń ciała. Odpowiedzialność za prawidłowe i bezpieczne użytkowanie produktu spoczywa na Tobie.

Odwiedź www.Toro.com w kwestiach dotyczących materiałów szkoleniowych z zakresu bezpieczeństwa oraz eksploatacji produktu, informacji na temat akcesoriów, pomocy w znalezieniu autoryzowanego sprzedawcy lub rejestracji urządzenia.

Model 51835T jest dostarczany bez akumulatora i bez ładowarki.

Bezpieczeństwo

OSTRZEŻENIE – Podczas użytkowania elektrycznych narzędzi ogrodowych należy przeczytać i przestrzegać podstawowych ostrzeżeń i instrukcji bezpieczeństwa, które pozwolą ograniczyć ryzyko powstania pożaru, porażenia prądem i obrażeń ciała. Są to w szczególności:

WAŻNE INSTRUKCJE

INSTRUKCJĘ

I. Szkolenie

1. Operator urządzenia ponosi odpowiedzialność za wszelkie wypadki i zagrożenia dotyczące innych osób lub ich mienia.
2. Nie wolno zezwalać dzieciom na posługiwanie się lub zabawę urządzeniem, akumulatorami lub ładowarką akumulatorów; lokalne przepisy prawa mogą określać dopuszczalny wiek operatora.
3. Nie wolno pozwalać, aby z urządzenia, akumulatora lub ładowarki akumulatorów korzystały osoby o ograniczonych zdolnościach fizycznych, sensorycznych lub umysłowych lub osoby bez doświadczenia i wiedzy na temat ich użytkowania, chyba że zostaną one poinstruowane lub będą nadzorowane pod kątem bezpiecznego użytkowania urządzenia i zrozumieją związane z tym zagrożenia.
4. Przed użyciem urządzenia, akumulatora oraz ładowarki akumulatorów należy przeczytać wszelkie instrukcje i oznaczenia ostrzegawcze na tych produktach.
5. Należy zapoznać się z elementami sterowania i prawidłową obsługą urządzenia, akumulatora i ładowarki akumulatorów.

II. Przygotowanie

1. Nie zezwalaj osobom postronnym i dzieciom na podchodzenie w pobliże obszaru pracy.
2. Używaj wyłącznie akumulatora zalecanego przez firmę Toro. Używanie innych akcesoriów i osprzętu może zwiększyć ryzyko obrażeń i pożaru.
3. Podłączenie ładowarki akumulatorów do gniazdka o napięciu innym niż od 100 do 240 V może spowodować pożar lub porażenie prądem. Nie wolno podłączać ładowarki akumulatorów do gniazdka innego niż o napięciu od 100 do 240 V. W celu podłączenia do gniazdka o innym napięciu należy użyć adaptera odpowiedniego dla danego rodzaju gniazdka.
4. Nie wolno używać uszkodzonego lub zmodyfikowanego akumulatora ani ładowarki

© 2020—The Toro® Company
8111 Lyndale Avenue South
Bloomington, MN 55420

Napisz do nas pod adres www.Toro.com.
Wydrukowano w Chinach
Wszelkie prawa zastrzeżone

akumulatorów, gdyż mogą one funkcjonować w sposób nieprzewidziany lub nawet zapalić się, wybuchnąć albo stworzyć zagrożenie dla zdrowia.

5. W przypadku uszkodzenia przewodu zasilającego ładowarki skontaktuj się z przedstawicielem autoryzowanego serwisu w celu jego wymiany.
6. Nie używaj akumulatorów jednorazowego użytku.
7. Do ładowania akumulatorów stosuj wyłącznie ładowarkę zalecaną przez firmę Toro. Ładowarka przeznaczona do jednego typu akumulatorów może przy użyciu z innym rodzajem akumulatora stwarzać ryzyko wywołania pożaru.
8. Akumulator należy ładować wyłącznie w dobrze wentylowanym miejscu.
9. Nie wystawiaj akumulatora ani ładowarki akumulatorów na działanie ognia lub temperatur powyżej 68°C.
10. Postępuj zgodnie z wszystkimi instrukcjami ładowania i unikaj ładowania akumulatora, gdy temperatura przekracza zakres podany w instrukcjach. W przeciwnym razie może dojść do uszkodzenia akumulatora i zagrożenia powstaniem pożaru.
11. Zabronione jest używanie urządzenia bez założonych i poprawnie funkcjonujących wszystkich osłon oraz innych urządzeń ochronnych.
12. Ubierz się odpowiednio – Noś odpowiednią odzież, w tym ochronę oczu, długie spodnie, pełne obuwie robocze z podeszwą antypoślizgową i ochronniki słuchu. Zwiąż włosy, jeśli są długie, i nie noś zwisającej biżuterii, która mogłaby zostać pochwycona przez poruszające się części. Przy pracy w warunkach wysokiego zapylenia noś maskę przeciwpyłową.

III. Obsługa

1. Unikaj niebezpiecznych warunków pracy – Nie używaj urządzeń w wilgotnych lub mokrych warunkach.
2. Używaj produktu odpowiedniego do wykonywanej pracy – Używanie produktu w celach niezgodnych z jego przeznaczeniem może okazać się niebezpieczne dla operatora i osób postronnych.
3. Zabezpiecz urządzenie przed niezamierzonym uruchomieniem – Przed podłączeniem akumulatora oraz przed podniesieniem lub przenoszeniem urządzenia upewnij się, że wyłącznik jest w pozycji WYŁĄCZONEJ. Nie przenoś urządzenia trzymając palec na wyłączniku ani nie podłączaj źródła zasilania do urządzenia, jeżeli wyłącznik jest w pozycji WŁĄCZONEJ.
4. Używaj urządzenia wyłącznie przy świetle dziennym lub przy dobrym oświetleniu sztucznym.
5. Przed wykonaniem regulacji lub zmianą akcesoriów odłączaj akumulator od urządzenia.
6. Nie zbliżaj dłoni ani stóp do obszaru cięcia oraz wszelkich ruchomych elementów.
7. Przed wykonaniem regulacji, serwisowaniem, czyszczeniem lub odłożeniem urządzenia do przechowywania należy je wyłączyć, odłączyć akumulator i zaczekać do zatrzymania wszystkich ruchomych elementów.
8. Akumulator należy odłączać od urządzenia zawsze, gdy jest ono pozostawiane bez nadzoru.
9. Nie należy przeciążać urządzenia – Maszyna wykona zadanie lepiej i bezpieczniej z prędkością, do której została zaprojektowana.
10. Nie należy sięgać urządzeniem zbyt daleko – Należy zawsze utrzymywać stabilną postawę i równowagę, w szczególności na terenach pochyłych. Podczas obsługi urządzenia nie wolno z nim biegać.
11. Należy zachować czujność – Podczas pracy z użyciem urządzenia należy być czujnym i stosować zasady zdrowego rozsądku. Nie wolno używać urządzenia będąc chorym, zmęczonym lub pod wpływem alkoholu lub narkotyków.
12. Należy utrzymywać otwory wentylacyjne w stanie wolnym od zanieczyszczeń.
13. W przypadku niewłaściwego obchodzenia się z akumulatorem może z niego wydostawać się ciecz – należy unikać kontaktu z nią. W razie przypadkowego kontaktu z tą cieczą należy ją spłukać wodą. W razie kontaktu cieczy z oczami należy zwrócić się o pomoc lekarską. Ciecz wydostająca się z akumulatora może powodować podrażnienie lub poparzenie.
14. UWAGA – Niewłaściwe obchodzenie się z akumulatorem może stanowić ryzyko pożaru lub poparzenia substancjami chemicznymi. Nie demontuj akumulatora. Nie wystawiaj akumulatora na działanie temperatury powyżej 68°C i nie wrzucaj go do ognia. Wymieniaj akumulator tylko na oryginalny akumulator marki Toro. Użycie akumulatora innego producenta może spowodować pożar lub wybuch. Trzymaj akumulatory poza zasięgiem dzieci i przechowuj je w oryginalnym opakowaniu do momentu, gdy będziesz gotowy do ich użycia.

IV. Konserwacja i przechowywanie

1. Należy dbać o urządzenie – Aby uzyskać najlepsze osiągi i zmniejszyć ryzyko powstania obrażeń, należy utrzymywać urządzenie w czystości oraz w dobrym stanie technicznym. Przestrzegaj instrukcji smarowania i wymiany akcesoriów. Uchwyty utrzymuj w stanie suchym, czystym i wolnym od oleju i smarów.
2. Gdy akumulator nie jest używany, trzymaj go z dala od metalowych przedmiotów, takich jak spinacze do papieru, monety, klucze, gwoździe i wkręty, gdyż mogłyby one spowodować zwarcie między biegunami. Zwarcie biegunów akumulatora może spowodować poparzenia lub pożar.
3. Ręce i stopy operatora muszą znajdować się w bezpiecznej odległości od części ruchomych.
4. Przed wykonaniem regulacji, serwisowaniem, czyszczeniem lub odłożeniem urządzenia do przechowywania należy je wyłączyć, odłączyć akumulator i zaczekać do zatrzymania wszystkich ruchomych elementów.
5. Należy sprawdzić urządzenie pod kątem uszkodzonych części – w przypadku uszkodzenia osłon lub innych części należy określić, czy będą one spełniać właściwie swoją rolę. Sprawdź części ruchome pod kątem niewłaściwego ustawienia lub zablokowania się, a pozostałe części pod kątem uszkodzeń i zamocowania lub dowolnego innego stanu mogącego mieć wpływ na użytkowanie urządzenia. Jeżeli w instrukcji nie określono inaczej, w celu naprawy lub wymiany uszkodzonych osłon lub elementów należy urządzenie oddać do autoryzowanego przedstawiciela serwisowego.
6. W miejsce fabrycznych niemetalowych elementów tnących nie wolno montować metalowych elementów tnących.
7. Nie należy podejmować prób serwisowania lub naprawy urządzenia, akumulatora ani ładowarki akumulatorów, chyba że zostanie to zalecone w instrukcji. Aby zagwarantować utrzymanie produktu w bezpiecznym stanie, należy oddać go do autoryzowanego przedstawiciela serwisowego w celu wykonania prac serwisowych z użyciem identycznych części zamiennych.
8. Nieużywane urządzenie należy przechowywać w pomieszczeniu w miejscu suchym, bezpiecznym i znajdującym się poza zasięgiem dzieci.
9. Nie wrzucaj akumulatorów do ognia, ogniwo może wybuchnąć. Sprawdź ewentualne szczególne wymagania dotyczące utylizacji według obowiązujących przepisów.

NALEŻY ZACHOWAĆ TĘ

INSTRUKCJĘ

Naklejki informacyjne i ostrzegawcze

Etykiety dotyczące bezpieczeństwa oraz instrukcje są wyraźnie widoczne dla operatora i znajdują się w pobliżu wszystkich miejsc potencjalnego zagrożenia. Uszkodzone i brakujące etykiety należy wymienić.

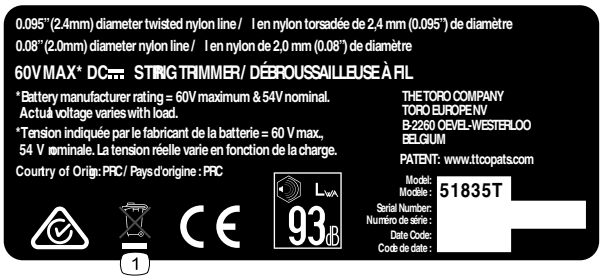

decal139-5220

139-5220

1. Zabrania się utylizacji wbrew obowiązujący przepisom.

decal139-8262

139-8262

1. Ostrzeżenie – przeczytaj *instrukcję obsługi*; stosuj ochronę oczu; stosuj ochronę słuchu; nie narażaj na działanie deszczu.

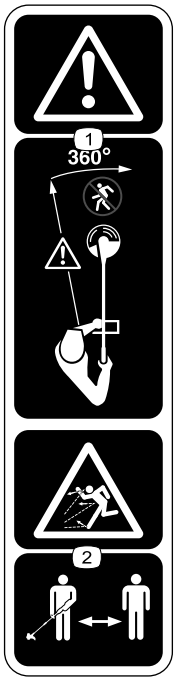

decal139-8263

139-8263

1. Ostrzeżenie – nie dopuszczaj osób postronnych w pobliże urządzenia od żadnej strony.
2. Niebezpieczeństwo wyrzucania przedmiotów – należy pilnować, aby osoby postronne nie zbliżały się.

Montaż

Elementy luzem

Za pomocą poniższego zestawienia sprawdź, czy zostały dostarczone wszystkie elementy.

Procedura	Opis	Ilość	Sposób użycia
1	Klucz trzpieniowy (imbusowy)	1	Rozłóż wysięgnik.
2	Uchwyt pomocniczy– montaż	1	Zamontuj uchwyt pomocniczy.
3	Osłona	1	Zamontuj osłonę.
4	Pasek kosy żyłkowej	1	Zamontuj pasek.

1

Rozkładanie wysięgnika

Części potrzebne do tej procedury:

1	Klucz trzpieniowy (imbusowy)

Procedura

1. Rozłóż uchwyt (ramka A na Rysunek 1).
2. Ustaw przycisk blokady na dolnej części wysięgnika równo z podłużnym otworem na górnej części wysięgnika, po czym wsuń obie części w siebie (ramki B i C na Rysunek 1).

   Informacja: Po zamocowaniu obu części wysięgnika do siebie przycisk blokady powinien z kliknięciem wskoczyć w podłużny otwór (ramka D na Rysunek 1).
3. Za pomocą dołączonego klucza imbusowego dokręć mocno śrubę na łączniku wysięgnika (ramka E na Rysunek 1).

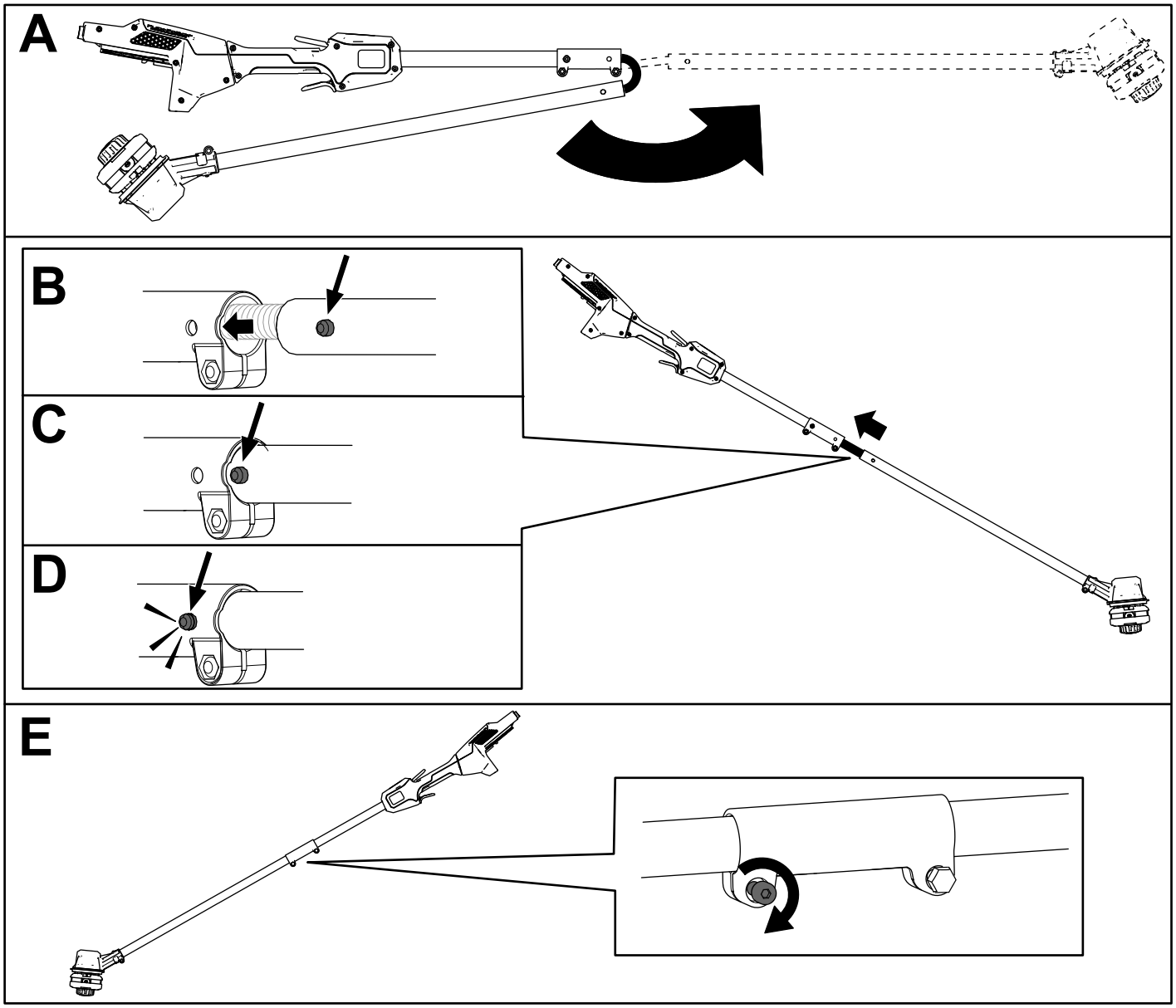

g280969

Rysunek 1

2

Montaż uchwytu pomocniczego

Części potrzebne do tej procedury:

1	Uchwyt pomocniczy– montaż

Procedura

1. Odłącz uchwyt pomocniczy od płyty uchwytu, odkręcając 4 śruby za pomocą dołączonego klucza imbusowego (ramka A na Rysunek 2).
2. Ustaw prowadnice na płycie uchwytu pomocniczego równo z prowadnicą u spodu wysięgnika kosy (ramka B na Rysunek 2).
3. Przyłóż uchwyt pomocniczy z płytą uchwytu pomocniczego do wysięgnika kosy (ramka C na Rysunek 2).
4. Zamocuj uchwyt pomocniczy do płyty uchwytu za pomocą odkręconych wcześniej 4 śrub imbusowych (ramka D na Rysunek 2).

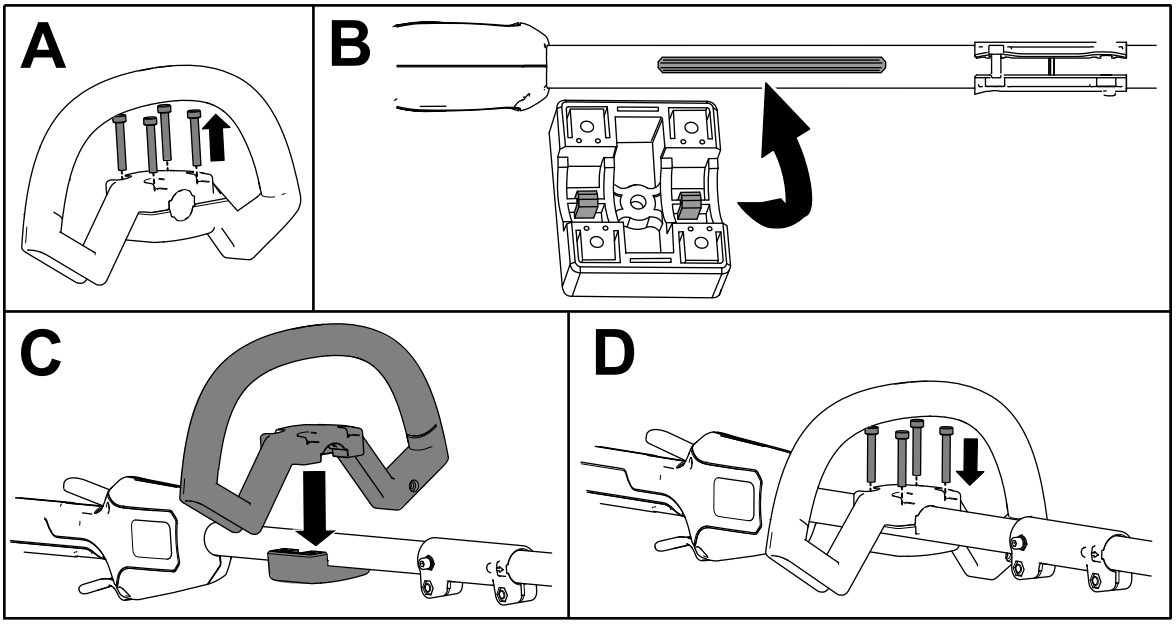

g292825

Rysunek 2

3

Montaż osłony

Części potrzebne do tej procedury:

1	Osłona

Procedura

1. Za pomocą dołączonego klucza imbusowego odkręć od podstawy kosy 2 śruby imbusowe wraz z 2 podkładkami i 2 elementami dystansowymi (ramka A na Rysunek 3).
2. Przyłóż osłonę do podstawy kosy (ramka B na Rysunek 3).
3. Zamocuj osłonę do podstawy kosy używając odkręconych wcześniej 2 śrub imbusowych, 2 podkładek i 2 elementów dystansowych (ramka C na Rysunek 2).

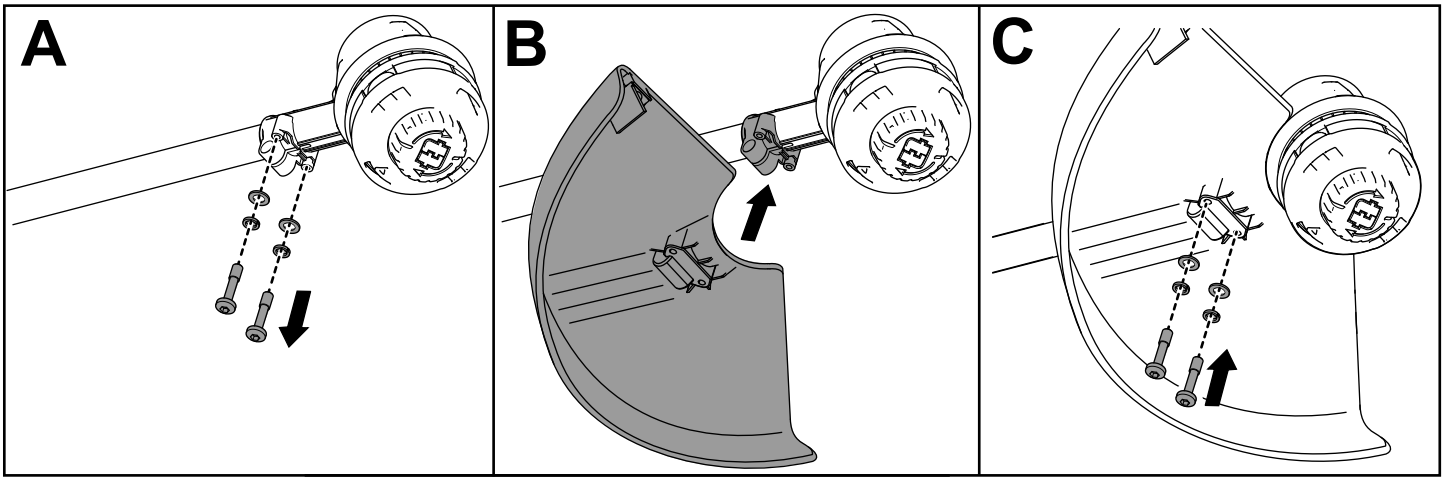

g293134

Rysunek 3

4

Montaż paska

Części potrzebne do tej procedury:

1	Pasek kosy żyłkowej

Procedura

W przypadku użytkowania maszyny z akumulatorami typu 81860 lub 81875 zalecane jest korzystanie z paska do kos żyłkowych.

Przymocuj metalowy haczyk paska barkowego do zaczepu paska na rękojeści kosy żyłkowej (Rysunek 4).

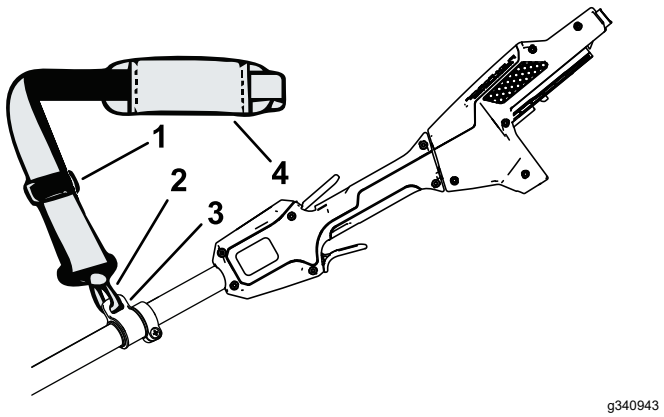

Rysunek 4

1. Regulator paska
2. Metalowy haczyk paska
3. Uchwyt paska
4. Pasek barkowy

Długość paska jest regulowana; przesuń regulator w górę, aby skrócić pasek, lub w dół, aby wydłużyć pasek (Rysunek 4).

W razie konieczności szybkiego, awaryjnego zdjęcia paska należy rozpiąć klamrę zgodnie z poniższą instrukcją:

1. Nacisnąć boki klamry (A na Rysunek 5).
2. Rozłączyć klamrę (B na Rysunek 5).

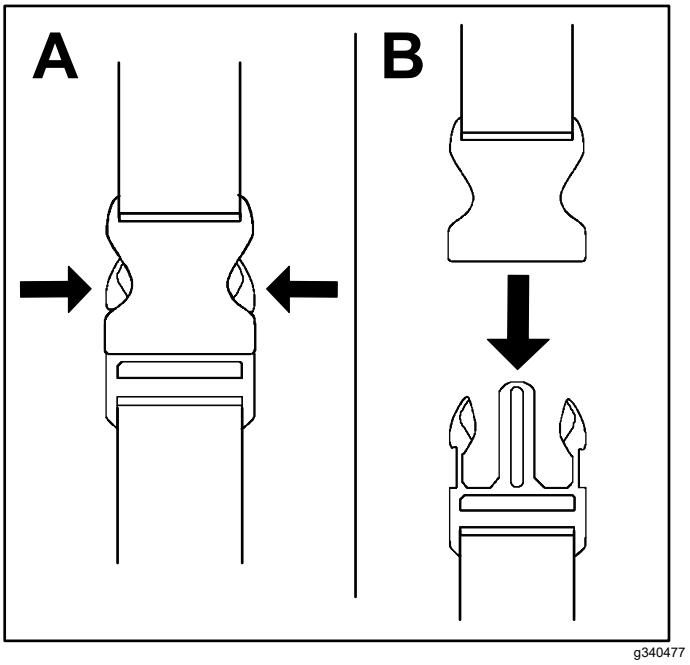

Rysunek 5

Przegląd produktu

Specyfikacje

Zakresy dopuszczalnej temperatury

Akumulator należy ładować/przechowywać w temperaturze	od 5°C do 40°C*
Akumulator należy użytkować w temperaturze	od -30°C do 49°C
Kosę żyłkową należy użytkować w temperaturze	od 0°C do 49°C
Kosę żyłkową należy przechowywać w temperaturze	od 0°C do 49°C*

*Czas ładowania ulegnie zwiększeniu w przypadku ładowania w temperaturze spoza tego zakresu.

Przechowuj narzędzie, akumulator i ładowarkę w zamkniętym, czystym i suchym miejscu.

Działanie

Uruchomienie kosy

1. Upewnij się, że otwory wentylacyjne kosy są wolne od pyłu i zanieczyszczeń.

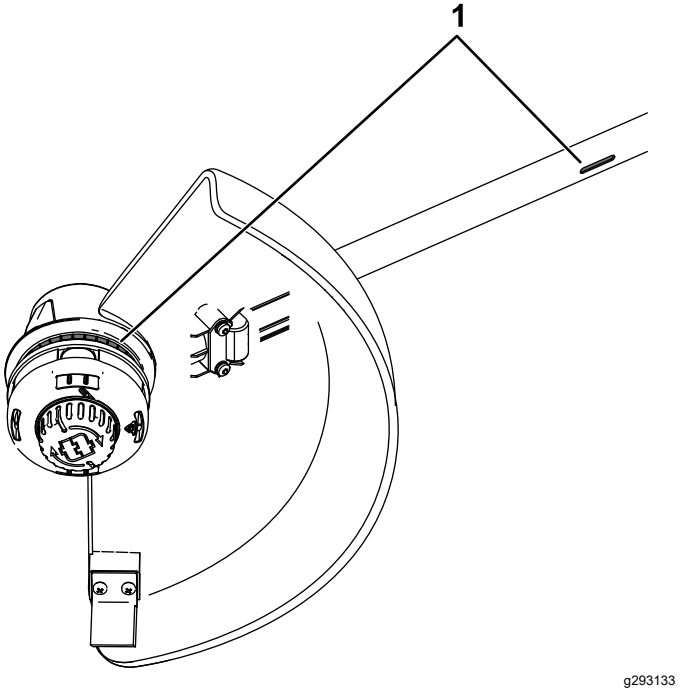

Rysunek 6

1. Otwory wentylacyjne na kosie

2. Ustaw wgłębienie w akumulatorze równo z wypustką na obudowie uchwytu (Rysunek 7).
3. Wsuń akumulator we wgłębienie, aż akumulator zostanie zablokowany w swoim miejscu (Rysunek 7).

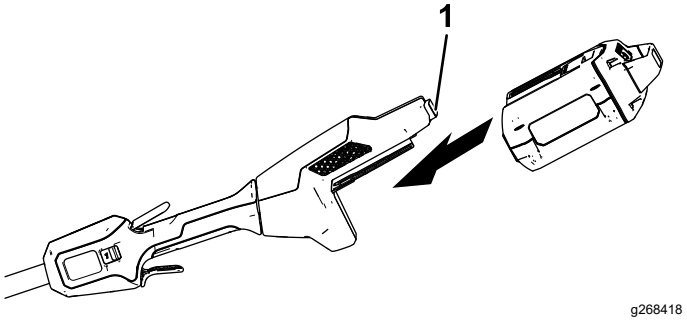

Rysunek 7

1. Zatrzask akumulatora

4. Aby uruchomić kosę, wciśnij przycisk blokady, a następnie naciśnij przycisk uruchamiający z regulacją prędkości (Rysunek 8).

   Informacja: Aby zmienić prędkość kosy, przesuń przełącznik zakresu prędkości.

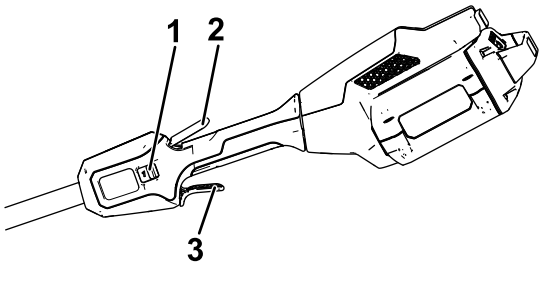

Rysunek 8

1. Przełącznik zakresu prędkości
2. Przycisk blokady
3. Przycisk uruchamiający z regulacją prędkości

Wyłączanie kosy

Aby wyłączyć kosę, zwolnij obydwa przyciski.

Wyjmuj akumulator zawsze, gdy nie używasz kosy lub przewozisz kosę do lub z obszaru roboczego.

Wyjmowanie akumulatora z kosy

Naciśnij zatrzask akumulatora, aby zwolnić zaczep akumulatora i wysunąć akumulator z urządzenia (Rysunek 9).

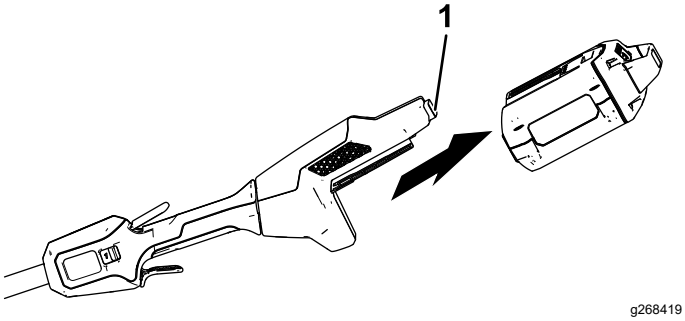

Rysunek 9

1. Zatrzask akumulatora

Wysuwanie żyłki za pomocą wysuwania przyciskowego

1. Uruchom narzędzie z pełną prędkością obrotową.
2. Stuknij przyciskiem wysuwania o podłoże, aby wysunąć żyłkę. Żyłka jest wysuwana przy każdym stuknięciem przycisku wysuwania. Nie dociskaj przyciskiem do podłoża.

   Informacja: Na deflektorze trawy znajduje się ostrze odcinające, które przycina żyłkę na odpowiednią długość.

   Informacja: Jeżeli żyłka zużyje się za bardzo i jest zbyt krótka, wysunięcie żyłki przez stuknięcie przyciskiem może nie być możliwe. W takim wypadku zwolnij obydwa przyciski i postępuj zgodnie z Ręczne wysuwanie żyłki (Strona 12).

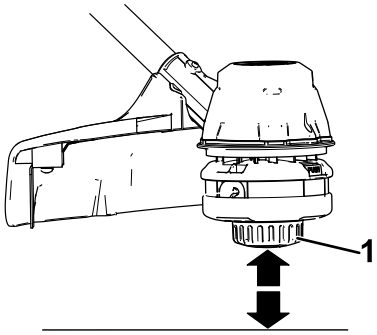

Rysunek 10

1. Przycisk wysuwania

Ręczne wysuwanie żyłki

Aby ręcznie wysunąć żyłkę, odłącz akumulator od kosy, a następnie naciśnij przycisk wysuwania u dołu elementu mocującego szpulę z żyłką, jednocześnie pociągając za żyłkę kosy.

Regulacja szerokości koszenia

Kosa jest dostarczana z fabrycznie ustawioną szerokością koszenia 36,6 cm, jak widać w ramce A na Rysunek 11. Za pomocą poniższych instrukcji można przestawić szerokość koszenia na 40,6 cm, jak widać w ramce D na Rysunek 11.

1. Odkręć ostrze skracające linkę od spodniej strony osłony, odkręcając 2 mocujące je wkręty za pomocą dołączonego klucza imbusowego (ramka B na Rysunek 11) i przekręć ostrze skracające o 180°.
2. Po obróceniu ostrza skracającego przykręć je do osłony za pomocą 2 odkręconych wcześniej wkrętów (ramka C na Rysunek 11).

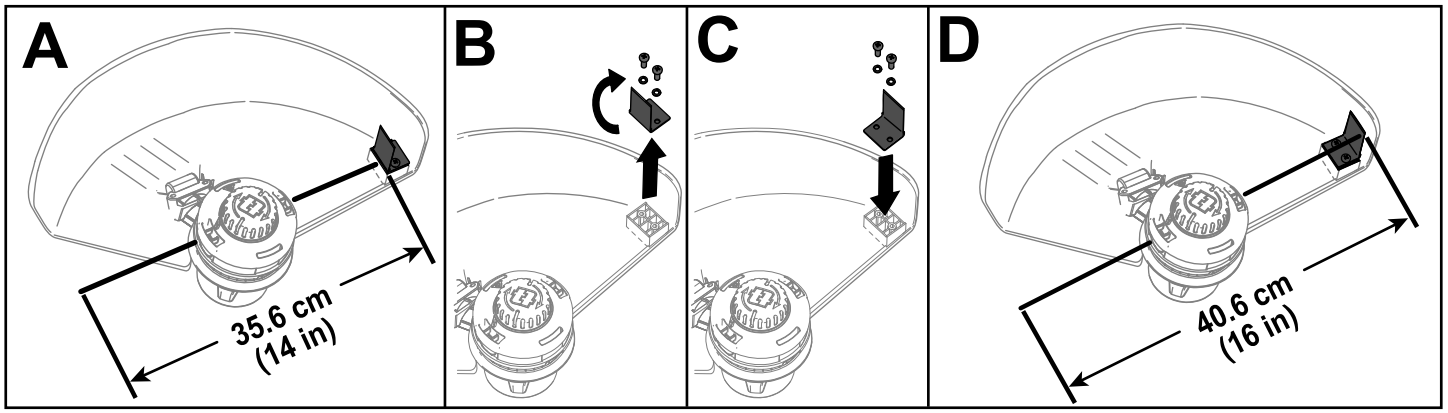

g293137

Rysunek 11

Rady związane z posługiwaniem się urządzeniem

- Trzymaj kosę przechyloną w kierunku obszaru ścinania, zapewni to najlepszą powierzchnię cięcia.
- Kosa żyłkowa przycina trawę w momencie przesuwania jej od lewej do prawej strony. Zapobiega to wyrzucaniu zanieczyszczeń przez kosę na operatora.
- Do cięcia używaj końcówki żyłki. Nie wciskaj głowicy tnącej na siłę w nieskoszoną trawę.
- Ogrodzenia siatkowe i sztachetowe mogą spowodować szybkie zużycie, a nawet pęknięcie żyłki. Mury kamienne i murowane, krawężniki i elementy drewniane mogą spowodować szybkie zużycie żyłki.
- Unikaj drzew i krzewów. Żyłka może łatwo uszkodzić korę, formy i panele drewniane oraz słupki ogrodzeniowe.

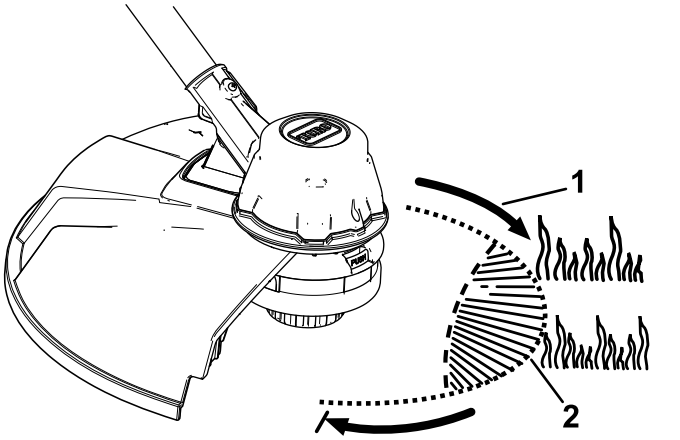

g293138

Rysunek 12

1. Kierunek obrotów
2. Droga przemieszczania się żyłki

Konserwacja

Po każdym użyciu kosy wykonaj następujące czynności:

1. Zdemontuj akumulator z kosy.
2. Wytrzyj kosę wilgotną ściereczką do czysta. Nie myj kosy wężem z wodą ani nie zanurzaj jej w wodzie.

⚠ OSTROŻNIE

Ostrze odcinające żyłkę na deflektorze jest ostre i może spowodować zranienia.

Nie używaj rąk do oczyszczenia osłony deflektora i ostrza.

3. Wytrzyj lub oskrob obszar głowicy tnącej do czysta zawsze, gdy zauważysz nagromadzenia zanieczyszczeń.
4. Sprawdź i dokręć wszystkie mocowania. Napraw lub wymień wszystkie uszkodzone lub zgubione części.
5. Zetrzyj zanieczyszczenia z obszarów wlotów i wylotów wentylacyjnych na obudowie silnika, aby zapobiec przegrzewaniu się silnika.

Wymiana żyłki

Używaj tylko pojedynczej żyłki o średnicy 2 mm (część Toro nr 88201) lub pojedynczej żyłki skręcanej o średnicy 2,4 mm (część Toro nr 88202).

1. Wyjmij akumulator.
2. Wyciągnij pozostałą na szpuli starą żyłkę poprzez wielokrotne naciskanie przycisku wysuwania z jednoczesnym wyciąganiem żyłki jednocześnie z obu stron kosy.
3. Odetnij 1 odcinek żyłki zgodnie z poniższymi zaleceniami.
   - W przypadku żyłki o średnicy 2 mm odetnij jeden odcinek o długości około 4,9 metra.
   - W przypadku żyłki o średnicy 2,4 mm odetnij jeden odcinek o długości około 3 metrów.

   Ważne: **Nie używaj żyłki innej grubości lub innego rodzaju, gdyż mogłoby to spowodować uszkodzenie kosy.**
4. Naciśnij i przekręć pokrętło na głowicy żyłkowej, aż strzałka na pokrętle zrówna się ze strzałką na głowicy żyłkowej (Rysunek 13).
5. Włóż jeden z końców żyłki pod kątem w otwór WEJŚCIOWY i wsuń żyłkę w prowadnicę głowicy żyłkowej, aż wysunie się z otworu po przeciwnej stronie. Przeciągnij żyłkę przez głowicę żyłkową, aż po każdej stronie głowicy wystawać będzie równa ilość żyłki.

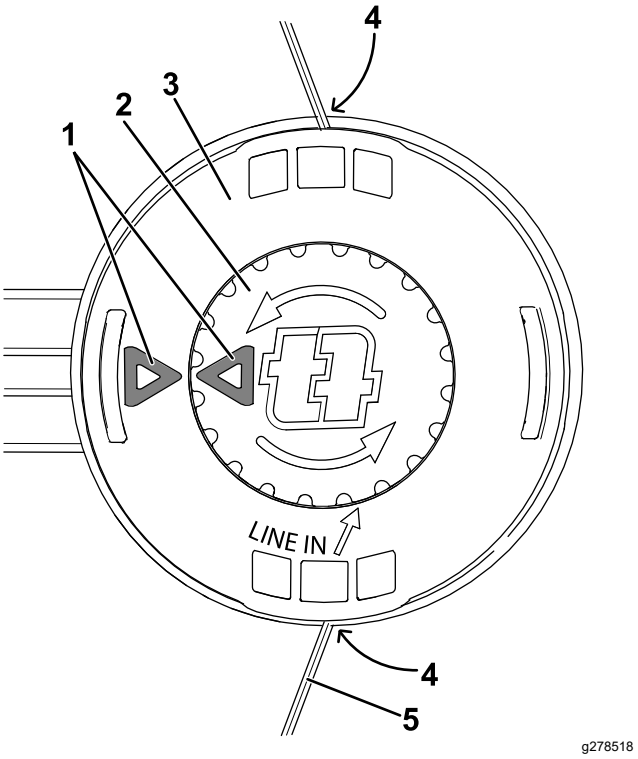

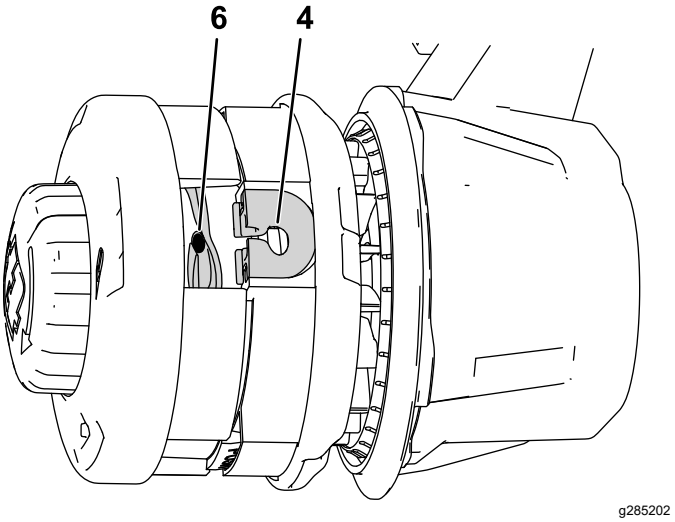

Rysunek 13

Dla lepszej czytelności pokazano widok w stanie rozmontowanym

1. Strzałki
2. Pokrętło
3. Głowica żyłkowa
4. Oczko
5. Żyłka
6. Prowadnica

Ważne: **Nie demontuj głowicy kosy.**

6. Jedną ręką przytrzymaj głowicę żyłkową. Drugą ręką przekręć pokrętło w kierunku wskazanym przez strzałki (w lewo).
7. Nawiń żyłkę, pozostawiając około 102 mm wystającej żyłki z każdego z otworów.

Przechowywanie

Ważne: **Przechowuj narzędzie, akumulator i ładowarkę tylko w podanym zakresie temperatur, patrz** **Specyfikacje (Strona 11)****.**

Ważne: **W przypadku przechowywania akumulatora narzędzia przez pozasezonowy okres nieużywania, należy naładować akumulator do momentu, gdy na akumulatorze zaświecą się na zielono 2 lub 3 lampki LED. Nie przechowuj całkowicie naładowanego lub całkowicie rozładowanego akumulatora. Przed ponownym użyciem maszyny naładuj akumulator do momentu, gdy lewa dioda kontrolna na ładowarce zaświeci się na zielono lub gdy wszystkie 4 diody kontrolne na akumulatorze zaświecą się na zielono.**

- Po użyciu odłącz produkt od zasilania (tzn. odłącz wtyczkę z gniazdka lub wyjmij akumulator) i sprawdź, czy nie został on uszkodzony.
- Nie przechowuj maszyny z zainstalowanym akumulatorem.
- Oczyść produkt z wszelkich substancji obcych.
- Narzędzie, akumulator i ładowarkę, jeśli nie są używane, przechowuj poza zasięgiem dzieci.
- Przechowuj narzędzie, akumulator i ładowarkę akumulatora z dala od agresywnych substancji, takich jak chemikalia ogrodowe lub sól do posypywania dróg.
- Aby ograniczyć ryzyko poważnych obrażeń, unikaj przechowywania akumulatora na zewnątrz budynków lub wewnątrz pojazdów.
- Przechowuj narzędzie, akumulator i ładowarkę w zamkniętym, czystym i suchym miejscu.

Rozwiązywanie problemów

Wykonaj tylko czynności opisane w niniejszej instrukcji. Jeżeli nie uda się rozwiązać problemu samemu, wszelkie inne czynności kontrolne, konserwacyjne i naprawcze mogą być wykonywane tylko przez autoryzowany punkt serwisowy lub wykwalifikowanego specjalistę.

Problem	Możliwa przyczyna	Usuwanie usterek
Narzędzie nie daje się uruchomić.	1. Akumulator nie jest do końca wsunięty w narzędzie. 2. Akumulator nie jest naładowany. 3. Akumulator jest uszkodzony. 4. W narzędziu występuje inny problem natury elektrycznej.	1. Wyjmij i ponownie włóż akumulator w narzędzie, upewniając się, że jest on zamontowany do końca i zablokowany przez zatrzask. 2. Odłącz akumulator od narzędzia i naładuj go. 3. Wymień akumulator. 4. Skontaktuj się z przedstawicielem autoryzowanego serwisu.
Narzędzie nie osiąga pełnej mocy.	1. Stan naładowania akumulatora jest zbyt niski. 2. Otwory wentylacyjne są zablokowane.	1. Odłącz akumulator od narzędzia i naładuj go całkowicie. 2. Udrożnij otwory wentylacyjne.
Narzędzie wytwarza nadmierne drgania lub nietypowe dźwięki.	1. W obszarze bębna kosy znajdują się zanieczyszczenia. 2. Żyłka nie jest prawidłowo nawinięta na szpulę.	1. Oczyść obszar bębna z zanieczyszczeń. 2. Wysuń żyłkę za pomocą przycisku uruchamiającego i/lub odwiń żyłkę ze szpuli i nawiń ją ponownie.
Narzędzie nie daje się uruchomić lub nie pracuje w sposób ciągły.	1. Na stykach akumulatora znajduje się wilgoć. 2. Akumulator nie jest do końca wsunięty w narzędzie.	1. Odczekaj, aż akumulator wyschnie lub wytrzyj do sucha. 2. Wyjmij i ponownie włóż akumulator w narzędzie, upewniając się, że jest on zamontowany do końca i przytrzymywany przez zatrzask.

Powiadomienie dotyczące prywatności (EOG/Wielka Brytania)

Korzystanie z Twoich informacji osobowych przez Toro

Firma The Toro Company („Toro”) szanuje prywatność użytkownika. Podczas zakupu naszych produktów możemy gromadzić pewne dotyczące użytkownika informacje osobowe pochodzące zarówno od użytkownika jak i od lokalnego oddziału firmy Toro lub sprzedawcy produktów marki Toro. Toro wykorzystuje takie dane do realizacji swoich zobowiązań wynikających z umowy – takich jak rejestracja gwarancji, realizacja zgłoszeń gwarancyjnych lub możliwość kontaktu z nabywcą w przypadku akcji wycofywania produktu – oraz w uzasadnionych celach biznesowych – na przykład do oceny zadowolenia klientów, udoskonalania naszych produktów lub dostarczania klientom informacji o mogących ich interesować produktach. Firma Toro może udostępniać te dane swoim spółkom zależnym, oddziałom, sprzedawcom lub innym partnerom biznesowym w związku z tymi działaniami. Mamy również prawo do ujawniania informacji osobowych, jeżeli jest to wymagane na mocy prawa lub w związku z zakupem, sprzedażą lub połączeniem się przedsiębiorstw. Nie sprzedamy danych osobowych naszych klientów dla celów marketingowych żadnej innej firmie.

Przechowywanie Twoich informacji osobowych przez Toro

Toro będzie przechowywać dane osobowe naszych klientów tak długo, jak długo będą one istotne dla powyższych celów oraz zgodnie z wymogami prawnymi. Więcej informacji o stosownych okresach przechowywania danych można uzyskać wysyłając wiadomość na adres legal@toro.com.

Zaangażowanie firmy Toro w bezpieczeństwo

Twoje dane osobowe mogą być przetwarzane w USA lub innym kraju, który może mieć mniej surowe przepisy dotyczące ochrony danych niż Twój kraj zamieszkania. Ilekroć przenosimy Twoje dane poza Twój kraj zamieszkania, podejmiemy prawnie wymagane kroki w celu zapewnienia odpowiednich zabezpieczeń w celu ochrony Twoich informacji i upewnienia się, że są one traktowane w bezpieczny sposób.

Dostęp i poprawianie danych

Użytkownik może mieć prawo do poprawiania lub weryfikacji swoich danych osobowych oraz do sprzeciwu lub ograniczenia przetwarzania danych. W tym celu prosimy o kontakt drogą elektroniczną pod adresem legal@toro.com. W razie wątpliwości co do sposobu posługiwania się Twoimi informacjami przez Toro zachęcamy do zgłoszenia wątpliwej sytuacji bezpośrednio do naszej firmy. Zwracamy uwagę na fakt, że mieszkańcy Unii Europejskiej mają prawo wniesienia skargi do Urzędu Ochrony Danych Osobowych.

TORO®

Count on it.

Form No. 3432-920 Rev D

Count on it.

Bruksanvisning

Flex-Force Power System™ 60 V MAX trådtrimmer

Modellnr 51835T—Serienr 320000001 och högre

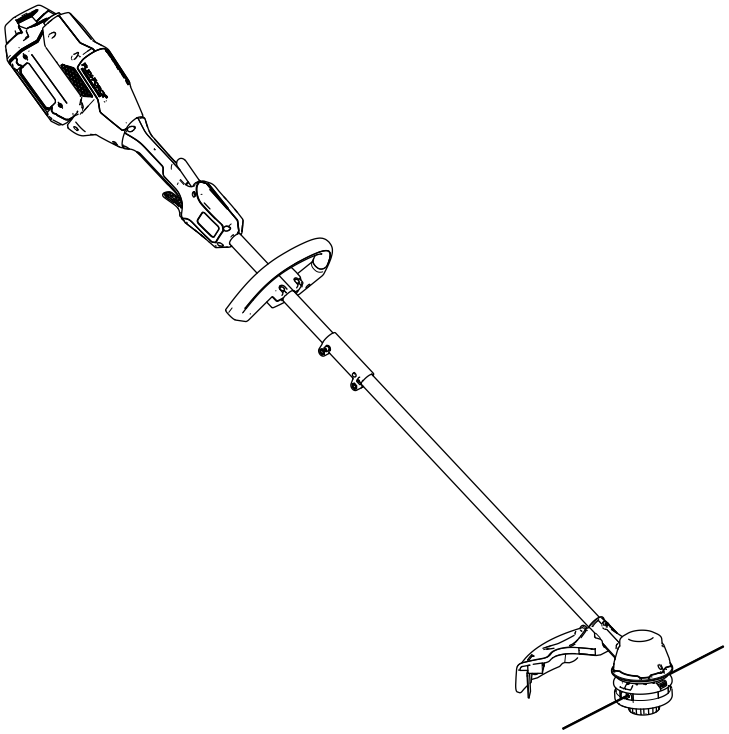

Registrera din produkt på www.Toro.com.
Översättning av originalet (SV)

CE

3432-920

På www.Toro.com/support finns hjälp i form av instruktionsfilmer. Du kan också kontakta din auktoriserade återförsäljare innan du returnerar produkten.

Introduktion

Denna trimmer är avsedd att användas av privatkunder för att klippa gräs utomhus efter behov. Den är avsedd för användning med Toro Flex-Force-litiumjonbatterier av modellerna 81825, 81860 eller 81875. Dessa batterier får endast laddas med batteriladdare av modellerna 81802 eller 81805. Det kan medföra fara för dig och kringstående om produkten används i andra syften än vad som avsetts.

Läs denna information noga så att du lär dig att använda och underhålla produkten på rätt sätt, och för att undvika person- och produktskador. Du är ansvarig för att produkten används på ett riktigt och säkert sätt.

Besök www.Toro.com om du behöver utbildningsmaterial för säkerhet och drift, information om tillbehör, hjälp med att hitta en återförsäljare eller om du vill registrera din produkt.

Modell 51835T inkluderar varken batteri eller laddare.

Säkerhet

VARNING: Läs och följ alltid grundläggande säkerhetsvarningar och -anvisningar, inklusive nedanstående, för att minska risken för brand, elektriska stötar och personskador när du använder elutrustning i trädgården.

VIKTIGA SÄKERHETS-ANVISNINGAR

I. Utbildning

1. Utrustningens operatör ansvarar för eventuella olyckor eller faror som andra personer eller deras egendom utsätts för.
2. Låt inte barn använda eller leka med utrustningen, batteriet eller batteriladdaren. Lokala bestämmelser kan begränsa användarens ålder.
3. Tillåt inte personer med nedsatt fysisk, sensorisk eller mental förmåga, eller bristande erfarenhet och kunskap, att använda utrustningen, batteripaketet eller batteriladdaren, såvida de inte har fått instruktioner eller handledning i att använda dem på ett säkert sätt och förstår riskerna förknippade med användning.
4. Läs alla anvisningar och varningsmarkeringar på utrustningen, batteripaketet och batteriladdaren innan du använder dessa produkter.
5. Bekanta dig med reglagen och korrekt användning av utrustningen, batteripaketet och batteriladdaren.

II. Förberedelser

1. Håll kringstående och barn borta från arbetsområdet.
2. Använd endast det batteripaket som angetts av Toro. Användning av andra tillbehör och fästanordningar kan öka risken för skador och brand.
3. Det kan leda till brand eller elektriska stötar om batteriladdaren ansluts till ett uttag som inte är mellan 100 och 240 V. Anslut inte batteriladdaren till ett annat uttag än 100 till 240 V. Om du vill ha en annan typ av anslutning ska du vid behov använda en anslutningsadapter för korrekt konfiguration av eluttaget.
4. Använd inte skadade eller modifierade batteripaket eller batteriladdare. Dessa kan ha ett oförutsägbart beteende som kan leda till brand, explosion och skaderisker.
5. Om elsladden till batteriladdaren är skadad ska du kontakta en auktoriserad återförsäljare för att byta ut den.

© 2020—The Toro® Company
8111 Lyndale Avenue South
Bloomington, MN 55420

Kontakta oss på www.Toro.com.
Tryckt i Kina
Med ensamrätt

6. Använd inte icke-laddningsbara batterier.
7. Ladda batteripaketet endast med batteriladdaren som angetts av Toro. En laddare som är lämplig för en särskild typ av batteripaket kan utgöra en brandrisk om den används med andra batteripaket.
8. Ladda endast batteripaketet på en plats med god ventilation.
9. Utsätt inte batteripaket eller batteriladdare för brand eller temperaturer över 68 °C.
10. Följ alla laddningsanvisningar och ladda inte batteripaketet utanför det temperaturintervall som anges i anvisningarna. Om du inte följer dessa anvisningar kan batteripaketet skadas och risken för brand ökar.
11. Kör endast utrustningen om skydd och andra säkerhetsanordningar sitter på plats och fungerar.
12. Klä dig lämpligt – använd lämpliga kläder, inklusive ögonskydd, långbyxor, rejäla och halkfria skor samt hörselskydd. Sätt upp långt hår och använd inte lösa smycken som kan fastna i rörliga delar. Använd munskydd vid dammiga driftförhållanden.

III. Användning

1. Undvik farliga miljöer – Använd inte utrustningen i regn eller på fuktiga eller våta platser.
2. Använd rätt utrustning för tillämpningen – användning för andra ändamål än de avsedda kan vara farligt för dig och kringstående.
3. Förhindra oavsiktlig start – se till att brytaren är i läget AV innan du ansluter till batteripaketet och hanterar utrustningen. Bär inte utrustningen med fingret på brytaren och aktivera inte apparaten med brytaren i läget PÅ.
4. Använd endast maskinen i dagsljus eller i bra belysning.
5. Avlägsna batteripaketet från enheten innan du utför justeringar eller byter tillbehör.
6. Håll händer och fötter borta från klippområdet och alla rörliga delar.
7. Stäng av utrustningen, avlägsna batteripaketet från utrustningen och vänta tills alla rörelser har stannat innan du justerar, underhåller, rengör eller ställer utrustningen i förvar.
8. Avlägsna batteripaketet från utrustningen om du lämnar den utan uppsikt.
9. Tvinga inte utrustningen att arbeta för hårt – den presterar bättre och fungerar säkrare om den får arbeta på den nivå som den konstruerades för.
10. Sträck dig inte för långt – se till att alltid stå stadigt och upprätthålla balansen, särskilt i backar. Gå med utrustningen, spring aldrig med den.
11. Var på din vakt, se på vad du gör och använd sunt förnuft när du använder utrustningen. Använd inte utrustningen om du är sjuk, trött eller påverkad av alkohol eller läkemedel.
12. Se till att ventilöppningarna hålls fria från skräp.
13. Under skadliga förhållanden kan vätska läcka ut ur batteripaketet. Undvik kontakt. Om du råkar komma i kontakt med vätskan ska du spola med vatten. Om vätskan kommer i kontakt med ögonen ska du söka medicinsk hjälp. Vätska som läcker ur batteripaketet kan orsaka irritationer eller brännskador.
14. VAR FÖRSIKTIG – Ett felhanterat batteripaketet kan medföra en brandrisk eller risk för brännskada från kemikalier. Ta inte isär batteripaketet. Värm inte upp batteripaketet över 68 °C eller elda upp det. Ersätt enbart batteripaketet med ett äkta Toro-batteripaket. Om en annan typ av batteripaket används kan det leda till brand eller explosion. Förvara batteripaket utom räckhåll för barn och i originalförpackningen tills de ska användas.

IV. Underhåll och förvaring

1. Underhåll utrustningen varsamt – håll den ren och i gott skick för bästa prestanda och för att minska skaderisken. Följ anvisningarna för smörjning och byte av tillbehör. Håll handtagen torra, rena och fria från olja och fett.
2. När batteripaketet inte används ska det förvaras på avstånd från metallföremål som gem, mynt, nycklar, spikar och skruvar som kan leda effekten från en pol till en annan. Kortslutning av batteriet kan orsaka brännskador eller eldsvåda.
3. Håll händer och fötter borta från rörliga delar.
4. Stäng av utrustningen, avlägsna batteripaketet från utrustningen och vänta tills alla rörelser har stannat innan du justerar, underhåller, rengör eller ställer utrustningen i förvar.
5. Kontrollera om utrustningen har skadade delar – om skydd eller andra delar är skadade ska du fastställa om utrustningen kommer att fungera korrekt. Kontrollera om det finns feljusterade eller kärvande rörliga delar, trasiga delar, fästelement eller några andra förhållanden som kan påverka funktionen. Om inte annat anges i anvisningarna ska en auktoriserad återförsäljare reparera eller byta ut skadade skydd och delar.
6. Byt inte ut utrustningens befintliga icke-metalliska klippenheter mot metalliska klippenheter.
7. Försök inte att underhålla eller reparera utrustningen, batteripaketet eller batteriladdaren

förutom på det sätt som anges i anvisningarna. Be en auktoriserad återförsäljare att utföra underhåll med identiska reservdelar för att säkerställa att produkten underhålls på ett säkert sätt.

8. Förvara inaktiv utrustning inomhus på en plats som är torr, säker och oåtkomlig för barn.
9. Kassera inte batteriet i eld. Det riskerar att explodera. Kontrollera vilka kasseringsregler som gäller där du bor.

SPARA DESSA

ANVISNINGAR

Säkerhets- och instruktionsdekaler

Säkerhetsdekalerna och -anvisningarna är fullt synliga för föraren och finns nära alla potentiella farozoner. Ersätt dekaler som har skadats eller saknas.

decal139-5220

139-5220

1. Kassera på korrekt sätt.

decal139-8262

139-8262

1. Varning – läs *bruksanvisningen*. Använd hörsel- och ögonskydd. Se till att enheten inte utsätts för regn.

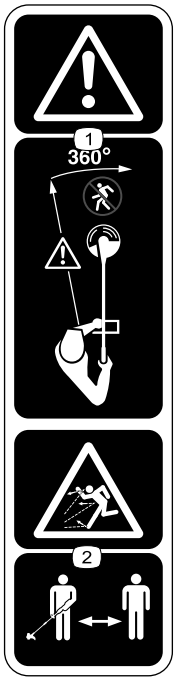

decal139-8263

139-8263

1. Varning – håll kringstående på avstånd från maskinen i alla riktningar.
2. Risk för kringflygande föremål – håll kringstående på avstånd.

Montering

Lösa delar

Använd diagrammet nedan för att kontrollera att alla delar finns med.

Tillvägagångssätt	Beskrivning	Antal	Användning
1	Insexnyckel	1	Veckla ut skaftet.
2	Extrahandtag	1	Montera extrahandtaget.
3	Skydd	1	Montera skyddet.
4	Trådtrimmerrem	1	Montera remmen.

1

Veckla ut skaftet

Delar som behövs till detta steg:

1	Insexnyckel

Tillvägagångssätt

1. Veckla ut skaftet (A i Figur 1).
2. Rikta in låsknappen på det nedre skaftet med det avlånga hålet på det övre skaftet och skjut samman de två skaften (B och C i Figur 1).

   Obs: Låsknappen klickar i det avlånga hålet när båda skaften är säkrade (D i Figur 1).
3. Använd den medföljande insexnyckeln och dra åt skruven på skaftanslutningen tills den är säker (E i Figur 1).

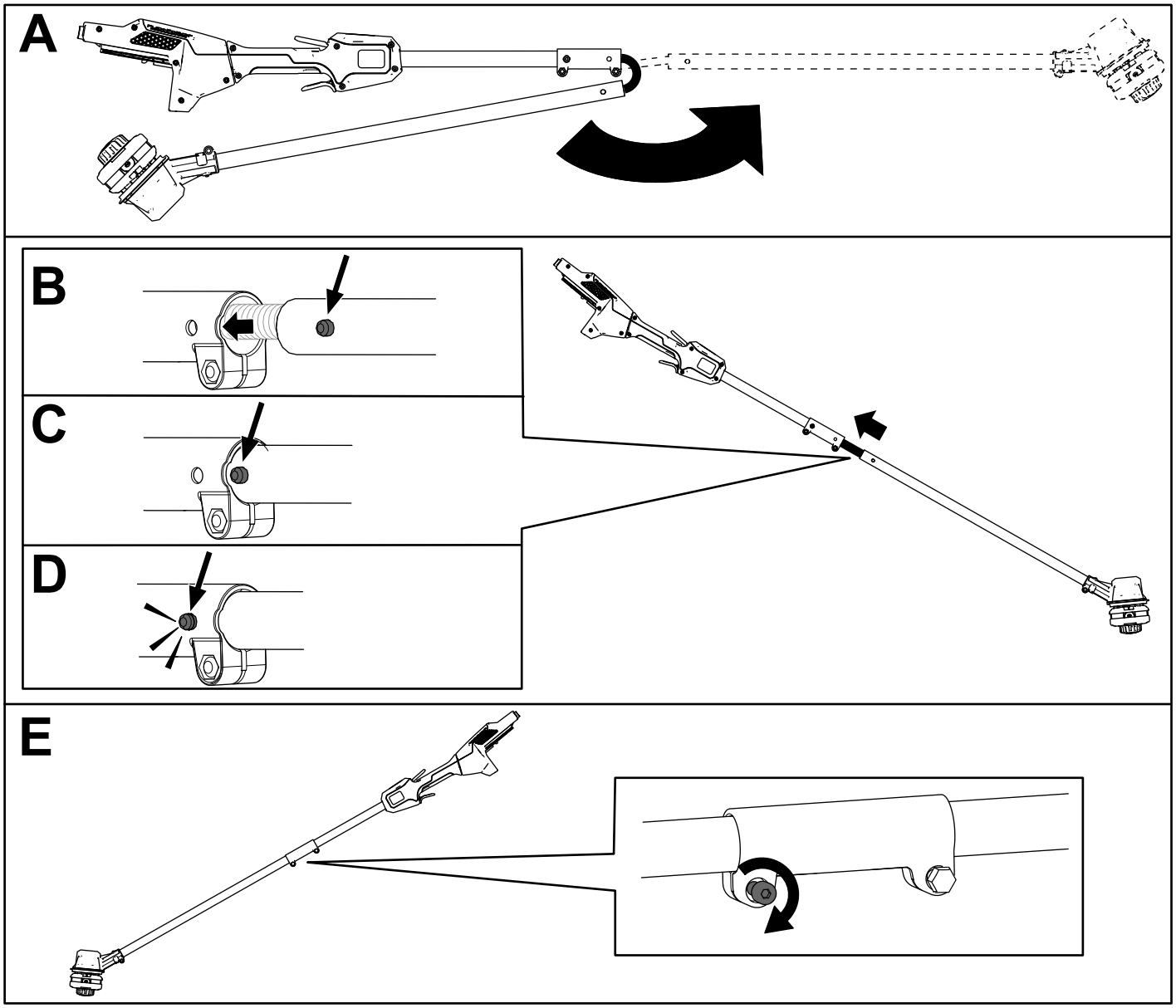

Figur 1

2

Montera extrahandtaget

Delar som behövs till detta steg:

1	Extrahandtag

Tillvägagångssätt

1. Separera extrahandtaget från handtagsplattan genom att ta bort de fyra insexskruvarna med hjälp av den medföljande insexnyckeln (A i Figur 2).
2. Rikta in guiderna på extrahandtagets platta efter guiden på trimmerskaftets undersida (B i Figur 2).
3. Rikta in extrahandtaget mot extrahandtagsplattan på trimmerskaftet (C i Figur 2).
4. Fäst extrahandtaget på handtagsplattan med de fyra insexskruvarna som du tog bort tidigare (D i Figur 2).

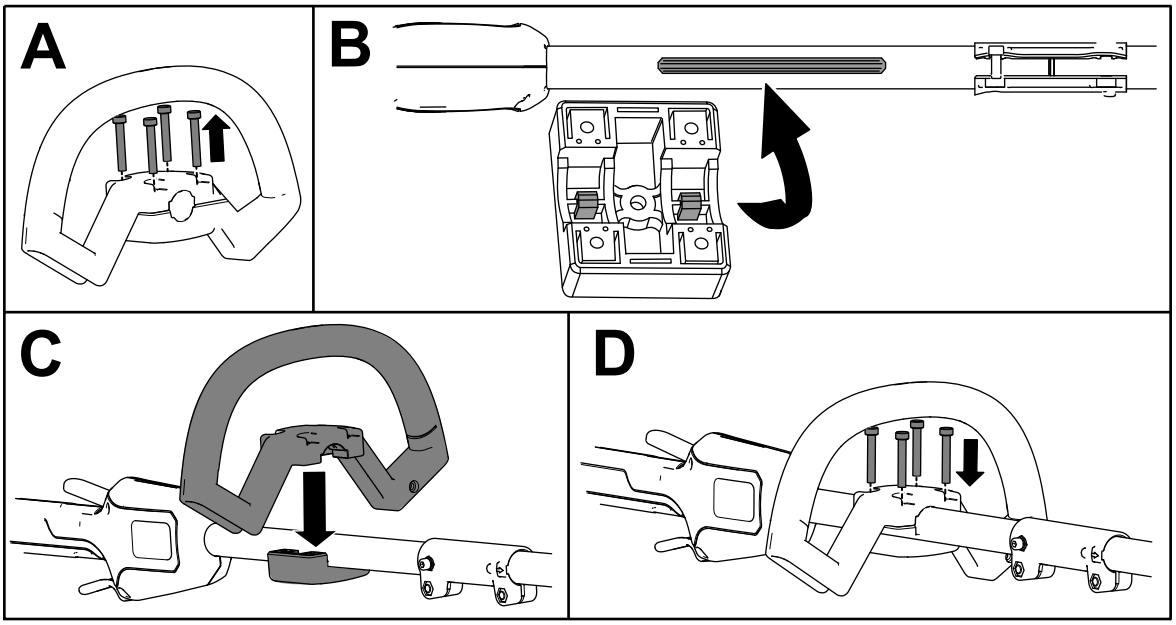

g292825

Figur 2

3

Montera skyddet

Delar som behövs till detta steg:

1	Skydd

Tillvägagångssätt

1. Använd den medföljande insexnyckeln och ta bort de två insexskruvarna, två brickorna och två distansbrickorna från trimmerbasen (A i Figur 3).
2. Rikta in skyddet mot trimmerbasen (B i Figur 3).
3. Fäst skyddet på trimmerbasen med de två insexskruvarna, två brickorna och två distansbrickorna som du tog bort tidigare (C i Figur 2).

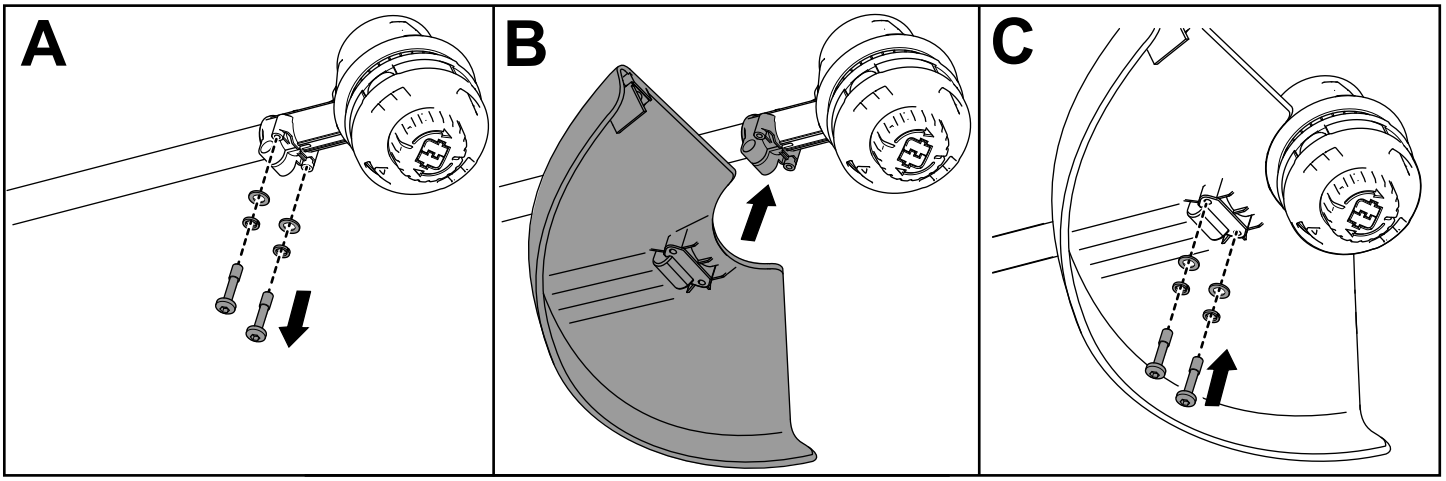

Figur 3

4

Montera remmen

Delar som behövs till detta steg:

1	Trådtrimmerrem

Tillvägagångssätt

Om du använder maskinen med batterimodell 81860 eller 81875 rekommenderas en trådtrimmerrem.

Anslut metallkroken på axelselen till remkragen på trådtrimmerns handtag (Figur 4).

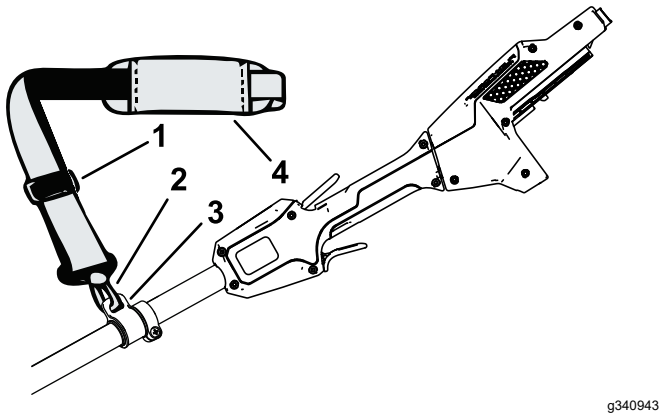

Figur 4

1. Remjusterare
2. Remmens metallkrok
3. Remkrage
4. Axelrem

Remlängden är justerbar. Skjut remjusteraren uppåt för att minska remmens längd eller nedåt för att öka remmens längd (Figur 4).

Om det någonsin uppstår en nödsituation och du snabbt behöver ta bort selen ska du koppla loss spännet enligt följande:

1. Tryck in spännets sidor (A i Figur 5).
2. Låt spännet kopplas bort (B i Figur 5).

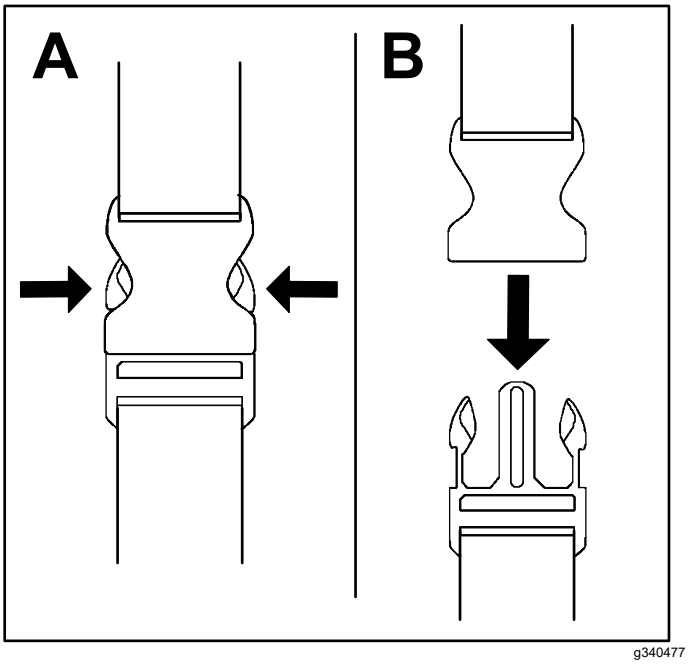

Figur 5

Produktöversikt

Specifikationer

Lämpliga temperaturintervall

Ladda/förvara batteripaketet vid	5 °C till 40 °C*
Använd batteripaketet vid	-30 °C till 49 °C
Använd trimmern vid	0 °C till 49 °C
Förvara trimmern vid	0 °C till 49 °C

* Laddningstiden förlängs om du inte laddar batteriet inom detta temperaturintervall.

Förvara verktyget, batteripaketet och batteriladdaren på en ren och torr avsides plats.

Körning

Starta trimmern

1. Kontrollera att ventilerna på trimmern är fria från damm och smuts.

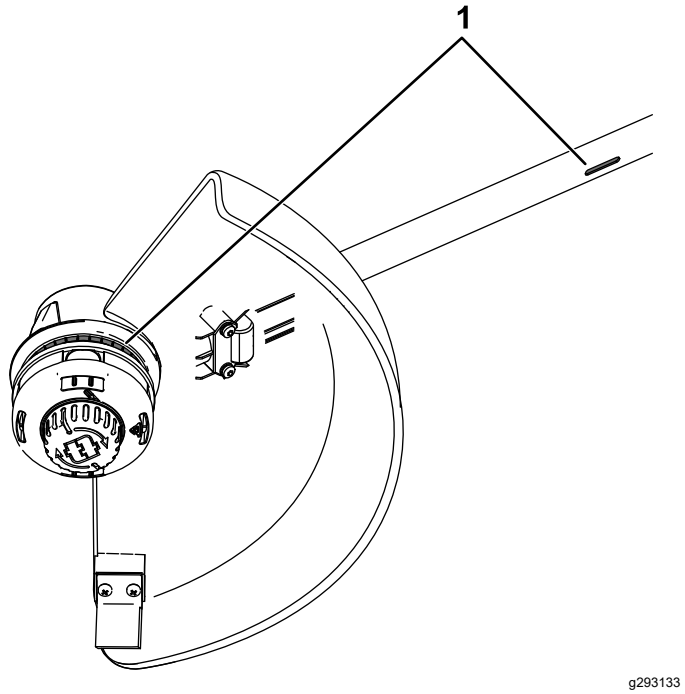

Figur 6

1. Trimmerventiler

2. Rikta in håligheten i batteripaketet med spetsen på handtagets kåpa (Figur 7).
3. Tryck in batteripaketet i handtaget tills batteriet låses fast i spärren (Figur 7).

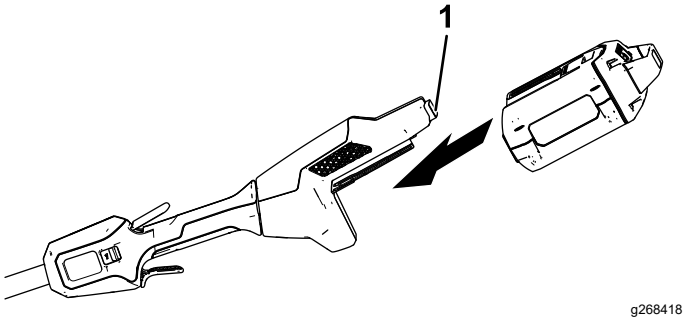

Figur 7

1. Batterispärr

4. Starta trimmern genom att trycka in spärreglaget och därefter trycka på reglaget för reglerbar hastighet (Figur 8).

   Obs: Skjut på hastighetsreglaget för att ändra trimmerns hastighet.

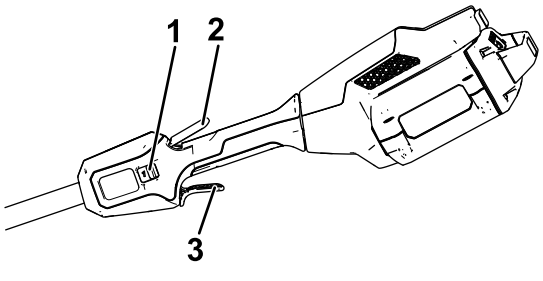

Figur 8

1. Hastighetsreglage
2. Spärreglage
3. Reglage för reglerbar hastighet

Stänga av trimmern

Släpp båda reglagen för att stänga av trimmern.

Avlägsna alltid batteripaketet när du inte använder trimmern eller transporterar den till eller från arbetsområdet.

Ta bort batteripaketet från trimmern

Tryck på batterispärren för att lossa batteripaketet och skjut ut batteripaketet ur maskinen (Figur 9).

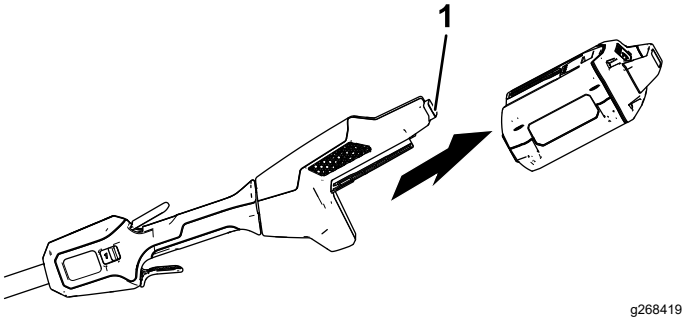

Figur 9

1. Batterispärr

Mata fram tråden med hjälp av trådframmatning

1. Kör verktyget med full gas.
2. Knacka frammatningsknappen mot marken för att mata fram tråden. Tråden matas fram varje gång du knackar på frammatningsknappen. Håll inte frammatningsknappen mot marken.

   Obs: Kapningskniven för trådklippning på gräsriktaren klipper av tråden i korrekt längd.

   Obs: Om tråden är för sliten kan du inte mata fram den genom att knacka mot marken. Om så är fallet släpper du båda reglagen och hänvisar till Förlänga tråden manuellt (sida 12).

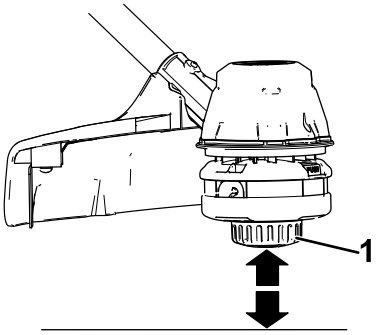

Figur 10

1. Frammatningsknapp

Förlänga tråden manuellt

Avlägsna batteripaketet från trimmern och tryck sedan på frammatningsknappen vid basen på spolhållaren samtidigt som du drar i trimmertråden för att mata fram den manuellt.

Justera skärsvepet

Trimmern fabriksmonteras med ett skärsvep på 36,6 cm enligt beskrivningen i A i Figur 11. Se följande anvisningar för att justera svepet till 40,6 cm enligt beskrivningen i D i Figur 11.

1. Ta bort svepkniven från skyddets undersida genom att ta bort de två skruvarna som håller den på plats med hjälp av den medföljande insexnyckeln (B i Figur 11) och vrid svepkniven ett halvt varv.
2. När svepkniven har vridits ska du montera den på skyddet med de två skruvarna som du tog bort tidigare (C i Figur 11).

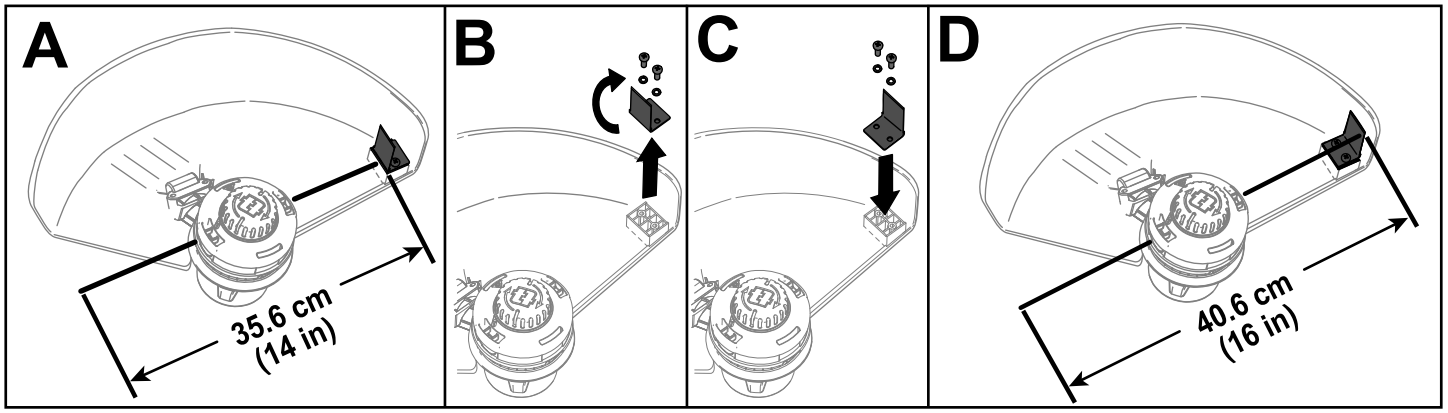

g293137

Figur 11

Arbetstips

- Du åstadkommer den bästa klippningen genom att luta trimmern mot det område som klipps.
- Trådtrimmern klipper när du för den från vänster till höger. Detta förhindrar att trimmern slungar ut skräp på dig.
- Låt trådspetsen sköta klippandet. Forcera inte ned trådhuvudet i det oklippta gräset.
- Trådstängsel och spjälstaket kan göra att tråden slits snabbare och göra att den går sönder. Sten- och tegelväggar, trottoarkanter och trä kan också leda till att tråden slits snabbare.
- Undvik träd och stubbar. Tråden kan lätt skada bark, trälister, ytterväggar och staketstolpar.

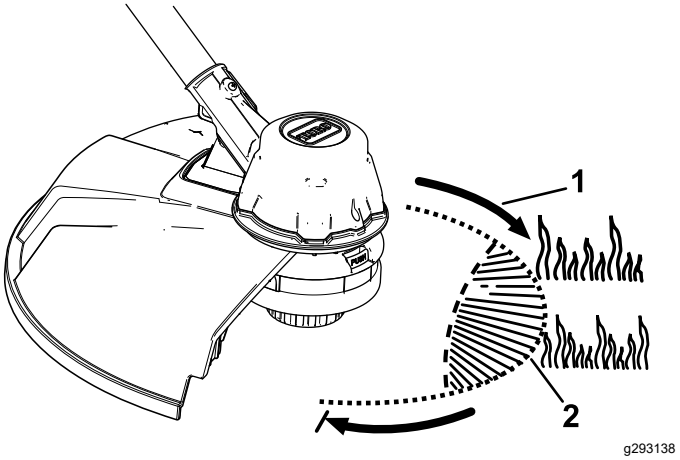

g293138

Figur 12

1. Rotationsriktning
2. Trådens klippväg

Underhåll

Utför följande efter varje användningstillfälle:

1. Ta bort batteriet från trimmern.
2. Torka av trimmern med en fuktad trasa. Spruta inte vatten över trimmern med en vattenslang, och sänk inte heller ned den i vatten.

⚠ VAR FÖRSIKTIG

Kapningskniven under riktaren är vass och kan ge skärsår.

Använd inte händerna för att rengöra riktarens skydd och kniv.

3. Torka eller skrapa rent klipphuvudet närhelst det samlas skräp där.
4. Kontrollera och dra åt alla fästelement. Reparera eller ersätt delar som har skadats eller saknas.
5. Borsta bort skräp från luftintagen och avgassystemet på motorkåpan för att förhindra att motorn överhettas.

Byta ut tråden

Använd endast monofilamenttråd på 2 mm i diameter (Toro-artikelnr. 88201) eller tvinnad monofilamenttråd på 2,4 mm i diameter (Toro-artikelnr 88202).

1. Avlägsna batteripaketet.
2. Ta bort all gammal tråd från spolen genom att upprepade gånger trycka på frammatningsknappen samtidigt som du drar ut linan lika mycket från trimmerns båda sidor.
3. Skär till en bit tråd enligt följande specifikationer.
   - Om du använder en tråd på 2 mm skär du av en bit på ungefär 4,9 m.
   - Om du använder den tvinnad tråd på 2,4 mm skär du av en bit på ungefär 3 m.

   Viktigt: **Använd inte någon annan mätare eller trådtyp eftersom det kan skada trimmern.**
4. Tryck på och vrid vredet på trådhuvudet tills pilen på vredet är i linje med pilen på trådhuvudet (Figur 13).
5. För in linans ena ände i vinkel i hålet för LINANS INLOPP och tryck linan genom trådhuvudspåret tills den kommer ut genom andra sidan hålet. Dra linan genom trådhuvudet tills linan utanför tråden är jämnt fördelad på varje sida.

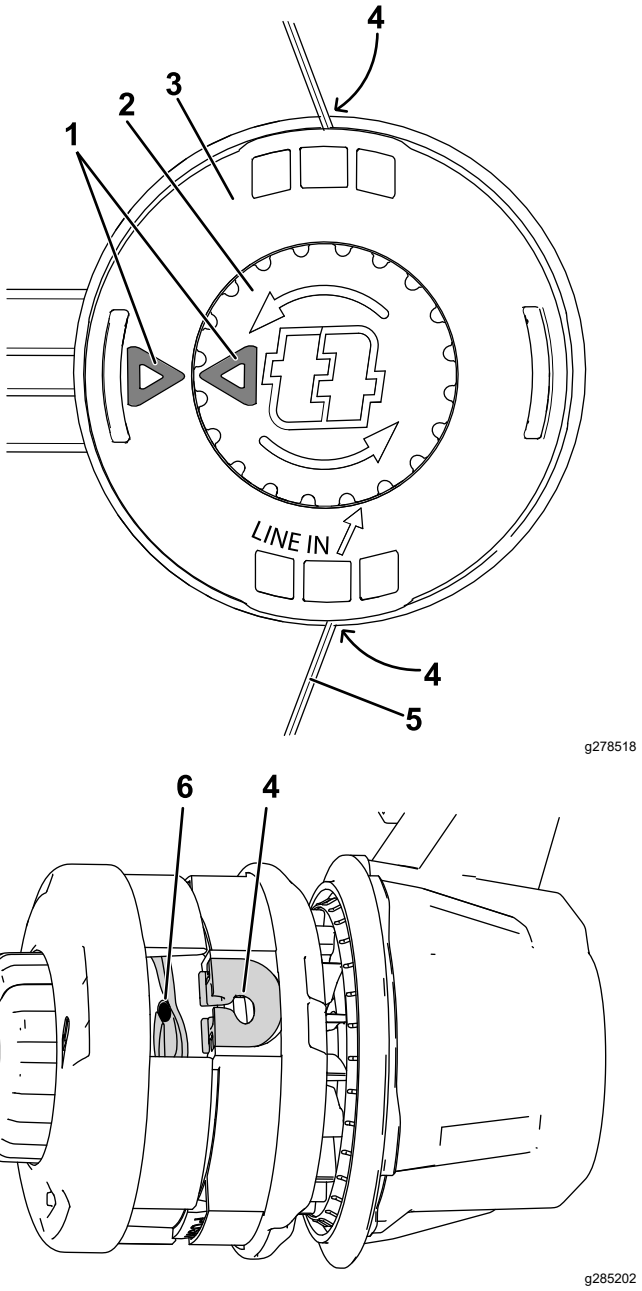

Figur 13

Uppdelad vy visas för tydlighetens skull

1.	Pilar	4.	Hål
2.	Vred	5.	Tråd
3.	Trådhuvud	6.	Spår

Viktigt: **Ta inte isär trimmerhuvudet.**

6. Håll stränghuvudet på plats med ena handen. Med den andra handen vrider du vredet i pilarnas riktning (moturs).
7. Rulla upp linan och lämna ca 102 mm på varje sida utanför hålet.

Förvaring

Viktigt: **Förvara verktyget, batteripaketet och laddaren endast i temperaturer som ligger inom rätt intervall. Se Specifikationer (sida 11).**

Viktigt: **Om du lagrar batteripaketet under lågsäsongen ska du ladda det tills två eller tre LED-indikatorer blir gröna på batteriet. Förvara inte ett fulladdat eller helt urladdat batteri. När du är redo att ta maskinen i bruk igen ska batteripaketet laddas tills vänster indikatorlampa på laddaren lyser grönt eller alla fyra lysdioder på batteriet blir gröna.**

- Koppla bort produkten från strömkällan (dvs. dra ur kontakten från strömkällan eller avlägsna batteripaketet) och kontrollera att den inte skadats efter användning.
- Förvara inte maskinen med batteriet installerat.
- Ta bort allt främmande material från produkten.
- När de inte används ska verktyg, batteripaket och laddare förvaras utom räckhåll för barn.
- Håll redskapet, batteripaketet och batteriladdaren på avstånd från frätande medel, som trädgårdskemikalier och vägsalt.
- Minska risken för allvarliga personskador genom att inte förvara batteripaketet utomhus eller i fordon.
- Förvara verktyget, batteripaketet och batteriladdaren på en ren och torr avsides plats.

Felsökning

Utför endast stegen som beskrivs i de här instruktionerna. Alla övriga inspektioner, underhåll och reparationer får endast utföras av en auktoriserad verkstad eller en liknande behörig specialist, om du inte kan lösa problemet själv.

Problem	Möjliga orsaker	Åtgärd
Verktyget startar inte.	1. Batteriet sitter inte helt på plats i verktyget. 2. Batteripaketet är inte laddat. 3. Batteripaketet är skadat. 4. Det är något annat elektriskt fel på verktyget.	1. Ta bort och sätt tillbaka batteriet i verktyget, se till att det är korrekt monterat och spärrat. 2. Ta ut batteripaketet ur verktyget och ladda det. 3. Byt ut batteripaketet. 4. Kontakta en auktoriserad återförsäljare.
Verktyget når inte full kraftförsörjning.	1. Batteripaketets laddningskapacitet är för låg. 2. Luftventilerna är blockerade.	1. Ta ut batteripaketet ur verktyget och ladda batteripaketet helt. 2. Rengör luftventilerna.
Verktyget vibrerar eller låter överdrivet mycket.	1. Det finns skräp i trimmertrumman. 2. Spolen är inte ordentligt upplindad.	1. Torka bort smuts från trumman. 2. Mata fram tråden med aktiveringskontakten och/eller ta bort tråden från spolen och linda upp den på spolen igen.
Verktyget fungerar inte eller fungerar inte utan avbrott.	1. Det finns fukt på batteripaketets kablar. 2. Batteriet är inte helt monterat i verktyget.	1. Låt batteripaketet torka eller torka det på egen hand. 2. Ta bort och sätt tillbaka batteriet i verktyget, se till att det är korrekt monterat och spärrat.

Integritetsmeddelande för EES/STORBRITANNIEN

Toros bruk av dina personuppgifter

The Toro Company (”Toro”) respekterar din integritet. I samband med dina köp av våra produkter kan vi samla in vissa personuppgifter om dig, antingen direkt från dig eller via din lokala Toro-återförsäljare. Toro använder dessa uppgifter till att utföra sina avtalsenliga skyldigheter (t.ex. registrera din garanti, behandla dina garantianspråk eller kontakta dig i händelse av att en produkt måste återkallas) och för att tillfredsställa legitima affärsändamål (t.ex. mäta kundnöjdhet, förbättra våra produkter eller tillhandahålla produktinformation som kan vara av intresse för dig). Toro kan vidarebefordra uppgifterna till sina dotterbolag, återförsäljare eller andra affärspartner i samband med någon av dessa aktiviteter. Vi kan även vidarebefordra personuppgifter i de fall som lagen kräver det eller i samband med försäljning, köp eller fusion av ett företag. Vi säljer inte dina personuppgifter i marknadsföringssyfte till något annat företag.

Kvarhållande av personuppgifter

Toro kvarhåller dina personuppgifter så länge de är relevanta för ovan nämnda syften och i enlighet med gällande lagstiftning. Kontakta legal@toro.com för ytterligare information om tillämpliga perioder för kvarhållande.

Toros säkerhetsengagemang

Dina personuppgifter kan komma att behandlas i USA eller i något annat land som kan ha mindre strikta dataskyddslagar än landet där du är bofast. I de fall som vi överför uppgifter utanför landet där du är bosatt vidtar vi lagstadgade åtgärder för att tillförsäkra att uppgifterna skyddas och behandlas konfidentiellt.

Åtkomst och korrigering

Du kan äga rätt att korrigera eller granska dina personuppgifter samt neka eller begränsa behandlingen av dina data. Om du önskar göra det ska du kontakta oss via e-post på legal@toro.com. Om du har frågor rörande det sätt på vilket Toro har hanterat dina uppgifter, uppmanar vi dig att diskutera det direkt med oss. Observera att europeiska medborgare äger rätt att lämna in klagomål till avsedd myndighet för dataskydd.

TORO®

Count on it.