Form No. 3443-759 Rev A

Count on it.

Návod k obsluze

Hnací jednotka Reelmaster® 3100-D

Číslo modelu 03170—Výrobní číslo 403430001 a vyšší
Číslo modelu 03171—Výrobní číslo 403430001 a vyšší

Zaregistrujte svůj výrobek na adrese www.Toro.com.
Překlad originálu (CS)

3443-759

Tento výrobek splňuje všechny příslušné směrnice Evropské unie. Podrobné informace naleznete v Prohlášení o shodě k tomuto výrobku.

Používání nebo provoz motoru v zalesněných, křovinatých nebo travnatých místech bez řádně funkčního a udržovaného lapače jisker (jak je uvedeno v části 4442) nebo motoru, který není vhodným způsobem zkonstruován, vybaven a udržován k zajištění prevence vzniku požáru, je porušením zákona o veřejných zdrojích státu Kalifornie, části 4442 a 4443.

Přiložená uživatelská příručka k motoru obsahuje informace o předpisech pro ochranu životního prostředí USA (EPA) a kontrolu emisí státu Kalifornie pro emisní systémy a informace o údržbě a záruce. Náhradní uživatelskou příručku k motoru je možné objednat u výrobce motoru.

⚠ DŮLEŽITÉ UPOZORNĚNÍ

CALIFORNIA
Důležité upozornění, poučka 65

Výfukové plyny dieselového motoru mohou podle znalostí státu Kalifornie způsobit rakovinu, vrozené vady a jiná poškození spojená s reprodukčním systémem

Vývody baterie, svorky a související příslušenství obsahují olovo a slouceniny olova, tj. chemikálie, které jsou ve státe Kalifornie známy jako látky škodlivé pro reprodukcní orgány a vyvolávající rakovinu. Po manipulaci s baterií si rádne omyjte ruce.

Používání tohoto výrobku může způsobit vystavení účinkům chemikálií, které jsou státu Kalifornie známy jako karcinogenní, mutagenní nebo reprotoxické.

Úvod

Tento stroj je sekačka na trávu vybavená vřetenovými žacími noži a sedadlem pro řidiče; měla by být používána najímanými profesionálními pracovníky pro komerční účely. Je určen hlavně k sekání trávy na dobře udržovaném trávníku. Používání tohoto výrobku pro jiné účely, než ke kterým je určen, může být nebezpečné uživateli a okolostojícím.

Pečlivě si tuto příručku prostudujte, abyste se naučili stroj správně obsluhovat a udržovat, a předešli tak zranění a jeho poškození. Jste odpovědní za řádnou a bezpečnou obsluhu stroje.

Další informace včetně bezpečnostních pokynů, podkladů pro školení a údajů o příslušenství naleznete na stránce www.Toro.com. Můžete zde také vyhledat prodejce výrobků nebo zaregistrovat svůj výrobek.

Kdykoli budete potřebovat servis, originální díly Toro nebo doplňující informace, obraťte se na autorizovaného servisního prodejce nebo zákaznický servis Toro a uveďte model a výrobní číslo svého výrobku. Obrázek 1 znázorňuje umístění typového a sériového čísla na výrobku. Čísla si zapište do následujícího pole.

Důležité: **Potřebujete-li informace o záruce, náhradních dílech a další údaje o výrobku, můžete pomocí mobilního telefonu naskenovat QR kód na štítku sériového čísla (je-li k dispozici).**

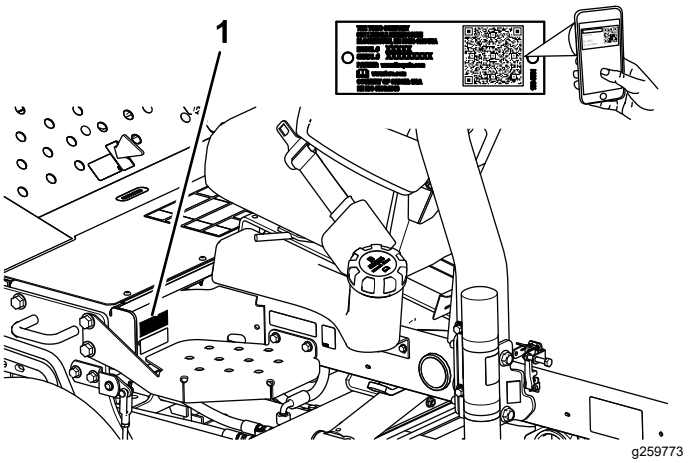

Obrázek 1

1. Umístění čísla modelu a výrobního čísla

Číslo modelu _____

Výrobní číslo _____

Tato příručka identifikuje potenciální rizika a uvádí bezpečnostní sdělení, která jsou označena varovným bezpečnostním symbolem (Obrázek 2) signalizujícím riziko, jež může vést k vážnému úrazu nebo usmrcení, nebudete-li doporučená opatření dodržovat.

g000502

Obrázek 2
Varovný bezpečnostní symbol

Ke zdůraznění informací se v tomto návodu používají dva výrazy. **Důležité** upozorňuje na zvláštní

© 2021—The Toro® Company
8111 Lyndale Avenue South
Bloomington, MN 55420

Navštivte nás na adrese www.Toro.com.
Vytištěno v USA
Všechna práva vyhrazena

informace mechanického charakteru a **Upozornění** zdůrazňuje všeobecné informace, kterým je třeba věnovat zvláštní pozornost.

Obsah

Bezpečnost 4
Obecné bezpečnostní informace 4
Bezpečnostní a instrukční štítky 4
Nastavení 12
1 Montáž kol 13
2 Montáž volantu 13
3 Nabíjení a připojení baterie 13
4 Kontrola ukazatele úhlu 15
5 Úprava tlaku vzduchu v pneumatikách 15
6 Montáž západky kapoty (pouze CE) 15
7 Montáž krytu výfuku (pouze CE) 16
8 Montáž ochranného oblouku 17
9 Montáž předních zvedacích ramen 17
10 Montáž nosných rámů k žacím jednotkám 18
11 Montáž žacích jednotek 20
12 Montáž hnacích motorů žacích jednotek 21
13 Seřízení zvedacích ramen 21
14 Montáž sady naklápěcího válce (volitelně) 23
15 Upevnění štítků CE 23
Součásti stroje 24
Ovládací prvky 24
Technické údaje 26
Přídavná zařízení / příslušenství 26
Před provozem 27
Bezpečnostní kroky před použitím 27
Provádění úkonů denní údržby 27
Kontrola bezpečnostního blokovacího systému 27
Plnění palivové nádrže 28
Během provozu 28
Bezpečnost za provozu 28
Spuštění motoru 30
Vypnutí motoru 30
Odvzdušnění palivové soustavy 30
Sekání trávy se strojem 31
Frekvence střihu (otáčky vřetena) 31
Nastavení otáček vřetena 32
Provozní tipy 32
Po provozu 33
Bezpečnostní opatření po použití 33
Po dokončení sekání 33
Určení upínacích míst 33
Přeprava stroje 33
Vlečení stroje 33
Údržba 35
Bezpečnost při provádění úkonů údržby 35
Doporučený harmonogram údržby 35
Seznam denní údržby 37
Postupy před údržbou stroje 38
Demontáž krytu akumulátoru 38
Otevření kapoty 38
Mazání 39
Mazání ložisek a pouzder 39
Kontrola krytých ložisek 41
Údržba motoru 42
Bezpečnost při údržbě motoru 42
Údržba vzduchového filtru 42
Kontrola hladiny motorového oleje 42
Výměna motorového oleje a filtru 43
Údržba palivového systému 44
Servis palivové nádrže 44
Kontrola palivového potrubí a spojek 44
Vypuštění odlučovače vody 44
Výměna nádoby palivového filtru 45
Odvzdušnění vstřikovačů 45
Údržba elektrického systému 46
Bezpečnost při práci s elektrickým systémem 46
Údržba akumulátoru 46
Údržba pojistek 46
Údržba hnací soustavy 47
Kontrola tlaku v pneumatikách 47
Utažení matic kol 47
Seřízení pohonu pojezdu pro neutrální polohu 47
Údržba chladícího systému 48
Bezpečnost při práci s chladicím systémem 48
Kontrola chladicí soustavy 48
Čištění chladicí soustavy motoru 49
Údržba brzd 50
Seřízení parkovací brzdy 50
Údržba řemenů 50
Servis řemenů motoru 50
Údržba ovládacích prvků 51
Seřízení škrticí klapky 51
Údržba hydraulického systému 52
Bezpečnost při práci s hydraulickým systémem 52
Kontrola hydraulického potrubí a hadic 52
Kontrola hladiny hydraulické kapaliny 52
Specifikace hydraulické kapaliny 52
Objem hydraulické kapaliny 53
Výměna hydraulické kapaliny 53
Výměna hydraulického filtru 54
Údržba systému žacích jednotek 55
Bezpečnost týkající se použití žacího nože 55
Kontrola kontaktu vřetena a plochého nože 55
Přelapování žacích jednotek 55
Čištění 56
Mytí stroje 56
Uskladnění 57
Bezpečnost při skladování 57
Příprava hnací jednotky 57

Příprava motoru 57
Odstraňování závad 58
Použití standardní řídicí jednotky (SCM) 58

Bezpečnost

Tento stroj byl vyroben v souladu s normou EN ISO 5395 (pokud dokončíte postupy nastavení) a ANSI B71.4–2017.

Obecné bezpečnostní informace

Tento výrobek může amputovat ruce a nohy a vrhat předměty.

- Před spuštěním motoru si pozorně přečtěte tuto *provozní příručku*, abyste porozuměli jejímu obsahu.
- Při práci se strojem buďte maximálně opatrní. Neprovádějte žádné činnosti, jež by odváděly vaši pozornost, neboť byste mohli způsobit zranění nebo poškození majetku.
- Nepřibližujte ruce ani nohy do blízkosti rotujících částí stroje.
- Nikdy stroj neprovozujte, pokud nejsou všechny kryty ve správné poloze nebo pokud řádně nefungují další bezpečnostní ochranná zařízení.
- Přihlížející osoby a děti se musí zdržovat mimo pracovní prostor. Nikdy nedovolte dětem stroj obsluhovat.
- Před opuštěním místa obsluhy vypněte motor, vytáhněte klíč a počkejte, dokud se nezastaví všechny pohybující se části. Před seřizováním, údržbou, čištěním nebo uskladněním nechejte stroj vychladnout.

Nesprávné používání nebo údržba tohoto stroje mohou vést ke zranění. Pro snížení rizika zranění dodržujte tyto bezpečnostní pokyny a vždy věnujte pozornost výstražnému symbolu ⚠, který znamená Upozornění, Výstrahu nebo Nebezpečí – pokyny k zajištění osobní bezpečnosti. Nedodržení těchto pokynů může mít za následek zranění osob nebo jejich usmrcení.

Bezpečnostní a instrukční štítky

Bezpečnostní štítky a pokyny jsou umístěny na viditelném místě v blízkosti každého prostoru představujícího potenciální nebezpečí. V případě ztráty nebo poškození původní nálepky nahraďte nálepku novou.

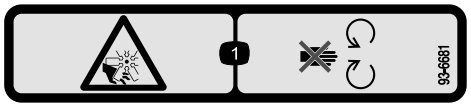

decal93-6681

93-6681

1. Nebezpečí pořezání či useknutí končetiny ventilátorem – nepřibližujte se k pohyblivým součástem.

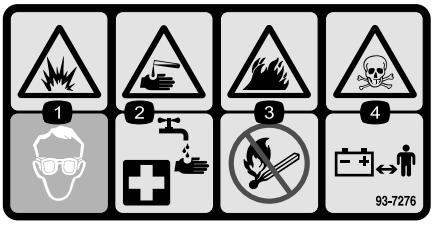

decal93-7276

93-7276

1. Nebezpečí výbuchu – používejte ochranu zraku.
2. Nebezpečí poranění žíravinou / chemického popálení – v rámci první pomoci oplachujte zasažené místo vodou.
3. Nebezpečí vzniku požáru – žádný oheň, otevřený plamen ani kouření.
4. Nebezpečí otravy – zabraňte dětem v přístupu k akumulátoru.

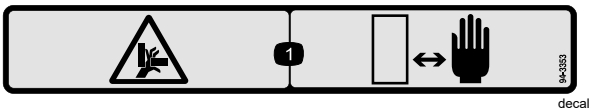

decal94-3353

94-3353

1. Nebezpečí rozdrcení rukou – udržujte ruce v dostatečné vzdálenosti.

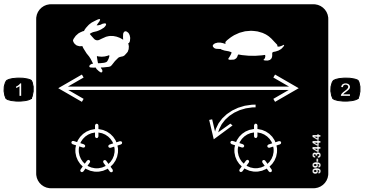

decal99-3444

99-3444

1. Přepravní rychlost – vysoká
2. Rychlost sečení – nízká

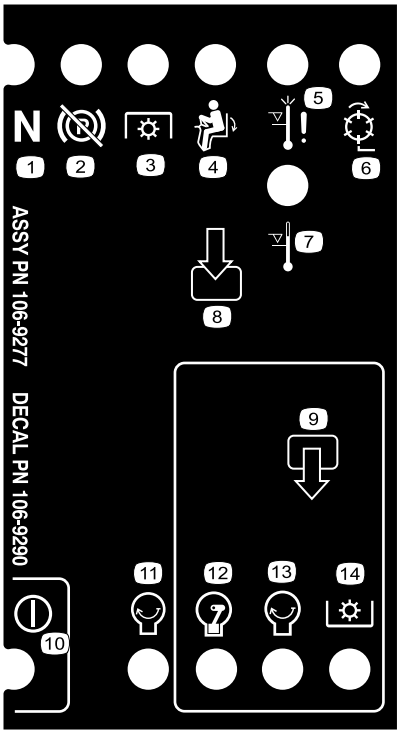

decal106-9290

106-9290

1. Vstupy
2. Vřetena – zapnutá
3. Vypnutí při vysoké teplotě
4. Výstraha při vysoké teplotě
5. Na sedadle
6. Pohon žacích nožů (PTO)
7. Parkovací brzda – uvolněná
8. Neutrál
9. Výstupy
10. Pohon žacích nožů (PTO)
11. Spuštění motoru
12. Chod motoru
13. Spuštění motoru
14. Napájení

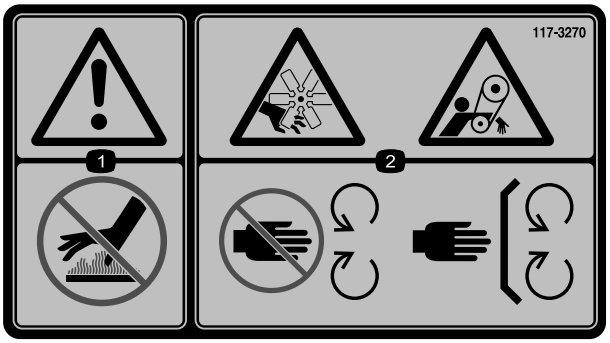

decal117-3270

117-3270

1. Výstraha – nedotýkejte se horkého povrchu.
2. Nebezpečí pořezání nebo useknutí ruky; nebezpečí zachycení končetiny řemenem – nepřibližujte se k pohybujícím se součástem; mějte vždy namontované všechny ochranné kryty a štíty.

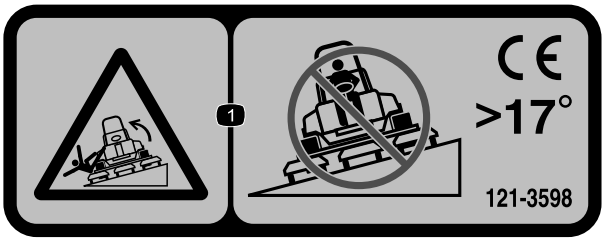

decal121-3598

121-3598

Poznámka: Tento stroj vyhovuje zkouškám statické příčné a podélné stability na maximálním doporučeném svahu uvedeném na štítku, jak stanovuje průmyslová norma pro zkoušky stability. Prostudujte si pokyny k obsluze stroje na svahu uvedené v *provozní příručce* a vyhodnoťte podmínky, ve kterých hodláte stroj provozovat. Na základě toho stanovíte, zda může být stroj v daný den a na daném místě za těchto podmínek použit. Změny v terénu mohou vést ke změně provozního sklonu stroje. Je-li to možné, při práci se strojem na svahu mějte žací jednotky spuštěné u země. Zvednutím žacích jednotek při práci na svahu může dojít k narušení stability stroje.

1. Nebezpečí převrácení – nejezděte napříč svahy se sklonem větším než 17°.

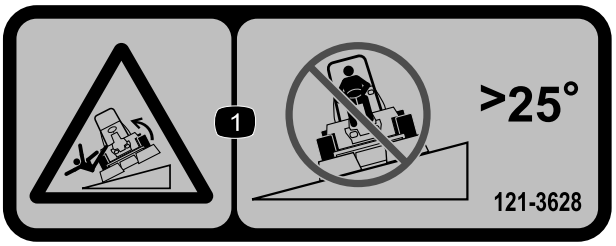

decal121-3628

121-3628

Poznámka: Tento stroj vyhovuje zkouškám statické příčné a podélné stability na maximálním doporučeném svahu uvedeném na štítku, jak stanovuje průmyslová norma pro zkoušky stability. Prostudujte si pokyny k obsluze stroje na svahu uvedené v *provozní příručce* a vyhodnoťte podmínky, ve kterých hodláte stroj provozovat. Na základě toho stanovíte, zda může být stroj v daný den a na daném místě za těchto podmínek použit. Změny v terénu mohou vést ke změně provozního sklonu stroje. Je-li to možné, při práci se strojem na svahu mějte žací jednotky spuštěné u země. Zvednutím žacích jednotek při práci na svahu může dojít k narušení stability stroje.

1. Nebezpečí převrácení – nejezděte napříč svahy se sklonem větším než 25°.

---

decal133-8062

133-8062

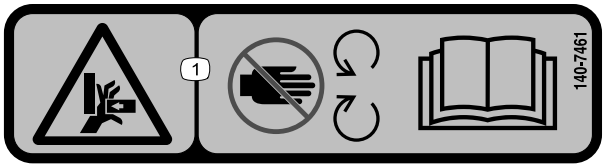

decal140-7461

140-7461

1. Nebezpečí rozdrcení rukou – udržujte bezpečnou vzdálenost od pohyblivých částí; přečtěte si *provozní příručku.*.

Symboly na akumulátoru

Na akumulátoru jsou všechny následující symboly nebo některé z nich.

1. Nebezpečí výbuchu
2. Chraňte před otevřeným ohněm, nekuřte
3. Žíravina / nebezpečí popálení
4. Používejte ochranné brýle.
5. Přečtěte si *provozní příručku*.
6. Nedovolte, aby se kdokoli k akumulátoru přibližoval.
7. Chraňte si oči; výbušné plyny mohou trvale poškodit zrak nebo způsobit jiné zranění.
8. Kyselina sírová může způsobit trvalé poškození zraku nebo vážné popáleniny.
9. Oči ihned vypláchněte vodou a rychle vyhledejte lékařskou pomoc.
10. Obsahuje olovo, neodhazujte

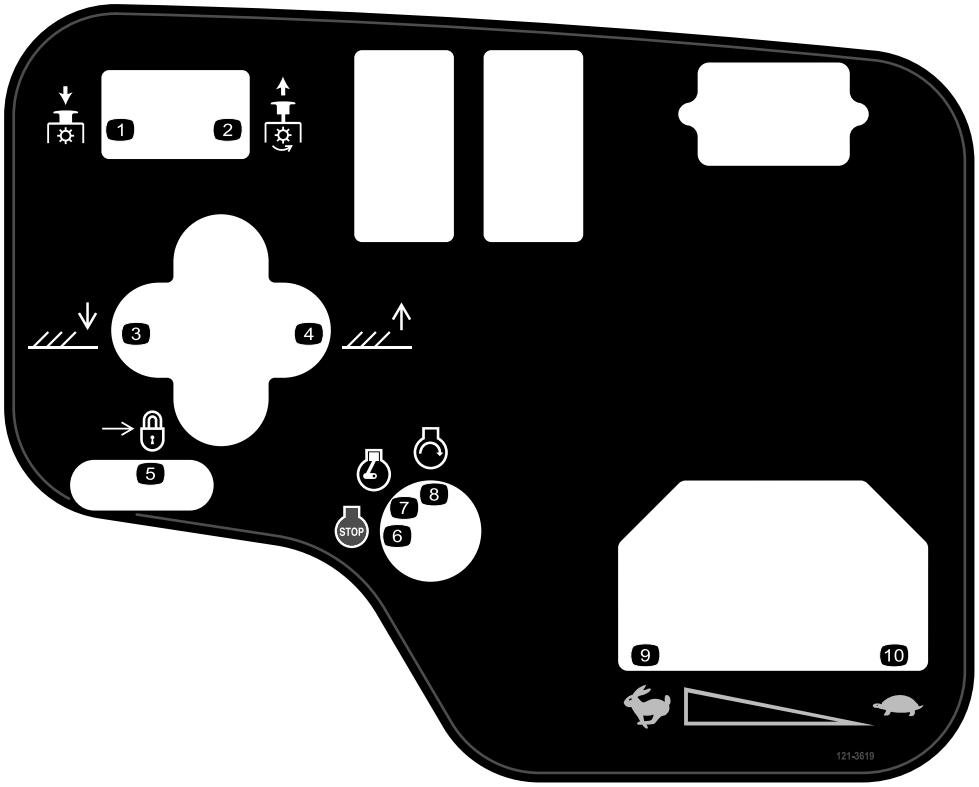

decal121-3619

121-3619

1. Vypnutí pohonu žacích nožů
2. Zapnutí pohonu žacích nožů
3. Spusťte žací jednotky dolů.
4. Zvedněte žací jednotky nahoru.
5. Zámek
6. Vypnutí motoru
7. Chod motoru
8. Spuštění motoru
9. Rychlý chod
10. Pomalý chod

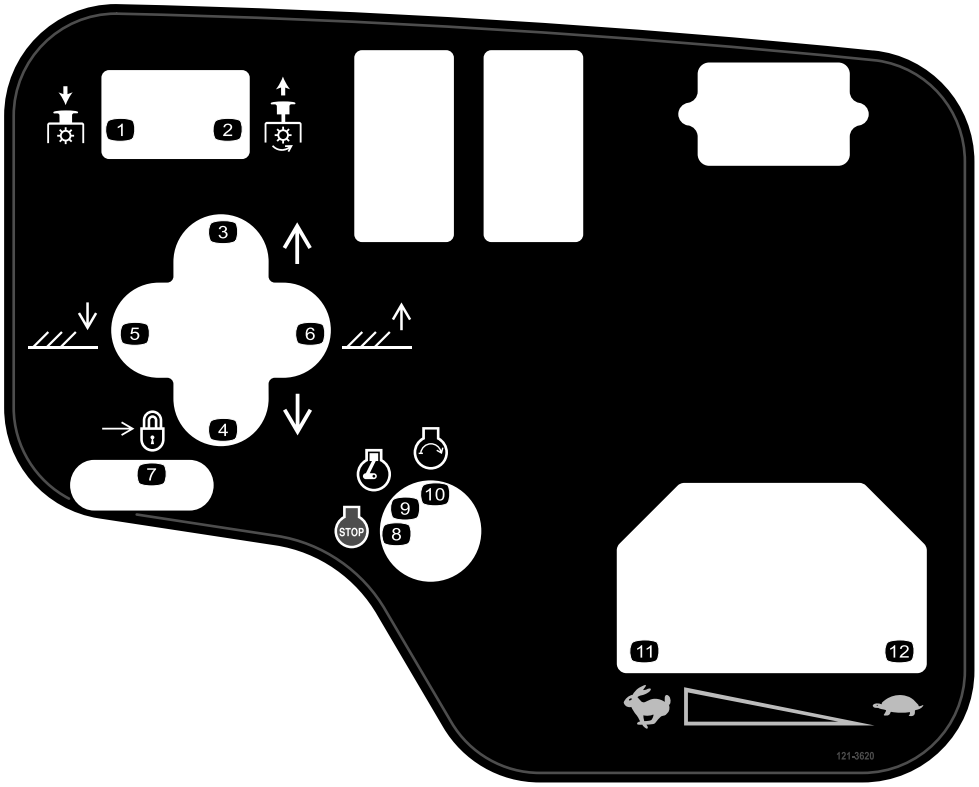

decal121-3620

121-3620

1. Vypnutí pohonu žacích nožů
2. Zapnutí pohonu žacích nožů
3. Posuňte žací jednotky doprava.
4. Posuňte žací jednotky doleva.
5. Spusťte žací jednotky dolů.
6. Zvedněte žací jednotky nahoru.
7. Zámek
8. Vypnutí motoru
9. Chod motoru
10. Spuštění motoru
11. Rychlý chod
12. Pomalý chod

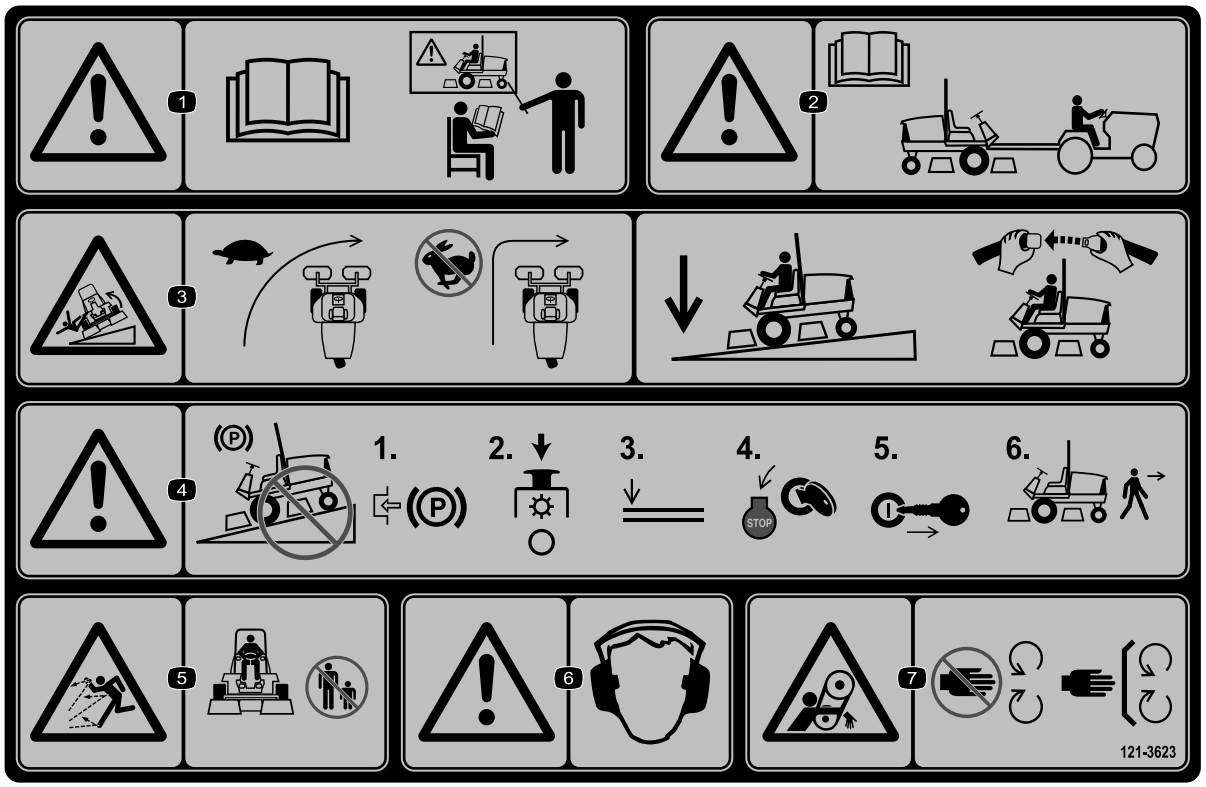

decal121-3623

121-3623

1. Výstraha – přečtěte si *provozní příručku* a nepoužívejte stroj, pokud k tomu nejste vyškoleni.
2. Výstraha – před tažením stroje si přečtěte *provozní příručku*.
3. Nebezpečí převrácení – před zatočením snižte rychlost stroje. Při jízdě ve svahu mějte vždy žací jednotky ve spuštěné poloze a buďte připoutáni bezpečnostním pásem.
4. Výstraha – neparkujte ve svazích. Před opuštěním stroje zatáhněte parkovací brzdu, vypněte žací jednotky, spusťte přídavné zařízení dolů, vypněte motor a vyjměte klíč ze zapalování.
5. Nebezpečí zranění odlétávajícími předměty – přihlížející osoby musí vždy zůstat v bezpečné vzdálenosti.
6. Výstraha – používejte ochranu sluchu.
7. Nebezpečí zachycení – nepřibližujte se k pohybujícím se součástem; mějte vždy namontované všechny ochranné kryty a štíty.

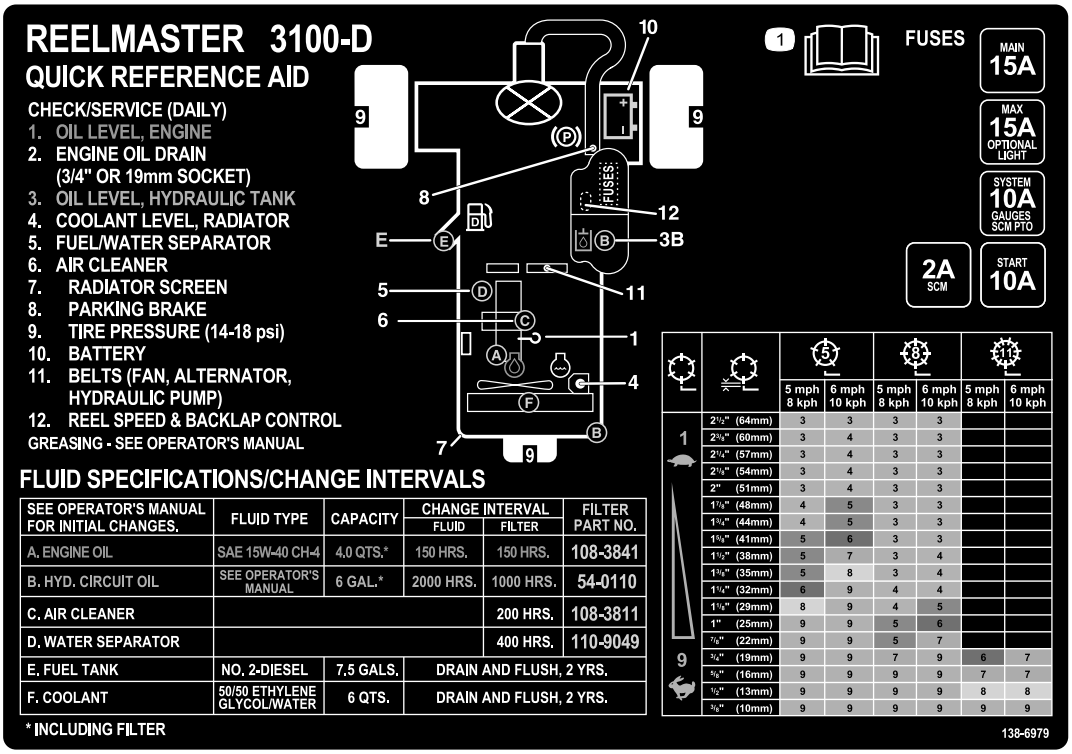

decal138-6979

138-6979

1. Přečtěte si *provozní příručku*.

Nastavení

Vyjímatelné díly

Pro ověření, že byly dodány všechny součásti, použijte tabulku níže.

Postup	Popis	Množ-ství	Použití
1	Sestava předního kola Sestava zadního kola	2 1	Namontujte kola.
2	Volant Krytka volantu Velká podložka Pojistná matice Šroub	1 1 1 1 1	Namontujte volant.
3	Elektrolyt	–	Proveďte aktivaci, nabití a připojení baterie.
4	Sklonoměr	1	Zkontrolujte ukazatel úhlu.
5	Nejsou potřeba žádné díly	–	Upravte tlak vzduchu v pneumatikách.
6	Zajišťovací držák Nýt Podložka Šroub (¼ x 2 palce) Pojistná matice (¼ palce)	1 2 1 1 1	Namontujte západku kapoty (CE).
7	Kryt výfuku Samořezný šroub	1 4	Namontujte kryt výfuku (CE).
8	Montážní celek ochranného oblouku Šrouby s přírubovou hlavou Pojistné matice Hadicová svorka	1 4 4 1	Namontujte ochranný oblouk.
9	Zvedací ramena Otočná tyč Šroub (5/16 x ⅞ palce)	2 2 2	Namontujte přední zvedací ramena. (Součásti jsou dodávány v rámci sady zvedacího ramena.)
10	Nejsou potřeba žádné díly	–	Namontujte nosné rámy k žacím jednotkám.
11	Nejsou potřeba žádné díly	–	Namontujte žací jednotky.
12	Nejsou potřeba žádné díly	–	Namontujte hnací motory žacích jednotek.
13	Nejsou potřeba žádné díly	–	Seřiďte zvedací ramena.
14	Sada naklápěcího válce (není součástí dodávky)	1	Namontujte doplňkovou sadu naklápěcího válce..
15	Výstražný štítek (121-3598) Štítek CE Štítek s rokem výroby	1 1 1	Upevněte štítky CE.

Média a doplňky

Popis	Množ-ství	Použití
Klíček zapalování	2	Spusťte motor.
Provozní příručka Provozní příručka motoru	1 1	Před použitím stroje si přečtěte příručku.
Podklady pro zaškolení obsluhy	1	Před použitím stroje si přečtěte příručku.
Kontrolní seznam před dodáním	1	Zkontrolujte a ujistěte se, že je stroj správně sestaven.
Osvědčení o shodě	1	Zkontrolujte shodu CE.

Poznámka: Levá a pravá strana stroje se určuje z pohledu obsluhy při normální pracovní poloze.

1

Montáž kol

Díly potřebné k provedení tohoto kroku:

2	Sestava předního kola
1	Sestava zadního kola

Postup

Důležité: **Ráfek a pneumatika zadního kola je užší než přední 2 ráfky a pneumatiky.**

1. Namontujte sestavu kola na náboj kola ventilkem vyrovnaným směrem ven.
2. Připevněte kolo k náboji pomocí upevňovacích matic a utáhněte matice křížem na utahovací moment 61 až 88 Nm (45 až 65 ft-lb).
3. Opakujte kroky 1 až 2 u dalších sestav kol.

2

Montáž volantu

Díly potřebné k provedení tohoto kroku:

1	Volant
1	Krytka volantu
1	Velká podložka
1	Pojistná matice
1	Šroub

Postup

1. Nasaďte volant na hřídel volantu (Obrázek 3).

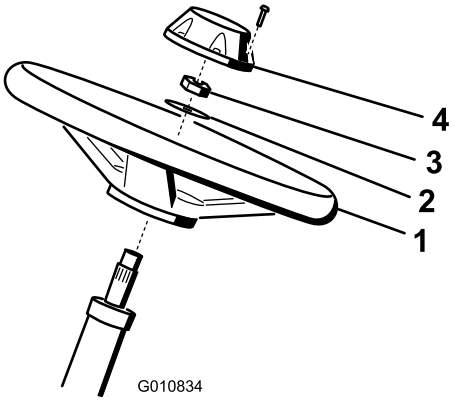

g010834

Obrázek 3

1. Volant
2. Podložka
3. Pojistná matice
4. Kryt

2. Nasaďte podložku na hřídel volantu (Obrázek 3).
3. Zajistěte volant na hřídeli pomocí pojistné matice. Matici utáhněte na utahovací moment 27 až 35 Nm (Obrázek 3).
4. Nasaďte kryt na volant a zajistěte jej šroubem (Obrázek 3).

3

Nabíjení a připojení baterie

Díly potřebné k provedení tohoto kroku:

–	Elektrolyt

Postup

⚠ NEBEZPEČÍ

Elektrolyt akumulátoru obsahuje kyselinu sírovou, která je v případě požití jedovatá a může způsobit vážné popáleniny.

- **Nepožívejte elektrolyt a dbejte, aby nepřišel do styku s pokožkou a nepotřísnil oči ani oděv. Chraňte si oči brýlemi a ruce gumovými rukavicemi.**
- **Akumulátor doplňujte na místě, kde je k dispozici čistá voda pro opláchnutí pokožky.**

1. Demontujte 2 knoflíky, kterými je připevněn kryt akumulátoru ke stroji, a kryt sejměte (Obrázek 4).

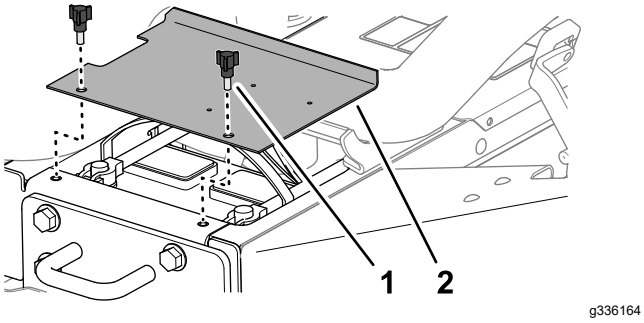

Obrázek 4

1. Knoflík
2. Kryt akumulátoru

2. Nabíjejte akumulátor proudem v hodnotě 3 až 4 A po dobu 4 až 8 hodin.

⚠ DŮLEŽITÉ UPOZORNĚNÍ

Při nabíjení akumulátoru vznikají plyny, které mohou explodovat.

- **Neumisťujte akumulátor v blízkosti jisker a otevřeného ohně.**
- **V blízkosti akumulátoru nikdy nekuřte.**

3. Jakmile je akumulátor nabitý, odpojte nabíječku z elektrické zásuvky a od vývodů akumulátoru.
4. Připojte kladný kabel (červený) ke kladnému (+) vývodu akumulátoru a připevněte pomocí šroub „T“ a matice (Obrázek 5).

   Poznámka: Kladná svorka (+) musí být zcela nasazena na vývodu a kabel musí být umístěn těsně u akumulátoru.

   Důležité: **Kabel se nesmí dotýkat krytu akumulátoru.**
5. Připojte záporný kabel (černý) k zápornému (–) vývodu akumulátoru a připevněte pomocí šroubu „T“ a matice (Obrázek 5).

⚠ DŮLEŽITÉ UPOZORNĚNÍ

Nesprávné vedení kabelů baterie by mohlo způsobit poškození hnací jednotky a kabely by mohly zapříčinit jiskření. Jiskry by mohly zapříčinit explozi plynů z baterie a následné zranění osob.

- **Vždy odpojujte nejprve záporný (černý) kabel akumulátoru a teprve potom kladný (červený) kabel akumulátoru.**
- **Vždy připojujte nejdříve kladný (červený) kabel akumulátoru a potom záporný (černý) kabel.**

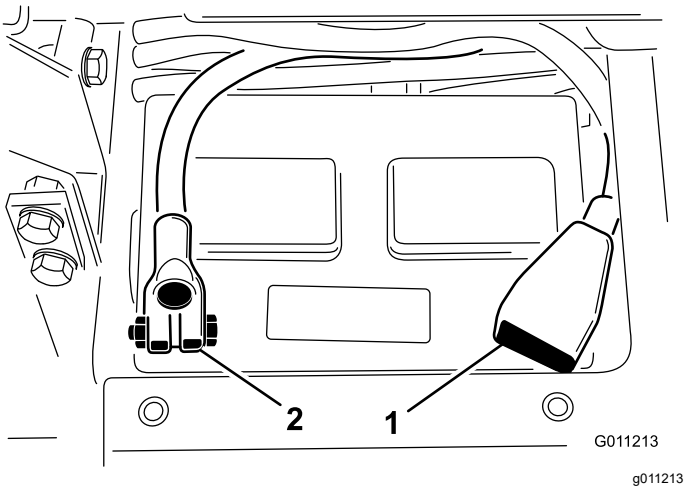

Obrázek 5

1. Kladný (+) kabel akumulátoru
2. Záporný (-) kabel akumulátoru

Důležité: **Pokud budete akumulátor vyjímat, namontujte šrouby svorek akumulátoru tak, aby hlavy šroubů byly dole a matice nahoře. Pokud umístíte šrouby svorek obráceně, mohou při posouvání žacích jednotek překážet hydraulickému vedení.**

6. Oba konektory akumulátoru potřete tenkou vrstvou maziva Grafo 112X (obj. č. Toro 505-47) nebo vazelíny, abyste zabránili korozi.
7. Nasuňte gumový návlek na kladnou svorku, aby nedošlo ke zkratu.
8. Namontujte kryt akumulátoru.

4

Kontrola ukazatele úhlu

Díly potřebné k provedení tohoto kroku:

1	Sklonoměr

Postup

1. Zaparkujte stroj na rovném, plochém povrchu.
2. Pomocí ručního sklonoměru (dodávaného se strojem) zkontrolujte na příčce rámu vedle palivové nádrže, zda stroj stojí vodorovně (Obrázek 6). Sklonoměr musí ukazovat 0 stupňů při pohledu z místa obsluhy.

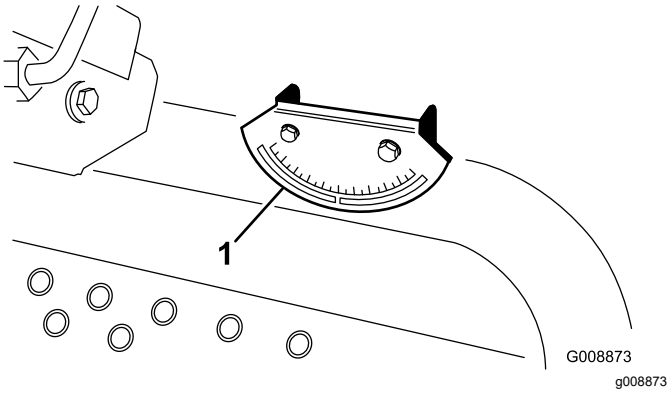

Obrázek 6

1. Ukazatel úhlu

3. Pokud sklonoměr neukazuje 0 stupňů, přejeďte se strojem na místo, kde se zobrazí nulová hodnota. Ukazatel úhlu umístěný na stroji musí nyní rovněž ukazovat 0 stupňů.
4. Pokud ukazatel úhlu neukazuje 0 stupňů, povolte 2 šrouby a matice upevňující ukazatel úhlu k montážnímu držáku, seřiďte ukazatel tak, abyste dosáhli nulové hodnoty, a šrouby utáhněte.

5

Úprava tlaku vzduchu v pneumatikách

Nejsou potřeba žádné díly

Postup

Upravte tlak vzduchu v každé z pneumatik, viz Kontrola tlaku v pneumatikách (strana 47).

Poznámka: Pneumatiky jsou při přepravě nadměrně nahuštěné.

6

Montáž západky kapoty (pouze CE)

Díly potřebné k provedení tohoto kroku:

1	Zajišťovací držák
2	Nýt
1	Podložka
1	Šroub (¼ x 2 palce)
1	Pojistná matice (¼ palce)

Postup

1. Uvolněte západku kapoty z držáku.
2. Demontujte nýty (2) upevňující držák západky ke kapotě (Obrázek 7). Odstraňte držák západky z kapoty.

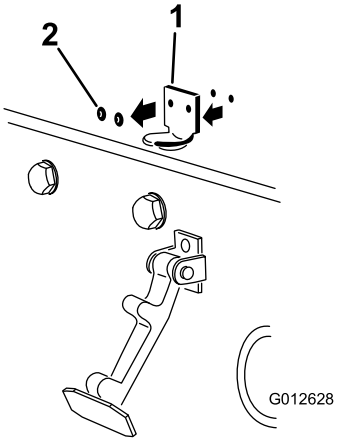

g012628

Obrázek 7

1. Držák západky kapoty
2. Nýty

3. Zarovnejte montážní otvory, umístěte zajišťovací držák CE a držák západky kapoty na kapotu. Zajišťovací držák musí být u kapoty (Obrázek 8). Neodstraňujte sestavu šroubu a matice z ramena zajišťovacího držáku.

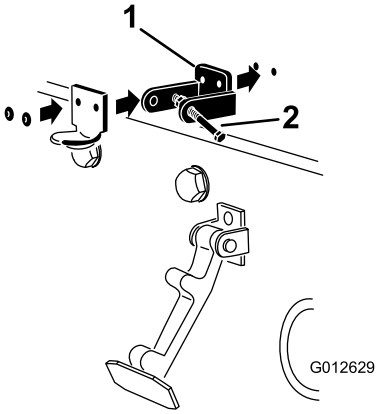

g012629

Obrázek 8

1. Zajišťovací držák CE
2. Sestava šroubu a matice

4. Zarovnejte podložky s otvory uvnitř kapoty.
5. Upevněte držáky pomocí nýtů a podložek ke kapotě (Obrázek 8).
6. Zajistěte západku kapoty do držáku západky (Obrázek 9).

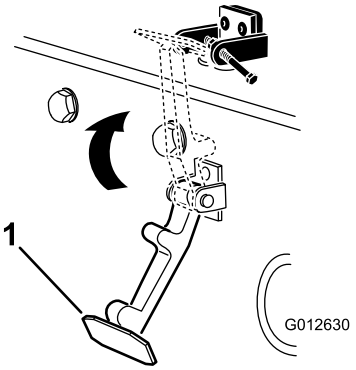

g012630

Obrázek 9

1. Západka kapoty

7. Našroubujte šroub do druhého ramena držáku západky kapoty a zajistěte západku na místě (Obrázek 10).

   Poznámka: Šroub pevně utáhněte, avšak matici neutahujte.

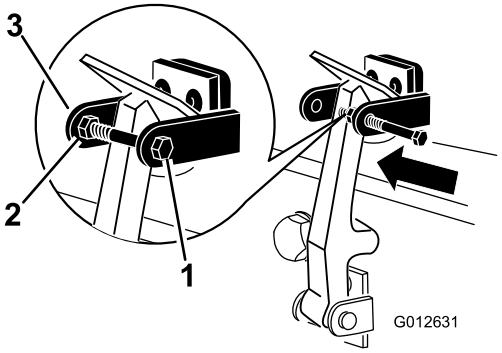

g012631

Obrázek 10

1. Šroub
2. Matice
3. Rameno držáku západky kapoty

7

Montáž krytu výfuku (pouze CE)

Díly potřebné k provedení tohoto kroku:

1	Kryt výfuku
4	Samořezný šroub

Postup

1. Nasaďte kryt výfuku k tlumiči výfuku a zarovnejte montážní otvory s otvory na rámu (Obrázek 11).

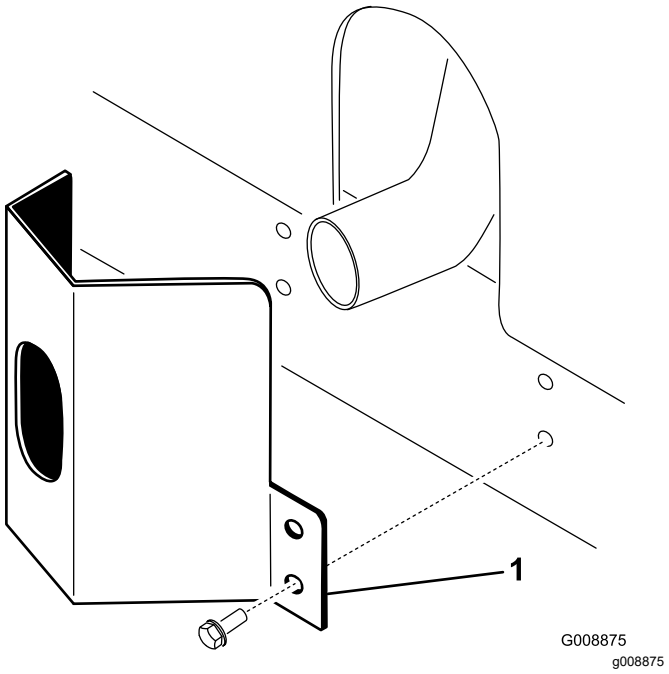

Obrázek 11

1. Kryt výfuku

2. Upevněte kryt výfuku k rámu pomocí 4 samořezných šroubů (Obrázek 11).

8

Montáž ochranného oblouku

Díly potřebné k provedení tohoto kroku:

1	Montážní celek ochranného oblouku
4	Šrouby s přírubovou hlavou
4	Pojistné matice
1	Hadicová svorka

Postup

Důležité: **Konstrukci ROPS (systém ochrany proti převrácení) nikdy nesvařujte ani neupravujte. Poškozenou konstrukci ROPS vyměňte, neopravujte ji.**

1. Položte ochranný oblouk na montážní držáky na hnací jednotce a zarovnejte montážní otvory. Ventilační trubice na ochranném oblouku musí být na levé straně stroje (Obrázek 12).

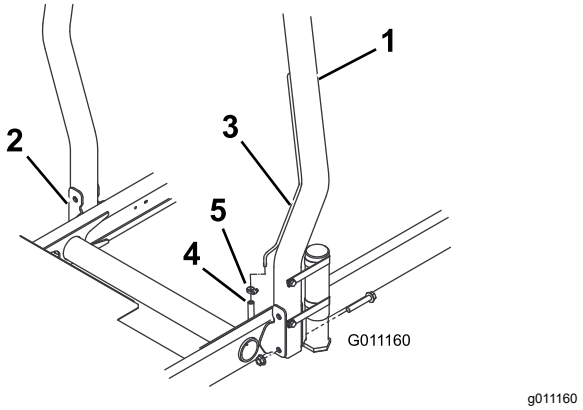

Obrázek 12

1. Ochranný oblouk
2. Montážní držák
3. Ventilační trubice
4. Hadice ventilační trubice palivového vedení
5. Hadicová svorka

2. Upevněte ochranný oblouk na obou stranách k montážním držákům pomocí 2 šroubů s přírubovou hlavou a pojistných matic (Obrázek 12). Šroub utáhněte na utahovací moment 81 N·m.

3. Připevněte hadici ventilační trubice palivového vedení k ventilační trubici na ochranném oblouku pomocí hadicové svorky.

⚠ VÝSTRAHA

V případě nastartování motoru s ventilační hadicí palivového vedení odpojenou od ventilační trubice bude z hadice vytékat palivo, což povede ke zvýšenému riziku vzniku požáru nebo výbuchu. Požár nebo výbuch způsobený palivem může popálit vás i jiné osoby a způsobit škody na majetku.

Připojte ventilační hadici palivového vedení k ventilační trubici ještě před tím, než se pokusíte nastartovat motor.

9

Montáž předních zvedacích ramen

Díly potřebné k provedení tohoto kroku:

2	Zvedací ramena
2	Otočná tyč
2	Šroub (5/16 x ⅞ palce)

Postup

1. Vyšroubujte 2 šrouby, které upevňují spojovací článek otočných čepů zvedacích ramen k otočným čepům zvedacích ramen, a spojovací článek se šrouby odstraňte a uložte (Obrázek 13).

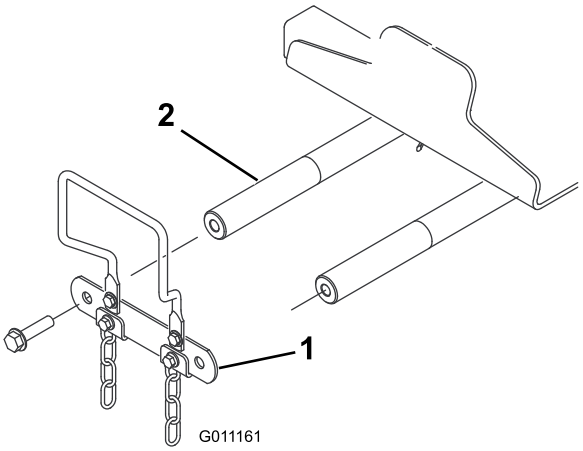

g011161

Obrázek 13

1. Spojovací článek otočných čepů zvedacího ramena
2. Otočný čep zvedacího ramena

2. Zasuňte otočnou tyč do každého zvedacího ramena a zarovnejte montážní otvory (Obrázek 14).

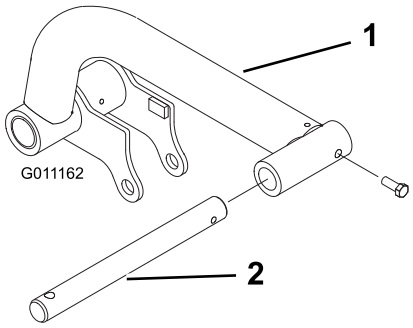

g011162

Obrázek 14

1. Zvedací rameno
2. Otočná tyč

3. Upevněte otočné tyče ke zvedacím ramenům pomocí 2 šroubů (5/16 x ⅞ palce).
4. Nasaďte zvedací ramena na otočné čepy (Obrázek 15) a upevněte je pomocí spojovacího článku otočných čepů a šroubů, které jste vymontovali.

   Poznámka: Šrouby utáhněte na utahovací moment 95 N·m.

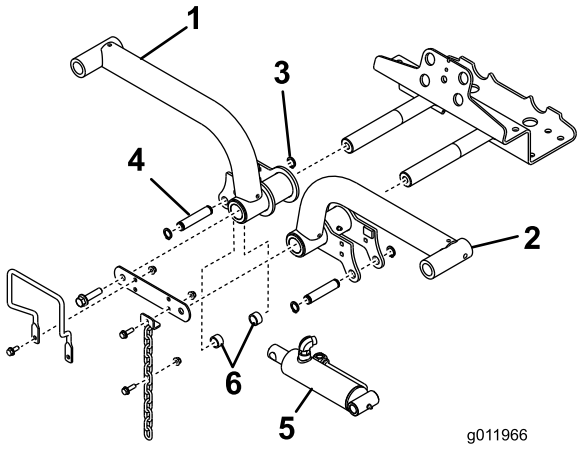

g011966

Obrázek 15

1. Zvedací rameno, vpravo
2. Přídržný kroužek
3. Zvedací rameno, vlevo
4. Zvedací válec
5. Rozpěrky (2)
6. Montážní čep

5. Odstraňte zadní přídržné kroužky upevňující montážní čepy k jednotlivým koncům zvedacího válce.
6. Připevněte pravý konec zvedacího válce k pravému zvedacímu ramenu pomocí čepu a 2 rozpěrek (Obrázek 15). Zajistěte jej přídržným kroužkem.
7. Připevněte levý konec zvedacího válce k levému zvedacímu ramenu pomocí čepu. Zajistěte jej přídržným kroužkem.

10

Montáž nosných rámů k žacím jednotkám

Nejsou potřeba žádné díly

Postup

1. Vyjměte žací jednotky z obalů. Seřiďte je podle pokynů v provozní příručce k žací jednotce.
2. Přiložte přední nosný rám (Obrázek 16) ke každé z předních žacích jednotek.

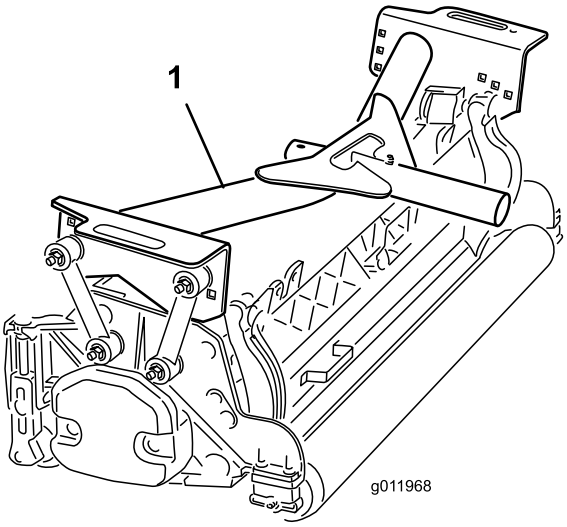

g011968

Obrázek 16

1. Přední nosný rám

3. Připevněte spojovací články k **předním** nosným rámům následujícím způsobem:
   - Připevněte přední spojovací články k prostředním otvorům v nosném rámu pomocí šroubu (⅜ x 2¼ palce), 2 plochých podložek a pojistné matice podle znázornění Obrázek 17. Při montáži umístěte podložku na obě strany článku. Upevňovací prvky utáhněte na utahovací moment 42 N·m.
   - Připevněte zadní spojovací články k prostředním otvorům v nosném rámu pomocí šroubu (⅜ x 2¼ palce), 2 plochých podložek a pojistné matice podle znázornění Obrázek 17. Při montáži umístěte podložku na obě strany článku. Upevňovací prvky utáhněte na utahovací moment 42 N·m.

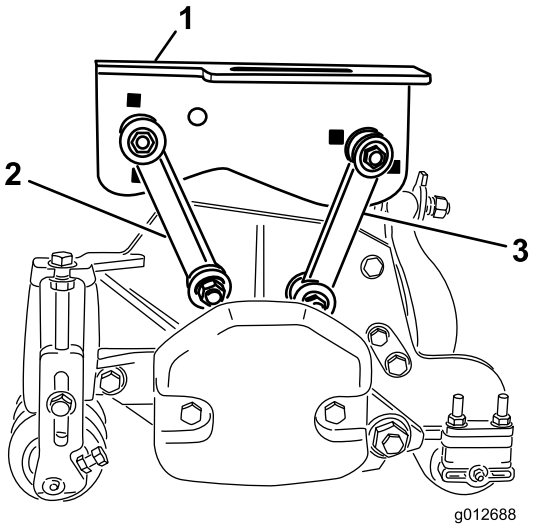

g012688

Obrázek 17

1. Přední nosný rám
2. Přední spojovací článek
3. Zadní spojovací článek

4. Přiložte zadní nosný rám (Obrázek 18) k zadní žací jednotce.

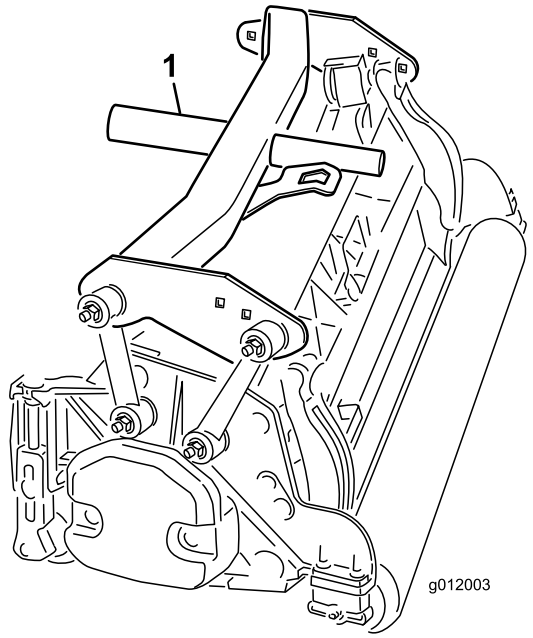

g012003

Obrázek 18

1. Zadní nosný rám

5. Připevněte spojovací články k **zadnímu** nosnému rámu následujícím způsobem:
   - Připevněte přední spojovací články k otvorům v nosném rámu pomocí šroubu (⅜ x 2¼ palce), 2 plochých podložek a pojistné matice podle znázornění Obrázek 19. Při montáži umístěte podložku na obě

strany článku. Upevňovací prvky utáhněte na utahovací moment 42 N·m.

- Připevněte zadní spojovací články k zadním otvorům v nosném rámu pomocí šroubu (⅜ x 2¼ palce), 2 plochých podložek a pojistné matice podle znázornění Obrázek 19. Při montáži umístěte podložku na obě strany článku. Upevňovací prvky utáhněte na utahovací moment 42 N·m.

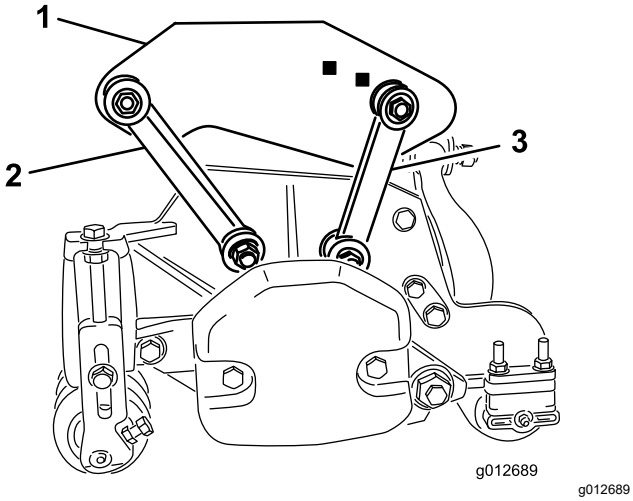

Obrázek 19

1. Zadní nosný rám
2. Přední spojovací článek
3. Zadní spojovací článek

11

Montáž žacích jednotek

Nejsou potřeba žádné díly

Postup

1. Nasaďte přítlačné podložky na otočné tyče předních zvedacích ramen.
2. Nasaďte nosný rám žací jednotky na otočnou tyč a upevněte jej pojistným kolíkem (Obrázek 20).

   Poznámka: U zadní žací jednotky umístěte přítlačnou podložku mezi zadní stranu nosného rámu a pojistný kolík.

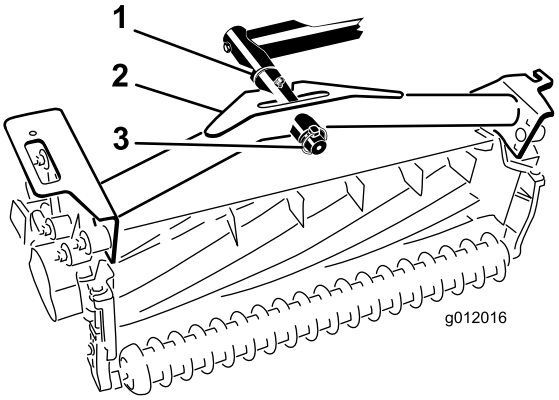

Obrázek 20

1. Přítlačná podložka
2. Nosný rám
3. Pojistný kolík

3. Promažte všechny otočné body zvedacích ramen a nosného rámu.

   Důležité: **Hadice nesmí být zkroucené nebo zalomené a hadice zadní žací jednotky musí být vedeny podle znázornění (Obrázek 21). Zvedněte žací jednotky a přesuňte je doleva (model 03171). Hadice zadní žací jednotky se nesmí dotýkat držáku kabelu ovládání pojezdu. V případě potřeby přemístěte upevňovací prvky a hadice.**

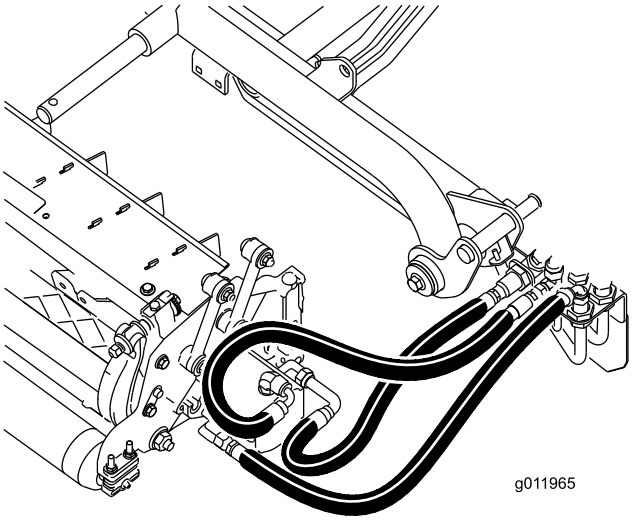

Obrázek 21

4. Řetěz vyklápěcího mechanismu protáhněte výřezem na konci jednotlivých nosných držáků. Připevněte řetěz vyklápěcího mechanismu k horní straně nosného rámu pomocí šroubu, podložky a pojistné matice (Obrázek 22).

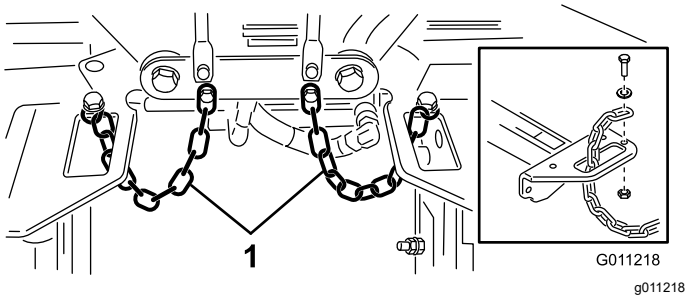

Obrázek 22

1. Řetěz vyklápěcího mechanismu

12

Montáž hnacích motorů žacích jednotek

Nejsou potřeba žádné díly

Postup

1. Umístěte žací jednotky před otočné tyče zvedacích ramen.
2. Odstraňte závaží a těsnicí kroužek (Obrázek 23) z vnitřní strany pravé žací jednotky.

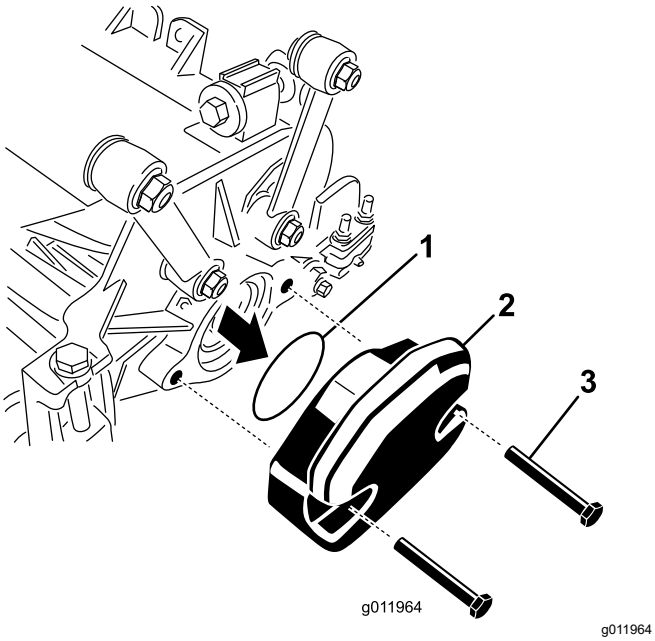

Obrázek 23

1. Těsnicí kroužek
2. Hmotnost
3. Montážní šrouby

3. Sejměte zátku z ložiskového pouzdra na vnější straně pravé žací jednotky a namontujte závaží a těsnění.
4. Sejměte přepravní zátky z ložiskových pouzder u zbývajících žacích jednotek.
5. Umístěte těsnicí kroužek (dodávaný se žací jednotkou) na přírubu hnacího motoru (Obrázek 24).

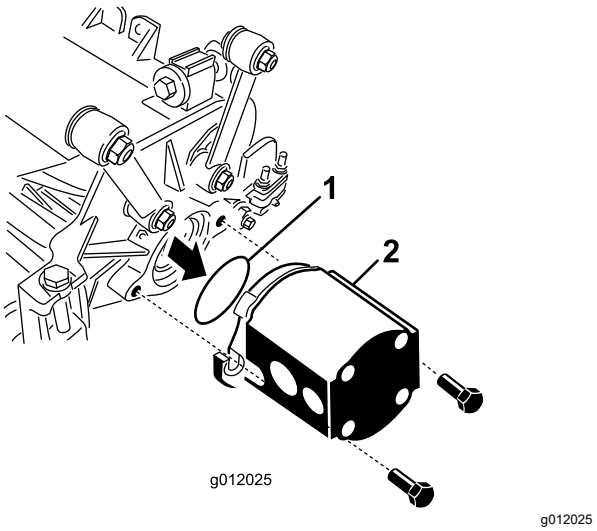

Obrázek 24

1. Těsnicí kroužek
2. Motor vřetena

6. Namontujte motor ke hnací straně žací jednotky a upevněte jej pomocí dvou upevňovacích šroubů dodaných s žací jednotkou (Obrázek 24).

13

Seřízení zvedacích ramen

Nejsou potřeba žádné díly

Postup

1. Nastartujte motor, zvedněte zvedací ramena a zkontrolujte, zda je mezi jednotlivými zvedacími rameny a držákem podlahové desky mezera 5 až 8 mm (Obrázek 25).

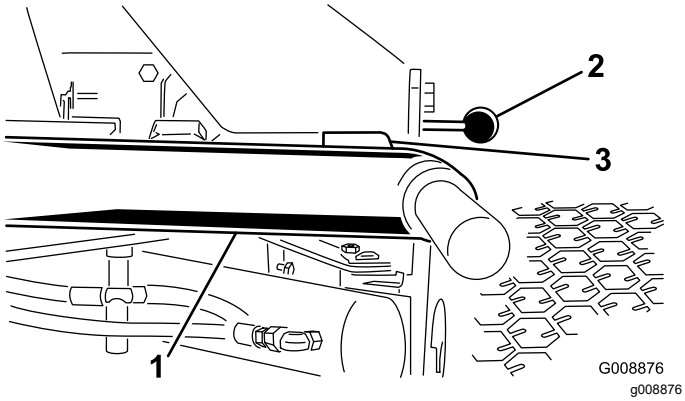

Obrázek 25

Pro přehlednost jsou žací jednotky odstraněny.

1. Zvedací rameno
2. Držák podlahové desky
3. Mezera

Poznámka: Pokud není mezera v tomto rozsahu, seřiďte válec následujícím způsobem:

A. Posuňte dorazové šrouby dozadu a seřiďte válec tak, abyste dosáhli požadované mezery (Obrázek 26).

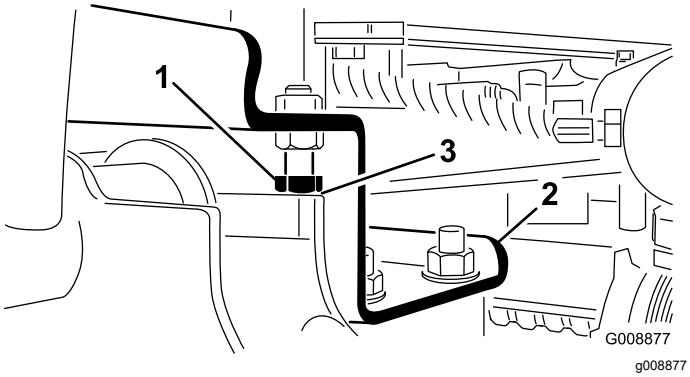

Obrázek 26

1. Dorazový šroub
2. Zvedací rameno
3. Mezera

B. Posuňte pojistnou matici na válci dozadu (Obrázek 27).

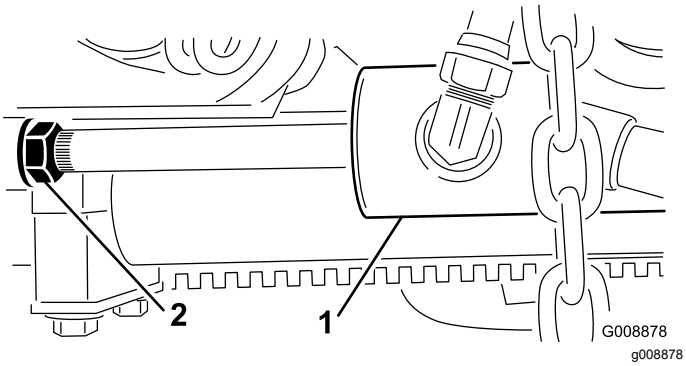

Obrázek 27

1. Přední válec
2. Pojistná matice

C. Vytáhněte čep z konce tyče a otočte vidlicí.

D. Namontujte čep a zkontrolujte mezeru.

E. Podle potřeby opakujte kroky A až D.

F. Utáhněte pojistnou matici.

Poznámka: Pokud se zadní zvedací rameno během přepravy naklápí, zmenšete mezeru.

2. Zkontrolujte, zda je mezi jednotlivými zvedacími rameny a dorazovým šroubem mezera 0,13 až 1,02 mm (Obrázek 26).

Poznámka: Pokud není mezera v tomto rozsahu, seřiďte dorazové šrouby tak, abyste dosáhli požadované mezery.

3. Nastartujte motor, zvedněte zvedací ramena a zkontrolujte, zda je mezi stykovou deskou na horní straně obrusné lišty zadní žací jednotky a stykovou deskou nárazníku mezera 0,51 až 2,54 mm, viz Obrázek 28.

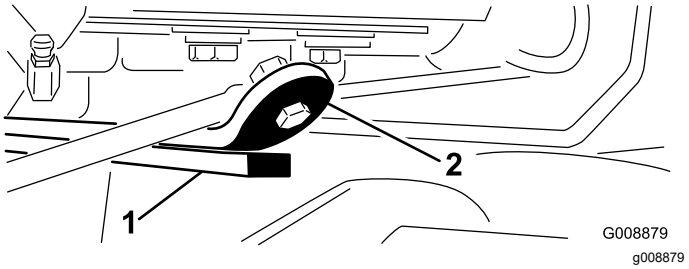

Obrázek 28

1. Obrusná lišta
2. Styková deska nárazníku

Pokud není mezera v tomto rozsahu, seřiďte zadní válec následujícím způsobem:

A. Spusťte žací jednotky dolů a posuňte pojistnou matici na válci dozadu (Obrázek 29).

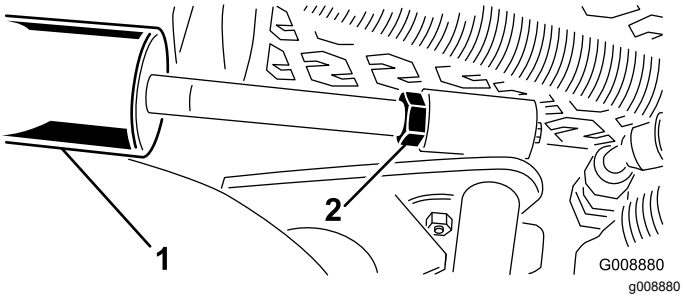

Obrázek 29

1. Zadní válec
2. Stavěcí matice

B. Uchopte tyč válce v blízkosti matice pomocí kleští a hadříku a otočte jí.

C. Zvedněte žací jednotky a zkontrolujte mezeru.

D. Podle potřeby opakujte kroky A až C.

E. Utáhněte pojistnou matici.

Důležité: **Při nedostatečné mezeře mezi předními dorazy nebo u zadní obrusné lišty může dojít k poškození zvedacích ramen.**

14

Montáž sady naklápěcího válce (volitelně)

Díly potřebné k provedení tohoto kroku:

1	Sada naklápěcího válce (není součástí dodávky)

Postup

Při použití větší výšky sekání namontujte sadu naklápěcího válce.

1. Zvedněte žací jednotky do maximální výšky.
2. Vyhledejte držák na rámu nad středovou žací jednotkou (Obrázek 30).
3. Zatlačte na přední válec prostřední žací jednotky a určete, které otvory na držáku naklápěcího válce odpovídají otvorům v držáku na rámu, abyste dosáhli stejného kontaktu válců, když je namontován držák naklápěcího válce (Obrázek 30).

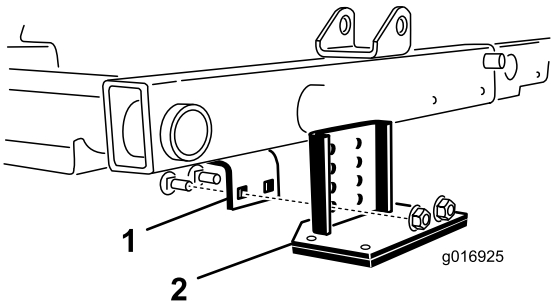

g016925

Obrázek 30

1. Držák na rámu
2. Držák naklápěcího válce

4. Spusťte žací jednotky a namontujte naklápěcí konzolu k rámu pomocí 2 vratových šroubů a 2 matic dodaných se sadou (Obrázek 30).

15

Upevnění štítků CE

Díly potřebné k provedení tohoto kroku:

1	Výstražný štítek (121-3598)
1	Štítek CE
1	Štítek s rokem výroby

Postup

Na stroje, u nichž je nutný soulad s normami CE, nainstalujte štítek s rokem výroby (č. dílu 133-5615) poblíž sériového štítku, štítek CE (č. dílu 93-7252) poblíž zámku kapoty a výstražný štítek CE (č. dílu 121-3598) na standardní výstražný štítek (č. dílu 121-3628).

Součásti stroje

Ovládací prvky

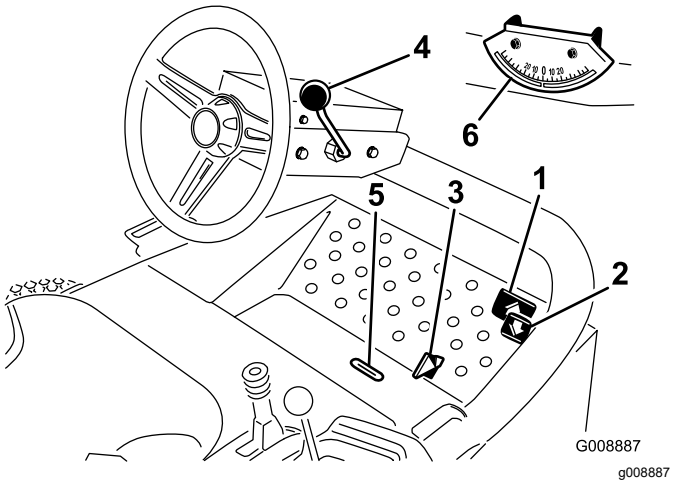

Obrázek 31

1. Pedál pro jízdu dopředu
2. Pedál pro jízdu dozadu
3. Přepínač sekání/přepravy
4. Páka naklonění volantu
5. Výřez ukazatele
6. Ukazatel úhlu

Pedály ovládání pojezdu

Sešlápněte pedál pro jízdu dopředu (Obrázek 31), chcete-li jet dopředu. Sešlápněte pedál pro jízdu dozadu (Obrázek 31), chcete-li jet dozadu nebo rychleji zastavit při jízdě dopředu. Při zastavení stroje nechejte pedál vrátit se do NEUTRÁLNÍ polohy nebo jej přesuňte sami.

Přepínač sekání/přepravy

Patou přemístěte přepínač sekání/přepravy (Obrázek 31) doleva do přepravní polohy a doprava do polohy pro sekání. **Žací jednotky jsou funkční pouze v poloze pro sekání.**

Důležité: **Rychlost při sekání je z výroby nastavena na 9,7 km/h. Lze ji zvýšit nebo snížit seřízením dorazového šroubu pro nastavení rychlosti (Obrázek 32).**

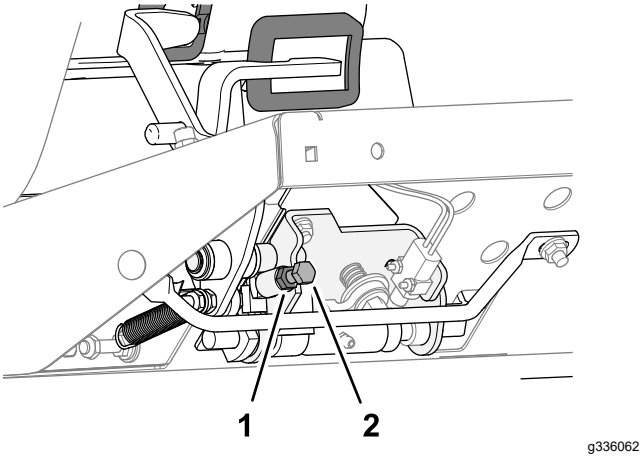

Obrázek 32

1. Pojistná matice
2. Dorazový šroub pro nastavení rychlosti

Páka naklonění volantu

Zatáhněte páku naklonění volantu (Obrázek 31) dozadu a nastavte volant do požadované polohy. Poté polohu volantu zajistěte zatlačením páky dopředu.

Výřez ukazatele

Výřez na plošině obsluhy (Obrázek 31) ukazuje, kdy jsou žací jednotky ve středové poloze.

Ukazatel úhlu

Ukazatel úhlu (Obrázek 31) ukazuje sklon stroje ve svahu ve stupních.

Spínač zapalování

Spínač zapalování (Obrázek 33) používaný ke startování, vypnutí a předehřívání motoru má 3 polohy: VYPNUTO, ZAPNUTO/PŘEDEHŘÍVÁNÍ a START. Otočte klíčkem do polohy ZAPNUTO/PŘEDEHŘÍVÁNÍ, dokud kontrolka žhavicích svíček nezhasne (přibližně 7 sekund); poté otočením klíčku do polohy START spusťte startér. Jakmile motor nastartuje, klíček uvolněte. Klíček se automaticky vrátí do polohy ZAPNUTO/BĚH. Chcete-li motor vypnout, otočte klíčkem do VYPNUTÉ polohy a vytáhněte jej ze zapalování, aby nemohlo dojít k náhodnému nastartování.

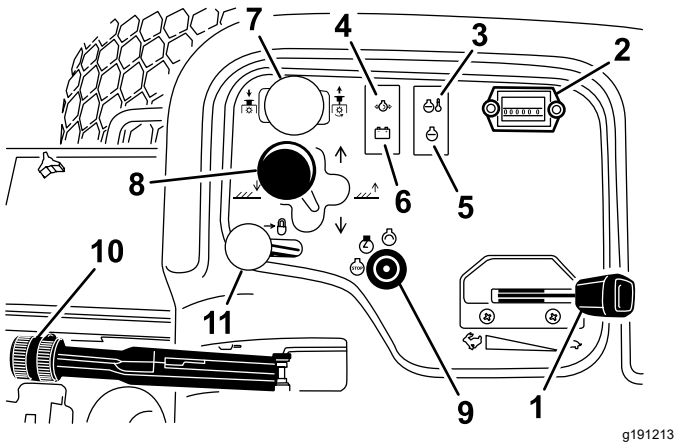

Obrázek 33

1.	Škrticí klapka	7.	Spínač pohonu žací jednotky
2.	Počitadlo provozních hodin	8.	Ovládací páka žací jednotky
3.	Kontrolka teploty	9.	Spínač zapalování
4.	Kontrolka tlaku oleje	10.	Parkovací brzda
5.	Kontrolka žhavicích svíček	11.	Zámek páky ovládání zdvihu
6.	Kontrolka alternátoru		

Škrticí klapka

Posunutím škrticí klapky (Obrázek 33) dopředu zvýšíte otáčky motoru, posunutím dozadu je snížíte.

Spínač pohonu žací jednotky

Spínač pohonu žací jednotky (Obrázek 33) má dvě polohy: ZAPNUTO a VYPNUTO. Kolébkový spínač řídí elektromagnetický ventil na bloku ventilů, který ovládá pohon žacích jednotek.

Počitadlo provozních hodin

Počitadlo provozních hodin (Obrázek 33) udává celkový počet provozních hodin stroje. Počitadlo provozních hodin se aktivuje vždy, když otočíte klíčkem zapalování do zapnuté polohy.

Ovládací páka žací jednotky

Chcete-li spustit žací jednotky dolů, přesuňte ovládací páku žací jednotky (Obrázek 33) dopředu. Žací jednotky se nespustí dolů, pokud motor neběží, a nebudou pracovat ve zvednuté poloze. Chcete-li žací jednotky zvednout, přesuňte ovládací páku dozadu do ZVEDNUTÉ polohy.

Posunutím páky doprava nebo doleva přesunete žací jednotky v příslušném směru. Tento krok provádějte pouze tehdy, když jsou žací jednotky zvednuté nebo když jsou spuštěné dolů a stroj je v pohybu (pouze model 03171).

Poznámka: Páku není nutné držet v přední poloze, když jsou žací jednotky spuštěné dolů.

⚠ NEBEZPEČÍ

Přesunutí žacích jednotek ke straně ze svahu dolů snižuje stabilitu stroje. V takovém případě hrozí převrácení stroje, které může způsobit zranění či smrt.

Pokud je stroj napříč ve svahu, přesuňte žací jednotky ke straně, která je výše.

Výstražná kontrolka teploty chladicí kapaliny motoru

Výstražná kontrolka teploty (Obrázek 33) svítí, když je teplota chladicí kapaliny motoru vysoká. Pokud hnací jednotku nezastavíte a teplota chladicí kapaliny stoupne o dalších 5,5 °C, motor se zastaví.

Výstražná kontrolka tlaku oleje

Výstražná kontrolka tlaku oleje (Obrázek 33) svítí, když tlak oleje klesne pod bezpečnou úroveň.

Kontrolka alternátoru

Když motor běží, musí být kontrolka alternátoru (Obrázek 33) zhasnutá. Pokud svítí, zkontrolujte a případně opravte systém dobíjení.

Kontrolka žhavicích svíček

Kontrolka žhavicích svíček (Obrázek 33) svítí, když jsou žhavicí svíčky v činnosti.

Parkovací brzda

Při každém vypnutí motoru zatáhněte parkovací brzdu (Obrázek 33), aby nedošlo k nežádoucímu pohybu stroje. Chcete-li zajistit parkovací brzdu, zatáhněte páku parkovací brzdy. Motor se zastaví, pokud sešlápnete pedál ovládání pojezdu při zatažené parkovací brzdě.

Zámek páky ovládání zdvihu

Posunutím zámku páky ovládání zdvihu (Obrázek 33) dozadu zabráníte pádu žacích jednotek.

Ovladač otáček vřeten

Ovladač otáček vřeten se nachází pod krytem ovládací konzoly (Obrázek 34). Chcete-li dosáhnout požadované rychlosti sekání (otáček vřeten), otočte ovladač otáček vřeten na odpovídající nastavení

výšky sekání a rychlost sekačky. Další informace naleznete v části Frekvence střihu (otáčky vřetena) (strana 31).

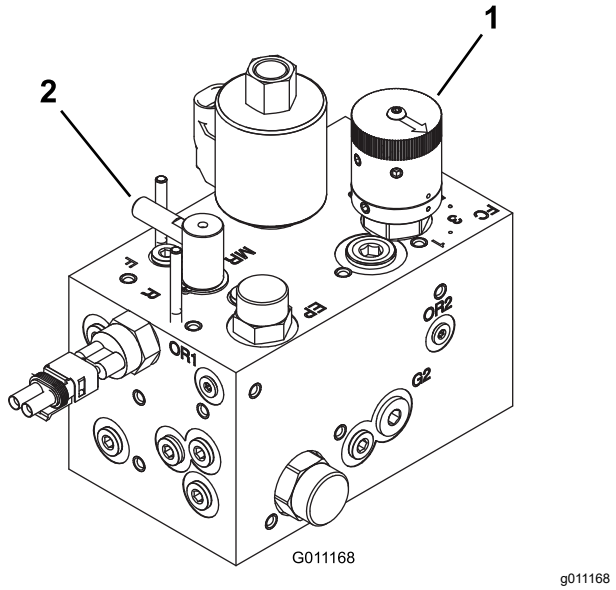

Obrázek 34

1. Ovladač otáček vřeten
2. Ovladač přelapování

Ovladač přelapování

Ovladač přelapování se nachází pod krytem ovládací konzoly (Obrázek 34). Otočením knoflíku do polohy R nastavíte režim přelapování a otočením do polohy F režim sekání. Neměňte polohu knoflíku, když se vřetena otáčejí.

Palivoměr

Palivoměr (Obrázek 35) měří množství paliva v nádrži.

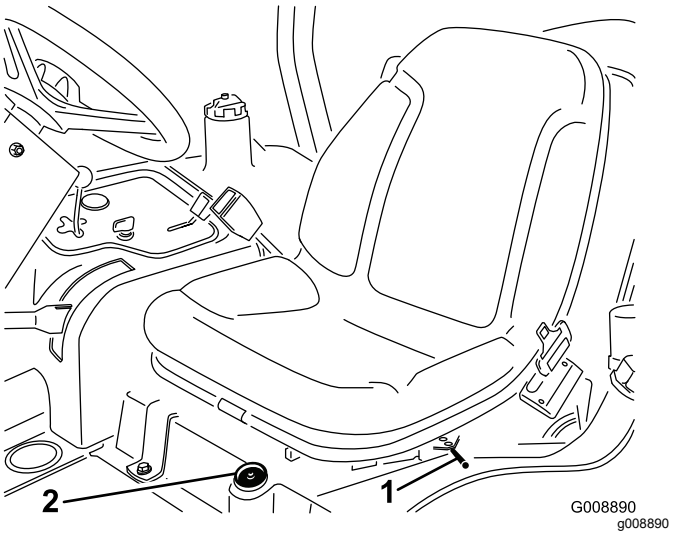

Obrázek 35

1. Páka nastavení sedadla
2. Palivoměr

Páka nastavení sedátka

Posuňte páku (Obrázek 35) na straně sedátka směrem ven, posuňte sedátko do požadované polohy a uvolněním páky zajistěte sedátko v dané poloze.

Technické údaje

Poznámka: Specifikace a design se mohou bez upozornění změnit.

Přepravní šířka	203 cm při šířce sekání 183 cm 234 cm při šířce sekání 216 cm
Šířka sekání	183 cm nebo 216 cm
Délka	236 cm
Výška	193 cm s konstrukcí ROPS
Čistá hmotnost*	1,860 lb (844 kg)
Kapacita palivové nádrže	28 l
Pojezdová rychlost	Sečení: 0 až 10 km/h; přeprava: 0 až 14 km/h. Jízda vzad: 0 až 6 km/h
* Se žacími jednotkami a kapalinami	

Přídavná zařízení / příslušenství

Pro stroj je k dispozici řada přídavných zařízení a příslušenství schválených společností Toro, která vylepšují a rozšiřují možnosti stroje. Seznam schválených přídavných zařízení a příslušenství můžete získat od svého autorizovaného servisního prodejce nebo distributora Toro nebo na stránkách www.Toro.com.

K zajištění optimální výkonnosti a dodržení požadavků na bezpečnost stroje je nutné používat pouze originální náhradní díly a příslušenství společnosti Toro. Náhradní díly a příslušenství jiných výrobců mohou být nebezpečné a jejich použití může mít za následek zneplatnění záruky.

Obsluha

Poznámka: Levá a pravá strana stroje se určuje z pohledu obsluhy z běžné pracovní pozice.

Před provozem

Bezpečnostní kroky před použitím

Obecné bezpečnostní informace

- Nikdy nedovolte, aby nezaškolené osoby nebo děti obsluhovaly stroj nebo na něm prováděly servis. Věková hranice obsluhy může být omezena místními předpisy. Majitel je zodpovědný za proškolení všech operátorů a mechaniků.
- Dobře se seznamte s bezpečným použitím zařízení, ovládacími prvky a významem bezpečnostních nápisů.
- Před opuštěním pozice obsluhy proveďte následující opatření:
  - Zaparkujte stroj na rovném povrchu.
  - Vypněte a snižte žací jednotky.
  - Zatáhněte parkovací brzdu.
  - Vypněte motor a vyjměte klíč ze zapalování.
  - Počkejte, dokud se nezastaví pohyb všech součástí.
  - Před seřizováním, údržbou, čištěním nebo uskladněním nechejte stroj vychladnout.
- Naučte se, jak rychle stroj zastavit a vypnout motor.
- Nikdy stroj neprovozujte, pokud nejsou všechny jeho kryty ve správné poloze nebo pokud řádně nefungují další bezpečnostní ochranná zařízení.
- Před sečením vždy stroj zkontrolujte a přesvědčte se, zda jsou žací jednotky v dobrém provozním stavu.
- Zkontrolujte prostor, kde budete stroj používat, a odstraňte všechny předměty, jež mohou být strojem vymrštěny.

Bezpečnost týkající se paliva

- Při manipulaci s palivem buďte velmi opatrní. Palivo je vysoce hořlavé a jeho výpary jsou výbušné.
- Uhaste všechny cigarety, doutníky, dýmky a ostatní zdroje vznícení.
- Používejte jen schválený kanystr.
- Neodstraňujte uzávěr palivové nádrže ani nedoplňujte nádrž palivem při spuštěném nebo horkém motoru.
- Nedoplňujte ani nevypouštějte palivo v uzavřeném prostoru.
- Neskladujte stroj nebo nádobu s palivem v blízkosti otevřeného ohně, zdroje jisker nebo tepla, například u ohřívače vody nebo jiného zařízení.
- V případě rozlití paliva se nepokoušejte nastartovat motor a vyhýbejte se použití jakéhokoli zdroje vznícení, dokud se palivové výpary nerozptýlí.

Provádění úkonů denní údržby

Servisní interval: Při každém použití nebo denně

Každý den před spuštěním stroje proveďte postupy, jež je třeba provádět před každým použitím/každý den a které jsou uvedeny v části Údržba (strana 35).

Kontrola bezpečnostního blokovacího systému

Servisní interval: Při každém použití nebo denně

⚠ VÝSTRAHA

Jestliže jsou ochranné spínače odpojeny nebo poškozeny, stroj se může za provozu chovat nepředvídatelně a způsobit zranění osob.

- **Se spínači bezpečnostního blokování nemanipulujte.**
- **Denně funkci ochranných spínačů kontrolujte a jakýkoli poškozený spínač před použitím stroje vyměňte.**

1. V oblasti provozu stroje se nesmí zdržovat žádné osoby. Nepřibližujte ruce ani nohy k žacím jednotkám.
2. Když sedíte na sedátku, nesmí motor nastartovat, pokud je zapnutý spínač žacích jednotek nebo sešlápnutý pedál ovládání pojezdu. V případě nesprávné funkce poruchu opravte.
3. Když sedíte na sedadle, přesuňte pedál ovládání pojezdu do neutrální polohy, uvolněte parkovací brzdu a přepněte spínač žacích jednotek do VYPNUTÉ polohy. Motor musí nastartovat. Zvedněte se ze sedadla a pomalu sešlápněte pedál ovládání pojezdu. Motor se musí do 1 až 3 sekund zastavit. V případě nesprávné funkce poruchu opravte.

Poznámka: Parkovací brzda stroje je vybavena ochranným spínačem. Motor se zastaví, pokud sešlápnete pedál ovládání pojezdu při zatažené parkovací brzdě.

Plnění palivové nádrže

Používejte pouze čistou čerstvou naftu nebo bionaftu s nízkým (pod 500 miliontin) nebo velmi nízkým (pod 15 miliontin) obsahem síry. Nafta musí mít minimální cetanové číslo 40. Aby byla zajištěna čerstvost, nakupujte palivo v takovém množství, aby je bylo možné spotřebovat do 180 dní.

Palivová nádrž má objem přibližně 28 l.

Při teplotách nad -7 °C používejte letní motorovou naftu (č. 2-D), při nižších teplotách zimní naftu (č. 1-D nebo směs č. 1-D/2-D). Zimní nafta má při nízkých teplotách nižší teplotu vznícení a vlastnosti tečení za studena, které usnadňují startování a omezují ucpávání palivového filtru.

Používání letní nafty při teplotách nad –7 °C přispívá ve srovnání se zimní naftou k delší životnosti palivového čerpadla a vyššímu výkonu.

Možnost použití bionafty

U tohoto stroje lze rovněž použít palivo s podílem bionafty do stupně B20 (20 % bionafty, 80 % motorové nafty). Používejte výhradně bionaftu s nízkým nebo velmi nízkým obsahem síry. Dodržujte následující bezpečnostní opatření:

- Podíl bionafty v palivu musí odpovídat specifikaci ASTM D6751 nebo EN14214.
- Složení směsi paliva musí splňovat normu ASTM D975 nebo EN590.
- Směsi s bionaftou mohou poškodit nátěr povrchů.
- V chladném počasí používejte bionaftu B5 (obsah bionafty 5 %) nebo nižšího stupně.
- Kontrolujte těsnění, hadice a vložky, které jsou v kontaktu s palivem, jelikož může docházet k jejich postupnému poškození.
- Po určité době po přechodu na směs bionafty lze předpokládat ucpání palivového filtru.
- Další informace o směsích bionafty získáte od distributora.

1. Odstavte stroj na rovném povrchu, snižte žací jednotky, zatáhněte parkovací brzdu, vypněte motor a vyjměte klíč.
2. Očistěte oblast kolem uzávěru palivové nádrže (Obrázek 36).

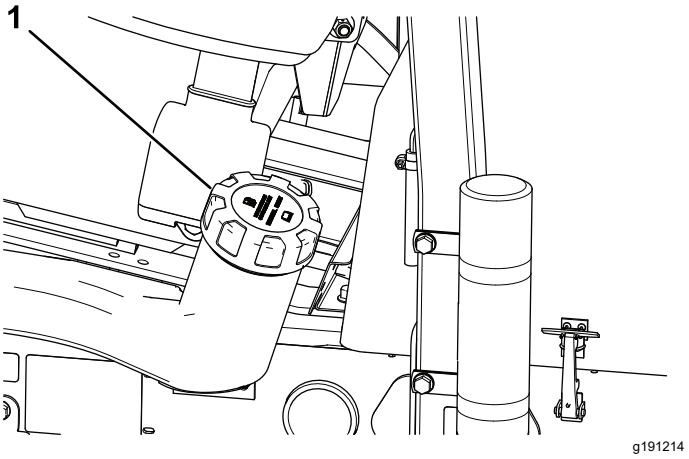

Obrázek 36

1. Uzávěr palivové nádrže

3. Sejměte uzávěr palivové nádrže.
4. Naplňte nádrž ke spodnímu okraji plnicího hrdla.

   Poznámka: Nádrž nepřeplňujte.
5. Namontujte uzávěr.
6. Rozlité palivo utřete.

Během provozu

Bezpečnost za provozu

Obecné bezpečnostní informace

- Majitel nebo obsluha odpovídají za nehody, jež mohou vést ke zranění osob nebo poškození majetku, a je jejich povinností jim předcházet.
- Používejte vhodné oblečení a pomůcky, včetně ochranných brýlí, dlouhých kalhot, pevné protiskluzové obuvi a chráničů sluchu. Svažte si dlouhé vlasy a nenoste volné oděvy či volné šperky.
- Stroj neobsluhujte, jste-li nemocní, unavení nebo pod vlivem alkoholu nebo drog.
- Při práci se strojem buďte maximálně opatrní. Neprovádějte žádné činnosti, jež by odváděly vaši pozornost, neboť byste mohli způsobit zranění nebo poškození majetku.
- Před spuštěním motoru se přesvědčte, zda jsou všechny pohony v neutrální poloze, zda je zatažena parkovací brzda a zda zaujímáte správnou pracovní pozici.
- Na stroji nepřevážejte spolujezdce a dbejte na to, aby se přihlížející osoby a děti zdržovaly mimo provozní oblast.
- Se strojem pracujte jen za dobré viditelnosti, abyste se mohli vyhnout výmolům a nebezpečí skrytému v terénu.

- Nesekejte mokrou trávu. Stroj může v důsledku snížené tahové síly podklouzávat.
- Nepřibližujte své ruce a nohy k žacím jednotkám.
- Před couváním se pohledem dozadu a dolů ujistěte, že máte volnou cestu.
- Buďte opatrní, pokud se blížíte k nepřehledným zatáčkám, křovinám, stromům nebo jiným objektům, jež vám mohou bránit ve výhledu.
- Vypínejte žací jednotky pokaždé, když nesečete.
- Při zatáčení a jízdě přes silnice nebo chodníky stroj zpomalte a počínejte si opatrně. Vždy dejte přednost jiným vozidlům.
- Motor nechejte pracovat jen v dobře větraném prostoru. Výfukové plyny obsahují oxid uhelnatý, který má při vdechnutí smrtelné účinky.
- Nenechávejte stroj se spuštěným motorem bez dozoru.
- Před opuštěním pozice obsluhy proveďte následující opatření:
  - Zaparkujte stroj na rovném povrchu.
  - Vypněte a snižte žací jednotky.
  - Zatáhněte parkovací brzdu.
  - Vypněte motor a vyjměte klíč ze zapalování.
  - Počkejte, dokud se nezastaví pohyb všech součástí.
  - Před seřizováním, údržbou, čištěním nebo uskladněním nechejte stroj vychladnout.
- Pracujte se strojem jen za dobré viditelnosti a za dobrého počasí. Nepracujte se strojem, pokud hrozí nebezpečí zásahu bleskem.

Bezpečnost při použití systému ochrany v případě převrácení (ROPS)

- Nedemontujte žádnou ze součástí konstrukce ROPS ze stroje.
- Přesvědčte se, zda jste připoutáni bezpečnostním pásem a zda jste schopni se v případě nouze rychle odpoutat.
- Vždy používejte bezpečnostní pás.
- Věnujte velkou pozornost překážkám nad hlavou a vyhýbejte se kontaktu s nimi.
- Udržujte konstrukci ROPS v bezpečném provozním stavu a pravidelně pečlivě kontrolujte, zda není poškozená a zda jsou všechny montážní prvky utaženy.
- Všechny poškozené součásti konstrukce ROPS vyměňte. Nesnažte se je opravovat nebo upravovat.

Bezpečnost při práci ve svahu

- Svahy jsou významným faktorem při nehodách způsobených ztrátou kontroly nebo převrácením, které mohou vést k vážnému poranění nebo smrti. Při práci na svahu odpovídáte za bezpečnost. Při práci se strojem na jakémkoli svahu je třeba dbát zvýšené pozornosti.
- Zkontrolujte podmínky na místě sekání a proveďte průzkum místa; na základě toho určíte, zda je svah pro provoz stroje bezpečný. Při provádění tohoto průzkumu vždy používejte zdravý rozum a dobré úsudky.
- Prostudujte si níže uvedené pokyny pro práci se strojem na svahu. Před zahájením práce se strojem vyhodnoťte podmínky na pracovišti a stanovte, zda můžete se strojem za těchto okolností v daný den na zamýšleném místě pracovat. Změny v terénu mohou vést ke změně provozního sklonu stroje.
  - Na svahu stroj nerozjíždějte, nezastavujte ani jej neotáčejte. Neměňte náhle rychlost ani směr. Zatáčejte pomalu a postupně.
  - Nepracujte se stroje v podmínkách, kde je ohrožena tahová síla, schopnost řízení nebo stabilita.
  - Odstraňte nebo vyznačte překážky, jako jsou příkopy, výmoly, koleje, hrboly, kameny neb jiné skryté předměty. Vysoká tráva může překážky skrýt. Stroj se může na nerovném terénu převrhnout.
  - Uvědomte si, že při práci se strojem na mokré trávě, napříč svahem nebo po svahu dolů může dojít ke ztrátě jeho tahového výkonu.
  - Při práci se strojem v blízkosti svahů, příkopů, náspů, vodních toků nebo jiných nebezpečných míst si počínejte velmi opatrně. Při přejetí kola přes okraj nebo propadnutí okraje se stroj může náhle převrhnout. Mezi strojem a jakýmkoliv nebezpečným místem dodržujte bezpečnou vzdálenost.
  - Nebezpečí vyhodnoťte na úpatí svahu. Pokud hrozí nebezpečí, sekejte na svahu pomocí stroje ovládaného za chůze.
  - Je-li to možné, při práci na svahu mějte žací jednotky spuštěné k zemi. Zvednutím žacích jednotek při práci na svahu může dojít k narušení stability stroje.

Tato třívřetenová sekačka disponuje jedinečným systémem, který poskytuje mimořádnou tahovou sílu v kopcích. Kolo proti svahu neprokluzuje a nesnižuje tahovou sílu, jak je tomu u běžných třívřetenových sekaček. Pokud pracujete se strojem na příliš prudkém úbočí, před ztrátou tažné síly dojde k převrácení stroje.

- Pokud je to možné, jezděte při sekání po svahu nahoru a dolů, nikoli napříč svahem.
- Na úbočí přesunujte žací jednotky proti svahu (podle výbavy).
- Pokud kola ztratí tahovou sílu, vypněte žací nůž (nože) a pomalu sjeďte ze svahu v přímém směru.
- Pokud je zatáčení nevyhnutelné, úkon provádějte pokud možno pomalu a postupně po svahu dolů.

Spuštění motoru

Palivovou soustavu může být nutné odvzdušnit v následujících situacích, viz Odvzdušnění palivové soustavy (strana 30):

- **Jedná se o první nastartování nového motoru.**
- **Motor přestal běžet kvůli nedostatku paliva.**
- **Byla provedena údržba součástí palivové soustavy, např. výměna filtru apod.**

1. Parkovací brzda musí být zatažena a spínač pohonu vřeten musí být ve VYPNUTÉ poloze.
2. Sundejte nohu z pedálu ovládání pojezdu a ujistěte se, že je pedál v neutrální poloze.
3. Posuňte páku škrticí klapky do polovičního nastavení.
4. Vložte klíč do zapalování a otočte jím do polohy ZAPNUTO/PŘEDEHŘÍVÁNÍ, dokud kontrolka žhavicích svíček nezhasne (přibližně 7 sekund); poté otočením klíčku do polohy START spusťte startér. Jakmile motor nastartuje, klíček uvolněte.

   Poznámka: Klíč se automaticky vrátí do polohy ZAPNUTO/BĚH.

   Důležité: **Aby nedošlo k přehřívání startéru, nespínejte startér na dobu delší než 15 sekund. Po 10 sekundách souvislého startování vyčkejte 60 sekund před opětovným sepnutím.**
5. Při prvním nastartování motoru nebo po generální opravě motoru jezděte strojem dopředu nebo dozadu po dobu 1 až 2 minut. Rovněž použijte páku ovládání zdvihu a spínač pohonu žacích jednotek a ověřte funkčnost všech součástí.

   Poznámka: Otočením volantu doleva a doprava zkontrolujte odezvu řízení, poté vypněte motor a zkontrolujte, zda není patrný únik oleje, uvolněné součásti a další viditelné závady.

⚠ VÝSTRAHA

Při kontrole úniku oleje, uvolněných součástí a jiných závad hrozí nebezpečí zranění.

Před kontrolou úniku oleje, uvolněných součástí a dalších závad vypněte motor a vyčkejte, až se všechny pohybující se součásti zastaví.

Vypnutí motoru

Přesuňte ovladač škrticí klapky do VOLNOBĚŽNÉ polohy, přepněte spínač pohonu vřeten do VYPNUTÉ polohy a otočte klíčkem zapalování do VYPNUTÉ polohy.

Poznámka: Vytáhněte klíček ze zapalování, aby nedošlo k náhodnému nastartování.

Odvzdušnění palivové soustavy

1. Odstavte stroj na rovném povrchu, spusťte žací jednotky, vypněte motor, zatáhněte parkovací brzdu a vyjměte klíček ze zapalování.
2. Přesvědčte se, zda palivo sahá alespoň do poloviny palivové nádrže.
3. Odjistěte a zvedněte kapotu.
4. Otevřete odvzdušňovací šroub na čerpadle vstřikování paliva (Obrázek 37).

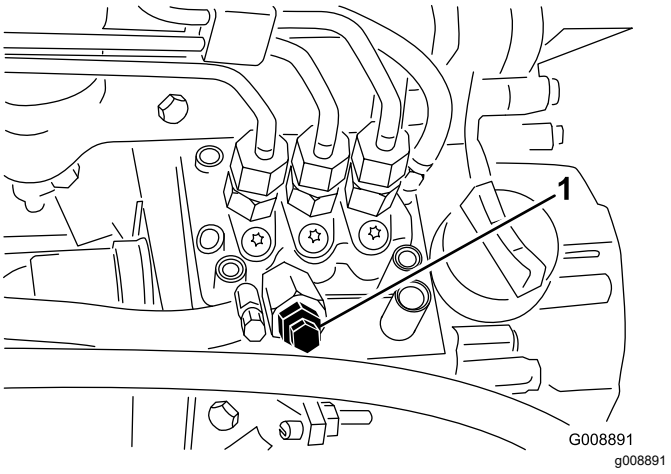

Obrázek 37

1. Odvzdušňovací šroub na čerpadle vstřikování paliva

5. Otočte klíčem zapalování do ZAPNUTÉ polohy. Elektrické palivové čerpadlo zahájí činnost a vytlačí vzduch okolím odvzdušňovacího šroubu.

Poznámka: Ponechte klíč v ZAPNUTÉ poloze, dokud kolem šroubu nezačne vytékat souvislý proud paliva.

6. Utáhněte šroub a otočte klíčem do vypnuté polohy.

Poznámka: Po provedení uvedených postupů odvzdušnění by měl motor normálně nastartovat. Pokud však motor nenastartuje, mohlo dojít k zachycení vzduchu mezi čerpadlem vstřikování a vstřikovači; postupujte podle pokynů v části Odvzdušnění vstřikovačů (strana 45).

Sekání trávy se strojem

1. Přesuňte stroj na pracoviště a vyrovnejte stroj mimo sekanou plochu pro první přejezd sekání.
2. Ujistěte se, že je spínač pohonu žacích jednotek vytažený nahoru (ODPOJENÁ poloha); Spínač pohonu žací jednotky (strana 25).
3. Přesuňte škrticí klapku do polohy RYCHLÝ CHOD; viz Škrticí klapka (strana 25).
4. Pomocí ovládací páky žací jednotky spusťte žací jednotky na zem; viz Ovládací páka žací jednotky (strana 25).
5. Stisknutím spínače pohonu žací jednotky připravte žací jednotky na provoz (poloha ZAPNUTO)..
6. Pomocí ovládací páky žací jednotky zvedněte žací jednotky nad zem.
7. Jeďte se strojem směrem k sekané ploše a snižte žací jednotky.

   Poznámka: Žací jednotky budou pracovat.
8. Před dosažením polohy otáčení zatáhněte ovládací páku žací jednotky dozadu pouze natolik, aby se zvedly žací jednotky, a ovládací páku uvolněte.

   Důležité: **Při otáčení nedržte ovládací páku žací jednotky v zadní poloze.**
9. Provedením manévru otočení ve tvaru slzy rychle připravte stroj pro další průjezd.

Frekvence střihu (otáčky vřetena)

Chcete-li dosáhnout konzistentní vysoké kvality sekání a jednotného vzhledu posekaného trávníku, je důležité, aby otáčky vřeten odpovídaly výšce sekání.

Důležité: **Pokud jsou otáčky vřeten příliš nízké, budou patrné známky po sekání. Jsou-li otáčky vřeten příliš vysoké, může mít posekaný trávník nerovnoměrný vzhled.**

Tabulka volby otáček vřeten

Výška sekání		Vřeteno s 5 noži		Vřeteno s 8 noži		Vřeteno s 11 noži	
		8 km/h	9,6 km/h	8 km/h	9,6 km/h	8 km/h	9,6 km/h
63,5 mm	2½ palce	3	3	3*	3*	–	–
60,3 mm	2⅜ palce	3	4	3*	3*	–	–
57,2 mm	2¼ palce	3	4	3*	3*	–	–
54,0 mm	2⅛ palce	3	4	3*	3*	–	–
50,8 mm	2 palce	3	4	3*	3*	–	–
47,6 mm	1⅞ palce	4	5	3*	3*	–	–
44,5 mm	1¾ palce	4	5	3*	3*	–	–
41,3 mm	1⅝ palce	5	6	3*	3*	–	–
38,1 mm	1½ palce	5	7	3	4	–	–
34,9 mm	1⅜ palce	5	8	3	4	–	–
31,8 mm	1¼ palce	6	9	4	4	–	–
28,8 mm	1⅛ palce	8	9*	4	5	–	–
25,0 0 mm	1 palec	9	9*	5	6	–	–
22,2 mm	⅞ palce	9*	9*	5	7	–	–

Tabulka volby otáček vřeten (cont'd.)

		Vřeteno s 5 noži		Vřeteno s 8 noži		Vřeteno s 11 noži	
19,1 mm	¾ palce	9*	9*	7	9	6	7
15,9 mm	⅝ palce	9*	9*	9	9*	7	7
12,7 mm	½ palce	9*	9*	9	9*	8	8
9,5 mm	⅜ palce	9*	9*	9	9*	9	9

* Společnost Toro tuto výšku sekání a/nebo rychlost pojezdu při sekání nedoporučuje.

Poznámka: Vyšší číslo znamená vyšší rychlost.

Nastavení otáček vřetena

1. Zkontrolujte nastavení výšky sekání na žacích jednotkách. V příslušném sloupci tabulky pro volbu otáček vřetena, který uvádí vřetena s 5, 8 nebo 11 žacími noži, vyhledejte výšku sekání, která je nejblíže skutečnému nastavení výšky. V tabulce vyhledejte číslo otáček vřeten, jež odpovídá dané výšce sekání.
2. Zvedněte kryt z ovládacího ramena (Obrázek 38).

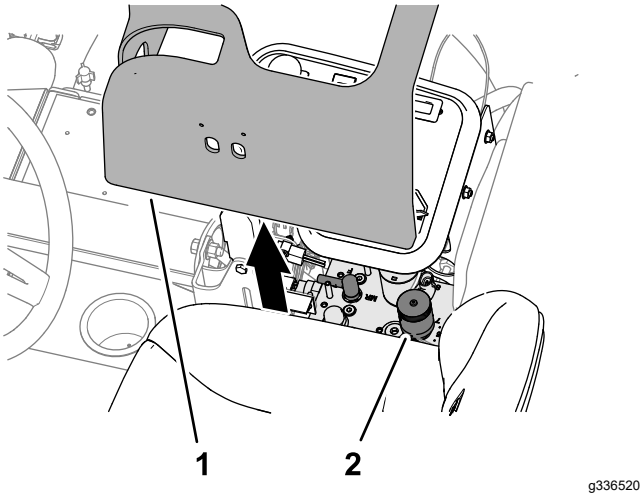

Obrázek 38

1. Kryt (ovládací rameno)
2. Ovládání otáček a přelapování vřetena

3. Otočte ovladač otáček vřeten (Obrázek 39) na číslo otáček vřetena zjištěné v kroku č. 1.

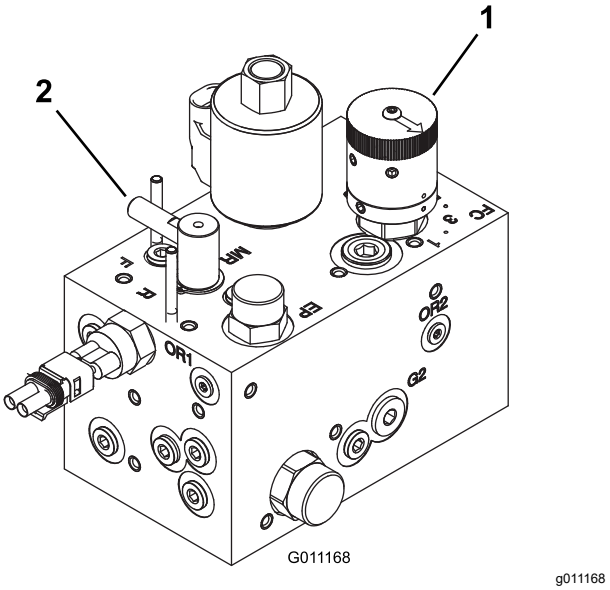

Obrázek 39

1. Ovladač otáček vřeten
2. Ovladač přelapování

4. Namontujte kryt na ovládací rameno.
5. Po několika dnech práce se strojem zkontrolujte výsledky sekání a zhodnoťte kvalitu. Ovladač otáček vřeten lze přesunout o 1 polohu doleva či doprava oproti číslu otáček vřetena uvedenému v tabulce v závislosti na rozdílech ve stavu trávníku, délce posekané trávy a osobních preferencích.

Provozní tipy

Techniky sekání

- Při zahájení sekání nejdříve zapněte žací jednotky a poté pomalu přijeďte k sekané oblasti. Jakmile jsou přední žací jednotky nad sekanou oblastí, spusťte žací jednotky dolů.
- Chcete-li dosáhnout profesionálně rovného posekání a pásů, které jsou v některých případech

požadovány, vyhledejte vzdálený strom nebo jiný objekt a jeďte přímo k němu.

- Jakmile přední žací jednotky dosáhnou okraje sekané oblasti, zvedněte je a proveďte manévr ve tvaru slzy, kterým se rychle srovnáte pro další průjezd.
- Ke snadnému sekání kolem bunkrů, vodních ploch a dalších překážek slouží jednotka Sidewinder. Přesuňte ovládací páku doleva nebo doprava podle potřeby. Žací jednotky lze rovněž přesunout, aby nevznikaly stopy po pneumatikách.
- Žací jednotky mají tendenci odhazovat trávu k přední nebo zadní straně stroje. Přední odhazování je vhodné při sekání menšího množství trávy; je tak dosaženo lepšího vzhledu posekaného trávníku. Chcete-li odhazovat posekanou trávu směrem dopředu, zavřete zadní kryt na žacích jednotkách.

⚠ VÝSTRAHA

Aby nedošlo ke zranění osob nebo poškození stroje, nemanipulujte s kryty žacích jednotek, když motor běží.

Před otevřením nebo zavřením krytů žacích jednotek vypněte motor a vyčkejte, až se zastaví všechny pohyblivé součásti.

- Při sekání většího množství trávy umístěte kryty tak, aby byly v téměř vodorovné pozici. **Neotevírejte kryty příliš, jinak hrozí nahromadění velkého množství posekané trávy na rámu, zadní mřížce chladiče a v oblasti motoru.**
- Žací jednotky jsou rovněž vybaveny vyvažovacími závažími na protilehlé straně motoru, čímž je zajištěno rovnoměrné sekání. Pokud není trávník posekaný rovnoměrně, můžete závaží přidat nebo odstranit.

Po provozu

Bezpečnostní opatření po použití

Obecné bezpečnostní informace

- Zaparkujte stroj na rovném povrchu.
- Vypněte a snižte žací jednotky.
- Zatáhněte parkovací brzdu.
- Vypněte motor a vyjměte klíč ze zapalování.
- Počkejte, dokud se nezastaví pohyb všech součástí.
- Před seřizováním, údržbou, čištěním nebo uskladněním nechejte stroj vychladnout.
- V zájmu předcházení vzniku požáru odstraňujte z žacích jednotek, pohonů, tlumičů výfuku, chladicích mřížek a prostoru motoru trávu a nečistoty. Místa potřísněná uniklým olejem nebo palivem vždy očistěte.
- Při přepravě stroje a vždy, když stroj nepoužíváte, vyřaďte pohon přídavných zařízení.
- Provádějte údržbu bezpečnostních pásů, případně je vyčistěte.
- Neskladujte stroj ani nádobu s palivem v blízkosti otevřeného ohně, zdroje jisker nebo tepla, například u ohřívače vody nebo jiných zařízení.

Po dokončení sekání

Umyjte stroj a promažte jej, viz Mytí stroje (strana 56) a Mazání ložisek a pouzder (strana 39).

Určení upínacích míst

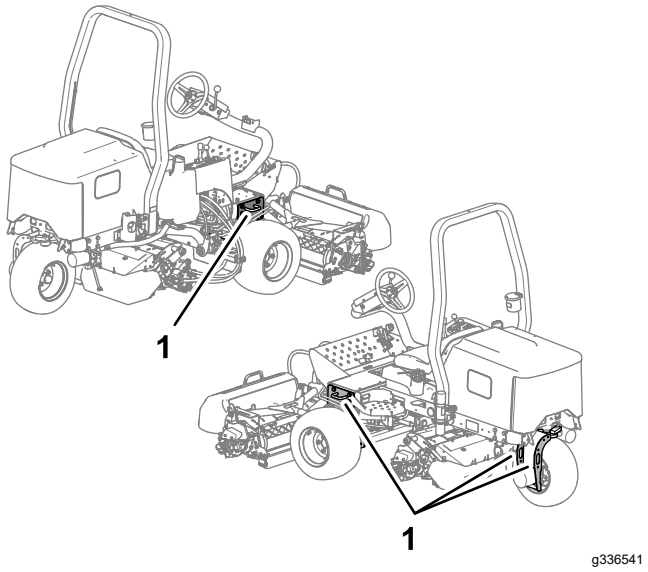

Obrázek 40

1. Upínací oka

Přeprava stroje

- Při nakládání stroje na přívěs nebo nákladní vozidlo používejte nájezdové plošiny stejně široké jako stroj.
- Stroj bezpečně upevněte.

Vlečení stroje

V nouzové situaci je možné stroj vléct na krátkou vzdálenost. Společnost Toro však nedoporučuje používat vlečení jako standardní postup.

Důležité: **Při vlečení nepřekračujte rychlost 3 až 4 km/h, jinak hrozí nebezpečí poškození hnacího systému. Pokud potřebujete stroj přepravit na větší vzdálenost, naložte jej na nákladní automobil nebo přívěs.**

1. Vyhledejte obtokový ventil na čerpadle (Obrázek 41) a otočte jej o 90°.

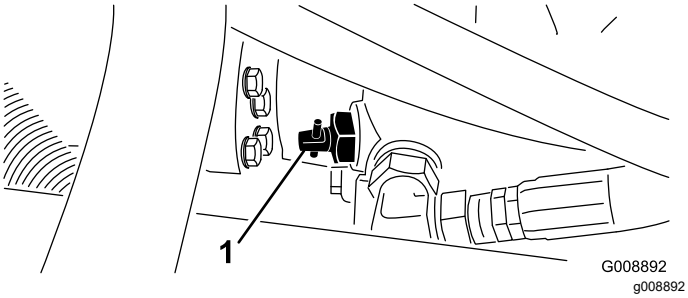

Obrázek 41

1. Obtokový ventil

2. Před nastartováním motoru zavřete obtokový ventil otočením o 90° (1/4 otáčky). Nestartujte motor, pokud je ventil otevřený.

Údržba

Poznámka: Levá a pravá strana stroje se určuje z pohledu obsluhy z běžné pracovní pozice.

Bezpečnost při provádění úkonů údržby

- Před opuštěním pozice obsluhy proveďte následující opatření:
  - Zaparkujte stroj na rovném povrchu.
  - Vypněte žací jednotky a přídavná zařízení spusťte dolů.
  - Zatáhněte parkovací brzdu.
  - Vypněte motor a vyjměte klíč ze zapalování.
  - Počkejte, dokud se nezastaví pohyb všech součástí.
- Před provedením údržby nechejte vychladnout všechny součásti stroje.
- Je-li to možné, neprovádějte údržbu se spuštěným motorem. Nepřibližujte se k pohybujícím se částem.
- Pokaždé, když pracujete pod strojem, podepřete jej montážními stolicemi.
- Ze součástí, ve kterých je uložena energie, opatrně uvolněte tlak.
- Udržujte všechny díly stroje v dobrém stavu a dbejte na to, aby byly utaženy veškeré upevňovací prvky.
- Nahraďte všechny opotřebené nebo poškozené štítky.
- K zajištění bezpečnosti a optimálního výkonu stroje je nutné používat pouze originální náhradní díly společnosti Toro. Náhradní díly jiných výrobců mohou být nebezpečné a jejich použití může mít za následek zneplatnění záruky.

Doporučený harmonogram údržby

Servisní interval	Postup při údržbě
Po první hodině	• Utáhněte matice kol.
Po prvních 10 hodinách	• Utáhněte matice kol. • Zkontrolujte stav a napnutí všech řemenů.
Po prvních 50 hodinách	• Vyměňte olej a olejový filtr.
Při každém použití nebo denně	• Přesvědčte se, zda nejsou bezpečnostní pásy opotřebené, pořezané a jinak poškozené. Pokud některá ze součástí nefunguje správně, bezpečnostní pás(y) vyměňte za nový (nové). • Zkontrolujte bezpečnostní blokovací systém. • Zkontrolujte hladinu motorového oleje. • Vypusťte vodu z odlučovače. • Zkontrolujte tlak v pneumatikách. • Zkontrolujte hladinu chladicí kapaliny motoru. • Vyčistěte chladič motoru a chladič oleje. • Zkontrolujte hydraulické potrubí a hadice. • Zkontrolujte hladinu hydraulické kapaliny. • Zkontrolujte kontakt vřetena a plochého nože.
Po každých 25 hodinách provozu	• Zkontrolujte hladinu elektrolytu. (V případě odstavení stroje provádějte kontrolu každých 30 dnů.)
Po každých 50 hodinách provozu	• Promažte všechna ložiska a pouzdra (Mazání ložisek a pouzder provádějte každý den, pokud jsou provozní podmínky výrazně prašné a při zvýšeném množství nečistot.)
Po každých 100 hodinách provozu	• Zkontrolujte stav a napnutí všech řemenů.

Servisní interval	Postup při údržbě
Po každých 200 hodinách provozu	• Proveďte údržbu vzduchového filtru (Častěji v prašném nebo špinavém prostředí.) • Vyměňte olej a olejový filtr. • Utáhněte matice kol. • Zkontrolujte seřízení parkovací brzdy.
Po každých 400 hodinách provozu	• Zkontrolujte palivové potrubí a spojky. • Vyměňte nádobu palivového filtru.
Po každých 500 hodinách provozu	• Promažte ložiska zadní nápravy.
Po každých 800 hodinách provozu	• Pokud nepoužíváte doporučenou hydraulickou kapalinu nebo jste již nádrž naplnili alternativní kapalinou, vyměňte hydraulickou kapalinu. • Pokud nepoužíváte doporučenou hydraulickou kapalinu nebo jste již nádrž naplnili alternativní kapalinou, vyměňte hydraulický filtr.
Po každých 1000 hodinách provozu	• Pokud používáte doporučenou hydraulickou kapalinu, vyměňte hydraulický filtr.
Po každých 2000 hodinách provozu	• Pokud používáte doporučenou hydraulickou kapalinu, vyměňte hydraulickou kapalinu.
Každé 2 roky	• Vypusťte a vyčistěte palivovou nádrž. • Vypusťte a vypláchněte chladicí soustavu (předejte stroj autorizovanému prodejci nebo distributorovi společnosti Toro nebo postupujte podle servisní příručky).

Seznam denní údržby

Tuto stránku si zkopírujte pro každodenní použití.

Úkon údržby	Pro týden:						
	Pondělí	Úterý	Středa	Čtvrtek	Pátek	Sobota	Neděle
Zkontrolujte činnost ochranných spínačů.							
Zkontrolujte činnosti brzd.							
Zkontrolujte hladinu paliva.							
Zkontrolujte hladinu motorového oleje.							
Zkontrolujte hladinu kapaliny v chladicí soustavě.							
Vypusťte odlučovač vody a paliva.							
Zkontrolujte vzduchový filtr, prachovou nádobu a přetlakový ventil.							
Zkontrolujte nezvyklý hluk motoru.[1]							
Zkontrolujte znečištění chladiče a mřížky.							
Zkontrolujte nezvyklý hluk při provozu.							
Zkontrolujte hladinu oleje v hydraulické soustavě.							
Zkontrolujte, zda nedošlo k poškození hydraulických hadic.							
Zkontrolujte, zda nedochází k úniku kapalin.							
Zkontrolujte hladinu paliva.							
Zkontrolujte tlak vzduchu v pneumatikách.							
Zkontrolujte správnou funkci nástrojů.							
Zkontrolujte seřízení kontaktu vřetena a plochého nože.							
Zkontrolujte seřízení výšky sekání.							
Promažte všechny maznice.[2]							
Opravte poškozený lak.							
Stroj umyjte.							

[1] Při obtížném startování, nadměrné tvorbě kouře nebo těžkém chodu motoru zkontrolujte žhavicí svíčku a trysky vstřikovačů.

[2] **Po každém mytí** bez ohledu na uvedený interval.

Důležité: **Další úkony údržby najdete v návodu k obsluze motoru.**

Poznámka: Pokud potřebujete elektrické schéma nebo hydraulické schéma svého stroje, navštivte www.Toro.com.

Zápis problematických oblastí

Kontrolu provedl(a):		
Položka	**Datum**	**Informace**

Postupy před údržbou stroje

Demontáž krytu akumulátoru

Demontujte 2 knoflíky, kterými je připevněn kryt akumulátoru ke stroji, a kryt sejměte (Obrázek 40).

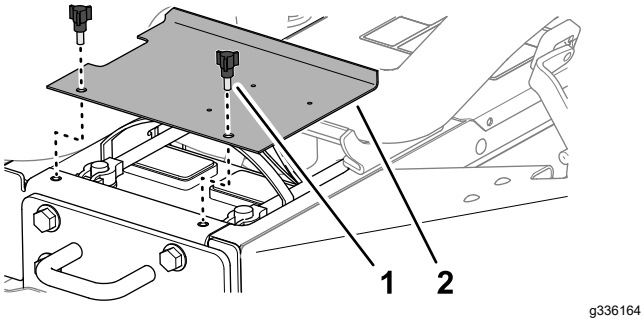

Obrázek 42

1. Knoflík
2. Kryt akumulátoru

Otevření kapoty

1. Uvolněte západky na levé a pravé straně kapoty (Obrázek 42).

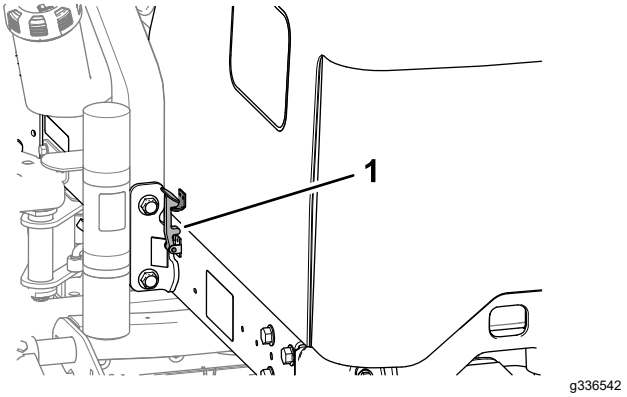

Obrázek 43

1. Západka kapoty

2. Vyklopte kapotu směrem nahoru a otočte ji dozadu (Obrázek 43).

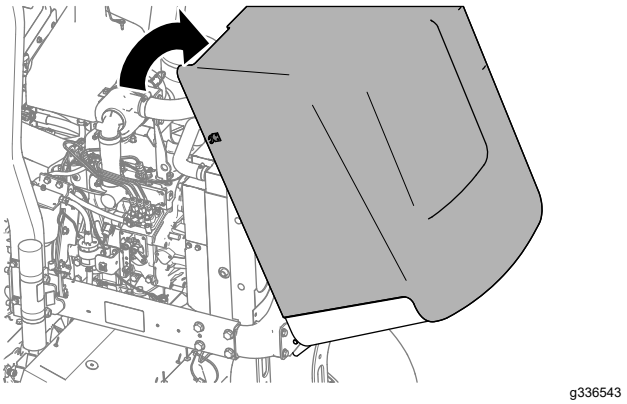

Obrázek 44

Mazání

Mazání ložisek a pouzder

Servisní interval: Po každých 50 hodinách provozu (Mazání ložisek a pouzder provádějte každý den, pokud jsou provozní podmínky výrazně prašné a při zvýšeném množství nečistot.)

Po každých 500 hodinách provozu/Každý rok (podle toho, co nastane dříve)

Stroj je vybaven maznicemi, které je třeba pravidelně promazávat univerzálním mazivem č. 2 na bázi lithia. Mazání ložisek a pouzder provádějte denně, pokud jsou provozní podmínky výrazně prašné a při zvýšeném množství nečistot. Při provozu v prašných podmínkách se zvýšeným množstvím nečistot mohou nečistoty vniknout do ložisek a pouzder a způsobit rychlejší opotřebení. Maznice promažte okamžitě po každém mytí bez ohledu na uvedený interval.

Umístění maznic a množství maziva je následující:

- Otočný čep zadní žací jednotky (Obrázek 45)

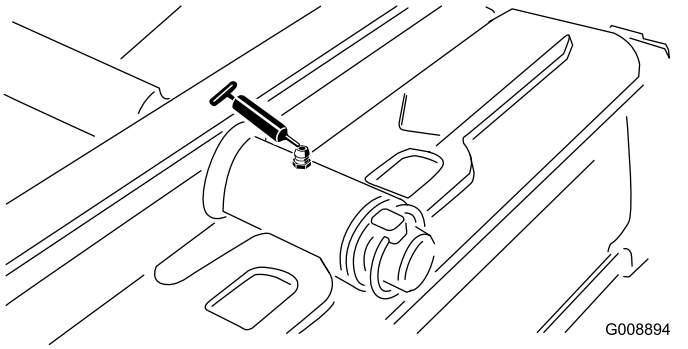

Obrázek 45

- Otočný čep přední žací jednotky (Obrázek 46)

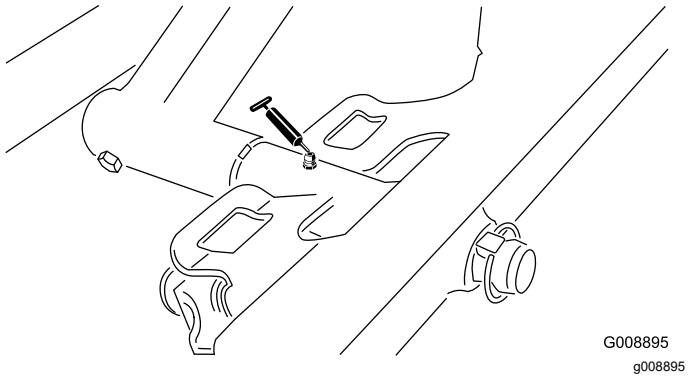

Obrázek 46

- Konce válců jednotky Sidewinder (2; pouze model 03171) (Obrázek 47)

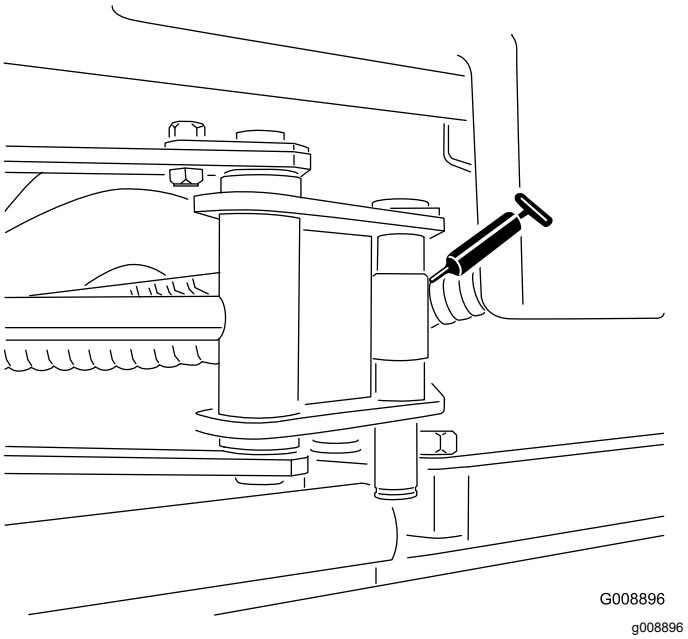

Obrázek 47

- Svislý čep řízení (Obrázek 48)

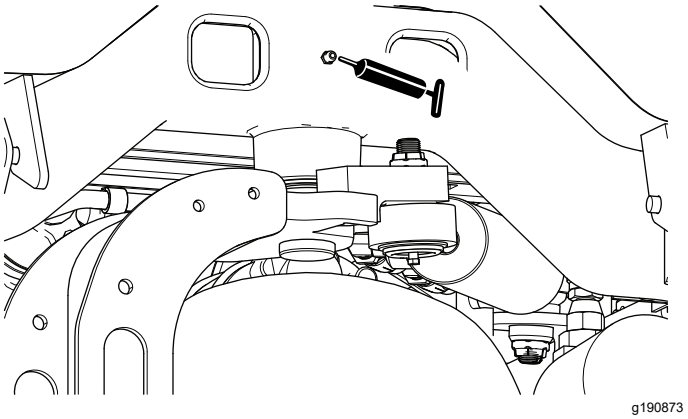

Obrázek 48

- Otočný čep zadního zvedacího ramena a zvedací válec (2) (Obrázek 49)

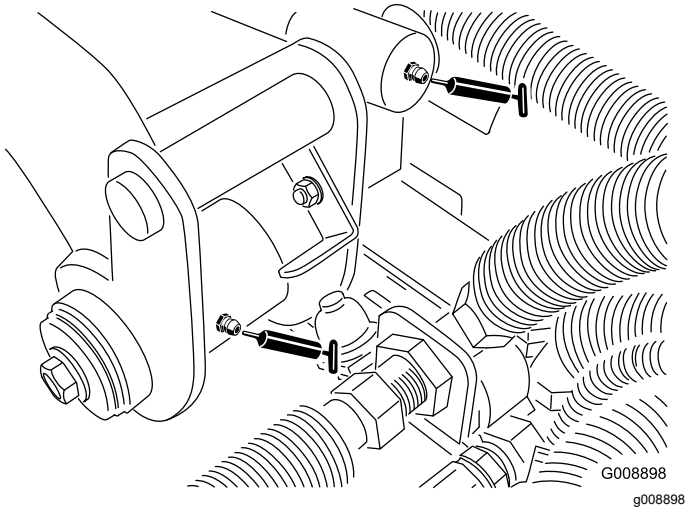

Obrázek 49

- Otočný čep levého předního zvedacího ramena a zvedací válec (2) (Obrázek 50)

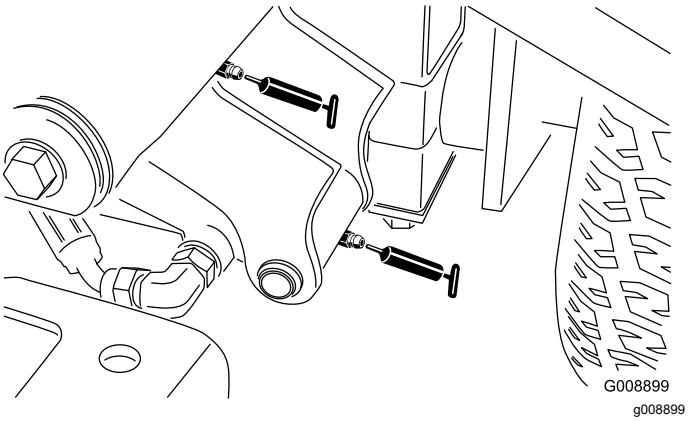

Obrázek 50

- Otočný čep pravého předního zvedacího ramena a zvedací válec (2) (Obrázek 51)

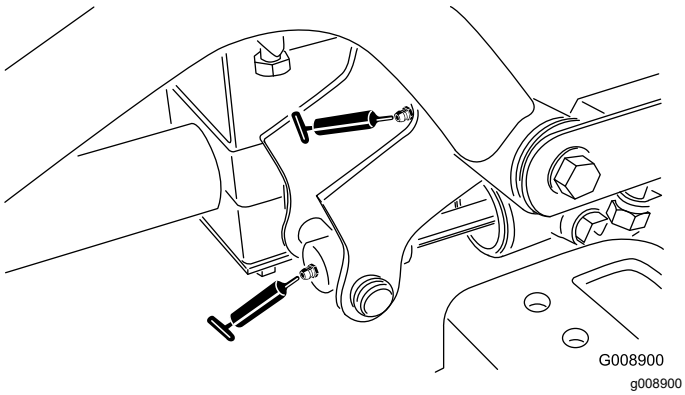

Obrázek 51

- Mechanismus seřízení neutrální polohy (Obrázek 52)

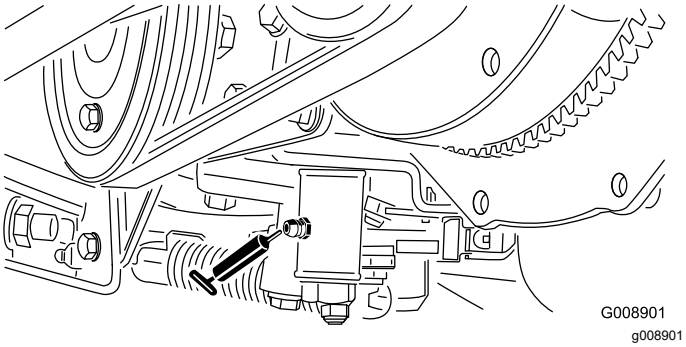

Obrázek 52

- Přepínač sekání/přepravy (Obrázek 53)

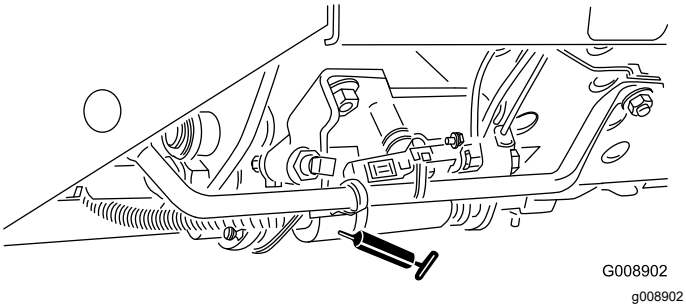

Obrázek 53

- Otočný čep napnutí řemene (Obrázek 54)

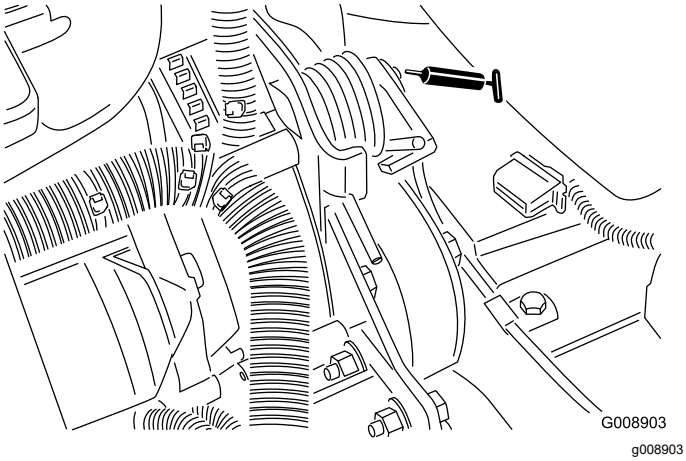

Obrázek 54

- Válec řízení (Obrázek 55).

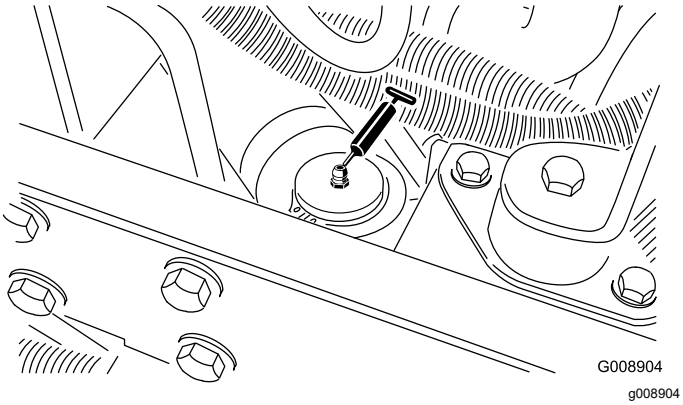

Obrázek 55

Poznámka: V případě potřeby namontujte další maznici na opačný konec válce řízení. Demontujte kolo, namontujte maznici, promažte ji, odstraňte a nasaďte zátku (Obrázek 56).

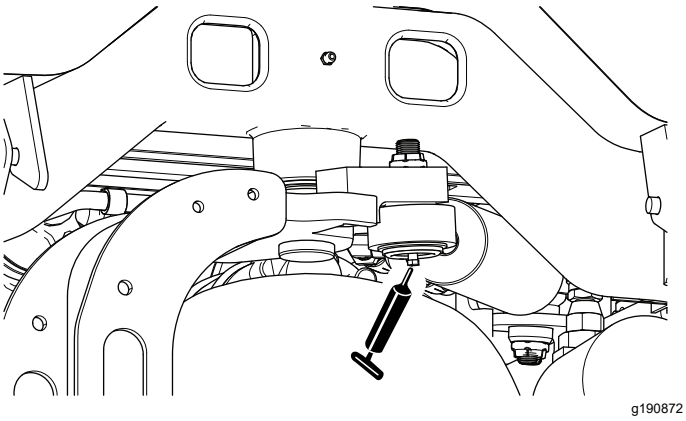

Obrázek 56

Kontrola krytých ložisek

Ložiska jsou velmi zřídka postižena závadami způsobenými materiálem a zpracováním. Nejčastější příčinou závady je vlhkost a znečištění, které proniknou za ochranná těsnění. Ložiska, která je nutno mazat, vyžadují pravidelnou údržbu a odstraňování škodlivých nečistot z oblasti ložisek. **Zapouzdřená** ložiska vyžadují počáteční naplnění speciálním mazivem a odolné integrované těsnění, jež brání průniku vlhkosti a nečistot k valivým prvkům.

Zapouzdřená ložiska nevyžadují mazání ani příliš častou údržbu. Je tak minimalizována potřeba pravidelného servisu i potenciální poškození trávníku kvůli znečištění mazivem. Tyto utěsněné ložiskové sestavy zajistí dobrý výkon a životnost při běžném používání, ale v zájmu předcházení prostojům byste měli pravidelně kontrolovat stav ložisek a neporušenost těsnění. Ložiska kontrolujte jednou za sezónu a vyměňte je, jsou-li poškozené nebo opotřebené. Ložiska musí fungovat hladce bez známek poškození, jako jsou vysoká teplota, hluk, uvolnění nebo známky koroze (rez).

Z důvodu provozních podmínek jsou ložiska a těsnění vystavena působení písku, chemikálií pro ošetření trávníku, vody, nárazů apod. Jedná se o běžné vlivy opotřebení. Na poruchy ložisek z jiných důvodů, než je vada materiálu nebo zpracování, se obvykle záruka nevztahuje.

Poznámka: Životnost ložisek může být negativně ovlivněna nesprávným způsobem mytí. Neumývejte stroj, pokud je dosud zahřátý, a nestříkejte proudem vody pod vysokým tlakem přímo na ložiska.

Údržba motoru

Bezpečnost při údržbě motoru

- Před kontrolou hladiny oleje a doplňováním oleje do klikové skříně vypněte motor.
- Neměňte otáčky regulátoru a nepřekračujte maximální otáčky motoru.

Údržba vzduchového filtru

Servisní interval: Po každých 200 hodinách provozu (Častěji v prašném nebo špinavém prostředí.)

- Zkontrolujte, zda není plášť vzduchového filtru poškozen, což by mohlo způsobit únik vzduchu. V případě poškození jej vyměňte. Zkontrolujte, zda se v celém sacím systému nevyskytují netěsnosti, poškození nebo uvolněné hadicové svorky.
- Údržbu vzduchového filtru provádějte v doporučeném servisním intervalu nebo dříve, pokud výkonnost motoru klesá z důvodu extrémně prašných podmínek či velkého znečištění. Předčasná výměna vzduchového filtru pouze zvyšuje nebezpečí vniknutí nečistot do motoru při demontovaném filtru.
- Kryt musí být správně usazen a musí těsnit s pláštěm vzduchového filtru.

1. Uvolněte západky, které upevňují kryt vzduchového filtru k plášti vzduchového filtru (Obrázek 57).

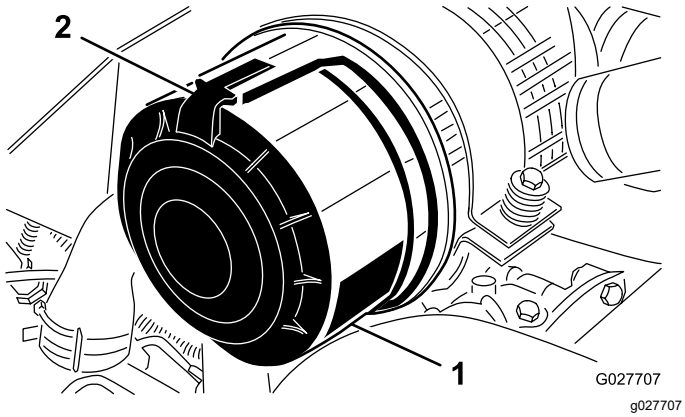

Obrázek 57

1. Kryt vzduchového filtru
2. Západka vzduchového filtru

2. Sejměte kryt z pláště vzduchového filtru.
3. Před vyjmutím filtru odstraňte pomocí nízkotlakého vzduchu (čistého a suchého vzduchu o tlaku 2,76 baru) velké shluky nečistot nahromaděné mezi vnější stranou primárního filtru a nádobou. Nepoužívejte vysokotlaký vzduch, který by mohl nečistoty protlačit přes filtr do sacího systému. Tento postup čištění zabrání vniknutí nečistot do systému sání, když je primární filtr odstraněn.
4. Vyjměte a vyměňte primární filtr (Obrázek 58).

   Poznámka: Čištění použité vložky může poškodit médium ve filtru.

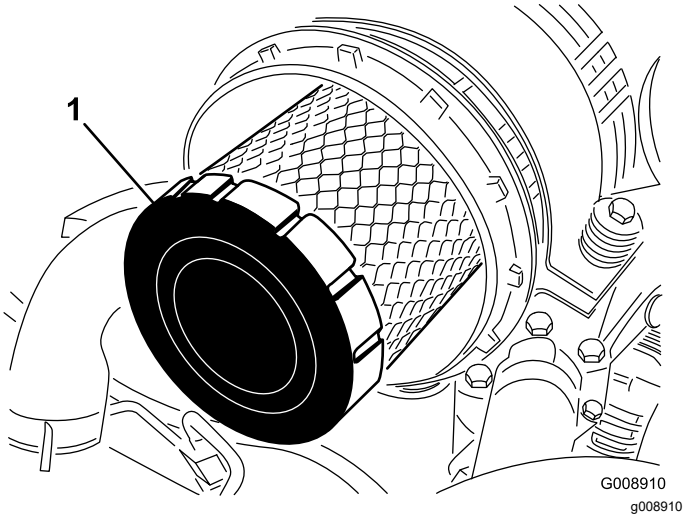

Obrázek 58

1. Primární filtr

5. Kontrolou těsnicího konce filtru a pláště zjistěte, zda nový filtr nebyl poškozen při přepravě. **Nepoužívejte poškozenou vložku.**
6. Zasuňte nový filtr tlakem na vnější obrubu vložky a usaďte jej v nádobě. **Netlačte na pružný střed filtru.**
7. Očistěte otvor pro vypuzování nečistot ve snímatelném krytu.
8. Vyjměte z krytu gumový výtlačný ventil, vyčistěte dutinu a výtlačný ventil nasaďte zpět.
9. Nasaďte kryt tak, aby gumový výtlačný ventil směřoval dolů, přibližně mezi 5. a 7. hodinu při pohledu od konce.
10. Zajistěte kryt západkami.

Kontrola hladiny motorového oleje

Servisní interval: Při každém použití nebo denně

Motor je dodáván s olejem v klikové skříni; před a po prvním nastartování motoru je však nutné hladinu oleje zkontrolovat.

Kapacita klikové skříně je přibližně 3,8 l včetně filtru.

Používejte vysoce kvalitní motorový olej, který splňuje následující požadavky:

- Požadovaná úroveň klasifikace API: CH-4, CI-4 nebo vyšší.
- Preferovaný olej: SAE 15W-40 (nad -17 °C)
- Alternativní olej: SAE 10W-30 nebo 5W-30 (všechny teploty)

Poznámka: U distributora lze pořídit olej Toro Premium Engine Oil s viskozitou 15W-40 nebo 10W-30. Objednací čísla naleznete v katalogu dílů.

Poznámka: Pro kontrolu motorového oleje je nejvhodnější doba před zahájením každodenní práce, kdy je motor studený. Pokud již motor běžel, před kontrolou nechejte olej alespoň 10 minut stékat zpět do olejové vany. Pokud je hladina oleje na značce dolní meze nebo pod ní, doplňte olej tak, aby hladina oleje byla na značce horní meze. **Nádrž nepřeplňujte.** Pokud je hladina oleje mezi značkou horní meze a dolní meze, není potřeba olej doplňovat.

1. Odstavte stroj na rovném povrchu, spusťte žací jednotky, vypněte motor, zatáhněte parkovací brzdu a vyjměte klíček ze zapalování.
2. Vytáhněte měrku (Obrázek 59) a otřete ji čistým hadrem.

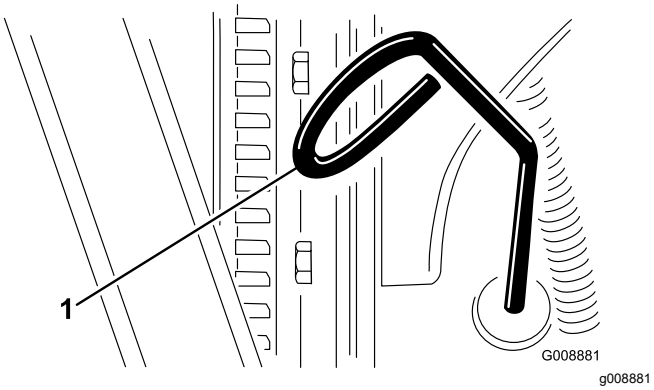

Obrázek 59

1. Měrka

3. Zasuňte měrku do trubice měrky a ujistěte se, že je zcela usazena. Poté ji vytáhněte a zkontrolujte hladinu oleje.
4. Pokud je hladina oleje nízká, sejměte uzávěr plnicího otvoru (Obrázek 60), postupně doplňujte olej po malých dávkách a pravidelně hladinu oleje kontrolujte, dokud nedosáhne k rysce plného stavu na měrce.

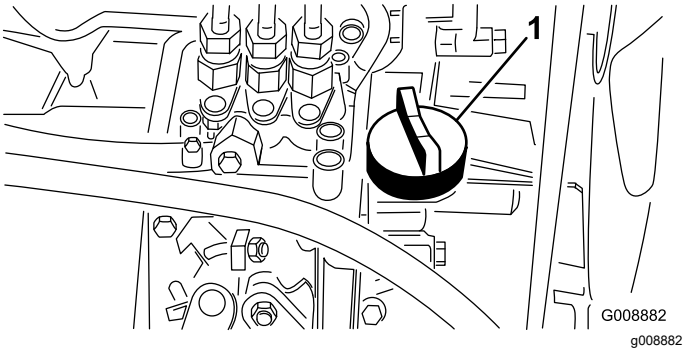

Obrázek 60

1. Uzávěr plnicího otvoru oleje

5. Nasaďte uzávěr plnicího otvoru oleje a zavřete kapotu.

   Důležité: **Hladina motorového oleje musí být mezi značkou horní a dolní meze na olejové měrce. Při přeplnění nebo nedostatečném naplnění motorovým olejem může dojít k poruše motoru.**

Výměna motorového oleje a filtru

Servisní interval: Po prvních 50 hodinách

Po každých 200 hodinách provozu

1. Sejměte některou z vypouštěcích zátek (Obrázek 61) a nechejte olej vytéci do nádoby. Jakmile olej přestane vytékat, zátku opět nasaďte.

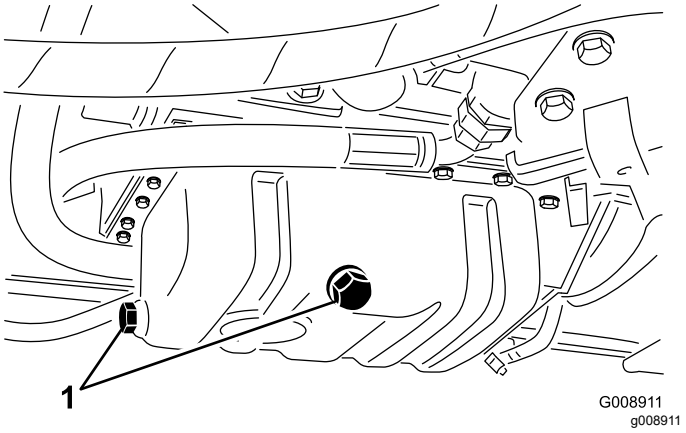

Obrázek 61

1. Vypouštěcí zátky

2. Demontujte olejový filtr (Obrázek 62).

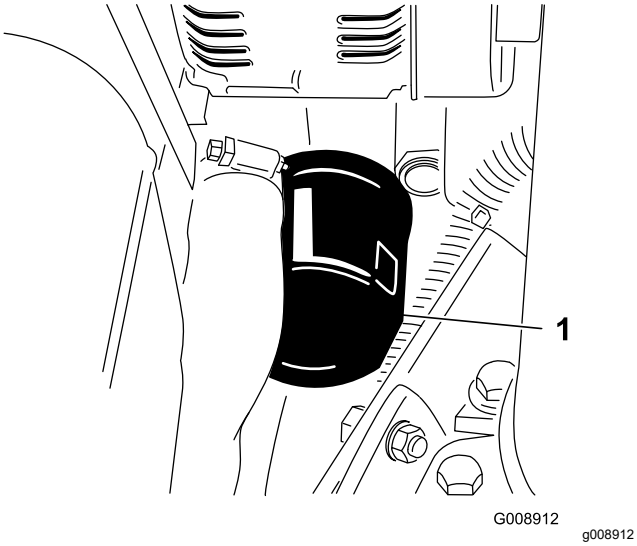

Obrázek 62

1. Olejový filtr

3. Těsnění nového filtru lehce potřete čistým olejem a filtr namontujte.

   Poznámka: Filtr nadměrně neutahujte.

4. Doplňte olej do klikové skříně; postupujte podle pokynů v části Kontrola hladiny motorového oleje (strana 42).

Údržba palivového systému

⚠ NEBEZPEČÍ

Za určitých podmínek je palivo a jeho výpary vysoce hořlavé a výbušné. Požár nebo výbuch způsobený palivem může popálit vás i jiné osoby a způsobit škody na majetku.

- **Palivo doplňujte do nádrže venku na otevřeném prostranství a při vypnutém a studeném motoru. Rozlitý benzin ihned utřete.**
- **Neplňte palivovou nádrž až po horní okraj. Palivo doplňujte do palivové nádrže, dokud jeho hladina nesahá 25 mm pod horní okraj nádrže, nikoli plnicího hrdla. Tento prázdný prostor v nádrži umožňuje expanzi paliva.**
- **Při manipulaci s palivem nikdy nekuřte a držte se stranou od otevřeného ohně nebo míst, kde se palivové výpary mohou vznítit od jiskry.**
- **Palivo skladujte v čisté a schválené nádobě uzavřené víčkem.**

Servis palivové nádrže

Servisní interval: Každé 2 roky—Vypusťte a vyčistěte palivovou nádrž.

Nádrž vypusťte a vyčistěte, pokud je palivová soustava kontaminována nebo má být stroj po delší dobu odstaven z provozu. K vypláchnutí nádrže použijte čisté palivo.

Kontrola palivového potrubí a spojek

Servisní interval: Po každých 400 hodinách provozu/Každý rok (podle toho, co nastane dříve)

Zkontrolujte, zda není palivové potrubí narušené nebo poškozené a spojky nejsou uvolněné.

Vypuštění odlučovače vody

Servisní interval: Při každém použití nebo denně

1. Umístěte pod palivový filtr čistou nádobu.
2. Povolte vypouštěcí ventil na spodní straně nádoby filtru (Obrázek 63).

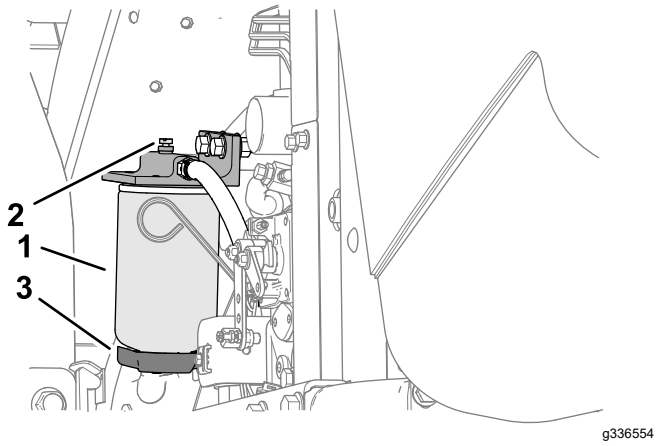

Obrázek 63

1. Nádoba filtru / odlučovače vody
2. Zátka otvoru
3. Vypouštěcí ventil

3. Po vypuštění ventil utáhněte.

Výměna nádoby palivového filtru

Servisní interval: Po každých 400 hodinách provozu

1. Vyčistěte montážní oblast nádoby filtru (Obrázek 63).
2. Odstraňte nádobu filtru a vyčistěte montážní plochu.
3. Promažte těsnění na nádobě filtru čistým olejem.
4. Rukou namontujte nádobu filtru tak, aby se těsnění dotýkalo montážní plochy, a poté ji otočte o další 1/2 otáčky.

Odvzdušnění vstřikovačů

Poznámka: Tento postup proveďte pouze tehdy, pokud jste palivový systém odvzdušnili běžným postupem a motor přesto nelze nastartovat; viz Odvzdušnění palivové soustavy (strana 30).

1. Povolte přípojku potrubí k sestavě trysky č. 1 a držáku.

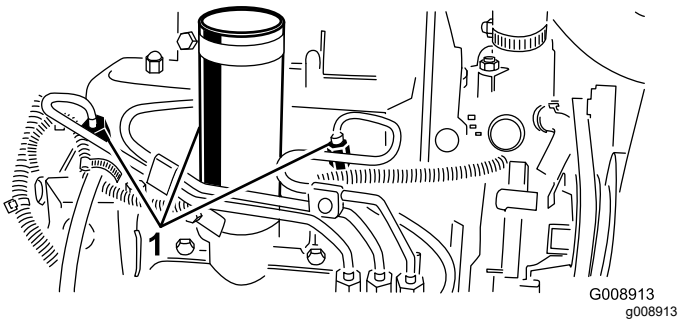

Obrázek 64

1. Vstřikovače paliva

2. Posuňte škrticí klapku do polohy pro RYCHLÝ běh.
3. Otočte klíčkem zapalování do polohy START a sledujte průtok paliva kolem přípojky. Jakmile je průtok souvislý, otočte klíčkem do VYPNUTÉ polohy.
4. Přípojku potrubí bezpečně utáhněte.
5. Opakujte postup u zbývajících trysek.

Údržba elektrického systému

Bezpečnost při práci s elektrickým systémem

- Před opravou odpojte akumulátor. Jako první odpojte zápornou svorku a jako poslední kladnou svorku. Jako první připojte kladný kabel a jako poslední záporný kabel.
- Akumulátor dobíjejte v dobře větraném prostoru a v dostatečné vzdálenosti od zdroje jiskření nebo ohně. Před připojením nebo odpojením akumulátoru nejprve odpojte nabíječku. Noste ochranný oděv a používejte izolované nářadí.

Údržba akumulátoru

Servisní interval: Po každých 25 hodinách provozu—Zkontrolujte hladinu elektrolytu. (V případě odstavení stroje provádějte kontrolu každých 30 dnů.)

Je nutné udržovat správnou hladinu elektrolytu v baterii a čistit horní část baterie. Pokud je stroj odstaven na místech s extrémně vysokými teplotami, baterie se vybije mnohem rychleji, než pokud je stroj uložen na mírně chladném místě.

⚠ NEBEZPEČÍ

Elektrolyt baterie obsahuje kyselinu sírovou, což je smrtelný jed, který může způsobit vážné poleptání.

- **Elektrolyt nepijte a dbejte na to, aby nepřišel do styku s pokožkou a zrakem a nepotřísnil oděv. Chraňte si oči brýlemi a ruce gumovými rukavicemi.**
- **Akumulátor doplňujte na místě, kde je k dispozici čistá voda pro opláchnutí pokožky.**
- **Nabíjení baterie provádějte na dostatečně větraném místě, aby se mohly rozptýlit plyny vznikající během nabíjení.**
- **Jelikož jsou tyto plyny výbušné, neprovádějte nabíjení v prostorách, kde je otevřený oheň či kde dochází ke vzniku elektrických jisker, a v blízkosti baterie nekuřte.**
- **Vdechnutí plynů může způsobit nevolnost.**
- **Před připojením nebo odpojením kabelů nabíječky od vývodů baterie odpojte nabíječku od elektrické zásuvky.**

Udržujte hladinu v článcích pomocí destilované nebo demineralizované vody. Nenaplňujte články nad úroveň rozděleného prstence uvnitř článku. Namontujte uzávěry plnicích otvorů tak, aby větrací otvory byly otočeny dozadu (směrem k palivové nádrži).

Horní část baterie udržujte v čistotě pravidelným umýváním pomocí kartáče namočeného v roztoku amoniaku nebo uhličitanu sodného. Po čištění opláchněte horní plochu baterie vodou. Během čištění baterie nesundávejte uzávěry plnicích otvorů.

Kabely baterie musí být těsně upevněny ke svorkám, aby byl zajištěn dostatečný elektrický kontakt.

Pokud se na svorkách vyskytne koroze, odpojte kabely (záporný kabel (-) nejdříve) a oškrábejte zvlášť svorky a kontakty. Připojte kabely, kladný kabel (+) nejdříve, a potřete svorky vazelínou.

Údržba pojistek

1. Zvedněte kryt z ovládacího ramena (Obrázek 65).

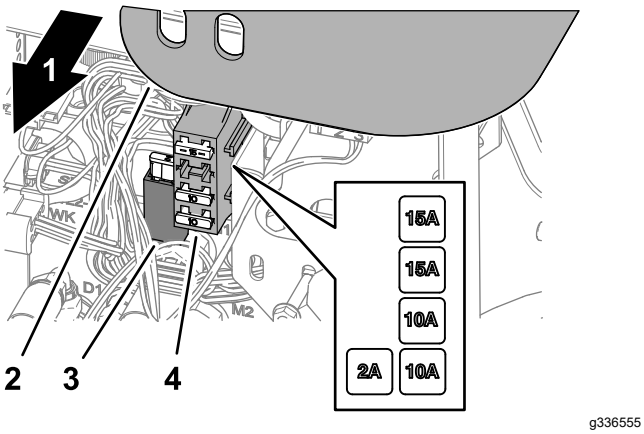

Obrázek 65

1. Pravá strana stroje
2. Kryt ovládacího ramene
3. Držák pojistek
4. Blok pojistek

2. Vyhledejte spálenou pojistku v držáku pojistek nebo v bloku pojistek (Obrázek 65).
3. Vyměňte pojistku za pojistku stejného typu a stejných proudových hodnot.
4. Namontujte kryt na ovládací rameno (Obrázek 65).

Údržba hnací soustavy

Kontrola tlaku v pneumatikách

Servisní interval: Při každém použití nebo denně

Pneumatiky jsou při přepravě nadměrně nahuštěné. Proto je nutné upustit z nich vzduch a snížit tlak. Správný tlak vzduchu v pneumatikách je 0,97 až 1,24 baru.

Poznámka: Ve všech pneumatikách udržujte doporučený tlak; zajistíte tak kvalitní sekání a správnou činnost stroje.

⚠ NEBEZPEČÍ

Při nízkém tlaku v pneumatikách se snižuje stabilita stroje ve svahu. V takovém případě hrozí převrácení stroje, které může způsobit zranění či smrt.

Udržujte pneumatiky dostatečně nahuštěné.

Utažení matic kol

Servisní interval: Po první hodině

Po prvních 10 hodinách

Po každých 200 hodinách provozu

Matice kol utáhněte křížem na utahovací moment 61 až 88 Nm (45 až 65 ft-lb).

⚠ DŮLEŽITÉ UPOZORNĚNÍ

Při nedodržení správného utažení matic kol může dojít ke zranění osob.

Přesvědčte se, zda jsou matice kol utaženy na utahovací moment 61 až 88 Nm (45 až 65 ft-lb).

Seřízení pohonu pojezdu pro neutrální polohu

Pokud se stroj pohybuje, když je pedál ovládání pojezdu v NEUTRÁLNÍ poloze, seřiďte vačkový mechanismus ovládání pojezdu.

1. Odstavte stroj na rovném povrchu, snižte žací jednotky, zatáhněte parkovací brzdu, vypněte motor a vyjměte klíč ze spínače zapalování.
2. Zvedněte přední a zadní kolo nad zem a podepřete rám pomocí bloků.

⚠ DŮLEŽITÉ UPOZORNĚNÍ

Pokud stroj není řádně podepřen, může dojít k jeho náhodnému pádu a zranění osoby pod ním.

Přední *a* zadní kolo musí být zvednuto nad zem, jinak během seřizování dojde k pohybu stroje.

3. Povolte pojistnou matici vačkového mechanismu pro seřízení pohonu (Obrázek 66).

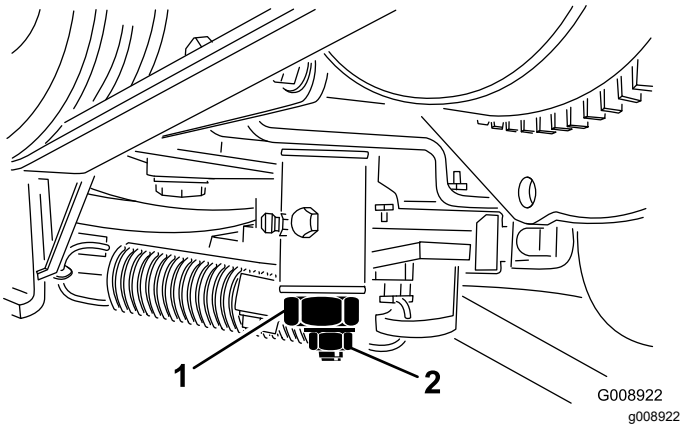

Obrázek 66

1. Vačka pro seřízení pohonu 2. Pojistná matice

⚠ DŮLEŽITÉ UPOZORNĚNÍ

Motor musí být spuštěn, abyste mohli provést konečné nastavení vačky pro seřízení pohonu. Při kontaktu s horkými nebo pohybujícími se částmi může dojít ke zranění osob.

Nepřibližujte ruce, nohy, obličej ani jiné části těla k tlumiči výfuku, jiným horkým částem motoru ani rotujícím částem.

4. Nastartujte motor a otáčením šestihranným koncem vačky oběma směry určete střední polohu neutrálního pásma.
5. Zajistěte seřízení utažením pojistné matice.
6. Vypněte motor.
7. Odstraňte podpěry a spusťte stroj na zem. Proveďte zkoušku pojezdu stroje a přesvědčte se, zda nedochází k pohybu, když je pedál ovládání pojezdu v neutrální poloze.

Údržba chladícího systému

Bezpečnost při práci s chladicím systémem

- Při požití chladicí kapaliny motoru hrozí otrava; uchovávejte mimo dosah dětí a zvířat.
- Vypuštění horké chladicí kapaliny pod tlakem nebo kontakt s horkým chladičem a okolními částmi mohou způsobit vážná popálení.
  - Před otevřením uzávěru chladiče nechejte motor vychladnout po dobu alespoň 15 minut.
  - Při otevírání uzávěru chladiče použijte hadr a uzávěr otevírejte pomalu, aby mohla uniknout pára.

Kontrola chladicí soustavy

Servisní interval: Při každém použití nebo denně

Každý den odstraňujte z chladiče nečistoty (Obrázek 67). Chladič čistěte každou hodinu, pokud jsou podmínky extrémně prašné a při velkém znečištění, viz Čištění chladicí soustavy motoru (strana 49).

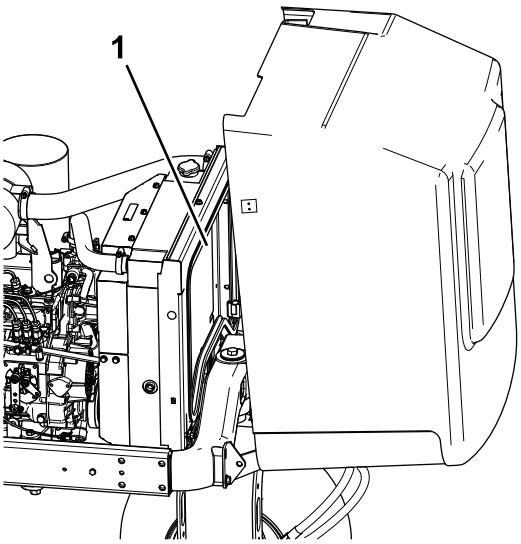

Obrázek 67

1. Chladič

Chladicí systém je naplněn roztokem vody a celoroční nemrznoucí směsi etylenglykolu v poměru 50/50. Kontrolujte hladinu chladicí kapaliny na začátku každého dne před spuštěním motoru.

Objem chladicí soustavy je přibližně 5,7 l.

⚠ VÝSTRAHA

Pokud motor běžel, může natlakovaná horká chladicí kapalina uniknout a způsobit popáleniny.

- **Neotevírejte uzávěr chladiče při běžícím motoru.**
- **Při otevírání uzávěru chladiče použijte hadr a uzávěr otevírejte pomalu, aby mohla uniknout pára.**

1. Odstavte stroj na rovném povrchu, snižte žací jednotky, zatáhněte parkovací brzdu, vypněte motor a vyjměte klíč.
2. Zkontrolujte hladinu chladicí kapaliny v expanzní nádrži (Obrázek 68).

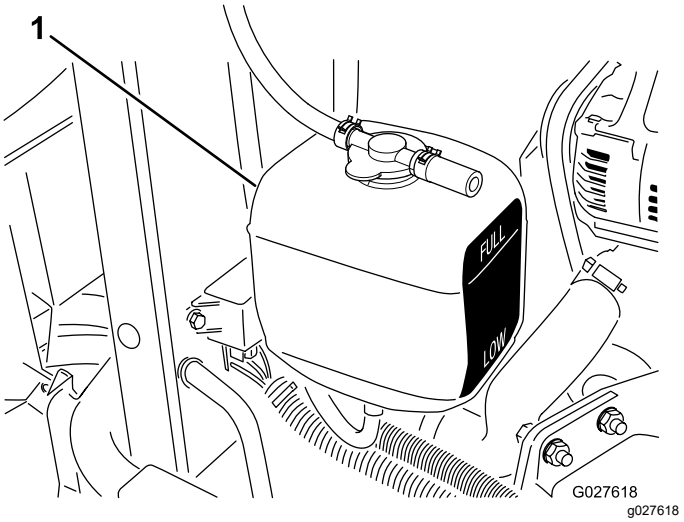

Obrázek 68

1. Expanzní nádrž

Poznámka: Když je motor studený, musí být hladina chladicí kapaliny přibližně uprostřed mezi značkami na boku nádrže.

3. Pokud je hladina chladicí kapaliny nízká, sejměte uzávěr expanzní nádrže a doplňte systém. **Nádrž nepřeplňujte.**
4. Nasaďte uzávěr expanzní nádrže.

Čištění chladicí soustavy motoru

Servisní interval: Při každém použití nebo denně

Nečistoty odstraňujte z chladiče oleje a chladiče motoru každý den. Ve znečištěných podmínkách provádějte čištění častěji.

1. Odstavte stroj na rovném povrchu, spusťte žací jednotky, vypněte motor, zatáhněte parkovací brzdu a vyjměte klíček ze zapalování.
2. Zvedněte kapotu.
3. Důkladně odstraňte všechny nečistoty z motorového prostoru.
4. Odstraňte přístupový panel.
5. Obě strany chladiče pečlivě očistěte vodou nebo stlačeným vzduchem (Obrázek 69).

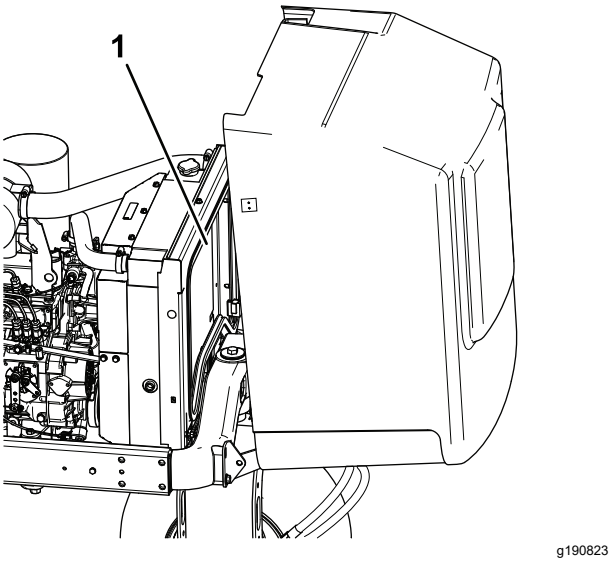

Obrázek 69

1. Chladič

6. Nasaďte přístupový panel a zavřete kapotu.

Údržba brzd

Seřízení parkovací brzdy

Servisní interval: Po každých 200 hodinách provozu—Zkontrolujte seřízení parkovací brzdy.

1. Povolte stavěcí šroub zajišťující knoflík na páce parkovací brzdy (Obrázek 70).

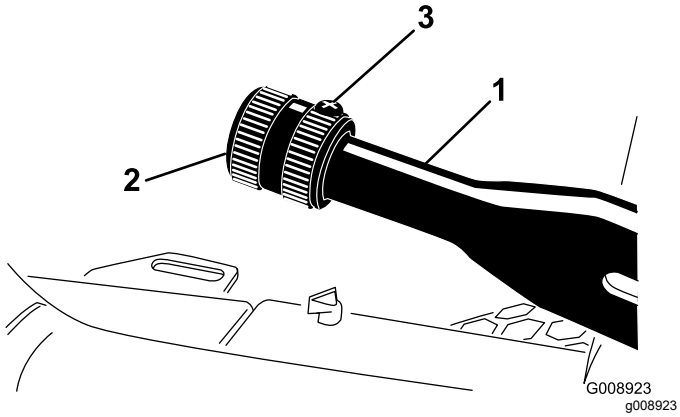

Obrázek 70

1. Páka parkovací brzdy
2. Knoflík
3. Stavěcí šroub

2. Otáčejte knoflíkem, dokud nevyvinete sílu 41–68 Nm nutnou k aktivaci páky.
3. Po seřízení zajistěte polohu utažením stavěcího šroubu.

Údržba řemenů

Servis řemenů motoru

Servisní interval: Po prvních 10 hodinách—Zkontrolujte stav a napnutí všech řemenů.

Po každých 100 hodinách provozu—Zkontrolujte stav a napnutí všech řemenů.

Napnutí řemene alternátoru/ventilátoru

1. Otevřete kapotu.
2. Zkontrolujte napnutí stlačením řemene alternátoru/ventilátoru uprostřed mezi řemenicemi alternátoru a klikového hřídele silou 30 Nm (Obrázek 71).

   Poznámka: Řemen by se měl prohnout o 11 mm.

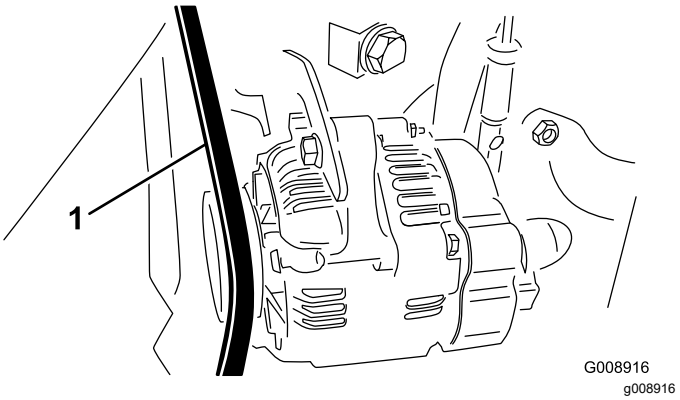

Obrázek 71

1. Řemen alternátoru/ventilátoru

3. Pokud prohnutí neodpovídá uvedené hodnotě, proveďte následující postup napnutí řemene.
   A. Povolte šroub upevňující držák k motoru a šroub upevňující alternátor k držáku.
   B. Mezi alternátor a motor zasuňte páčidlo a páčením vychylte alternátor.
   C. Jakmile dosáhnete správného napnutí řemene, zajistěte seřízenou polohu utažením šroubu alternátoru a šroubu držáku.

Výměna hnacího řemene hydrostatu

1. Nasaďte nástrčkový klíč nebo malou trubku na konec pružiny napínající řemen.

⚠ DŮLEŽITÉ UPOZORNĚNÍ

Při povolování napnutí pružiny buďte opatrní, protože pružina je silně napnutá.

2. Zatlačením konce pružiny (Obrázek 72) dolů a dopředu pružinu uvolněte z držáku a povolte její napnutí.

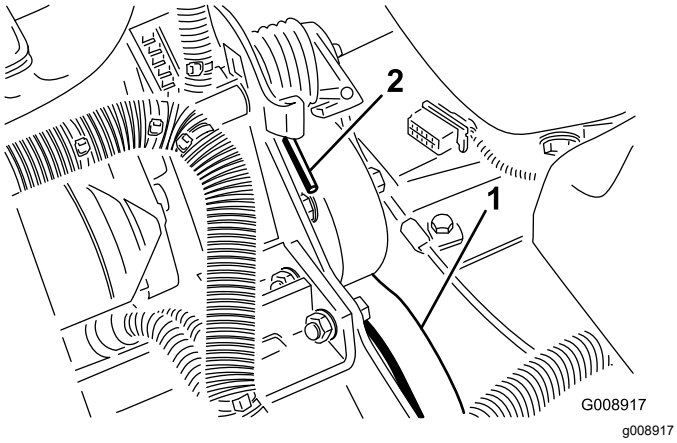

Obrázek 72

1. Hnací řemen hydrostatu
2. Konec pružiny

3. Nasaďte řemen zpět.
4. Napnutí pružiny proveďte opačným postupem.

Údržba ovládacích prvků

Seřízení škrticí klapky

1. Přesuňte páku škrticí klapky dozadu až na doraz k výřezu v ovládacím panelu.
2. Povolte konektor kabelu škrticí klapky na ramenu páky čerpadla vstřikování (Obrázek 73).

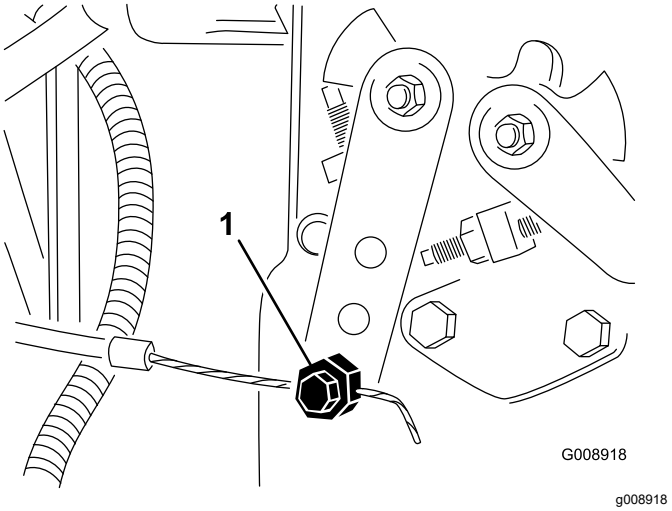

Obrázek 73

1. Rameno páky čerpadla vstřikování

3. Přidržte rameno páky čerpadla vstřikování k dorazu pro nízké volnoběžné otáčky a utáhněte spojku lanka.
4. Povolte šrouby upevňující ovladač škrticí klapky k ovládacímu panelu.
5. Zatlačte ovládací páku škrticí klapky do krajní přední polohy.
6. Posuňte dorazovou desku tak, aby se dotýkala páky škrticí klapky, a utáhněte šrouby, které upevňují ovladač škrticí klapky k ovládacímu panelu.
7. Pokud během provozu nezůstává škrticí klapka na místě, utáhněte pojistnou matici sloužící k nastavení třecího prvku páky škrticí klapky na utahovací moment 5 až 6 Nm.

   Poznámka: Maximální síla nutná k ovládání páky škrticí klapky by měla být 27 Nm.

Údržba hydraulického systému

Bezpečnost při práci s hydraulickým systémem

- Pokud se kapalina dostane do kůže, vyhledejte okamžitě lékařskou pomoc. Vstříknutou kapalinu musí lékař chirurgicky odstranit do několika hodin.
- Před natlakováním hydraulické soustavy zkontrolujte bezvadný stav všech hydraulických hadic a potrubí a utažení všech hydraulických spojek a přípojek.
- Nepřibližujte tělo a ruce k netěsnícím místům nebo tryskám, ze kterých uniká hydraulická kapalina pod vysokým tlakem.
- K nalezení úniků hydraulické kapaliny použijte karton nebo papír.
- Před prováděním jakékoli práce na hydraulické soustavě bezpečně uvolněte tlak v této soustavě.

Kontrola hydraulického potrubí a hadic

Servisní interval: Při každém použití nebo denně

Zkontrolujte, zda u hydraulické potrubí a hadic nejsou netěsnosti, zlomené potrubí, volné montážní držáky, opotřebení, volné spoje a narušení vlivem počasí a chemikálií. Před provozem proveďte všechny nezbytné opravy.

Kontrola hladiny hydraulické kapaliny

Servisní interval: Při každém použití nebo denně—Zkontrolujte hladinu hydraulické kapaliny.

1. Odstavte stroj na rovném povrchu, snižte žací jednotky, zatáhněte parkovací brzdu, vypněte motor a vyjměte klíč.
2. Očistěte oblast okolo plnicího hrdla a uzávěru hydraulické nádrže (Obrázek 74) a sejměte uzávěr.

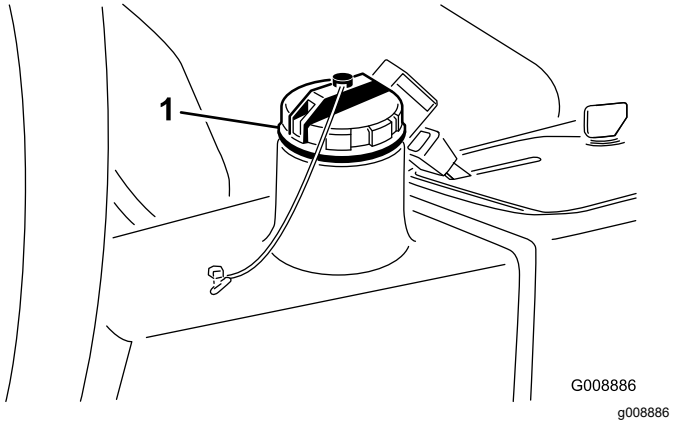

Obrázek 74

1. Uzávěr nádrže hydraulické kapaliny

3. Vytáhněte měrku z plnicího hrdla a otřete ji čistým hadrem.
4. Zasuňte měrku do plnicího hrdla; poté ji vytáhněte a zkontrolujte hladinu kapaliny.

   Poznámka: Hladina kapaliny by měla být do 6 mm od značky na měrce.
5. Pokud je hladina nízká, doplňte odpovídající kapalinu tak, aby hladina dosahovala k horní značce. Další informace naleznete v části Specifikace hydraulické kapaliny (strana 52).
6. Vraťte měrku a uzávěr zpět na plnicí hrdlo.

Specifikace hydraulické kapaliny

Nádrž je z výroby naplněna vysoce kvalitní hydraulickou kapalinou. Zkontrolujte hladinu hydraulické kapaliny před prvním nastartováním motoru a poté každý den, viz Kontrola hladiny hydraulické kapaliny (strana 52).

Doporučená hydraulická kapalina: Toro PX Extended Life Hydraulic Fluid; k dispozici v 19litrových kbelících nebo 208litrových sudech.

Poznámka: U stroje, který používá doporučenou náhradní kapalinu, je interval výměny kapaliny a filtru delší.

Alternativní hydraulické kapaliny: Pokud kapalinu Toro PX Extended Life Hydraulic Fluid nemáte k dispozici, můžete použít jinou běžnou hydraulickou kapalinu na ropné bázi za předpokladu, že její specifikace spadají u všech níže uvedených materiálových vlastností do příslušného rozsahu a jsou v souladu s průmyslovými normami. Nepoužívejte syntetickou kapalinu. Požádejte místního prodejce maziv o doporučení vhodného výrobku.

Poznámka: Společnost Toro nepřebírá žádnou odpovědnost za škody způsobené nevhodnými

náhražkami, proto používejte jen produkty od osvědčených výrobců, kteří si za svými doporučeními stojí.

Vysoký index viskozity/Hydraulická kapalina s ochranou proti opotřebení a nízkým bodem tuhnutí, ISO VG 46

Materiálové vlastnosti:

Viskozita, ASTM D445	cSt při 40 °C: 44 až 48
Index viskozity ASTM D2270	140 nebo vyšší
Bod tuhnutí, ASTM D97	-37 °C až -45 °C
Oborové specifikace:	Eaton Vickers 694 (I-286-S, M-2950-S/35VQ25 nebo M-2952-S)

Poznámka: Mnohé hydraulické kapaliny jsou téměř bezbarvé, takže je obtížné lokalizovat netěsnosti. Pro hydraulickou kapalinu je k dispozici přísada s červeným barvivem v lahvičkách o objemu 20 ml. Lahvička dostačuje pro 15 až 22 l hydraulické kapaliny. Opatřete si díl s objednacím číslem 44-2500 od autorizovaného prodejce Toro.

Důležité: **„Toro Premium Synthetic Biodegradable Hydraulic Fluid“ je jediná syntetická, biologicky rozložitelná hydraulická kapalina schválená společností Toro. Tato kapalina je kompatibilní s elastomery použitými v hydraulických soustavách společnosti Toro a je vhodná pro široké rozmezí teplot. Tato kapalina je kompatibilní s běžnými minerálními oleji, avšak z důvodu maximální biologické odbouratelnosti a výkonnosti je nutné z hydraulické soustavy běžnou kapalinu důkladně vypláchnout. Olej je k dispozici od autorizovaného prodejce společnosti Toro v 19litrových kbelících nebo 208litrových sudech.**

Objem hydraulické kapaliny

13,2 l; viz Specifikace hydraulické kapaliny (strana 52)

Výměna hydraulické kapaliny

Servisní interval: Po každých 2000 hodinách provozu—**Pokud používáte doporučenou hydraulickou kapalinu,** vyměňte hydraulickou kapalinu.

Po každých 800 hodinách provozu—**Pokud nepoužíváte doporučenou hydraulickou kapalinu nebo jste již nádrž naplnili alternativní kapalinou,** vyměňte hydraulickou kapalinu.

Pokud je kapalina znečištěná, požádejte místního autorizovaného prodejce Toro o vypláchnutí hydraulického systému. Znečištěná hydraulická kapalina má ve srovnání s čistou kapalinou mléčnou nebo černou barvu.

1. Odstavte stroj na rovném povrchu, snižte žací jednotky, zatáhněte parkovací brzdu, vypněte motor a vyjměte klíč.
2. Zvedněte kapotu.
3. Odpojte hydraulické vedení (Obrázek 75) nebo odstraňte hydraulický filtr (Obrázek 76) a nechte hydraulickou kapalinu vytéct do vypouštěcí nádoby.

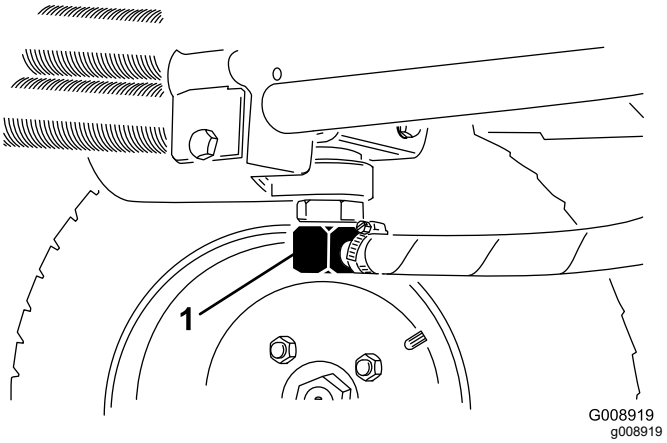

Obrázek 75

1. Hydraulické vedení

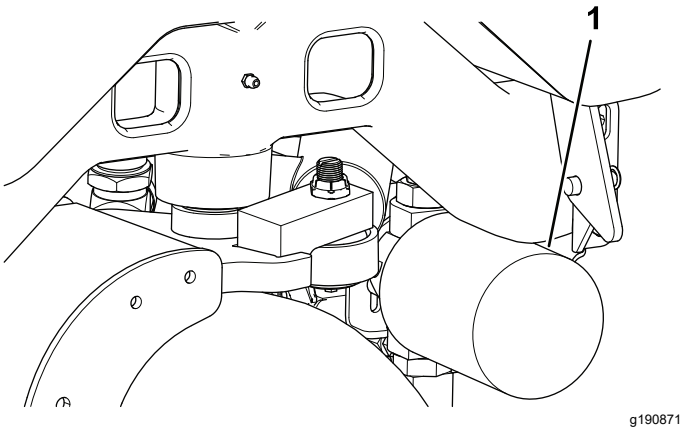

Obrázek 76

1. Hydraulický filtr

4. Jakmile hydraulická kapalina přestane vytékat, připojte hydraulické vedení.
5. Naplňte nádrž (Obrázek 77) hydraulickou kapalinou (viz část Kontrola hladiny hydraulické kapaliny (strana 52)).

   Důležité: **Používejte pouze určené hydraulické kapaliny. Jiné kapaliny mohou způsobit poškození hydraulické soustavy.**

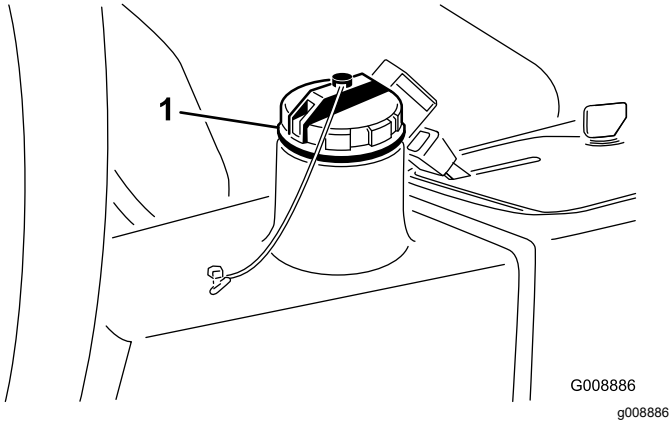

Obrázek 77

1. Uzávěr plnicího otvoru hydraulické kapaliny

6. Nasaďte uzávěr nádrže, nastartujte motor a použijte všechny ovládací prvky hydraulické soustavy, aby došlo k naplnění systému hydraulickou kapalinou.
7. Přesvědčte se, zda nejsou patrné netěsnosti; poté motor vypněte.
8. Zkontrolujte hladinu kapaliny a doplňte dostatečné množství, aby hladina dosahovala ke značce plného stavu na měrce. **Nádrž nepřeplňujte.**

Výměna hydraulického filtru

Servisní interval: Po každých 1000 hodinách provozu—**Pokud používáte doporučenou hydraulickou kapalinu,** vyměňte hydraulický filtr.

Po každých 800 hodinách provozu—**Pokud nepoužíváte doporučenou hydraulickou kapalinu nebo jste již nádrž naplnili alternativní kapalinou,** vyměňte hydraulický filtr.

Použijte originální náhradní filtr Toro (obj. č. 54-0110).

Důležité: **Použití jiného filtru může vyústit v ukončení platnosti záruky na některé součásti.**

1. Odstavte stroj na rovném povrchu, snižte žací jednotky, zatáhněte parkovací brzdu, vypněte motor a vyjměte klíč.
2. Zavěste hadici k montážní desce filtru.
3. Vyčistěte okolí místa montáže filtru.
4. Postavte pod filtr nádobu na zachycení oleje (Obrázek 76) a filtr odstraňte.
5. Namažte těsnění nového filtru a naplňte filtr hydraulickou kapalinou.
6. Okolí místa montáže filtru musí být čisté. Našroubujte filtr tak, aby se těsnění dotýkalo montážní desky, a poté filtr dotáhněte o 1/2 otáčky.
7. Uvolněte hadici z montážní desky filtru.
8. Nastartujte motor a nechejte jej běžet přibližně 2 minuty, aby byl ze systému odstraněn vzduch.
9. Vypněte motor a zkontrolujte, zda nedochází k úniku kapaliny.

Údržba systému žacích jednotek

Bezpečnost týkající se použití žacího nože

Opotřebený nebo poškozený žací nebo plochý nůž může prasknout a jeho úlomek může sekačka vymrštit na obsluhu nebo přihlížející osoby, a způsobit jim tak vážné zranění nebo smrt.

- Pravidelně kontrolujte nadměrné opotřebení a poškození žacích nožů a plochých nožů.
- Při kontrole žacích nožů si počínejte opatrně. Při provádění servisních prací na těchto dílech noste rukavice a buďte obezřetní. Žací nože a ploché nože pouze vyměňujte nebo přelapujte – nikdy se je nepokoušejte rovnat nebo svařovat.
- U strojů s větším počtem žacích jednotek buďte při otáčení žací jednotky opatrní – může způsobit otáčení vřeten v dalších žacích jednotkách.

Kontrola kontaktu vřetena a plochého nože

Servisní interval: Při každém použití nebo denně

Kontakt vřetena a plochého nože kontrolujte, i když dosud byla kvalita sekání dostatečná. K lehkému kontaktu musí docházet po celé délce vřetena a plochého nože; postupujte podle pokynů v části Seřízení plochého nože k vřetenu v provozní příručce k žací jednotce.

Přelapování žacích jednotek

⚠ NEBEZPEČÍ

Kontakt s vřeteny může způsobit zranění či smrt.

- **Nepřibližujte ruce ani nohy do blízkosti vřeten, když motor běží.**
- **Během přelapování se mohou vřetena zastavit a poté opět spustit.**
- **Nepokoušejte se spustit vřetena rukou nebo nohou.**
- **Neprovádějte seřízení vřeten, když motor běží.**
- **Pokud se vřeteno zastaví, nejdříve vypněte motor a poté vřeteno vyčistěte.**

1. Odstavte stroj na čistém rovném povrchu, spusťte žací jednotky, vypněte motor, zatáhněte parkovací brzdu a vyjměte klíček ze zapalování.
2. Sejměte kryt ovládací konzoly, čímž získáte přístup k ovládacím prvkům.
3. Otočte ovladač přelapování do polohy pro přelapování (R). Otočte ovladač otáček vřeten do polohy 1 (Obrázek 78).

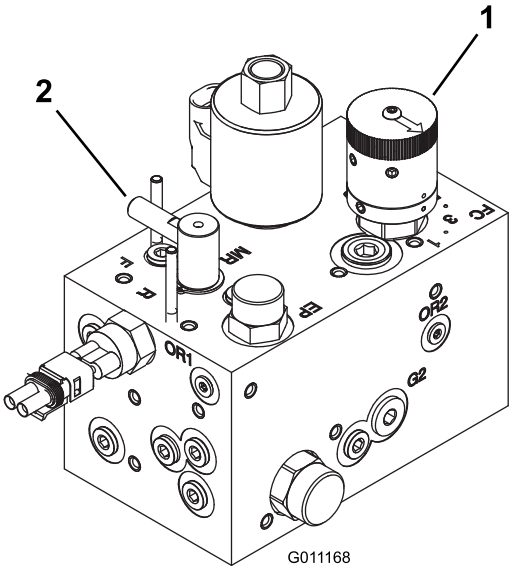

g011168

Obrázek 78

1. Ovladač otáček vřeten
2. Ovladač přelapování

Poznámka: Spínač sedátka je přemostěn, když je ovladač přelapování v poloze přelapování. Není nutné, abyste seděli na sedadle, musí však být zatažená parkovací brzda, jinak nebude možné motor spustit.

Důležité: **Neotáčejte ovladač přelapování z polohy sekání do polohy přelapování, když motor běží, jinak hrozí poškození vřeten.**

4. Před přelapováním proveďte příslušné počáteční seřízení vřetena a plochého nože u všech žacích jednotek. Nastartujte motor a nechte jej běžet nízkými volnoběžnými otáčkami.
5. Zapněte vřetena zapnutím spínače pohonu žacích nožů na ovládacím panelu.
6. Naneste brusnou směs kartáčem s dlouhou rukojetí.
7. Chcete-li žací jednotky seřídit během přelapování, vypněte vřetena a zastavte motor. Po provedení úprav zopakujte kroky 4 až 6.
8. Po přelapování vypněte motor, otočte ovladač přelapování do polohy pro sekání (F), nastavte ovladače otáček vřeten do požadovaného nastavení a omyjte brusnou směs ze žacích jednotek.

Poznámka: Další pokyny a postupy přelapování jsou k dispozici v základních postupech pro vřetenovou sekačku Toro (s pokyny pro ostření), formulář 09168SL.

Poznámka: Chcete-li dosáhnout dokonalejšího ostří, přejeďte po přelapování brouskem přes přední stranu plochého nože. Odstraníte tak otřepy a nerovnosti, které mohly na ostří vzniknout.

Čištění

Mytí stroje

Stroj myjte podle potřeby pouze s použitím vody nebo mírného čisticího prostředku. Při mytí stroje můžete používat hadr.

Důležité: **Stroj nikdy nemyjte brakickou nebo recyklovanou vodou.**

Důležité: **Stroj nikdy nemyjte pomocí vysokotlakého čisticího zařízení. Vysokotlaké čisticí zařízení může poškodit elektroinstalaci stroje, uvolnit důležité štítky, případně spláchnout potřebnou vrstvu maziva z míst se zvýšeným třením. Vyvarujte se také nadměrného používání vody v okolí přístrojové desky, motoru a akumulátoru.**

Důležité: **Stroj nemyjte při spuštěném motoru. Pokud byste stroj myli se spuštěným motorem, mohlo by dojít k poškození jeho vnitřních součástí.**

Uskladnění

Bezpečnost při skladování

- Před opuštěním pozice obsluhy proveďte následující opatření:
  - Zaparkujte stroj na rovném povrchu.
  - Vypněte a snižte žací jednotky.
  - Zatáhněte parkovací brzdu.
  - Vypněte motor a vyjměte klíč ze zapalování.
  - Počkejte, dokud se nezastaví pohyb všech součástí.
  - Před seřizováním, údržbou, čištěním nebo uskladněním nechejte stroj vychladnout.
- Neskladujte stroj nebo nádobu s palivem v blízkosti otevřeného ohně, zdroje jisker nebo tepla, například u ohřívače vody nebo jiného zařízení.

Příprava hnací jednotky

1. Odstavte stroj na rovném povrchu, snižte žací jednotky, zatáhněte parkovací brzdu, vypněte motor a vyjměte klíč.
2. Pečlivě očistěte hnací jednotku, žací jednotky a motor.
3. Zkontrolujte tlak v pneumatikách; viz Kontrola tlaku v pneumatikách (strana 47).
4. Zkontrolujte, zda nejsou uvolněné upevňovací prvky, a případně je utáhněte.
5. Namažte nebo potřete olejem všechny maznice a otočné čepy. Přebytečné mazivo utřete.
6. Lehce přebruste a přelakujte poškrábané, popraskané nebo zkorodované lakované plochy. Opravte všechny důlky v kovovém plášti.
7. Následujícím způsobem proveďte údržbu akumulátoru a kabelů; viz Údržba akumulátoru (strana 46):
   A. Sejměte svorky akumulátoru z vývodů akumulátoru.
   B. Akumulátor, svorky a vývody očistěte kovovým kartáčem a roztokem jedlé sody.
   C. Na svorky kabelů a vývody akumulátoru naneste tenkou vrstvu maziva Grafo 112X (obj. č. Toro 505-47) nebo vazelíny, abyste zabránili korozi.
   D. Každých 60 dnů baterii pomalu nabíjejte po dobu 24 hodin, aby nedošlo k vylučování síranu olovnatého.

Příprava motoru

1. Vypusťte motorový olej z olejové vany a nasaďte vypouštěcí zátku.
2. Demontujte a zlikvidujte olejový filtr. Namontujte nový olejový filtr.
3. Doplňte do motoru specifikovaný motorový olej.
4. Nastartujte motor a nechejte jej běžet přibližně 2 minuty ve volnoběžných otáčkách.
5. Vypněte motor a vyjměte klíč ze zapalování.
6. Propláchněte palivovou nádrž čerstvým čistým palivem.
7. Utáhněte všechny spojky palivové soustavy.
8. Pečlivě vyčistěte sestavu vzduchového filtru a proveďte jeho údržbu.
9. Vstup vzduchového filtru a výstup výfuku utěsněte voděodolnou páskou.
10. Zkontrolujte ochranu proti mrazu a doplňte nemrznoucí roztok vody a etylenglykolu v poměru 50/50 podle očekávané minimální teploty v dané oblasti.

Odstraňování závad

Použití standardní řídicí jednotky (SCM)

Standardní řídicí jednotka je integrované elektronické zařízení, které je vyráběno v univerzální konfiguraci. Tato jednotka používá elektronické a mechanické součásti k monitorování a řízení standardních elektrických funkcí nutných pro bezpečný provoz výrobku.

Jednotka monitoruje vstupy včetně neutrální polohy, parkovací brzdy, pohonu žacích nožů, startování, přelapování a vysoké teploty. Jednotka budí výstupy včetně pohonu žacích nožů, startéru a elektromagnetu napájení motoru (ETR).

Jednotka je rozdělena na vstupy a výstupy. Stav vstupů a výstupů je signalizován kontrolkami LED na desce plošných spojů.

Vstup startovacího obvodu je napájen stejnosměrným napětím 12 V. Všechny ostatní vstupy jsou pod napětím, když je obvod uzavřen na kostru. Kontrolky LED pro jednotlivé vstupy se rozsvítí, když je příslušný obvod pod napětím. Kontrolky LED pro vstupy slouží k řešení potíží se spínači a vstupními obvody.

Výstupní obvody jsou pod napětím při splnění příslušné skupiny vstupních podmínek. Tři výstupy jsou označeny PTO, ETR a START. Kontrolky LED výstupů monitorují stav relé a signalizují přítomnost napětí u jedné ze tří příslušných výstupních svorek.

Výstupní obvody neinformují o neporušenosti výstupního zařízení; řešení elektrických potíží tedy zahrnuje kontrolu kontrolek LED i tradiční testování neporušenosti zařízení a kabelového svazku. Změřte impedanci odpojené součásti, impedanci kabelového svazku (odpojte u jednotky SCM) nebo proveďte dočasné „testovací buzení“ příslušné součásti.

Jednotka SCM se nepřipojuje k externímu počítači ani přenosnému zařízení, nemůže zaznamenávat data přerušovaných závad pro účely řešení potíží ani ji nelze znovu naprogramovat.

Štítek na jednotce SCM obsahuje pouze symboly. Symboly tří výstupních kontrolek LED jsou zobrazeny ve výstupním poli. Všechny ostatní kontrolky LED představují vstupy. Symboly jsou popsány v následujícím grafu.

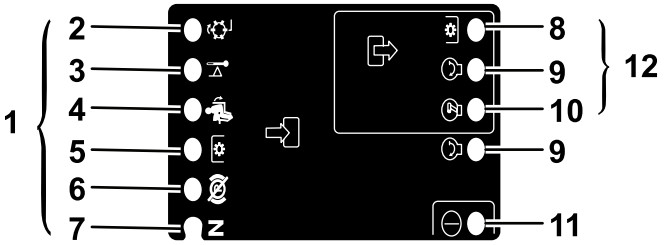

g190826

Obrázek 79

1. Vstupy
2. Přelapování
3. Vysoká teplota
4. Na sedadle
5. Spínač pohonu žacích nožů
6. Parkovací brzda uvolněna
7. Neutrál
8. Pohon žacích nožů (PTO)
9. Start
10. Napájení motoru (ETR)
11. Napájení
12. Výstupy

Zařízení SCM využívá následující logické postupy řešení potíží.

1. Určete závadu výstupu, kterou chcete vyřešit (PTO, START nebo ETR).
2. Otočte klíčem zapalování do ZAPNUTÉ polohy a zkontrolujte, zda svítí červená kontrolka LED napájení.
3. Přepněte všechny vstupní spínače a zkontrolujte, zda se změní stav kontrolek LED.
4. Umístěte vstupní zařízení do odpovídající polohy, abyste dosáhli požadovaného výstupu. Podle následující logické tabulky určete příslušný vstupní stav.
5. Pokud kontrolka LED určitého výstupu svítí, ale odpovídající výstupní funkce není aktivní, zkontrolujte výstupní kabeláž, spojení a odpovídající součást. V případě potřeby proveďte opravu.

6. Pokud kontrolka LED určitého výstupu nesvítí, zkontrolujte obě pojistky.
7. Pokud kontrolka LED určitého výstupu nesvítí a vstupy jsou v odpovídajícím stavu, připojte novou jednotku SCM a zkontrolujte, zda závada zmizí.

Každý řádek (podélný) následující logické tabulky označuje požadavky na vstup a výstup jednotlivých funkcí výrobku. Funkce výrobku jsou uvedeny v levém sloupci. Symboly označují konkrétní stav obvodu včetně spojení na napětí, uzavření na kostru a otevření na kostru.

Logická tabulka

Funkce	VSTUPY								VÝSTUPY		
	Napájení zapnuto	**V neutrální poloze**	**Startování zapnuto**	**Brzda zajištěna**	**Pohon PTO zapnut**	**Na sedátku**	**Vysoká teplota**	**Přelapování**	**Start**	**Napájení motoru (ETR)**	**Pohon žacích nožů (PTO)**
Start	—	—	+	O	O	—	O	O	+	+	O
Běh (vypnutá jednotka)	—	—	O	O	O	O	O	O	O	+	O
Běh (zapnutá jednotka)	—	O	O	—	O	—	O	O	O	+	O
Sekání	—	O	O	—	—	—	O	O	O	+	+
Přelapování	—	—	O	O	—	O	O	—	O	+	+
Vysoká teplota	—		O				—		O	O	O

- Symbol (–) označuje obvod uzavřený na kostru – kontrolka LED svítí.
- Symbol (O) označuje obvod otevřený na kostru nebo nenapájený – kontrolka LED nesvítí.
- Symbol (+) označuje napájený obvod (cívka spojky, elektromagnet nebo vstup startování) – kontrolka LED svítí.
- Prázdné pole označuje obvod, který není součástí logického systému.

Při řešení potíží otočte klíčkem, aniž byste nastartovali motor. Určete příslušnou funkci, která nefunguje, a použijte logickou tabulku. Zkontrolujte, zda stav jednotlivých kontrolek LED výstupů vstupů odpovídá logické tabulce.

Pokud jsou kontrolky LED vstupů v pořádku, zkontrolujte kontrolky LED výstupů. Pokud kontrolka LED výstupu svítí, ale zařízení není napájeno, změřte napětí dodávané do výstupního zařízení, zkontrolujte, zda není přerušeno spojení v odpojeném zařízení, a potenciální napětí kostřicího obvodu (ukostření na jinou součást). Postup opravy se liší v závislosti na zjištěném stavu.

Poznámky:

Poznámky:

Oznámení o ochraně soukromí EEA / UK

Způsob, jakým společnost Toro nakládá s vašimi osobními údaji

Společnost Toro Company („Toro“) respektuje vaše soukromí. Když zakoupíte naše produkty, můžeme shromažďovat určité osobní informace poskytnuté buď přímo vámi, nebo vaším místním prodejcem či společností Toro. Společnost Toro využívá tyto informace k plnění smluvních povinností, jako je například registrace vaší záruky, zpracování reklamace nebo kontakt s vámi v případě stažení výrobku – a pro legitimní obchodní účely – jako např. zjišťování spokojenosti zákazníků, zlepšování našich výrobků nebo poskytování informací o výrobcích, jež pro vás mohou být zajímavé. Společnost Toro může sdílet vaše údaje se svými dceřinými společnostmi, přidruženými společnostmi, prodejci a dalšími obchodními partnery v souvislosti s kteroukoli z těchto činností. Osobní údaje můžeme rovněž poskytnout, pokud je to vyžadováno zákonem nebo v souvislosti s prodejem, koupí nebo sloučením podniku. Vaše osobní informace nebudeme nikdy prodávat žádné další společnosti pro marketingové účely.

Zachování osobních údajů

Společnost Toro uchová vaše osobní údaje, pokud jsou relevantní pro výše uvedené účely a v souladu se zákonnými požadavky. Chcete-li získat další informace o platných lhůtách uchovávání, kontaktujte nás prosím na adrese legal@toro.com.

Závazek společnosti Toro k bezpečnosti

Vaše osobní údaje mohou být zpracovávány v USA nebo jiné zemi, ve které mohou platit méně přísné zákony na ochranu dat než v zemi vašeho bydliště. Pokaždé, když převedeme vaše údaje mimo zemi vašeho bydliště, přijmeme zákonem požadovaná opatření, abychom zajistili, že budou zavedeny příslušné záruky, které ochrání vaše informace a zajistí šetrné nakládání s nimi.

Přístup a oprava

Můžete mít právo své osobní údaje upravovat nebo kontrolovat a můžete mít námitky nebo omezovat zpracování svých dat. Za tímto účelem nás kontaktujte e-mailem legal@toro.com. Máte-li pochybnosti ohledně způsobu, jakým společnost Toro zpracovala vaše informace, doporučujeme, abyste tuto otázku vznesli přímo u nás. Vezměte prosím na vědomí, že občané EU mají právo podat stížnost na úřadě pro ochranu osobních údajů.

Návrh zákona č. 65 ve státě Kalifornie (California Proposition 65) – výstraha

Co tato výstraha znamená?

V prodeji můžete spatřit výrobek, který je opatřen následujícím výstražným štítkem:

VÝSTRAHA: Rakovina a poškození reprodukčního systému – www.P65Warnings.ca.gov.

O co se v návrhu zákona č. 65 jedná?

Návrh zákona č. 65 se vztahuje na všechny společnosti působící v Kalifornii, které tam prodávají výrobky nebo vyrábějí výrobky, jež mohou být v Kalifornii prodávány nebo do ní dováženy. Návrh nařizuje, aby guvernér státu Kalifornie vedl a zveřejňoval soupis chemických látek, o nichž je známo, že mohou způsobit rakovinu, vrozené vady a/nebo jiné poškození reprodukčního systému. Soupis, který je každoročně aktualizován, zahrnuje stovky chemikálií, které se nacházejí v mnoha předmětech každodenní potřeby. Účelem návrhu zákona č. 65 je informovat veřejnost o vystavení působení těchto chemických látek.

Návrh nezakazuje prodej výrobků obsahujících tyto chemikálie, místo toho však žádá, aby byly všechny výrobky, obaly výrobků nebo literatura doprovázející tyto výrobky opatřeny výstrahou. Výstraha uvedená v souladu s návrhem č. 65 neznamená, že výrobek je v rozporu s jakýmikoli normami nebo požadavky týkajícími se bezpečnosti výrobku. Vláda státu Kalifornie ve skutečnosti objasnila, že zmíněná výstraha není totéž jako regulační rozhodnutí, jež stanovuje, zda je produkt „bezpečný“ nebo „nebezpečný“. Řada z těchto chemických látek se mnoho let používá ve výrobcích každodenní potřeby, aniž by byla doložena jakákoli újma na zdraví. Další informace naleznete na stránkáchhttps://oag.ca.gov/prop65/faqs-view-all.

Výstraha uvedená v souladu s návrhem zákona č. 65 znamená, že společnost buď 1) vyhodnotila míru rizika a dospěla k závěru, že nebyla překročena „žádná významná míra rizika“, nebo 2) se rozhodla uvést výstrahu na základě toho, že si je vědoma přítomnosti uvedené chemické látky, míru rizika se ale nepokusila vyhodnotit.

Platí tento zákon všude?

Uvedení výstrahy podle návrhu zákona č. 65 se vyžaduje pouze v rámci kalifornských zákonů. Podobné výstrahy lze spatřit v celé Kalifornii na různých místech, včetně restaurací, obchodů s potravinami, hotelů, škol a nemocnic, a na široké škále produktů. Někteří online a maloobchodní prodejci navíc uvádí výstrahu dle návrhu zákona č. 65 na svých webových stránkách nebo v katalozích.

Jak se výstraha dle kalifornského návrhu zákona liší od federálních limitů?

Normy návrhu zákona č. 65 jsou často přísnější než federální a mezinárodní normy. U řady látek je nutné uvádět výstrahu dle návrhu zákona č. 65 při množství, které je mnohem nižší než u federálních akčních limitů. Například norma návrhu zákona č. 65 upozorňující na množství olova činí 0,5 µg/den, což je výrazně pod limity federálních a mezinárodních norem.

Proč nejsou touto výstrahou opatřeny všechny obdobné produkty?

- Výrobky prodávané v Kalifornii musí být označeny podle návrhu zákona č. 65, zatímco podobné produkty prodávané jinde toto označení mít nemusí.
- Společnost, která v rámci soudního sporu týkajícího se návrhu zákona č. 65 dosáhla mimosoudního vyrovnání, může být požádána, aby na svých produktech výstrahu dle návrhu zákona č. 65 uváděla. Na jiné společnosti, které vyrábějí podobné výrobky, se takový požadavek vztahovat nemusí.
- Prosazování návrhu zákona č. 65 není konzistentní.
- Společnosti se mohou rozhodnout, že výstrahu nebudou uvádět, protože dospěly k závěru, že podle návrhu zákona č. 65 tak nejsou povinny učinit. Pokud výrobek není výstrahou opatřen, neznamená to však, že neobsahuje chemické látky uvedené na seznamu v podobném množství.

Proč společnost Toro tuto výstrahu uvádí?

Společnost Toro se rozhodla, že bude spotřebitelům poskytovat co nejvíce informací, aby mohli činit informovaná rozhodnutí o výrobcích, které kupují a používají. Společnost uvádí výstrahu v případech, kdy si je vědoma přítomnosti jedné nebo více uvedených chemických látek, i když neprovedla přesné vyhodnocení úrovně expozice. Požadavky na omezení expozice se totiž nevztahují na všechny uvedené chemické látky. Společnost Toro se z důvodů obezřetnosti rozhodla výstrahu dle návrhu zákona č. 65 uvést, i když nebezpečí vystavení působení chemických látek obsažených ve výrobcích značky Toro je zanedbatelné nebo spadá do kategorie „žádné významné riziko“. Pokud společnost Toro takovou výstrahu neuvede, může být mimoto žalována státem Kalifornie nebo soukromými stranami, jež o prosazování návrhu zákona č. 65 usilují, a může z toho pro ni vyplývat citelný postih.

Záruka Toro

Omezená záruka na dobu dvou let nebo 1 500 provozních hodin

Podmínky a výrobky, na které se záruka vztahuje

Společnost Toro Company poskytuje záruku na případné materiálové či výrobní vady komerčního výrobku společnosti Toro („výrobek“) po dobu 2 let nebo 1 500 provozních hodin*, podle toho, která z možností nastane dříve. Tato záruka se vztahuje na všechny výrobky s výjimkou provzdušňovačů (viz jednotlivé části záruky vztahující se na tyto výrobky). V případě, že jsou naplněny záruční podmínky, opravíme výrobek na vlastní náklady, včetně diagnostiky, práce, náhradních dílů a dopravy. Tato záruka začíná běžet v den dodání Produktu původnímu maloobchodnímu odběrateli.
* Výrobek vybavený měřičem provozních hodin.

Pokyny pro poskytnutí záruční opravy

Jste-li přesvědčeni, že došlo k naplnění záručních podmínek, musíte sdělit distributorovi komerčních výrobků nebo autorizovanému prodejci komerčních výrobků, kde jste výrobek zakoupili. Potřebujete-li pomoc s vyhledáním distributora nebo autorizovaného prodejce komerčních výrobků nebo máte-li dotazy týkající se vašich práv či povinností spojených se zárukou, můžete nás kontaktovat na adrese:

Toro Commercial Products Service Department
8111 Lyndale Avenue South
Bloomington, MN 55420-1196

952–888–8801 nebo 800–952–2740
E-mail: commercial.warranty@toro.com

Povinnosti vlastníka

Jako vlastníci výrobku jste odpovědní za provádění nutné údržby a seřizování, jak je uvedeno v příslušné *provozní příručce*. Opravy týkající se závad výrobku způsobených nevyhovující údržbou a úpravami nejsou zahrnuty v rámci této záruky.

Součásti a úkony, na které se nevztahuje záruka

Ne všechny závady nebo poruchy, které se v záruční době na výrobku vyskytnou, jsou vady materiálu nebo výrobní vady. Záruka se nevztahuje na následující:

- Závady na výrobku, které jsou důsledkem použití jiných náhradních dílů než Toro nebo instalace a používání přídavných nebo upravených zařízení a produktů jiné značky než Toro.
- Závady na výrobku, které jsou důsledkem neprovádění doporučené údržby a/nebo seřizování.
- Závady na výrobku, které jsou důsledkem jeho nesprávného, nedbalého nebo nezodpovědného používání.
- Součásti, u nichž dochází k opotřebení, které nejsou poškozené. Mezi součásti, u nichž dochází k opotřebení nebo ke spotřebě v rámci běžného provozu výrobku, patří mimo jiné brzdové destičky a obložení, spojkové obložení, žací nože, vřetena, válce a ložiska (utěsněná nebo mazatelná), ploché nože, zapalovací svíčky, řídicí kolečka a jejich ložiska, pneumatiky, filtry, řemeny a některé součásti rozprašovačů, například membrány, trysky, průtokoměry a pojistné ventily.
- Závady způsobené nejen vnějšími vlivy, ale také skladovacími postupy, kontaminací, používáním neschválených paliv, chladicích kapalin, maziv, přísad, hnojiv, vody, chemikálií atd.
- Závady nebo snížení výkonu způsobené používáním paliv (např. benzínu, motorové nafty nebo bionafty), která nevyhovují příslušným průmyslovým normám.
- Běžný hluk, vibrace, opotřebení a znehodnocení. Běžné „opotřebení“ zahrnuje kromě jiného poškození sedaček opotřebením nebo oděrem, odřený lak, poškrábané etikety nebo okna.

Díly

Díly, u nichž je v rámci údržby plánována výměna, jsou kryté zárukou do doby jejich plánované výměny. Díly vyměněné podle této záruky jsou kryté po dobu platnosti záruky na originální výrobek a stávají se majetkem společnosti Toro. Společnost Toro učiní konečné rozhodnutí o tom, zda příslušný díl nebo montážní celek budou opraveny nebo vyměněny. Společnost Toro může k záručním opravám použít repasované díly.

Záruka poskytovaná na akumulátory s hlubokým cyklem vybití a lithium-iontové akumulátory

Akumulátor s hlubokým cyklem vybití a lithium-iontové akumulátory mají specifikovaný celkový počet kilowatthodin, které jsou během své životnosti schopny dodat. Způsob provozu, dobíjení a údržby může životnost akumulátorů prodloužit nebo zkrátit. Postupem času se množství užitečné práce v intervalech mezi dobíjením akumulátorů snižuje, až jsou akumulátory zcela vypotřebované. Výměna akumulátorů vypotřebovaných v důsledku běžného provozu je odpovědností majitele výrobku.
Poznámka: (pouze lithium-iontový akumulátor): další informace naleznete v záruce na akumulátor.

Doživotní záruka na klikový hřídel (pouze model ProStripe 02657)

Na modely Prostripe, jež jsou vybaveny originálním třecím kotoučem Toro a brzdovou spojkou žacího nože Crank-Safe (montážní celek integrované brzdové spojky žacího nože (BBC) + třecí kotouč) a používány původním kupujícím v souladu s doporučenými postupy pro obsluhu a údržbu, se vztahuje doživotní záruka na ohnutí klikového hřídele motoru. Doživotní záruka na klikový hřídel se nevztahuje na stroje vybavené třecími podložkami, brzdovou spojkou žacího nože (BBC) a dalšími takovými zařízeními.

Údržbu hradí majitel

Mezi běžné servisní úkony vyžadované u výrobků značky Toro a prováděné na náklady majitele patří seřizování, mazání, čištění a leštění motoru, výměna filtrů, chladicí kapaliny a provádění doporučené údržby.

Obecné podmínky

Oprava autorizovaným distributorem nebo prodejcem Toro je jediný nápravný prostředek, na který máte podle této záruky nárok.

Společnost The Toro Company nenese odpovědnost za nepřímé, náhodné nebo následné škody související s používáním výrobků Toro, které jsou kryté touto zárukou, včetně veškerých nákladů a výdajů na zajištění náhradního zařízení nebo servisu na přiměřenou dobu nefunkčnosti nebo nepoužitelnosti zařízení před dokončením oprav na základě těchto záruk. S výjimkou níže uvedené emisní záruky, která platí v odpovídajících případech, neexistuje žádná jiná výslovná záruka. Veškeré předpokládané záruky prodejnosti a vhodnosti použití jsou omezeny na dobu trvání této výslovné záruky.

Některé státy nepovolují vyloučení náhodných nebo následných škod ze záruky nebo omezení doby trvání předpokládané záruky, proto se na vás výše uvedené výjimky a omezení nemusejí vztahovat. Tato záruka uděluje specifická zákonná práva, kromě nichž můžete mít i další práva, která se mezi jednotlivými státy liší.

Poznámka k záručnímu krytí systému řízení emisí

Systém pro kontrolu emisí v produktu může být pokryt samostatnou zárukou, která splňuje požadavky stanovené americkými organizacemi EPA (U.S. Environmental Protection Agency) a/nebo CARB (California Air Resources Board). Na záruku na systém pro kontrolu emisí se nevztahují výše uvedená omezení týkající se provozních hodin. Viz prohlášení o záruce na systém řízení emisí, které bylo dodáno s výrobkem, nebo je součástí dokumentace od výrobce motoru.

Jiné země než USA a Kanada

Prosíme zákazníky, kteří zakoupili produkty společnosti Toro dovezené z USA či Kanady, aby se spojili s příslušným distributorem (zástupcem) společnosti Toro, který jim poskytne záruční podmínky platné v dané zemi, oblasti nebo státu. Pokud z jakéhokoli důvodu nejste se službami distributora spokojeni nebo je pro vás obtížné získat informace o záruce, obraťte se na autorizované servisní středisko společnosti Toro.