Form No. 3443-775 Rev A

TORO®

Count on it.

Kezelői kézikönyv

Reelmaster® 3100-D vontatóegység

Modellsz. 03170—Sorszám 403430001 és ettől felfelé

Modellsz. 03171—Sorszám 403430001 és ettől felfelé

Regisztráljon a következő címen: www.Toro.com.
Az eredeti dokumentum fordítása (HU)

CE

3443-775

Jelen termék minden vonatkozó európai irányelvnek megfelel. A részletekért lásd a termékre vonatkozó külön megfelelőségi nyilatkozatot (DOC).

A kaliforniai közös természeti erőforrásokról szóló törvény (California Public Resource Code) 4442. és 4443. szakasza értelmében tilos a motor működtetése erdős, bokrokkal vagy fűvel takart talajon, kivéve akkor, kivéve ha a motor a 4442. szakaszban meghatározott szikragátló berendezéssel rendelkezik, rendszeresen karbantartáson esik át, vagy a motor felépítése, felszerelése és karbantartása a tűzesetek megakadályozásának szem előtt tartásával történt.

A motor mellékelt kezelési útmutatója tartalmazza az USA környezetvédelmi hivatalával (EPA) és a kipufogórendszerek, karbantartás és garancia szabályozásáról szóló California Emission Control Regulation jogszabállyal kapcsolatos információkat. Pótalkatrészek a motorgyártótól rendelhetők.

⚠ FIGYELMEZTETÉS

KALIFORNIA
65-ös számú figyelmeztetés

A dízelmotor kipufogógázai és azok bizonyos összetevői Kalifornia államban rákkeltő hatásúnak, születési rendellenességeket és egyéb reproduktív károsodást okozónak minősülnek.
Az akkumulátor sarkai, telepkapcsai és alkatrészei ólmot és ólomvegyületeket tartalmaznak, melyek Kalifornia állam hatóságainak ismeretei szerint olyan vegyi anyagok, amelyek rákot és reproduktív károsodást okoznak. Az anyagokkal való érintkezést követően mosson kezet.

A termék használata Kalifornia állam jogszabályai által rákkeltőnek, születési, illetve reprodukciós rendellenességet okozónak nyilvánított vegyi anyag vagy vegyi anyagok hatásának való kitettséget eredményezhet.

Bevezetés

A gép professzionális kezelők számára, kereskedelmi alkalmazásokra készült, késes hengeres fűnyíró traktor. Elsősorban jól karbantartott gyepen történő fűkaszáláshoz készült. A termék nem rendeltetésszerű használata Önre és a közelben tartózkodókra nézve egyaránt veszélyes lehet.

Gondosan olvassa el ezt a tájékoztatót, hogy a termék megfelelő üzemeltetését és karbantartását elsajátítva elkerülje a sérüléseket, valamint a termék károsodását. Ön felelős a termék megfelelő és biztonságos üzemeltetéséért.

A www.Toro.com weboldalon további információk is találhatók, például munkavédelmi tippek, oktatóanyagok, tartozékokról szóló információk, segítség márkakereskedés kereséséhez, valamint termék regisztráció is végezhető itt.

Ha szervizre, eredeti Toro-alkatrészekre vagy további információra van szüksége, forduljon hivatalos márkaszervizhez vagy a Toro ügyfélszolgálatához, és tartsa kéznél terméke típus- és sorozatszámát. Az Ábra 1 jelzi a típus- és sorozatszám helyét a terméken. Írja a számokat a megfelelő helyre.

Fontos: **Mobileszköze segítségével a sorozatszámot tartalmazó címkén található QR-kódot (ha van) beolvasva elérheti a garanciális tudnivalókat, az alkatrészekre vonatkozó adatokat és az egyéb termékinformációkat.**

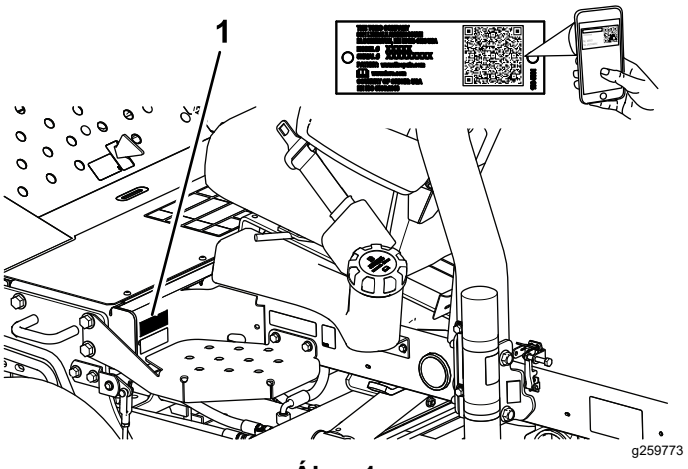

Ábra 1

1. Típus- és sorozatszámcímke helye

Modellsz. _____

Sorszám _____

Ez a kézikönyv meghatározza a lehetséges veszélyeket, és a (Ábra 2) biztonsági figyelmeztető jelzéssel azonosított biztonsági üzeneteket tartalmaz. A jelzés olyan veszélyt jelez, amely súlyos sérülést vagy halált okozhat, amennyiben nem követi az ajánlott óvintézkedéseket.

© 2021—The Toro® Company
8111 Lyndale Avenue South
Bloomington, MN 55420

Lépjen velünk kapcsolatba az alábbi címen: www.Toro.com.
Nyomtatás helye: USA
Minden jog fenntartva

g000502

Ábra 2

Biztonsági figyelmeztető jelzés

Ez a kézikönyv 2 szót használ az információ kiemelésére. A **Fontos** speciális műszaki információra hívja fel a figyelmet, a **Megjegyzés** külön figyelemre érdemes általános információt hangsúlyoz.

Tartalom

Biztonság 4
Általános óvintézkedések 4
Biztonsági és tájékoztató címkék 4
Felszerelés 11
1 A kerekek felszerelése 12
2 A kormánykerék felszerelése 12
3 Az akkumulátor feltöltése és bekötése 13
4 A dőlésjelző ellenőrzése 14
5 A gumiabroncsok nyomásának beállítása 14
6 A motorháztető gyorszár felszerelése (csak CE) 14
7 A kipufogó védőelemének felszerelése (csak CE) 16
8 A bukócső felszerelése 16
9 Az első emelőkarok felszerelése 17
10 A tartókeretek felszerelése a nyíróegységekre 18
11 A nyíróegységek felszerelése 19
12 A nyíróegység-hajtómotorok felszerelése 20
13 Az emelőkarok beállítása 21
14 A billentő görgőkészlet (választható kiegészítő) felszerelése 22
15 A CE címkék felhelyezése 23
Termékáttekintés 23
Kezelőelemek 23
Műszaki adatok 26
Tartozékok/adapterek 26
Működtetés előtt 27
Működtetés előtti óvintézkedések 27
Napi karbantartás elvégzése 27
A biztonsági reteszelő rendszer ellenőrzése 27
Tankolás 28
Működtetés közben 28
Üzem közben betartandó óvintézkedések 28
A motor beindítása 30
A motor leállítása 30
Az üzemanyagrendszer légtelenítése 30
Fűkaszálás a géppel 31
Vágási sebesség (motolla-fordulatszám) 31
A motolla-fordulatszám beállítása 32
Üzemeltetési tanácsok 32
Működtetés után 33
A használatot követően betartandó óvintézkedések 33
Fűnyírás után 33
A lekötési pontok azonosítása 33
A gép szállítása 33
A gép vontatása 34
Karbantartás 35
Biztonsági tudnivalók karbantartáskor 35
Ajánlott karbantartási ütemterv(ek) 35
Napi karbantartási ellenőrzőlista 37
Karbantartás előtti intézkedések 38
Az akkumulátorrekesz-fedél eltávolítása 38
A motorháztető felnyitása 38
Kenés 39
A csapágyak és perselyek zsírzása 39
A zárt csapágyak ellenőrzése 41
Motor karbantartása 42
A motorral kapcsolatos óvintézkedések 42
A légszűrő szervizelése 42
A motorolaj szintjének ellenőrzése 42
A motorolaj és az olajszűrő cseréje 43
Üzemanyagrendszer karbantartása 44
Az üzemanyagtartály szervizelése 44
Az üzemanyag-vezetékek és csatlakozások vizsgálata 44
A vízleválasztó leürítése 44
Az üzemanyagszűrő tartály cseréje 45
A befecskendező szelepek légtelenítése 45
Elektromos berendezés karbantartása 46
Az elektromos rendszerrel kapcsolatos óvintézkedések 46
Az akkumulátor szervizelése 46
A biztosítékok szervizelése 46
Hajtóműrendszer karbantartása 47
A gumiabroncsok nyomásának ellenőrzése 47
A kerékanyák meghúzása 47
Állítsa a hajtást semleges helyzetbe 47
Hűtőrendszer karbantartása 48
A hűtőrendszerrel kapcsolatos óvintézkedések 48
A hűtőrendszer ellenőrzése 48
A motor hűtőrendszerének kitisztítása 49
Fékek karbantartása 50
A rögzítőfék beállítása 50
Ékszíjak karbantartása 50
A motor ékszíjak szervizelése 50
Kezelőberendezés karbantartása 51
A gázadagolás beállítása 51
Hidraulikarendszer karbantartása 52

A hidraulikarendszerrel kapcsolatos óvintézkedések 52
A hidraulikus vezetékek és tömlők ellenőrzése 52
A hidraulikafolyadék szintjének ellenőrzése 52
A hidraulikafolyadékra vonatkozó előírások 52
A hidraulikafolyadék-tartály kapacitása 53
A hidraulikafolyadék cseréje 53
A hidraulikaszűrő cseréje 54
A nyíróegységek rendszerének karbantartása 55
Késekkel kapcsolatos óvintézkedések 55
A motolla-fenékkés érintkezés beállításának ellenőrzése 55
A nyíróegységek fenése visszaforgatás-sal 55
Tisztítás 56
A gép lemosása 56
Tárolás 57
Biztonságos tárolás 57
A vontatóegység előkészítése 57
A motor előkészítése 57
Hibakeresés és elhárítás 58
A normál vezérlőmodul (Standard Control Module – SCM) használata 58

Biztonság

A gép tervezése az EN ISO 5395 (ha elvégezte az üzembe helyezési eljárásokat) és az ANSI B71.4-2017 szabvány alapján történt.

Általános óvintézkedések

Ez a termék levághatja a kezét és lábát, továbbá tárgyakat dobhat ki.

- A motor beindítása előtt olvassa el és értelmezze a *Kezelői kézikönyv* tartalmát.
- A gép használatát teljes odafigyeléssel végezze. Ne végezzen olyan tevékenységet, amely elvonhatja a figyelmét, különben személyi sérülés vagy anyagi kár lehet a következmény.
- Ne tegye kezét vagy lábát a gép mozgó alkatrészeinek közelébe.
- Ne használja a gépet, ha a védőburkolatok és egyéb védőelemek nincsenek a helyükön, és nem működnek.
- Tartsa távol a nézelődőket és a gyerekeket a működtetési területtől. Soha ne engedje, hogy a gépet gyerekek üzemeltessék.
- Állítsa le a motort, vegye ki az indítókulcsot és várja meg, amíg az összes mozgó alkatrész leáll, csak ezután hagyja el a kezelőülést. Hagyja lehűlni a gépet, mielőtt beállítási, szervizelési, tisztítási vagy tárolási munkába kezd rajta.

A gép nem megfelelő használata vagy karbantartása személyi sérüléshez vezethet. A lehetséges sérülések elkerülése érdekében kövesse a biztonsági útmutatóban leírtakat, és mindig ügyeljen a biztonsági figyelmeztető szimbólumra (⚠), amelynek jelentése lehet Figyelem, Vigyázat vagy Veszély – személyes biztonsági utasítások. Az utasítások be nem tartása személyi sérülést vagy halált okozhat.

Biztonsági és tájékoztató címkék

A biztonságra figyelmeztető matricák és utasítások a kezelő által jól látható helyen, a potenciális veszélyforrás közelében találhatók. A sérült vagy hiányzó matricát cserélje le, illetve pótolja.

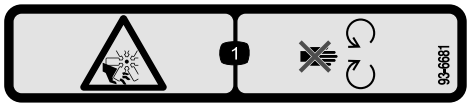

decal93-6681

93-6681

1. Kéz vagy láb el- és levágásának veszélye, ventilátor – ne érjen a mozgó alkatrészekhez.

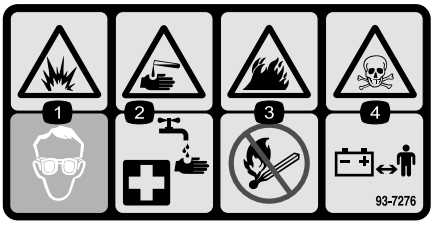

decal93-7276

93-7276

1. Robbanásveszély – viseljen szemvédő eszközt.
2. Lúgos folyadék/vegyi égési sérülés kockázata – elsősegélyként mossa le bő vízzel.
3. Tűzveszély – tilos a tűz, nyílt láng használata és a dohányzás.
4. Mérgezés veszélye – tartsa távol a gyermekeket az akkumulátortól.

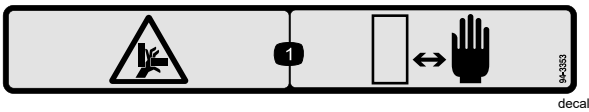

decal94-3353

94-3353

1. Kéz zúzódásának veszélye – ne nyúljon a közelébe.

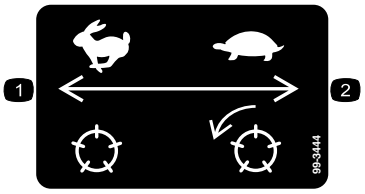

decal99-3444

99-3444

1. Haladási sebesség – gyors
2. Fűnyírási sebesség – lassú

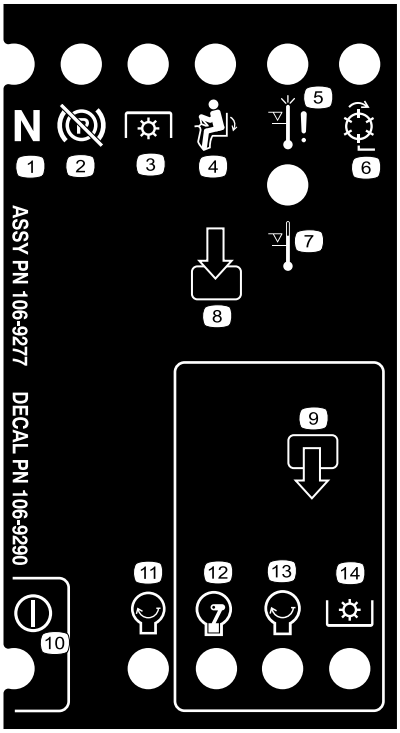

decal106-9290

106-9290

1. Bemenetek
2. Hengerkések – aktív
3. Magas hőm. miatti leállítás
4. Magas hőm. miatti figyelmeztető jelzés
5. Kezelői jelenlét
6. TLT
7. Rögzítőfék – kiengedve
8. Üres fokozat
9. Kimenetek
10. TLT
11. Motor – beindítás
12. Motor – jár
13. Motor – beindítás
14. Áramellátás

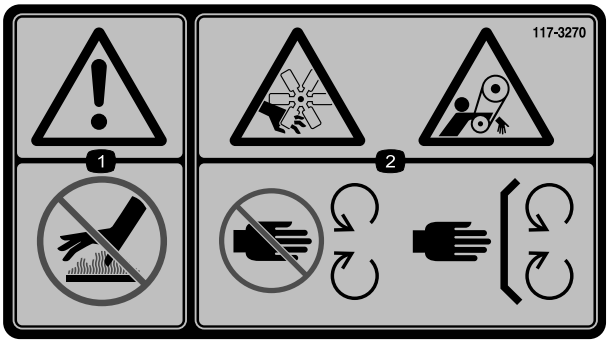

decal117-3270

117-3270

1. Figyelem – ne érjen a forró felülethez.
2. Kéz el- és levágásának veszélye; becsípődésveszély, hajtószíj – ne érjen a mozgó alkatrészekhez, mindig legyen a helyén minden védőburkolat és egyéb védőelem.

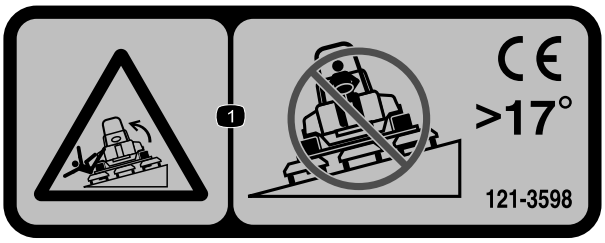

decal121-3598

121-3598

Megjegyzés: A gép a címkén javasolt maximális lejtések mellett megfelel az ipari szabványú stabilitási teszteknek a statikus oldalirányú és hosszanti vizsgálatokban. A gép lejtős területeken történő használata előtt feltétlenül olvassa el a *Kezelői kézikönyv* utasításait, majd ellenőrizze a körülményeket, hogy eldönthesse, végezhet-e munkát a géppel az adott napon és helyen. A terep változásával megváltozhatnak a gép lejtőn való üzemeltetésének körülményei is. Lejtőn való munkavégzéskor tartsa a vágóegységeket lehetőség szerint a talajra leengedett helyzetben. Lejtőn a vágóegységek felemelt helyzetében a gép instabillá válhat.

1. Felborulásveszély – 17°-nál nagyobb lejtésű talajon ne haladjon keresztben.

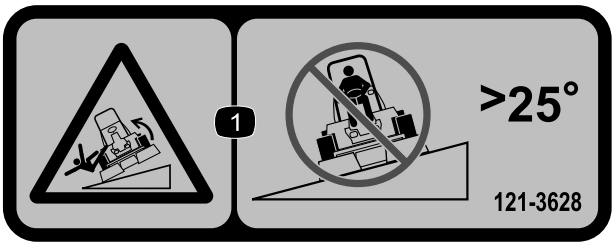

decal121-3628

121-3628

Megjegyzés: A gép a címkén javasolt maximális lejtések mellett megfelel az ipari szabványú stabilitási teszteknek a statikus oldalirányú és hosszanti vizsgálatokban. A gép lejtős területeken történő használata előtt feltétlenül olvassa el a *Kezelői kézikönyv* utasításait, majd ellenőrizze a körülményeket, hogy eldönthesse, végezhet-e munkát a géppel az adott napon és helyen. A terep változásával megváltozhatnak a gép lejtőn való üzemeltetésének körülményei is. Lejtőn való munkavégzéskor tartsa a vágóegységeket lehetőség szerint a talajra leengedett helyzetben. Lejtőn a vágóegységek felemelt helyzetében a gép instabillá válhat.

1. Felborulásveszély – 25°-nál nagyobb lejtésű talajon ne haladjon keresztben.

---

decal133-8062

133-8062

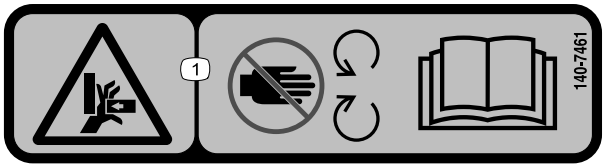

decal140-7461

140-7461

1. Kéz zúzódásának veszélye – maradjon távol a mozgó alkatrészektől; olvassa el a *Kezelői kézikönyvet*.

Akkumulátorral kapcsolatos jelzések

A jelzések közül némelyik az akkumulátoron található.

1. Robbanásveszély
2. Tilos a tűz és a nyílt láng használata és a dohányzás
3. Lúgos folyadék/vegyi égésveszély
4. Viseljen szemvédő eszközt.
5. Olvassa el a *Kezelői kézikönyvet*.
6. Tartsa távol a járókelőket és a háziállatokat az akkumulátortól.
7. Viseljen védőszemüveget; a robbanásveszélyes gázok vakságot és egyéb sérüléseket okozhatnak.
8. Az akkumulátorsav vakságot vagy súlyos égési sérüléseket okozhat.
9. Öblítse ki azonnal a szemét, és kérjen gyorsan orvosi segítséget.
10. Ólmot tartalmaz; ne dobja a szemétbe.

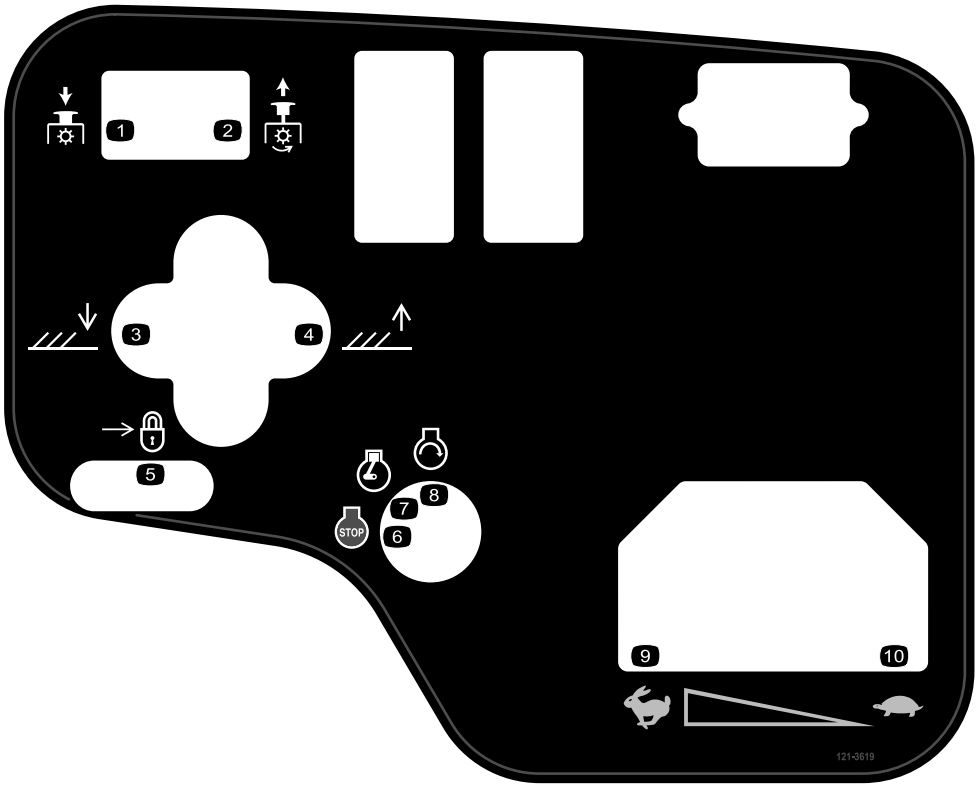

decal121-3619

121-3619

1. TLT – kikapcsolás
2. TLT – bekapcsolás
3. Nyíróegységek leengedése.
4. Nyíróegységek felemelése.
5. Lezárás
6. Motor – leállítás
7. Motor – jár
8. Motor – beindítás
9. Gyors
10. Lassú

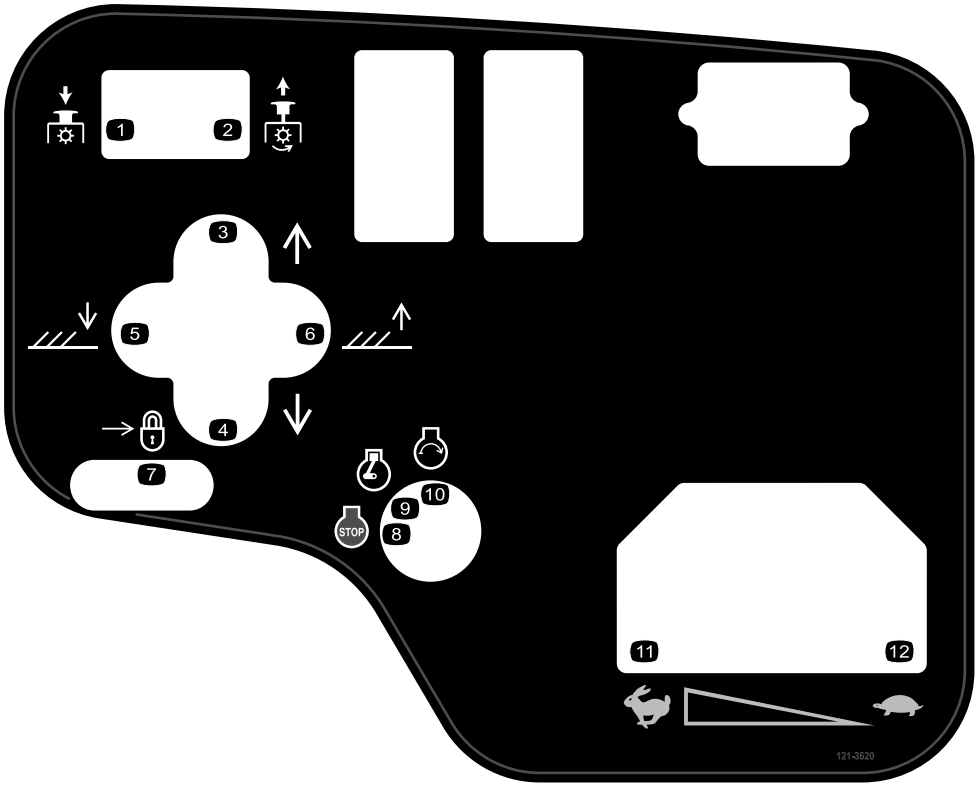

decal121-3620

121-3620

1. TLT – kikapcsolás
2. TLT – bekapcsolás
3. Nyíróegységek jobbra mozgatása.
4. Nyíróegységek balra mozgatása.
5. Nyíróegységek leengedése.
6. Nyíróegységek felemelése.
7. Lezárás
8. Motor – leállítás
9. Motor – jár
10. Motor – beindítás
11. Gyors
12. Lassú

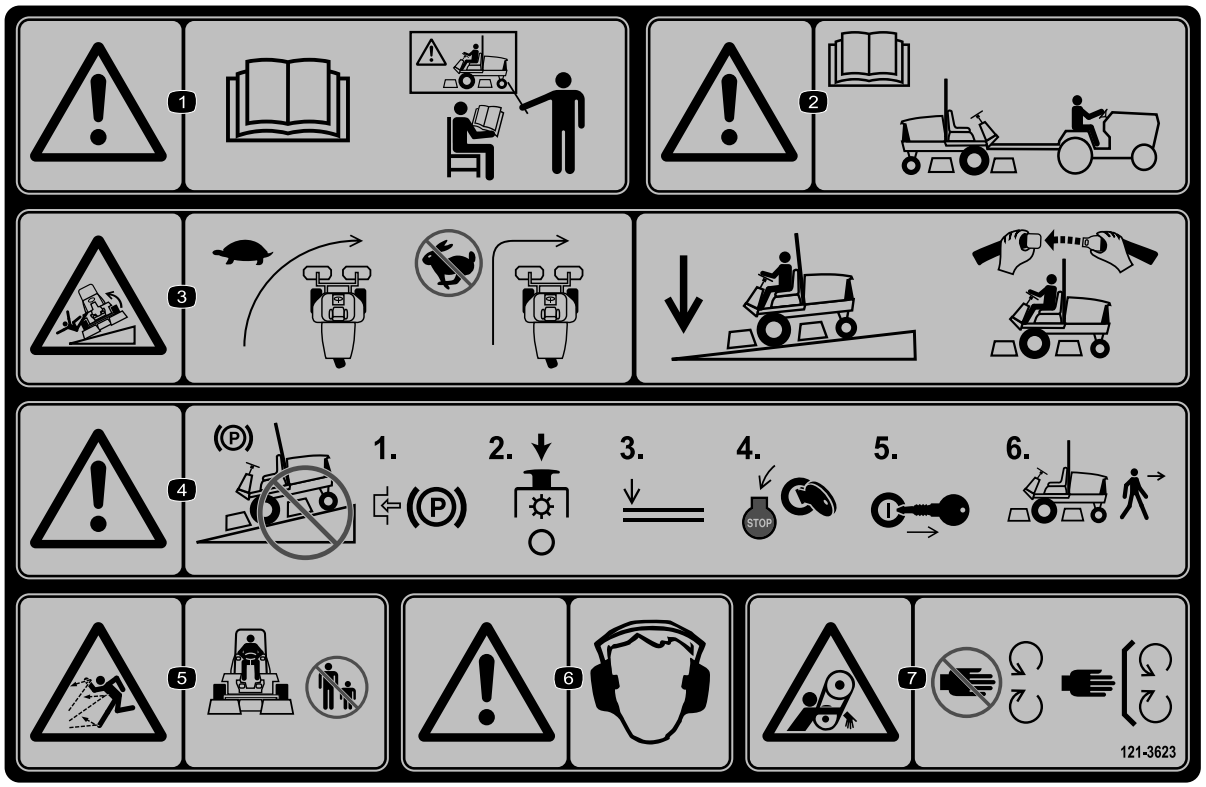

decal121-3623

121-3623

1. Figyelmeztetés – olvassa el a *Kezelői kézikönyvet*; ne működtesse a berendezést, ha nem kapott róla megfelelő képzést.
2. Figyelmeztetés – olvassa el a *Kezelői kézikönyvet*, mielőtt a gép vontatásába kezd.
3. Felborulásveszély – lassítson kanyarodás előtt; lejtőn haladáskor tartsa leengedve a nyíróegységeket és legyen becsatolva a biztonsági öve.
4. Figyelmeztetés – ne parkoljon lejtőn; húzza be a rögzítőféket, állítsa le a nyíróegységeket, engedje le a tartozékokat, állítsa le a motort és vegye ki az indítókulcsot, mielőtt elhagyja a gépet.
5. Repülő tárgyak okozta veszély – tartsa távol a közelben tartózkodó embereket.
6. Figyelem – viseljen hallásvédő eszközt.
7. Beakadásveszély – ne nyúljon a mozgó alkatrészek közelébe; tartsa az összes védőelemet a helyén.

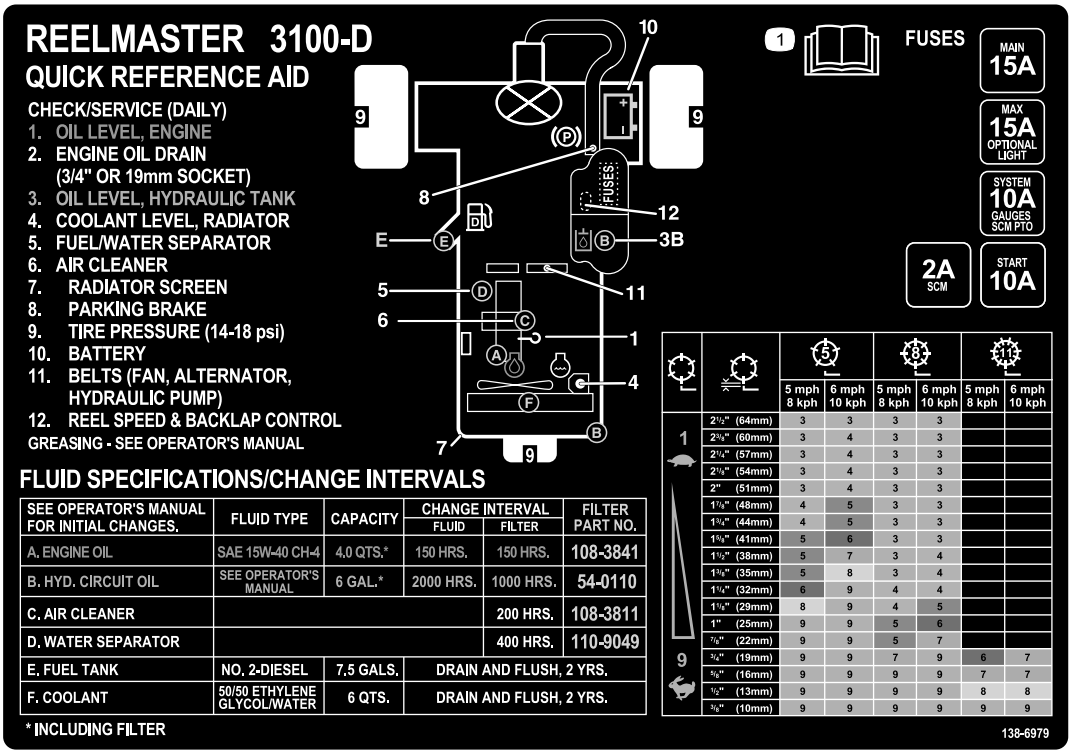

decal138-6979

138-6979

1. Olvassa el a *Kezelői kézikönyvet*.

Felszerelés

Mellékelt alkatrészek

Használja az alábbi táblázatot, hogy megállapítsa, valamennyi alkatrész leszállításra került-e.

Eljárás	Megnevezés	Mennyi-ség	Alkalmazás
1	Első kerékszerelvény Hátsó kerékszerelvény	2 1	A kerekek felszerelése.
2	Kormánykerék Kormánykerék-sapka Nagy alátét Ellenanya Csavar	1 1 1 1 1	A kormánykerék felszerelése.
3	Elektrolit	–	Az akkumulátor aktiválása, feltöltése és bekötése.
4	Dőlésmérő	1	A dőlésjelző ellenőrzése.
5	Nincs szükség alkatrészre	–	Állítsa be a gumiabroncsok nyomását.
6	Gyorszár-akasztó Szegecs Alátét Csavar (¼ x 2") Rögzítőanya (¼")	1 2 1 1 1	A motorháztető gyorszár felszerelése (csak CE).
7	Kipufogó védőeleme Önmetsző csavar	1 4	A kipufogó védőelemének felszerelése (csak CE).
8	Bukócső egység Peremes fejű csavarok Önbiztosító anyák Tömlőbilincs	1 4 4 1	A bukócső felszerelése.
9	Emelőkarok Forgórúd Csavar (5/16 x ⅞")	2 2 2	Az első emelőkarok felszerelése. (Az alkatrészek az emelőkar készlet elemei.)
10	Nincs szükség alkatrészre	–	A tartókeretek felszerelése a nyíróegységekre.
11	Nincs szükség alkatrészre	–	A nyíróegységek felszerelése.
12	Nincs szükség alkatrészre	–	A nyíróegység-hajtómotorok felszerelése.
13	Nincs szükség alkatrészre	–	Az emelőkarok beállítása.
14	Billentő görgőkészlet (nem tartozék)	1	A billentő görgőkészlet felszerelése.
15	Figyelmeztető címke (121-3598) CE címke Gyártási év címke	1 1 1	A CE címkék felhelyezése.

Média és egyéb részek

Megnevezés	Mennyi-ség	Alkalmazás
Indítókulcs	2	Indítsa be a motort.
Kezelői kézikönyv A motor kezelői kézikönyve	1 1	Olvassa el a gép működtetése előtt.
Kezelői oktatóanyag	1	Tekintse meg a gép működtetése előtt.
Átadás előtti ellenőrzőlista	1	Ellenőrizze, hogy a gép megfelelően elő lett-e készítve.
Megfelelőségi tanúsítvány	1	Ellenőrizze a CE-megfelelőséget.

Megjegyzés: A gép jobb és bal oldalát normál üzemeltetési helyzetben határozza meg.

1

A kerekek felszerelése

Ehhez az eljáráshoz szükséges alkatrészek:

2	Első kerékszerelvény
1	Hátsó kerékszerelvény

Eljárás

Fontos: **A hátsó keréktárcsa és gumiabroncs keskenyebb, mint az elsők.**

1. Szerelje fel a kerékszerelvényt a kerékagyra szeleppel kifelé.
2. Rögzítse a kereket a kerékagyra a kerékanyákkal, majd húzza meg az anyákat átlósan, 61–88 Nm nyomatékkal.
3. Ismételje meg az 1. és 2. lépést a másik kerékegységeknél.

2

A kormánykerék felszerelése

Ehhez az eljáráshoz szükséges alkatrészek:

1	Kormánykerék
1	Kormánykerék-sapka
1	Nagy alátét
1	Ellenanya
1	Csavar

Eljárás

1. Csúsztassa rá a kormánykereket a kormánytengelyre (Ábra 3).

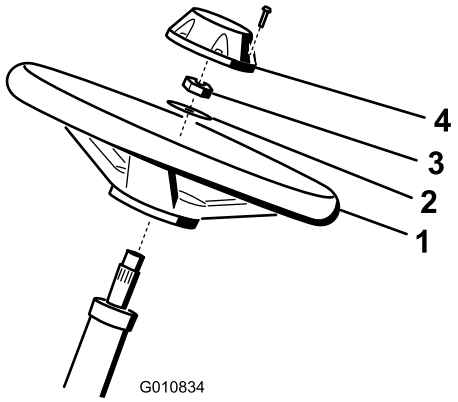

g010834

Ábra 3

1. Kormánykerék
2. Alátét
3. Ellenanya
4. Sapka

2. Csúsztassa rá az alátétet a kormánytengelyre (Ábra 3).

3. Rögzítse a kormánykereket a tengelyre az ellenanyával, 27–35 Nm nyomatékkal (Ábra 3) meghúzva azt.
4. Szerelje fel a sapkát a kormánykerékre, és rögzítse csavarral (Ábra 3).

3

Az akkumulátor feltöltése és bekötése

Ehhez az eljáráshoz szükséges alkatrészek:

–	Elektrolit

Eljárás

⚠ VESZÉLY

Az akkumulátor elektrolitja kénsavat tartalmaz, amely lenyelve halálos, bőrre kerülve pedig súlyos égési sérüléseket okoz.

- **Ne igyon elektrolitot és ügyeljen rá, hogy ne érintkezzen a bőrrel, szemmel vagy ruházattal. Viseljen védőszemüveget szemei, valamint gumikesztyűt a keze védelmére.**
- **Olyan helyen végezze az akkumulátor feltöltését elektrolittal, ahol van a közelben tiszta víz, hogy szükség esetén rögtön leöblíthesse a bőrét.**

1. Távolítsa el az akkumulátorrekesz-fedelet a géphez rögzítő 2 gombot és vegye le a fedelet (Ábra 4).

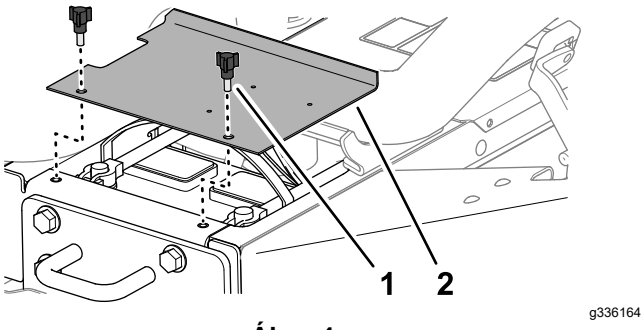

Ábra 4

1. Gomb
2. Akkumulátorfedél

2. Töltse az akkumulátort 3–4 A árammal 4–8 órán át.

⚠ FIGYELMEZTETÉS

Az akkumulátor töltése során robbanásveszélyes gázok keletkeznek.

- **Ügyeljen, hogy az akkumulátor közelében ne legyen szikra és nyílt láng.**
- **Ne dohányozzon az akkumulátor közelében.**

3. Ha az akkumulátor feltöltődött, húzza ki a töltőt a konnektorból, majd kösse le az akkumulátor pólusairól.
4. Szerelje fel a pozitív kábelt (piros) a pozitív (+) akkumulátorpólusra, majd rögzítse a T-csavar és az anya segítségével (Ábra 5).

   Megjegyzés: A pozitív (+) sarut nyomja rá teljesen a pólusra, a kábel pedig feküdjön szorosan az akkumulátorra.

   Fontos: **A kábel nem érhet az akkumulátorrekesz fedeléhez.**
5. Szerelje fel a negatív kábelt (fekete) a negatív (–) akkumulátorpólusra, majd rögzítse a T-csavar és az anya segítségével (Ábra 5).

⚠ FIGYELMEZTETÉS

Az akkumulátor kábeleinek helytelen elvezetése szikrákat okozva károsíthatja a gépet és a kábeleket. A szikrák hatására az akkumulátor gázai berobbanhatnak, ami személyi sérülést okozhat.

- **Először mindig a negatív (fekete) akkumulátorkábelt kösse le, csak ezután a pozitív (piros) kábelt.**
- **Először mindig a pozitív (piros) akkumulátorkábelt kösse vissza, csak ezután a negatív (fekete) kábelt.**

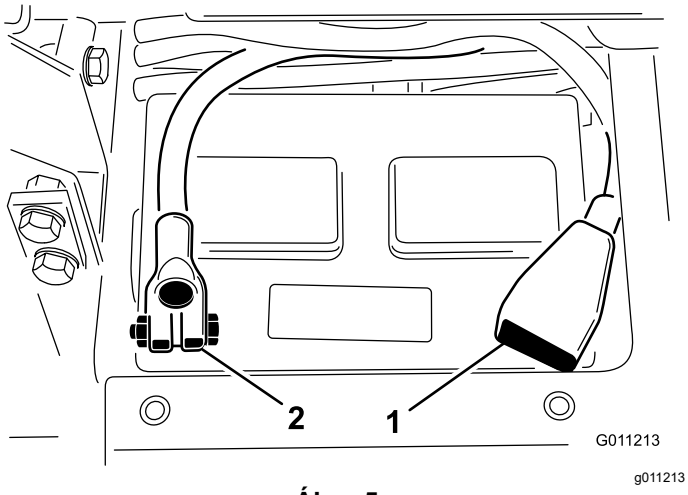

Ábra 5

1. Pozitív (+) akkumulátorkábel
2. Negatív (–) akkumulátorkábel

Fontos: **Ha valamikor el kell távolítania az akkumulátort, az akkumulátort leszorító csavarokat úgy szerelje be, hogy a csavarfej alulra kerüljön és az anya nézzen felfelé. A csavarok fordítva beszerelve elérhetik a hidraulikus csöveket a nyíróegységek átállításakor.**

6. Vonja be a sarukat és az akkumulátor pólusokat Grafo 112X védőzsírral (Toro cikksz. 505-47) vagy könnyű kenőzsírral a korrózió megelőzésére.
7. Húzza rá a gumisapkát a pozitív sarura, hogy meggátolja az esetleges zárlatot.
8. Szerelje fel az akkumulátorrekesz fedelét.

4

A dőlésjelző ellenőrzése

Ehhez az eljáráshoz szükséges alkatrészek:

1	Dőlésmérő

Eljárás

1. Parkolja le a gépet sík, vízszintes talajon.
2. Ellenőrizze a gép vízszintes helyzetét úgy, hogy a (géphez mellékelt) kézi dőlésmérőt a váz keresztrúdjára helyezi az üzemanyagtartálynál (Ábra 6). A dőlésmérőnek a kezelő helyéről nézve nulla fokos szöget kell mutatnia.

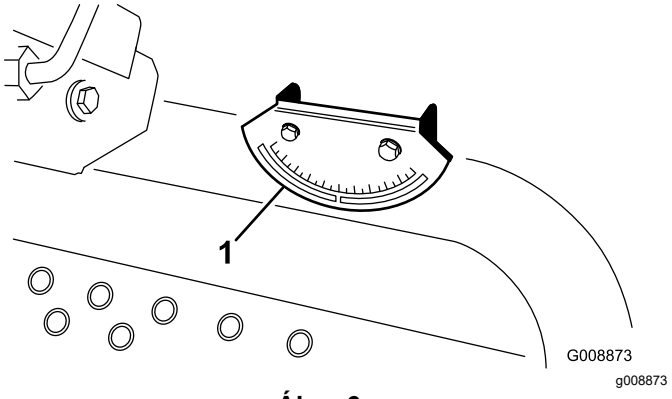

Ábra 6

1. Dőlésmérő

3. Ha a dőlésmérő nem nulla fokot mutat, menjen a géppel olyan helyre, ahol megvalósítható ilyen helyzet. A gépre szerelt dőlésmérőnek ekkor szintén nulla fokot kell mutatnia.
4. Ha a dőlésmérő nem nulla fokot mutat, lazítsa meg a dőlésmérőt a konzoljához rögzítő 2 csavart és anyát, állítson a helyzetén, hogy nulla fokot mutasson, majd húzza meg a kötőelemeket.

5

A gumiabroncsok nyomásának beállítása

Nincs szükség alkatrészre

Eljárás

Állítsa be a levegőnyomást a gumiabroncsokban; lásd A gumiabroncsok nyomásának ellenőrzése (oldal 47).

Megjegyzés: A gumiabroncsok túlfújva kerülnek kiszállításra.

6

A motorháztető gyorszár felszerelése (csak CE)

Ehhez az eljáráshoz szükséges alkatrészek:

1	Gyorszár-akasztó
2	Szegecs
1	Alátét
1	Csavar (¼ x 2")
1	Rögzítőanya (¼")

Eljárás

1. Akassza ki a motorháztető gyorszárat az akasztóból.
2. Fúrja le a gyorszár-akasztót a motorháztetőhöz rögzítő szegecseket (2) (Ábra 7). Távolítsa el a motorháztető gyorszár-akasztót a motorháztetőről.

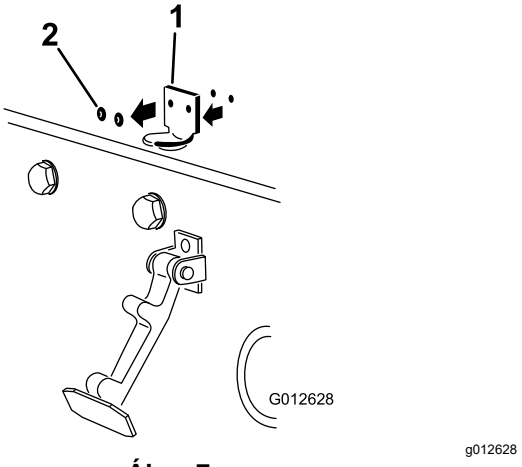

Ábra 7

1. Motorháztető gyorszár-akasztó
2. Szegecsek

3. Helyezze a CE zárakasztót és a motorháztető gyorszár-akasztót a motorháztetőre a szerelőfuratokat beigazítva. A gyorszár-akasztó feküdjön fel a motorháztetőre (Ábra 8). Ne távolítsa el a gyorszár-akasztó karjából a csavar és anya egységet.

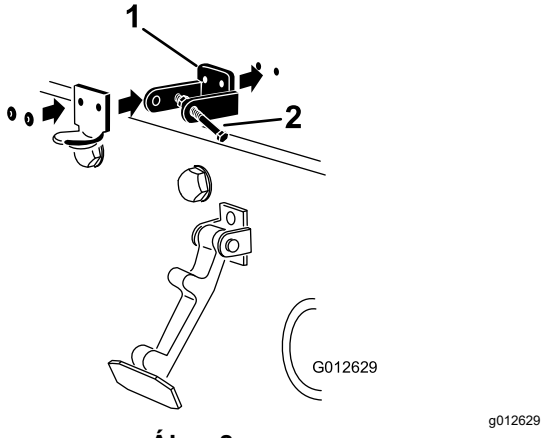

Ábra 8

1. CE gyorszár-akasztó
2. Csavar és anya egység

4. Igazítsa össze az alátéteket a furatokkal a motorháztetőn belülről.
5. Szegecselje fel az akasztókat és az alátéteket a motorháztetőre (Ábra 8).
6. Akassza be a motorháztető gyorszárat az akasztóba (Ábra 9).

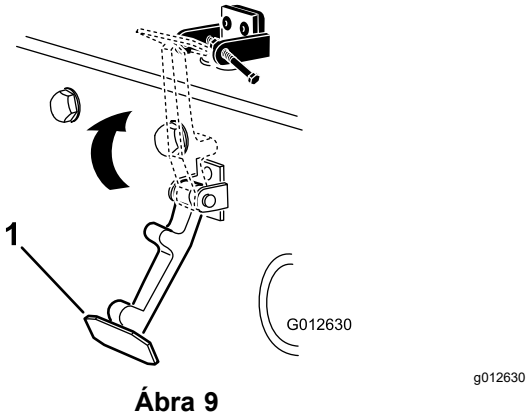

Ábra 9

1. Motorháztető gyorszár

7. Hajtsa be a csavart a gyorszár-akasztó másik karjába is a gyorszár rögzítéséhez a helyén (Ábra 10).

   Megjegyzés: Húzza meg szorosan a csavart, de ne húzza meg az anyát.

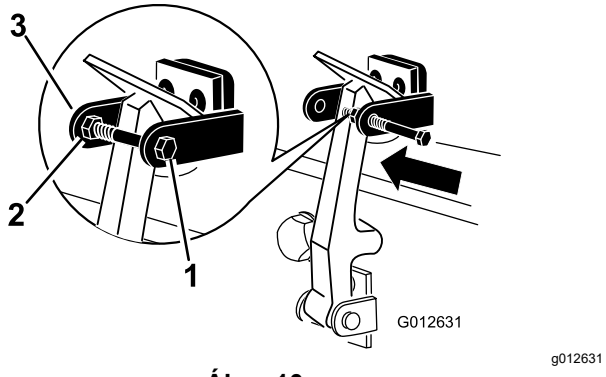

Ábra 10

1. Csavar
2. Anya
3. Gyorszár-akasztó karja

7

A kipufogó védőelemének felszerelése (csak CE)

Ehhez az eljáráshoz szükséges alkatrészek:

1	Kipufogó védőeleme
4	Önmetsző csavar

Eljárás

1. Illessze fel a kipufogó védőelemet a kipufogócső köré, összeigazítva szerelőfuratokat az alvázon kialakított furatokkal (Ábra 11).

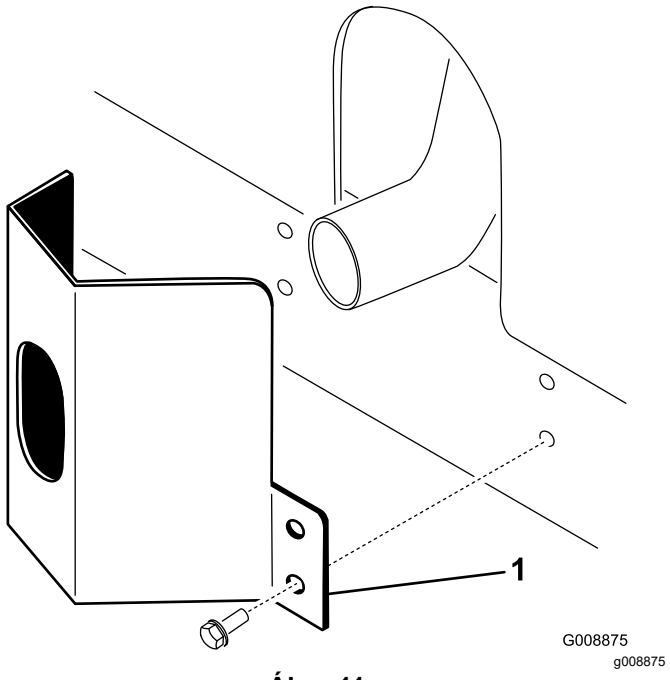

Ábra 11

1. Kipufogó védőeleme

2. Rögzítse a kipufogó védőelemet az alvázhoz a 4 önmetsző csavarral (Ábra 11).

8

A bukócső felszerelése

Ehhez az eljáráshoz szükséges alkatrészek:

1	Bukócső egység
4	Peremes fejű csavarok
4	Önbiztosító anyák
1	Tömlőbilincs

Eljárás

Fontos: **Soha ne végezzen hegesztést vagy módosítást a borulásvédelmi rendszeren (ROPS). A sérült borulásvédelmi rendszert cserélje ki; ne végezzen rajta javítást vagy felülvizsgálatot.**

1. Hajtsa le a bukócsövet a vontatóegység rögzítőkereteire, összeigazítva a rögzítőfuratokat. A bukócsövön a szellőzőcső kerüljön a gép bal oldalára (Ábra 12).

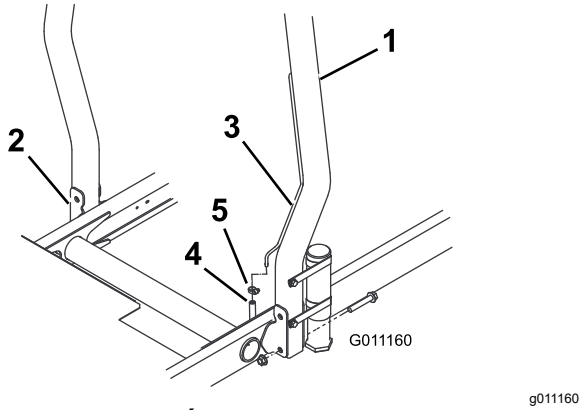

Ábra 12

1. Bukócső
2. Rögzítőkeret
3. Szellőzőcső
4. Üzemanyag-vezeték szellőzőtömlője
5. Tömlőbilincs

2. Rögzítse a bukócső mindkét felét a rögzítőkeretekhez a 2 peremes fejű csavar és az önbiztosító anyák segítségével (Ábra 12). Húzza meg a kötőelemeket 81 Nm nyomatékkal.
3. Rögzítse az üzemanyag-vezeték szellőzőtömlőjét a bukócső szellőzőtömlőjéhez a tömlőbilincs segítségével.

⚠ VIGYÁZAT

Ha az üzemanyag-vezeték szellőzőtömlője le van kötve a szellőzőcsőről, a motor beindításakor üzemanyag áramlik ki a csőből, ami megnöveli a tűz- és robbanásveszélyt. Az üzemanyag okozta tűz vagy robbanás megégetheti Önt, vagy másokat, valamint anyagi kárt okozhat.

A motor beindítása előtt csatlakoztassa az üzemanyag-vezeték szellőzőtömlőjét a szellőzőcsőhöz.

9

Az első emelőkarok felszerelése

Ehhez az eljáráshoz szükséges alkatrészek:

2	Emelőkarok
2	Forgórúd
2	Csavar (5/16 x ⅞")

Eljárás

1. Távolítsa el az emelőkar forgószár-összekötőelemét az emelőkar forgószáraihoz rögzítő 2 csavart, majd távolítsa el és őrizze meg a forgószár-összekötőelemet és a csavarokat (Ábra 13).

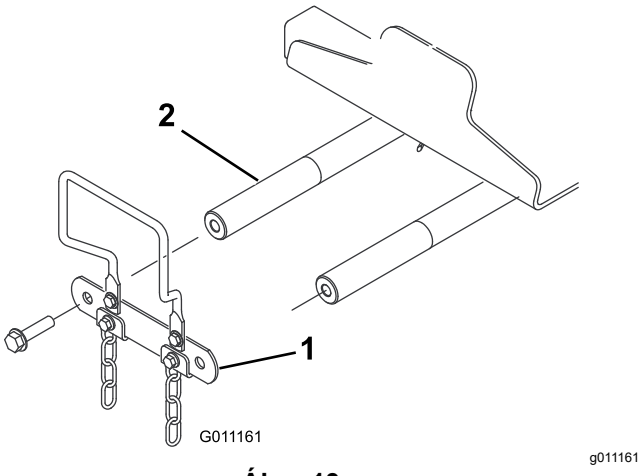

Ábra 13

1. Emelőkar forgószár-összekötőeleme
2. Emelőkar forgószár

2. Csúsztasson be egy-egy forgórudat az emelőkarokba, és igazítsa össze a rögzítőfuratokat (Ábra 14).

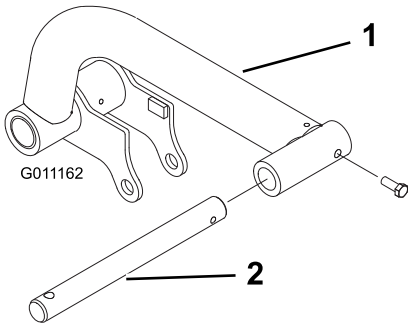

g011162

Ábra 14

1. Emelőkar
2. Forgórúd

3. Rögzítse a forgórudakat az emelőkarokban 2 (5/16 x ⅞") csavarral.
4. Csúsztassa rá az emelőkarokat az emelőkar forgószárakra (Ábra 15), és rögzítse mindegyiket a korábban eltávolított forgószár-összekötőelem és csavarok segítségével.

   Megjegyzés: Húzza meg a csavart 95 Nm nyomatékkal.

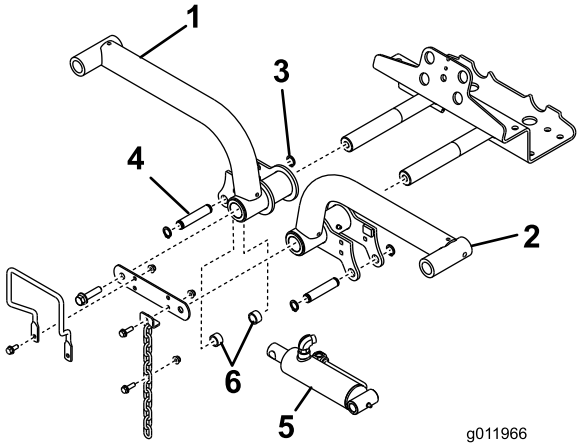

g011966

Ábra 15

1. Emelőkar, jobb
2. Emelőkar, bal
3. Seeger-gyűrű
4. Rögzítőcsap
5. Emelő munkahenger
6. Távtartók (2)

5. Távolítsa el az emelő munkahenger végeinél a rögzítőcsapokat biztosító Seeger-gyűrűket.
6. Rögzítse az emelő munkahenger jobb oldali végét a jobb oldali emelőkarhoz csappal és 2 távtartóval (Ábra 15). Biztosítsa Seeger-gyűrűvel.
7. Rögzítse az emelő munkahenger bal oldali végét a bal oldali emelőkarhoz csappal. Biztosítsa Seeger-gyűrűvel.

10

A tartókeretek felszerelése a nyíróegységekre

Nincs szükség alkatrészre

Eljárás

1. Távolítsa el a nyíróegységeket a csomagolásukból. Állítsa be őket a nyíróegység kezelői kézikönyve alapján.
2. Helyezzen el első tartókeretet (Ábra 16) mindegyik első nyíróegységre.

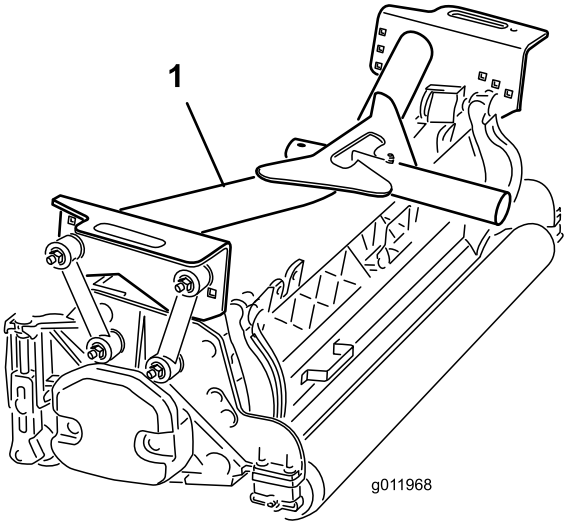

g011968

Ábra 16

1. Első tartókeret

3. Rögzítse az összekötőrudakat az **első** tartókerethez az alábbi módon:
   - Rögzítse az első összekötőrudakat a tartókeret középső furataihoz csavar (⅜ x 2-¼"), 2 lapos alátét, és önbiztosító anya segítségével a Ábra 17 szerint. Helyezzen alátétet az összekötőrúd mindkét oldalára a szerelés során. Húzza meg a kötőelemeket 42 Nm nyomatékkal.
   - Rögzítse a hátsó összekötőrudakat a tartókeret középső furataihoz csavar (⅜ x 2¼"), 2 lapos alátét, és önbiztosító anya segítségével a Ábra 17 szerint. Helyezzen alátétet az összekötőrúd mindkét oldalára a szerelés során. Húzza meg a kötőelemeket 42 Nm nyomatékkal.

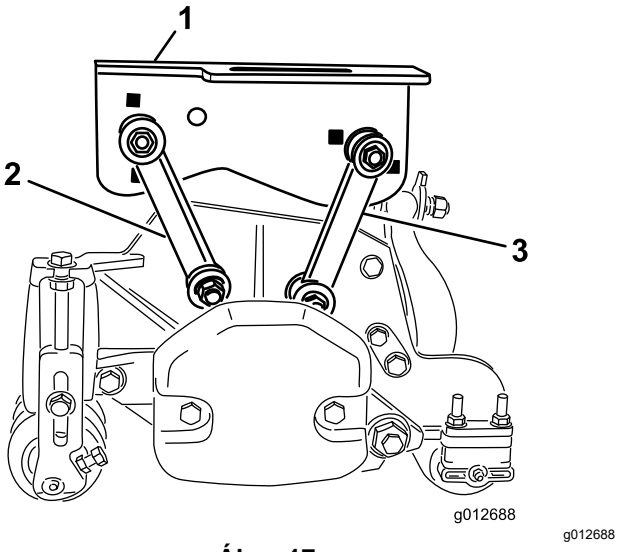

g012688

Ábra 17

1. Első tartókeret
2. Első összekötőrúd
3. Hátsó összekötőrúd

4. Helyezze el a hátsó tartókeretet (Ábra 18) a hátsó nyíróegységre.

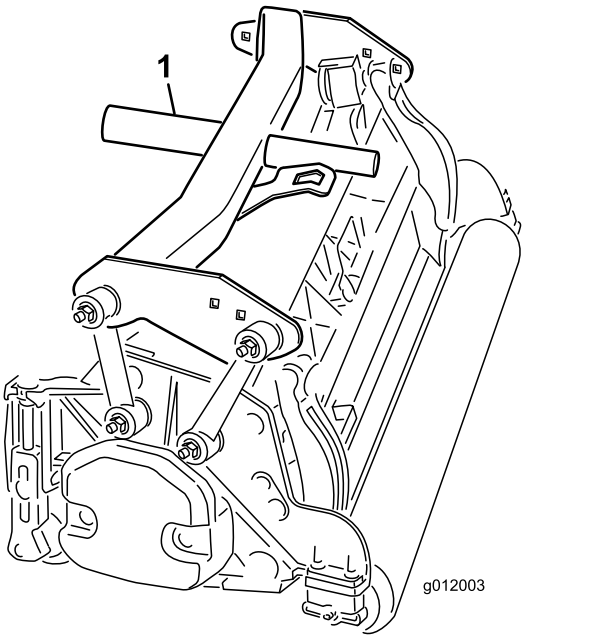

g012003

Ábra 18

1. Hátsó tartókeret

5. Rögzítse az összekötőrudakat a **hátsó** tartókerethez az alábbi módon:
   - Rögzítse az első összekötőrudakat a tartókeret furataihoz csavar (⅜ x 2¼"), 2 lapos alátét, és önbiztosító anya segítségével a Ábra 19 szerint. Helyezzen alátétet az összekötőrúd mindkét oldalára a szerelés során. Húzza meg a kötőelemeket 42 Nm nyomatékkal.
   - Rögzítse a hátsó összekötőrudakat a tartókeret hátsó furataihoz csavar (⅜ x 2¼"), 2 lapos alátét, és önbiztosító anya segítségével a Ábra 19 szerint. Helyezzen alátétet az összekötőrúd mindkét oldalára a szerelés során. Húzza meg a kötőelemeket 42 Nm nyomatékkal.

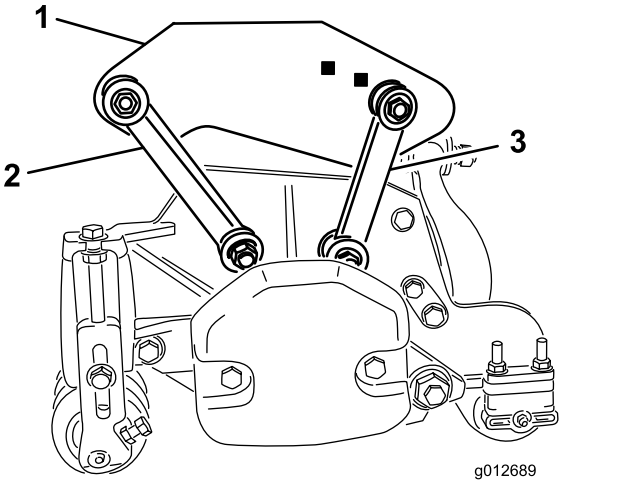

g012689

Ábra 19

1. Hátsó tartókeret
2. Első összekötőrúd
3. Hátsó összekötőrúd

11

A nyíróegységek felszerelése

Nincs szükség alkatrészre

Eljárás

1. Csúsztasson nyomóalátétet mindegyik első emelőkar forgórúdjára.
2. Csúsztassa rá a nyíróegység-tartókeretet a forgórúdra, és rögzítse a biztosítócsappal (Ábra 20).

   Megjegyzés: A hátsó nyíróegységnél helyezze el a nyomóalátétet a tartókeret hátsó része és a biztosítócsap közé.

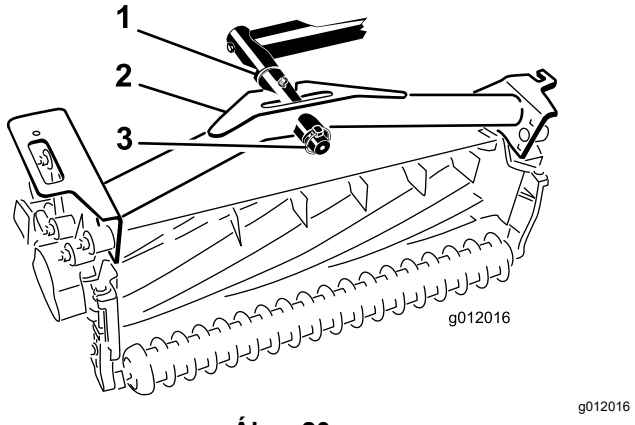

Ábra 20

1. Nyomóalátét
2. Tartókeret
3. Biztosítócsap

3. Zsírozza meg az emelőkar és a tartókeret összes forgáspontját.

   Fontos: **Gondoskodjon róla, hogy a tömlők ne legyenek megcsavarodva vagy megtörve, a hátsó nyíróegység tömlői pedig az ábra szerint legyenek elvezetve (Ábra 21). Emelje fel le a nyíróegységeket és mozgassa el őket balra (03171 típus). A hátsó nyíróegység tömlői nem érhetnek hozzá a menetkábel tartójához. Szükség esetén állítson a szerelvények és/vagy tömlők helyzetén.**

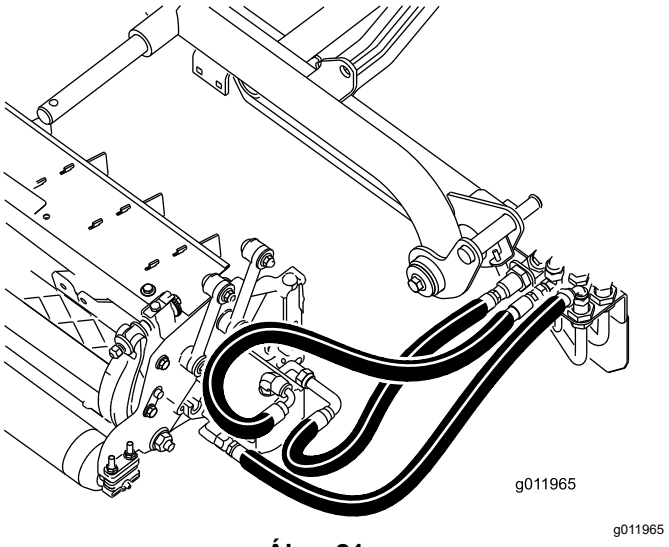

Ábra 21

4. Fűzzön át egy-egy billentőláncot a tartókeretek végén található nyílásokon. Rögzítse a billentőláncot a tartókeret tetejére csavar, alátét és önbiztosító anya segítségével (Ábra 22).

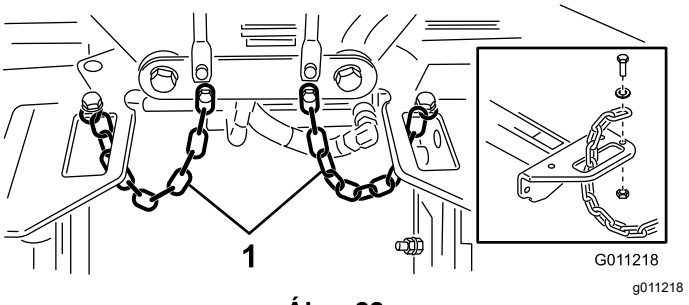

Ábra 22

1. Billentőlánc

12

A nyíróegység-hajtómotorok felszerelése

Nincs szükség alkatrészre

Eljárás

1. Helyezze el a nyíróegységeket az emelőkar-forgórudak előtt.
2. Távolítsa el a súlyt és az O gyűrűt (Ábra 23) a jobb oldali nyíróegység belső végéről.

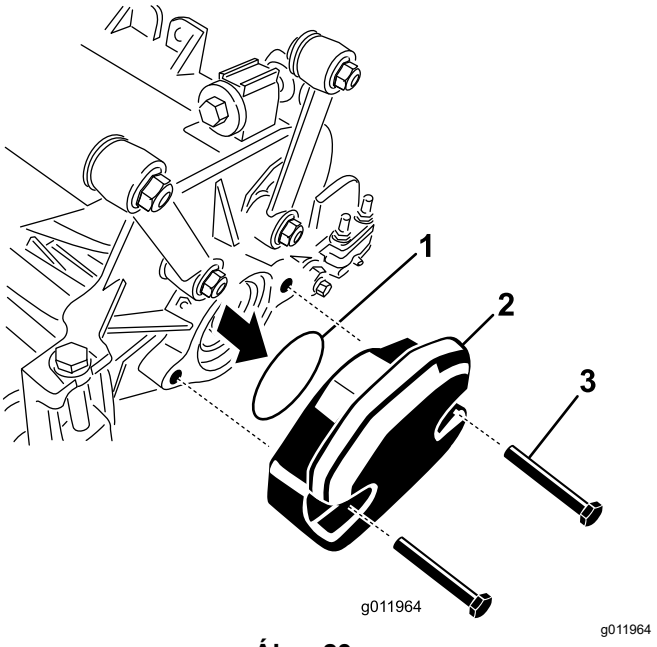

Ábra 23

1. O gyűrű
2. Súly
3. Rögzítőcsavarok

3. Távolítsa el a záródugót a jobb oldali nyíróegység külső végén levő csapágyházból, majd szerelje fel a súlyokat és a tömítést.
4. Távolítsa el a szállítási záródugót a többi nyíróegység csapágyházaiból is.
5. Szerelje fel az O gyűrűt (a nyíróegység tartozéka) a hajtómotor karimájára (Ábra 24).

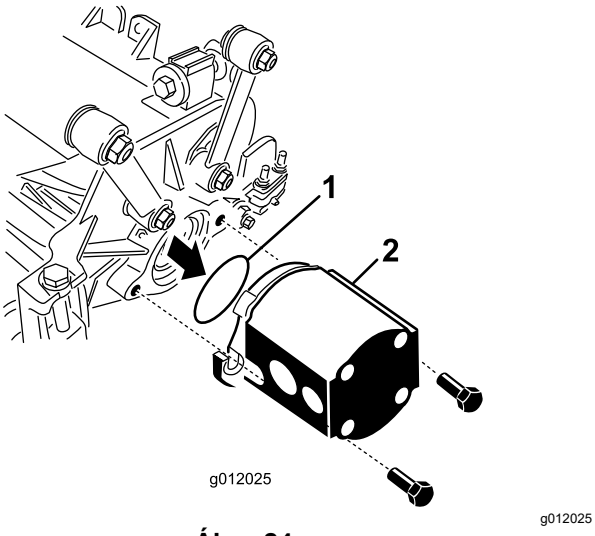

Ábra 24

1. O gyűrű
2. Dobmotor

6. Szerelje fel a motort a nyíróegységek hajtás felőli végére, és rögzítse a nyíróegységhez mellékelt 2 hatlapfejű csavarral (Ábra 24).

13

Az emelőkarok beállítása

Nincs szükség alkatrészre

Eljárás

1. Indítsa be a motort, emelje fel az emelőkarokat, majd ellenőrizze, hogy az egyes emelőkarok és a padlólemez konzol között 5–8 mm rés található (Ábra 25).

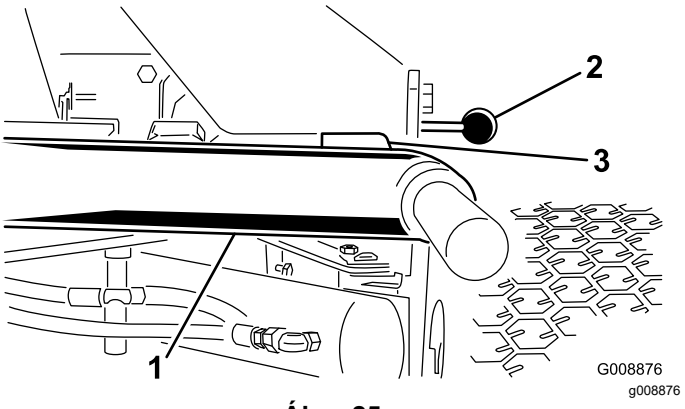

Ábra 25

A nyíróegységek a jobb láthatóság érdekében el lettek távolítva

1. Emelőkar
2. Padlólemez konzol
3. Rés

Megjegyzés: Ha a rés mérete kívül esik a megadott tartományon, állítson a munkahengeren az alábbi módon:

A. Lazítsa ki az ütközőcsavarokat, és állítsa be a munkahengert a kívánt hézag eléréséhez (Ábra 26).

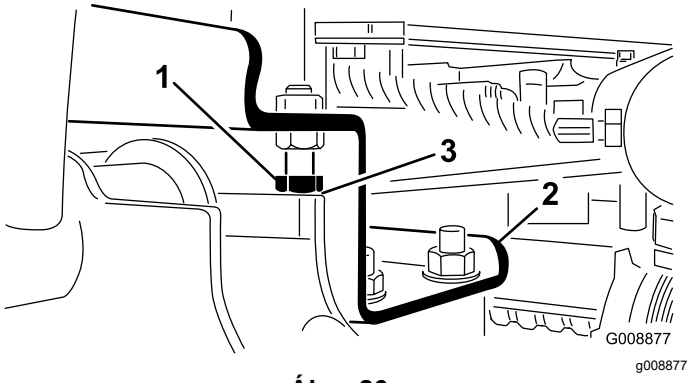

Ábra 26

1. Ütközőcsavar
2. Emelőkar
3. Rés

B. Lazítsa meg a munkahengeren az ellenanyát (Ábra 27).

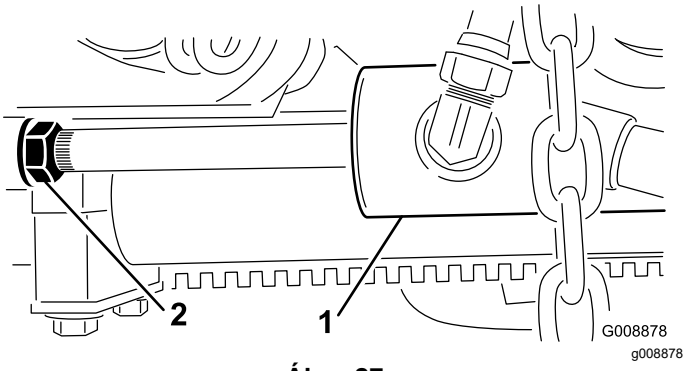

Ábra 27

1. Első munkahenger
2. Ellenanya

C. Távolítsa el a csapot a rúdfejből és forgassa el a kengyelt.

D. Szerelje be a csapot és ellenőrizze a hézagot.

E. Szükség esetén ismételje meg az A–D lépést.

F. Húzza meg a kengyelen az ellenanyát.

Megjegyzés: Ha a hátsó emelőkar menet közben zörögne, csökkentse a hézagot.

2. Ellenőrizze, hogy a hézag az egyes emelőkarok és ütközőcsavarjaik között 0,13–1,02 mm legyen (Ábra 26).

Megjegyzés: Ha a rés mérete kívül esik a megadott tartományon, állítson az ütközőcsavarokon.

3. Indítsa be a motort, emelje fel az emelőkarokat és ellenőrizze, hogy a hátsó nyíróegység koptatórúdjának tetején található koptatópánt és az ütköző pántja közti hézag 0,51–2,54 mm legyen, a Ábra 28 szerint.

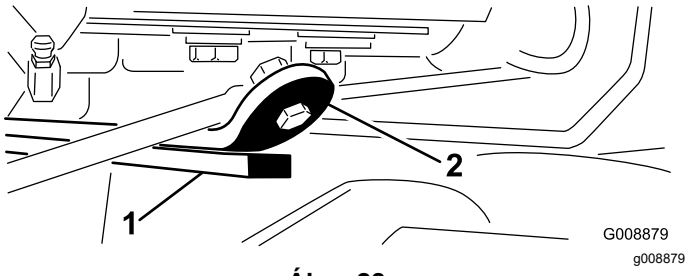

Ábra 28

1. Koptatórúd
2. Ütköző pántja

Ha a rés mérete kívül esik a megadott tartományon, állítson a hátsó munkahengeren az alábbi módon:

A. Engedje le a nyíróegységeket és lazítsa meg a munkahengeren az ellenanyát (Ábra 29).

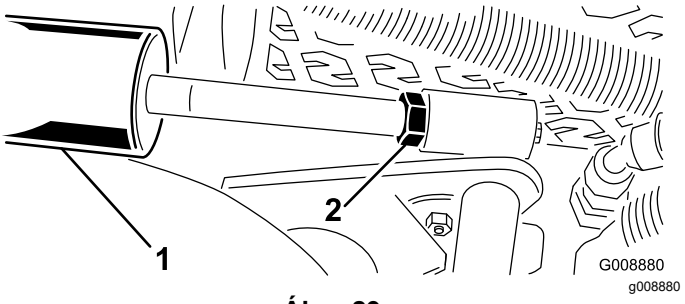

Ábra 29

1. Hátsó munkahenger
2. Állítóanya

B. Ragadja meg ronggyal és fogóval a munkahenger rúdját az anyához közel, és forgassa el a rudat.

C. Emelje fel le a nyíróegységeket, és ellenőrizze a hézagot.

D. Szükség esetén ismételje meg az A–C lépést.

E. Húzza meg a kengyelen az ellenanyát.

Fontos: **Ha nincs hézag a hátsó koptatórúd első ütközőinél, az emelőkarok károsodhatnak.**

14

A billentő görgőkészlet (választható kiegészítő) felszerelése

Ehhez az eljáráshoz szükséges alkatrészek:

1	Billentő görgőkészlet (nem tartozék)

Eljárás

Nagyobb vágásmagasság alkalmazása esetén szerelje fel a billentő görgőkészletet.

1. Emelje fel teljesen a nyíróegységeket.
2. Keresse meg vázkonzolt a középső nyíróegység fölött (Ábra 30).
3. A középső nyíróegység első görgőjét lenyomva állapítsa meg, hogy a billentőkonzol mely furatai esnek egybe a vázkonzol furataival, felszerelt billentőkonzol esetén ugyanazt a görgőérintkezést elérve (Ábra 30).

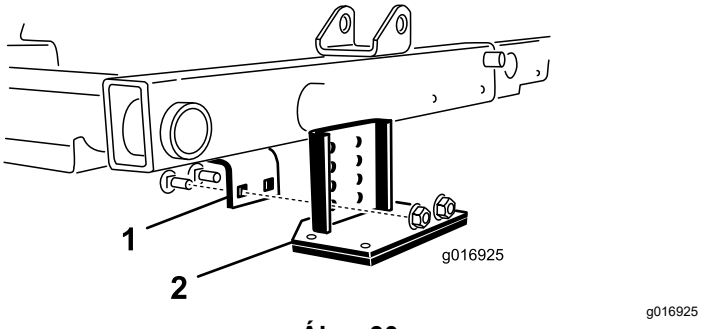

Ábra 30

1. Vázkonzol
2. Billentőkonzol

4. Engedje le a nyíróegységeket, és szerelje fel a billentőkonzolt a vázra a készletben található 2 kapupánt csavar és 2 anya segítségével (Ábra 30).

15

A CE címkék felhelyezése

Ehhez az eljáráshoz szükséges alkatrészek:

1	Figyelmeztető címke (121-3598)
1	CE címke
1	Gyártási év címke

Eljárás

CE-megfelelőséghez ragassza fel a gyártási év címkét (cikksz. 133-5615) a sorozatszám címke mellé, a CE címkét (cikksz. 93-7252) a motorháztető gyorszár közelébe, a CE figyelmeztető címkét (cikksz. 121-3598) pedig a meglévő gyári figyelmeztető címkére (cikksz. 121-3628).

Termékáttekintés

Kezelőelemek

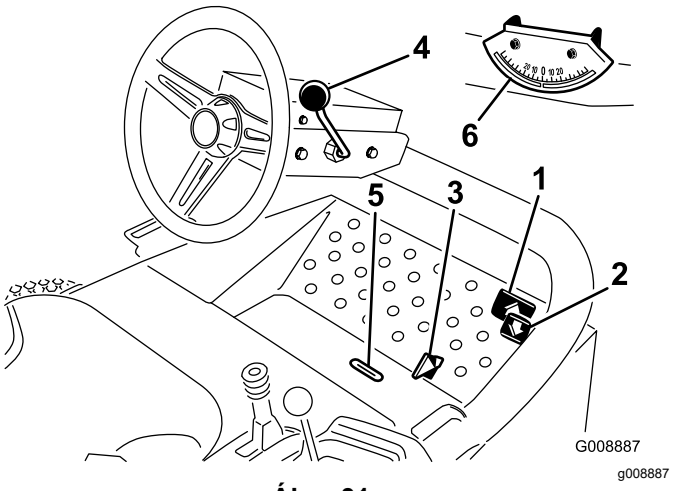

Ábra 31

1. Előremeneti menetpedál
2. Hátrameneti menetpedál
3. Fűnyírás/vonulás csúszka
4. Kormánybillentő kar
5. Jelzőrés
6. Dőlésmérő

Menetpedálok

Előremenethez nyomja le az előremeneti menetpedált (Ábra 31). Nyomja le a hátrameneti menetpedált (Ábra 31) hátramenethez, valamint előremenetben a lassításhoz. A gépet emellett a pedált felengedve vagy SEMLEGES helyzetbe állítva állíthatja meg.

Fűnyírás/vonulás csúszka

A fűnyírás/vonulás csúszkát (Ábra 31) tolja el a sarkával balra a vonuláshoz, jobbra pedig a fűnyíráshoz. **A nyíróegységek csak fűnyírási helyzetben működnek.**

Fontos: **A munkasebesség gyárilag beállított értéke 9,7 km/h. Ez a sebesség ütközőcsavarjával növelhető és csökkenthető (Ábra 32).**

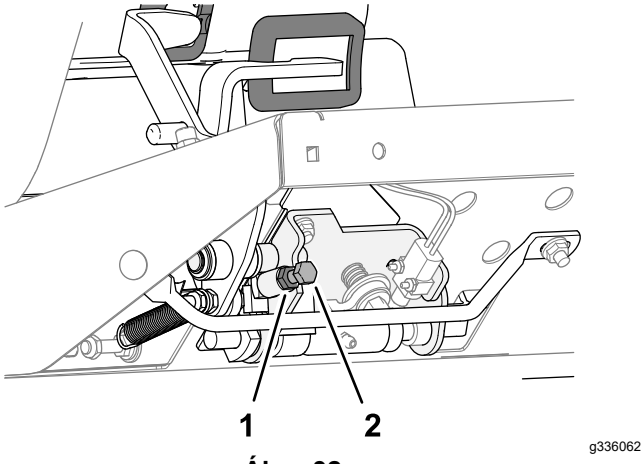

Ábra 32

1. Ellenanya
2. Sebesség ütközőcsavar

Kormánybillentő kar

A kormánybillentő kart (Ábra 31) hátrahúzva a kormánykerék a kívánt helyzetbe állítható, majd a rögzítéséhez a kart előre kell nyomni.

Jelzőrés

A kezelőállás padlózatán kialakított nyíláson (Ábra 31) át látható, ha a nyíróegység középállásban van.

Dőlésmérő

A dőlésmérő (Ábra 31) a domboldalon haladó gép dőlésszögét jelzi fokokban.

Gyújtáskapcsoló

A motor beindítására, leállítására és előmelegítésére szolgáló gyújtáskapcsoló (Ábra 33) 3 helyzetbe állítható: KI, BE/IZZÍTÁS és INDÍTÓZÁS. Fordítsa a kulcsot BE/IZZÍTÁS helyzetbe és tartsa itt, amíg az izzítógyertya visszajelző ki nem alszik (kb. 7 másodperc); ezután fordítsa tovább a kulcsot INDÍTÁS helyzetbe az indítómotor bekapcsolásához. Engedje el a kulcsot, amit a motor beindult. A kulcs magától visszatér BE/GYÚJTÁS helyzetbe. A motor leállításához fordítsa a kulcsot KI helyzetbe, majd a véletlen beindítás megelőzésére vegye ki a kulcsot.

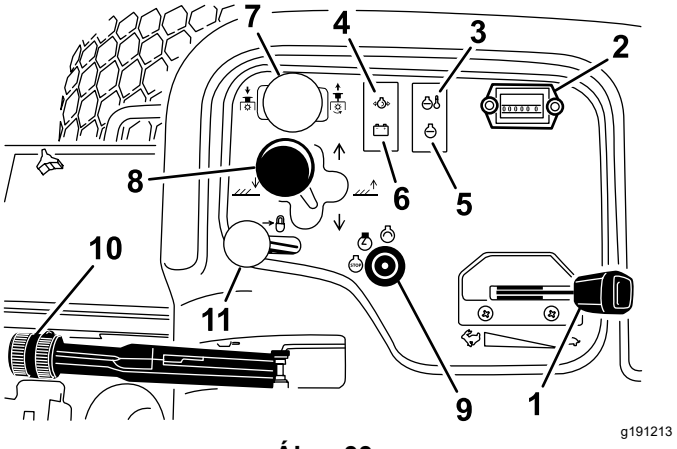

Ábra 33

1. Gázkar
2. Üzemóraszámláló
3. Hőmérséklet visszajelző
4. Olajnyomás visszajelző
5. Izzítógyertya visszajelző
6. Generátor visszajelző
7. Nyíróegységhajtás-kapcsoló
8. Nyíróegység-mozgató kar
9. Gyújtáskapcsoló
10. Rögzítőfék
11. Emelőkar retesz

Gázkar

A motorfordulatszám növeléséhez tolja előre a kart (Ábra 33), a csökkentéséhez húzza hátra.

Nyíróegységhajtás kapcsoló

A nyíróegységhajtás kapcsoló (Ábra 33) 2 helyzetbe állítható: BEKAPCSOLVA és KIKAPCSOLVA. A billenőkapcsoló a szeleptömb egyik mágnesszelepét működteti a nyíróegységek működtetéséhez.

Üzemóraszámláló

Az üzemóraszámláló (Ábra 33) a gép működésének teljes óraszámát jelzi. Az üzemóraszámláló bekapcsolt gyújtásnál folyamatosan számlál.

Nyíróegység-mozgató kar

A nyíróegységek talajra történő leengedéséhez tolja előre a nyíróegység-mozgató kart (Ábra 33). A nyíróegységek csak akkor süllyednek le, ha a motor jár, felemelt helyzetben pedig nem működnek. A nyíróegységek felemeléséhez húzza hátra a mozgatókart FELEMELÉS helyzetbe.

A kart jobbra vagy balra elmozdítva a nyíróegységek is elmozdulnak ugyanabba az irányba. Ez csak akkor szabad végezni, amikor a nyíróegységek felemelt helyzetben vannak, vagy a leengedett helyzetükben menet közben (csak a 03171 típusnál).

Megjegyzés: A kart a nyíróegységek leengedett helyzetében nem kell előretolva tartani.

⚠ VESZÉLY

A nyíróegységek mozgatása lejtőn haladva csökkenti a gép stabilitását. Emiatt a gép felborulhat, ami súlyos, akár halálos sérüléssel is járhat.

Domboldalon keresztben a nyíróegységek az emelkedő felé álljanak.

Hűtőfolyadék-hőmérséklet visszajelző

A hűtőfolyadék-hőmérséklet visszajelző (Ábra 33) akkor világít, ha a hűtőfolyadék túlmelegedett. Ha nem állítja meg a vontatóegységet és a hűtőfolyadék-hőmérséklet további 5,5 °C-kal nő, a motor leáll.

Olajnyomás visszajelző

Az olajnyomás visszajelző (Ábra 33) akkor világít, ha a motorolaj nyomása járó motornál a biztonságos szint alá süllyed.

Generátor visszajelző

A generátor visszajelzőnek (Ábra 33) nem szabad világítania, amikor a motor jár. Ha világít, ellenőrizze, szükség esetén javíttassa meg a töltőrendszert.

Izzítógyertya visszajelző

Az izzítógyertya visszajelző (Ábra 33) akkor világít, amikor az izzítógyertyák működnek.

Rögzítőfék

Ha a motor nem jár, mindig húzza be a rögzítőféket (Ábra 33), hogy a gép ne mozdulhasson el. A rögzítőfék behúzásához húzza fel a karját. Ha behúzott rögzítőfék mellett a menetpedálra lép, a motor leáll.

Emelőkar retesz

Az emelőkar reteszt (Ábra 33) hátrahúzva meggátolhatja, hogy a nyíróegységek leereszkedjenek.

Motolla-fordulatszám szabályozó

A motolla-fordulatszám szabályozó a konzolburkolat alatt található (Ábra 34). A kívánt vágási sebesség (motolla-fordulatszám) beállításához forgassa el a motolla-fordulatszámot szabályozó gombot a vágási magasságnak és haladási sebességnek megfelelő helyzetbe. Lásd: Vágási sebesség (motolla-fordulatszám) (oldal 31).

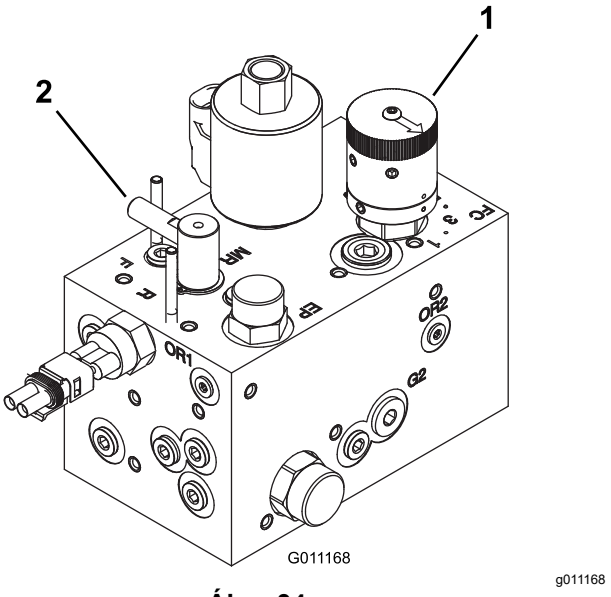

Ábra 34

1. Motolla-fordulatszám szabályozó
2. Forgásirányváltó

Forgásirányváltó

A forgásirányváltó a konzolburkolat alatt található (Ábra 34). Fordítsa el a gombot R helyzetbe a visszaforgatáshoz (kések fenése) és F helyzetbe a fűnyíráshoz. Ne változtasson a gomb helyzetén, amíg a motollák forognak.

Üzemanyag-szintjelző

Az üzemanyag-szintjelző (Ábra 35) az üzemanyagtartályban levő üzemanyag szintjét jelzi.

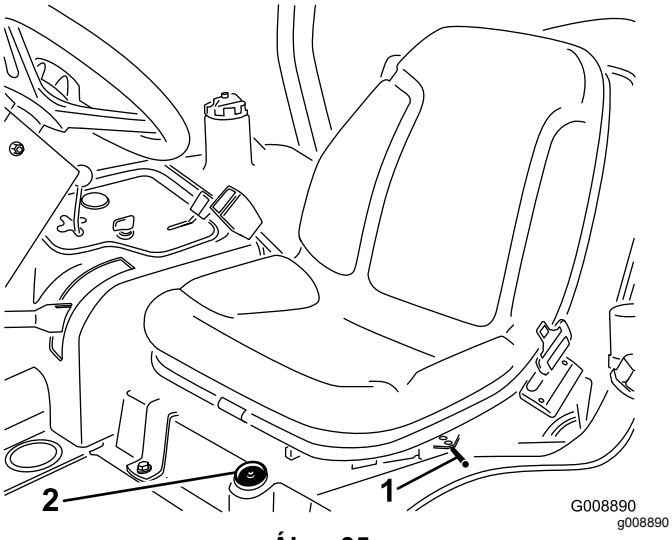

Ábra 35

1. Ülésbeállító kar
2. Üzemanyag-szintjelző

Ülésbeállító kar

Hajtsa ki az ülés oldalán található kart (Ábra 35), csúsztassa az ülést a kívánt helyzetbe, majd engedje el a kart, hogy reteszelje az ülést.

Műszaki adatok

Megjegyzés: A műszaki adatok és a kialakítások külön értesítés nélkül változhatnak.

Szállítási szélesség	183 cm vágásszélességnél 203 cm 216 cm vágásszélességnél 234 cm
Vágásszélesség	183 cm vagy 216 cm
Hossz	248 cm
Magasság	193 cm bukócsővel
Nettó tömeg*	844 kg
Üzemanyagtartály űrtartalma	28 liter
Haladási sebesség	Fűnyírás: 0–10 km/h; Vonulás: 0–14 km/h. Hátramenet: 0–6 km/h
* Nyíróegységekkel és folyadékokkal	

Tartozékok/adapterek

A Toro által jóváhagyott tartozékok és adapterek széles választéka kapható a géphez, amelyek javítják és bővítik annak képességeit. A jóváhagyott tartozékok és adapterek listájáért forduljon hivatalos márkaszervizhez, hivatalos Toro-forgalmazóhoz, vagy látogasson el a www.Toro.com webhelyre.

Az optimális teljesítmény és a gép folyamatos tanúsított biztonsága érdekében csak eredeti Toro-pótalkatrészeket és -tartozékokat használjon. A más által gyártott cserealkatrészek és tartozékok használata veszélyes lehet, és emellett a jótállást is érvényteleníti.

Üzemeltetés

Megjegyzés: A gép jobb és bal oldalát normál üzemeltetési helyzetben határozza meg.

Működtetés előtt

Működtetés előtti óvintézkedések

Általános óvintézkedések

- Soha ne engedje, hogy gyermekek vagy oktatásban nem részesült személyek üzemeltessék vagy szervizeljék a gépet. A helyi szabályozás korlátozhatja a kezelő életkorát. Az összes kezelő és szerelő képzéséért a tulajdonos tartozik felelősséggel.
- Ismerkedjen meg a berendezés biztonságos üzemeltetésével, a kezelőszervekkel és a biztonsági jelzésekkel.
- A kezelőállás elhagyása előtt végezze el az alábbiakat:
  - Parkolja le a gépet sík talajon.
  - Kapcsolja le és engedje le a nyíróegységeket.
  - Húzza be a rögzítőféket.
  - Állítsa le a motort és vegye ki az indítókulcsot.
  - Várja meg, amíg minden mozgó alkatrész megáll.
  - Hagyja lehűlni a gépet, mielőtt beállítási, szervizelési, tisztítási vagy tárolási munkába kezd rajta.
- Ismerje meg, hogyan kell gyorsan megállítani a gépet és leállítani a motorját.
- Ne használja a gépet, ha a védőburkolatok és egyéb védőelemek nincsenek a helyükön és nem működnek.
- A fűnyírás megkezdése előtt mindig győződjön meg róla, hogy a nyíróegységek megfelelő üzemállapotban vannak.
- Vizsgálja át a területet, ahol használni fogja a gépet, és távolítson el minden objektumot, amelyet a gép esetleg kidobhat.

Az üzemanyaggal kapcsolatos óvintézkedések

- Az üzemanyag kezelése során járjon el különös körültekintéssel. Az üzemanyag rendkívül gyúlékony, és a gőzei robbanásveszélyesek.
- Oltson el minden cigarettát, szivart, pipát és egyéb tűzforrást.
- Csak jóváhagyott üzemanyagtartályt használjon.
- Járó vagy meleg motornál ne vegye le a tanksapkát, és ne tankoljon.
- Zárt helyen ne tankoljon és ne ürítse le az üzemanyagot.
- Ne tárolja a gépet vagy az üzemanyagtartályt olyan helyen, ahol nyílt láng, szikra vagy őrláng fordul elő, mint például vízmelegítőkön vagy más eszközökön.
- Ha kifolyt az üzemanyag, ne kísérelje meg a motor beindítását; kerülje bármely gyújtóforrás kialakulását, amíg az üzemanyag gőze el nem oszlott.

Napi karbantartás elvégzése

Szolgáltatásszünet: Minden egyes használat előtt, vagy naponta

Mielőtt elkezdené a napi munkát a géppel, végezze el a minden használat előtti/napi ellenőrzéseket, melyek felsorolásáért lásd: Karbantartás (oldal 35).

A biztonsági reteszelő rendszer ellenőrzése

Szolgáltatásszünet: Minden egyes használat előtt, vagy naponta

⚠ VIGYÁZAT

A biztonsági reteszelő kapcsolók lekötése vagy károsodása esetén a gép váratlanul működésbe léphet, amivel személyi sérülést okozhat.

- **Ne bolygassa a reteszelőkapcsolókat.**
- **Ellenőrizze naponta a reteszelőkapcsolók működését, cserélje ki a károsodott kapcsolókat, mielőtt működtetni kezdené a gépet.**

1. Tartson távol minden járókelőt a működési területtől és ne nyúljon a nyíróegységek közelébe.
2. Az ülésben ülve a motor nem indítható be, ha bármelyik nyíróegység kapcsolója be van kapcsolva vagy be van nyomva a menetpedál. Szüntesse meg a problémát, ha nem így történik.
3. Az ülésben ülve állítsa a menetpedált semleges helyzetbe, engedje ki a rögzítőféket, majd állítsa a nyíróegységhajtás kapcsolót KI helyzetbe. A motornak indítózásra be kell indulnia.

Emelkedjen fel az ülésből és nyomja le lassan a menetpedált. A motornak 1–3 másodpercen belül le kell állnia. Szüntesse meg a problémát, ha nem így történik.

Megjegyzés: A gép rögzítőfékje reteszelő kapcsolóval van ellátva. Ha behúzott rögzítőfék mellett a menetpedálra lép, a motor leáll.

Tankolás

Kizárólag tiszta, friss alacsony (<500 ppm) vagy ultra-alacsony (<15 ppm) kéntartalmú dízelüzemanyagot vagy biodízel-üzemanyagot tankoljon. A minimális cetánszám legyen 40. A frissesség biztosítása érdekében csak olyan mennyiségben vásároljon üzemanyagot, amennyit 180 napon belül felhasznál.

Az üzemanyagtartály befogadóképessége kb. 28 liter.

–7 °C hőmérséklet felett használjon nyári (No. 2-D), ez alatt téli (No. 1-D vagy No. 1-D/2-D keverék) üzemanyagot. Alacsonyabb hőmérsékleteken használjon téli üzemanyagot, melynek alacsonyabb a lobbanáspontja és jobb hideg áramlási jellemzőkkel rendelkezik, így megkönnyíti az indítást és csökkenti az üzemanyagszűrő eldugulásának kockázatát.

–7 °C hőmérséklet felett a nyári üzemanyag használata jóvoltából megnő az üzemanyag-szivattyú élettartama, és a motor teljesítménye is nagyobb lesz a téli üzemanyaggal való működtetéshez képest.

Biodízel-üzemanyag alkalmazhatósága

A gép legfeljebb B20 (20% biodízel-üzemanyag, 80% gázolaj) biodízelüzemanyag-keverékkel is üzemeltethető. A keverékben a gázolaj legyen alacsony vagy ultra-alacsony kéntartalmú. Tegye meg a következő óvintézkedéseket:

- Az üzemanyag biodízel része feleljen meg az ASTM D6751 vagy EN14214 szabvány előírásainak.
- A keverék üzemanyag feleljen meg az ASTM D975 vagy az EN590 szabvány előírásainak.
- A biodízel-keverékek károsíthatják a festett felületeket.
- Hideg időben használjon B5 (5% biodízel-tartalom) vagy még kevesebb biodízelt tartalmazó keveréket.
- Figyelje az üzemanyaggal kapcsolatba kerülő szigeteléseket, tömlőket és tömítéseket, idővel ezek állaga romolhat.
- Biodízel-keverékekre való átállást követően egy idő után várható az üzemanyagszűrő eldugulása.
- A biodízel-keverékkel kapcsolatban további tájékoztatásért forduljon a márkakereskedőhöz.

1. Parkolja le a gépet sík talajon, engedje le a nyíróegységeket, húzza be a rögzítőféket, állítsa le a motort és vegye ki az indítókulcsot.
2. Tisztítsa meg a tanksapka körüli területet (Ábra 36).

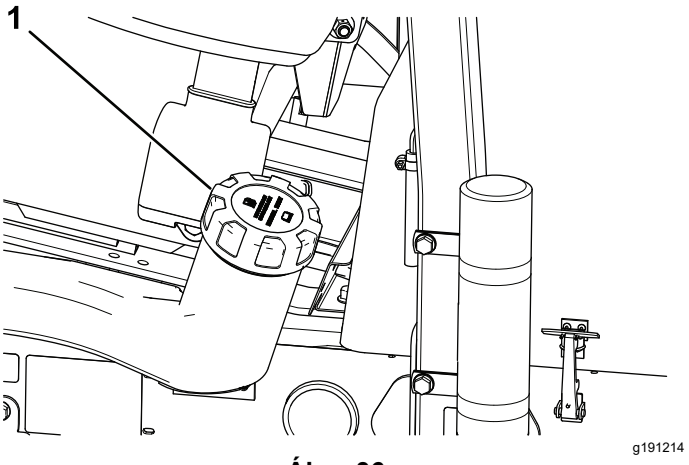

Ábra 36

1. Tanksapka

3. Távolítsa el a tanksapkát.
4. Tankoljon a betöltőnyak alsó pereméig.

   Megjegyzés: Ne töltse túl az üzemanyagtartályt.
5. Tegye vissza a tanksapkát.
6. Törölje le az esetleg melléfolyt üzemanyagot.

Működtetés közben

Üzem közben betartandó óvintézkedések

Általános óvintézkedések

- A tulajdonos/üzemeltető felelős a balesetekért, amelyek személyi sérülést is okozhatnak, és megakadályozhatja azokat.
- Viseljen megfelelő öltözéket, beleértve a védőszemüveget, a hosszú szárú nadrágot, a megfelelő, csúszásgátló lábbelit és a hallásvédelmi eszközt is. Hosszú haját kösse hátra, és ne viseljen laza ruházatot vagy ékszert.
- Ne üzemeltesse a gépet, ha fáradt, vagy amíg alkohol vagy gyógyszer befolyása alatt áll.
- A gép használatát teljes odafigyeléssel végezze. Ne végezzen olyan tevékenységet, amely elvonhatja a figyelmét, különben személyi sérülés vagy anyagi kár lehet a következmény.

- Mielőtt beindítaná a motort, gondoskodjon arról, hogy az összes meghajtó kezelőszerv semleges helyzetben legyen, a rögzítőfék be legyen húzva, Ön pedig a kezelői helyen tartózkodjon.
- Ne végezzen személyszállítást a gépen és tartsa távol a bámészkodókat és gyerekeket a működtetési területtől.
- A gépet csak a jó láthatóság esetén működtesse, hogy elkerülhesse a gödröket vagy rejtett veszélyeket.
- Kerülje a fűnyírást nedves füvön. A gyengébb tapadás miatt a gép megcsúszhat.
- Tartsa távol kezét és lábát a vágóegységektől.
- Tolatás előtt nézzen hátra és lefelé, hogy szabad-e az út.
- Ügyeljen, amikor be nem látható kanyarokhoz, cserjékhez, fákhoz vagy más olyan tárgyakhoz közelít, melyek akadályozhatják a látást.
- Állítsa le a nyíróegységeket, ha nem végez fűnyírást.
- Lassítson és járjon el figyelmesen, amikor kanyarodik, illetve utakat vagy járdákat keresztez a géppel. Mindig adja meg az elsőbbséget.
- A motort csak jól szellőző helyen járassa. A kipufogógázok szénmonoxidot tartalmaznak, ami belélegezve halált okoz.
- Ne hagyjon járó gépet felügyelet nélkül.
- A kezelőállás elhagyása előtt végezze el az alábbiakat:
  - Parkolja le a gépet sík talajon.
  - Kapcsolja le és engedje le a nyíróegységeket.
  - Húzza be a rögzítőféket.
  - Állítsa le a motort és vegye ki az indítókulcsot.
  - Várja meg, amíg minden mozgó alkatrész megáll.
  - Hagyja lehűlni a gépet, mielőtt beállítási, szervizelési, tisztítási vagy tárolási munkába kezd rajta.
- A gépet csak megfelelő időjárás és jó látási körülmények között használja. Ne használja a gépet, ha villámcsapás lehetősége áll fenn.

A fülke borulásvédelmi rendszerével (ROPS) kapcsolatos óvintézkedések

- Ne távolítsa el a borulásvédelmi rendszer egyetlen elemét se a gépről.
- Gondoskodjon róla, hogy biztonsági öv legyen mindig bekapcsolva, és vészhelyzet esetén a lehető leggyorsabban ki tudja oldani.
- Viselje mindig a biztonsági övet.
- Ügyeljen a magasban található akadályokra és arra, hogy ne ütközzön beléjük.
- Tartsa a borulásvédelmi rendszert biztonságos üzemállapotban – rendszeres időközönként alaposan ellenőrizze az épségét és a csavarok meghúzott állapotát.
- A borulásvédelmi rendszer sérült elemeit cserélje le. Ne végezzen rajtuk javítást vagy átalakítást.

Lejtőkkel kapcsolatos óvintézkedések

- A lejtők a megcsúszásos és borulásos balesetek fő tényezői, melyek súlyos sérülésekhez vagy halálhoz vezethetnek. Ön a felelős a lejtőn történő biztonságos munkavégzésért. A gép üzemeltetése bármilyen lejtőn különös óvatosságot igényel.
- Értékelje ki a helyszíni körülményeket, hogy meghatározza, a lejtő biztonságos-e a gép üzemeltetésére, ideértve a helyszín felmérését is. Használja mindig józan eszét és ítélőképességét a felmérés során.
- A gép lejtőn történő használata tekintetében olvassa át a lejtőre vonatkozó alábbi óvintézkedéseket. Mielőtt megkezdi a munkát, vizsgálja meg a helyszíni körülményeket, hogy meghatározza, használható-e a gép aznap és az adott helyen. A terep változásával megváltozhatnak a gép lejtőn való üzemeltetésének körülményei is.
  - Kerülje lejtőn való elindulást, megállást vagy kanyarodást. Ne változtassa hirtelen se a sebességét, se a haladási irányát. Lassan és fokozatosan kanyarodjon.
  - Ne működtesse a gépet, ha a tapadása, a kormányzása vagy a stabilitása kérdéses lehet.
  - Távolítsa el vagy jelölje meg az akadályokat, például árkot, lyukakat, keréknyomot, kiemelkedéseket, köveket és egyéb rejtett veszélyeket. A magas fű akadályokat rejthet. Egyenetlen terepen a gép fel is borulhat.
  - Ne felejtse el, hogy nedves fűben, rézsűn vagy lejtőn haladva a gép elveszítheti a tapadását.
  - Nagyon óvatosan dolgozzon a géppel lejtő, árok, töltés, veszélyes vizek és más veszélyek közelében. A gép hirtelen felborulhat, ha egy kereke alól eltűnik a talaj. Tartson biztonságos távot a gép és bármilyen veszély között.
  - Mérje fel a veszélyt az emelkedő aljánál. Veszély esetén a lejtőn gyalogirányítású géppel végezze a fűnyírást.
  - Lejtőn való munkavégzéskor tartsa a vágóegységeket lehetőség szerint a talajra leengedett helyzetben. Lejtőn a vágóegységek felemelt helyzetében a gép instabillá válhat.

Ez a triplex fűnyíró egyedi hajtásrendszerrel rendelkezik, amely lejtőn is kiváló tapadást biztosít. A hegy felé eső kerék nem pörög ki, csökkentve ezzel a tapadást, mint a hagyományos triplex fűnyírók. Ha túl meredek domboldalban halad, felborulhat, még mielőtt elveszítené a tapadást.

- Ha csak lehetséges, a fűnyírást végezze egyenesen felfelé és lefelé, ne keresztbe a domboldalban.
- Domboldalban a nyíróegységek álljanak az emelkedő felé (adott esetben).
- Ha a gumiabroncsok elveszítenék a tapadást, kapcsolja ki a késeket, és ereszkedjen le a lejtőn lassan és egyenesen.
- Ha kanyarodnia kell, végezze azt lassan, fokozatosan a lejtő felé, ha lehetséges.

A motor beindítása

Az alábbiak közül bármely esetben előfordulhat, hogy légtelenítenie kell az üzemanyagrendszert; lásd: Az üzemanyagrendszer légtelenítése (oldal 30):

- **Ez az új motor első indítása.**
- **A motor leállt, mert kifogyott az üzemanyag.**
- **Karbantartás történt az üzemanyagrendszer elemein; pl. szűrőcsere stb.**

1. Ellenőrizze, hogy a rögzítőfék be van húzva, a motolla meghajtás pedig KIKAPCSOLT helyzetben van.
2. Lépjen le a menetpedálról és ellenőrizze, hogy az semleges helyzetben áll.
3. Állítsa a gázkart ½ helyzetbe.
4. Fordítsa a kulcsot gyújtás (üzem), majd BE/IZZÍTÁS helyzetbe és tartsa itt, amíg az izzítógyertya visszajelző ki nem alszik (kb. 7 másodperc); ezután fordítsa tovább a kulcsot INDÍTÁS helyzetbe az indítómotor bekapcsolásához. Engedje el a kulcsot, amit a motor beindult.

   Megjegyzés: A kulcs magától visszatér BE/ÜZEM helyzetbe.

   Fontos: **Ne indítózzon 15 másodpercnél hosszabban, különben az indítómotor túlmelegszik. 10 másodperc folyamatos indítózás után várjon mindig 60 másodpercet, mielőtt újra indítózni kezdene.**
5. Amikor felújítást követően első ízben indította be a motort, járassa előre- és hátramenetben a gépet 1–2 percen át. Működtesse emellett az emelőkart és a nyíróegységhajtás kapcsolót is, hogy ellenőrizze az összes részegység megfelelő működését.

   Megjegyzés: Forgassa el a kormánykereket végkitérésig balra és jobbra, ellenőrizve a kormányrendszer működését, majd állítsa le a motort és keressen esetleges olajszivárgást, laza alkatrészeket és más észrevehető hibát.

⚠ VIGYÁZAT

Ellenőrizze, hogy nincs-e olajszivárgás, meglazult alkatrész és egyéb hiba, amely személyi sérülést okozhat.

Állítsa le a motort és várja meg, amíg az összes mozgó alkatrész leáll, csak ezután keressen olajszivárgást, laza alkatrészeket és egyéb rendellenességeket.

A motor leállítása

Állítsa a gázkart ALAPJÁRAT helyzetbe, kapcsolja a nyíróegységhajtás kapcsolót KIKAPCSOLT helyzetbe, az indítókulcsot pedig fordítsa KI helyzetbe.

Megjegyzés: Vegye ki az indítókulcsot a kapcsolóból a véletlen indítás megelőzése érdekében.

Az üzemanyagrendszer légtelenítése

1. Álljon a géppel sík felületre, engedje le a nyíróegységeket, állítsa le a motort, húzza be a rögzítőféket és vegye ki a kulcsot a gyújtáskapcsolóból.
2. Az üzemanyagtartály legyen legalább félig feltöltve.
3. Oldja ki és hajtsa fel a motorháztetőt.
4. Nyissa meg a üzemanyag-befecskendező szivattyú légtelenítő csavarját (Ábra 37).

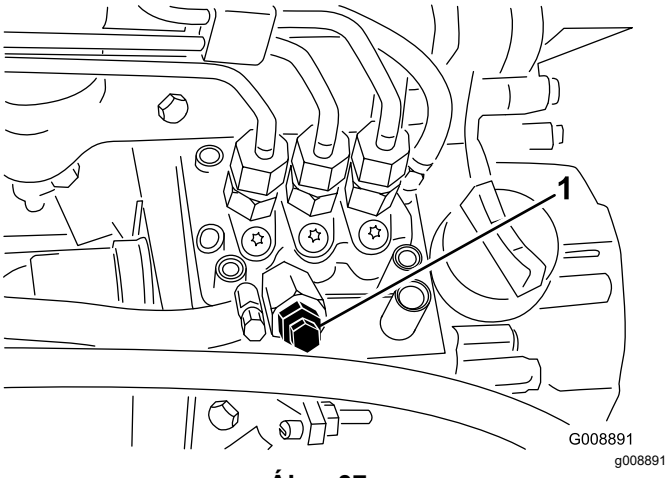

Ábra 37

1. Üzemanyag-befecskendező szivattyú légtelenítő csavarja

5. Fordítsa a kulcsot a gyújtáskapcsolóban BE helyzetbe. Az elektromos tápszivattyú működésbe lép és elkezdi kinyomni a levegőt a légtelenítő csavar körül.

   Megjegyzés: Hagyja a kulcsot BE helyzetben mindaddig, amíg a csavar körül buborékmentes üzemanyag nem kezd kiáramlani.

6. Húzza meg a csavart és fordítsa a kulcsot kikapcsolt helyzetbe.

Megjegyzés: A motor normál esetben a fenti légtelenítési műveletet követően beindítható. Ugyanakkor, ha a motor nem indul be, levegő szorulhatott a befecskendező szivattyú és a befecskendező szelepek közé; lásd: A befecskendező szelepek légtelenítése (oldal 45).

Fűkaszálás a géppel

1. Menjen a géppel a munkaterülethez, és állítsa be a fűnyírási területen kívül az első rendhez.
2. Ellenőrizze, hogy a nyíróegységhajtás-kapcsoló fel van húzva (KIKAPCSOLT helyzetbe); Nyíróegységhajtás kapcsoló (oldal 24).
3. Állítsa a gázkart GYORS helyzetbe; lásd: Gázkar (oldal 24).
4. A nyíróegység-mozgató karral engedje a talajra a nyíróegységeket; lásd: Nyíróegység-mozgató kar (oldal 24).
5. A nyíróegységhajtás-kapcsolót lenyomva készítse elő a használatra a nyíróegységeket (BEKAPCSOLT helyzet).
6. A nyíróegység-mozgató karral emelje fel a talajról a nyíróegységeket.
7. Induljon el előre a géppel a lenyírandó terület felé, és engedje le a nyíróegységeket.

   Megjegyzés: A nyíróegységek járnak.

8. Mielőtt eléri a fordulási pontot, húzza vissza a nyíróegység-mozgató kart annyira, hogy felemelkedjenek a nyíróegységek, majd engedje el a vezérlőkart.

   Fontos: **Ne tartsa visszahúzott helyzetben fordulás közben a nyíróegység-mozgató kart.**

9. Forduljon meg a géppel könnycsepp mintát követve, hogy gyorsan ráfordulhasson a következő rendre.

Vágási sebesség (motolla-fordulatszám)

A konzisztens, kiváló minőségű nyírás és egyöntetű nyírt gyepfelület eléréséhez fontos, hogy a motolla-fordulatszám megfeleljen a vágásmagasságnak.

Fontos: **Ha a motolla-fordulatszám túl alacsony, a gép észrevehető nyesedéknyomot fog hagyni. Ha a motolla-fordulatszám túl magas, a gyep kinézete rendezetlen lesz.**

Motolla-fordulatszám kiválasztó táblázat

Vágásmagasság		5 késes motolla		8 késes motolla		11 késes motolla	
		8 km/h	9,6 km/h	8 km/h	9,6 km/h	8 km/h	9,6 km/h
63,5 mm	2½"	3	3	3*	3*	–	–
60,3 mm	2⅜"	3	4	3*	3*	–	–
57,2 mm	2¼"	3	4	3*	3*	–	–
54,0 mm	2⅛"	3	4	3*	3*	–	–
50,8 mm	2"	3	4	3*	3*	–	–
47,6 mm	1⅞"	4	5	3*	3*	–	–
44,5 mm	1¾"	4	5	3*	3*	–	–
41,3 mm	1⅝"	5	6	3*	3*	–	–
38,1 mm	1½"	5	7	3	4	–	–
34,9 mm	1⅜"	5	8	3	4	–	–
31,8 mm	1¼"	6	9	4	4	–	–
28,8 mm	1⅛"	8	9*	4	5	–	–
25 mm	1"	9	9*	5	6	–	–

Motolla-fordulatszám kiválasztó táblázat (cont'd.)

		5 késes motolla		8 késes motolla		11 késes motolla	
22,2 mm	⅞"	9*	9*	5	7	–	–
19,1 mm	¾"	9*	9*	7	9	6	7
15,9 mm	⅝"	9*	9*	9	9*	7	7
12,7 mm	½"	9*	9*	9	9*	8	8
9,5 mm	⅜"	9*	9*	9	9*	9	9

* A Toro nem javasolja ezt a vágásmagasságot és/vagy munkasebességet.

Megjegyzés: Minél nagyobb a szám, annál magasabb a fordulatszám.

A motolla-fordulatszám beállítása

1. Ellenőrizze a vágásmagasság beállítását a nyíróegységeken. A táblázat 5, 8 vagy 11 késes motollára vonatkozó oszlopai segítségével keresse meg a tényleges vágásmagassághoz legközelebbi beállítást. Az értéktől vízszintesen elindulva megtalálja a vágásmagassághoz tartozó motollafordulatszám-értéket.
2. Emelje le a burkolatot a vezérlőkarról (Ábra 38).

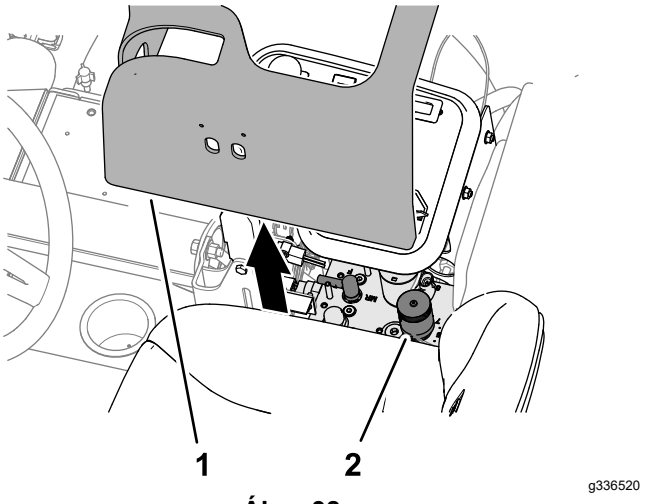

Ábra 38

1. Burkolat (vezérlőkar)
2. Motolla-fordulatszám és forgásirányváltó

3. Fordítsa a motolla-fordulatszám szabályozó gombot (Ábra 39) az 1. lépésben meghatározott számhoz.

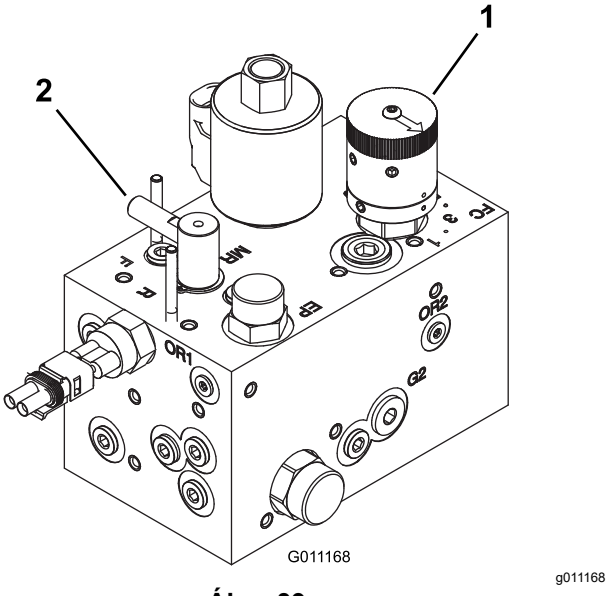

Ábra 39

1. Motolla-fordulatszám szabályozó
2. Forgásirányváltó

4. Szerelje fel a burkolatot a vezérlőkarra.
5. Működtesse a gépet több napon át, majd vizsgálja meg az eredményt, hogy megfelelő-e a nyírás minősége. A motolla-fordulatszám szabályozó gomb a táblázatban található értéktől 1 fokozattal mindkét irányba elállítható, figyelembe véve a fű állapotát, a levágott fű hosszát és a személyes preferenciákat.

Üzemeltetési tanácsok

Fűnyírási technikák

- A fűnyírás megkezdéséhez kapcsolja be a nyíróegységeket, majd közelítse meg lassan a munkaterületet. Ha az első nyíróegységek a munkaterület fölé értek, engedje le azokat.

- A professzionális egyenes vonalú nyírás és az egyes alkalmazásoknál kívánatos csíkozott gyepfelület eléréséhez keressen egy fát vagy más objektumot a távolban, és induljon el egyenesen abba az irányba.
- Ahogy az első nyíróegységek elérik a munkaterület szélét, emelje fel a nyíróegységeket és végezzen könnycsepp alakú megfordulást, hogy megkezdhesse a következő sort.
- A bunkerek, tavak és más kontúrok követésének egyszerűbbé tételéhez használja a Sidewindert, a vezérlőkart balra vagy jobbra eltolva igény szerint. A nyíróegységek szintén elmozdíthatók a nyomkövetés változtatása érdekében.
- A nyíróegységek a lenyírt füvet elsősorban a gép elé és mögé dobják. Az első kidobást akkor kell használni, ha kicsi a lenyírt fű mennyisége; így jobb nyírás után kinézet hagyható. Első kidobáshoz csak le kell csukni a nyíróegységek hátsó fűterelő lemezét.

⚠ VIGYÁZAT

A személyi sérülések és a gép károsodásának elkerülése érdekében ne akkor nyissa ki vagy csukja be a fűterelő lemezeket, amikor a motor jár.

Állítsa le a motort és várja meg, míg leállnak a mozgó alkatrészek mielőtt a nyíróegységek fűterelő lemezeit kinyitja vagy becsukja.

- Nagyobb mennyiségű fű nyírásakor a fűterelő lemezeket állítsa valamivel a vízszintes helyzet alá. **Ne nyissa ki azokat túlságosan, mert akkor nagy mennyiségű nyesedék rakódik le a vázon, a hátsó hűtőrácson és a motor környékén.**
- A nyíróegységeken az egyenletes nyírás érdekében ellensúly található a motorral átellenes oldalon. Ha a gyep egyenetlen képet mutat, az ellensúly kiegészíthető vagy elvehető belőle.

Működtetés után

A használatot követően betartandó óvintézkedések

Általános óvintézkedések

- Parkolja le a gépet sík talajon.
- Kapcsolja le és engedje le a nyíróegységeket.
- Húzza be a rögzítőféket.
- Állítsa le a motort és vegye ki az indítókulcsot.
- Várja meg, amíg minden mozgó alkatrész megáll.
- Hagyja lehűlni a gépet, mielőtt beállítási, szervizelési, tisztítási vagy tárolási munkába kezd rajta.
- Tisztítsa le a füvet és törmeléket a nyíróegységekről, a hajtásokról, a hűtőrácsokról, valamint a tűzveszély megelőzése érdekében a hangtompítókról és a motortérből. Takarítsa fel a kiömlött olajat vagy üzemanyagot.
- Kapcsolja ki a tartozékok meghajtását szállításkor, vagy amikor nem használja a gépet.
- Végezze el a biztonsági öv karbantartását és tisztítását szükség szerint.
- Ne tárolja a gépet vagy az üzemanyagtartályt olyan helyen, ahol nyílt láng, szikra vagy őrláng fordul elő, mint például vízmelegítőkön vagy más eszközökön.

Fűnyírás után

Mossa le a gépet, és végezze el a kenését; lásd A gép lemosása (oldal 56) és A csapágyak és perselyek zsírzása (oldal 39)

A lekötési pontok azonosítása

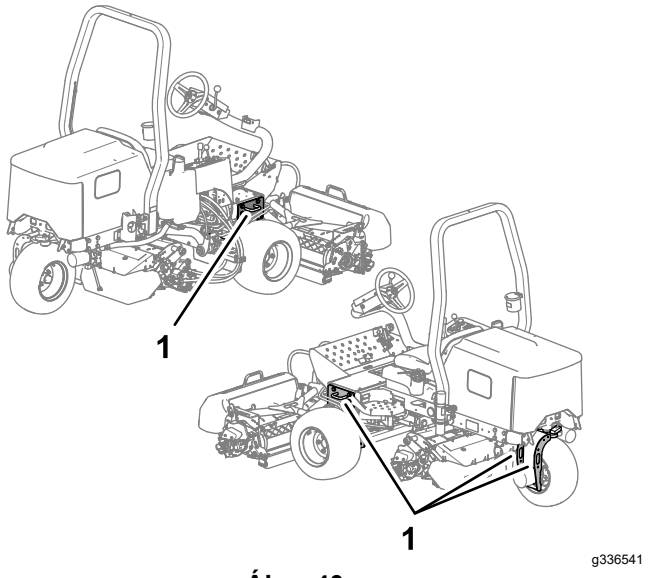

Ábra 40

1. Lekötő hurkok

A gép szállítása

- A gép utánfutóra vagy teherjárműre történő felrakásakor használjon teljes szélességű rámpákat.
- Kösse le a gépet biztonságosan.

A gép vontatása

Vészhelyzetben a gép rövid távon vontatható; a Toro ugyanakkor nem javasolja ezt általános megoldásnak.

Fontos: **A gép 3–4 km/h sebességnél gyorsabb vontatása károsíthatja az erőátviteli rendszert. Ha a gépet jelentős távolságra kell mozgatni, teherautón vagy utánfutón kell szállítani.**

1. Keresse meg az áthidaló szelepet a szivattyún (Ábra 41), és fordítsa el 90°-kal.

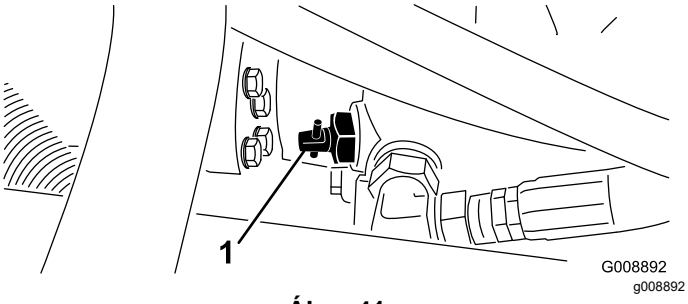

Ábra 41

1. Áthidaló szelep

2. A motor beindítása előtt zárja el a áthidaló szelepet, 90°-kal (¼ fordulattal) elfordítva azt. Ne indítsa be a motort, amíg a szelep nyitva van.

Karbantartás

Megjegyzés: A gép jobb és bal oldalát normál üzemeltetési helyzetben határozza meg.

Biztonsági tudnivalók karbantartáskor

- A kezelőállás elhagyása előtt végezze el az alábbiakat:
  - Parkolja le a gépet sík talajon.
  - Kapcsolja ki a nyíróegységeket és engedje le a tartozékokat.
  - Húzza be a rögzítőféket.
  - Állítsa le a motort és vegye ki az indítókulcsot.
  - Várja meg, amíg minden mozgó alkatrész megáll.
- A karbantartás megkezdése előtt hagyja a gép elemeit lehűlni.
- Ha lehetséges, járó gépen ne végezzen karbantartást. Tartózkodjon a mozgó alkatrészektől.
- Bakolja alá a gépet, ha alatta végez munkát.
- Az energiát tároló alkatrészekből engedje ki óvatosan a nyomást.
- Tartsa a gép összes részegységét megfelelő üzemállapotban, a kötőelemeket pedig kellően meghúzva.
- Cseréljen ki minden kopott vagy sérült matricát.
- A biztonságos, optimális teljesítmény érdekében csak eredeti Toro-pótalkatrészeket használjon. A más által gyártott cserealkatrészek használata veszélyes lehet, és emellett a jótállást is érvényteleníti.

Ajánlott karbantartási ütemterv(ek)

Karbantartási időköz	Karbantartási intézkedés
Az első óra után	• A kerékanyák meghúzása.
Az első 10 óra után	• A kerékanyák meghúzása. • Ellenőrizze az ékszíjak állapotát és feszességét.
Az első 50 óra után	• A motorolaj és az olajszűrő cseréje.
Minden egyes használat előtt, vagy naponta	• Vizsgálja át a biztonsági övet kopás, vágás és egyéb károsodás szempontjából. Cserélje le a biztonsági övet, ha bármely eleme nem működik megfelelően. • A biztonsági reteszelő rendszer ellenőrzése. • Ellenőrizze a motorolaj szintjét. • A vízleválasztó leürítése. • A gumiabroncsok nyomásának ellenőrzése. • A hűtőfolyadék szintjének ellenőrzése. • Tisztítsa ki a hűtőt és az olajhűtőt. • Ellenőrizze a hidraulikus vezetékeket és tömlőket. • A hidraulikafolyadék szintjének ellenőrzése. • A motolla-fenékkés érintkezés ellenőrzése.
Minden 25 órában	• Ellenőrizze az elektrolitszintet. (Ha a gép tárolásban van, ellenőrizze 30 naponként.)
Minden 50 órában	• Kenje meg az összes csapágyat és perselyt (kenje meg az összes csapágyat és perselyt naponta, ha poros, koszos környezetben dolgozik).
Minden 100 órában	• Ellenőrizze az ékszíjak állapotát és feszességét.
Minden 200 órában	• A légszűrő szervizelése (végezze gyakrabban, ha nagyon poros, koszos környezetben dolgozik a géppel). • A motorolaj és az olajszűrő cseréje. • A kerékanyák meghúzása. • Ellenőrizze a rögzítőfék beállítását.
Minden 400 órában	• Vizsgálja meg az üzemanyag-vezetékeket és a csatlakozásokat. • Az üzemanyagszűrő tartály cseréje.
Minden 500 órában	• Zsírozza meg a hátsó tengely csapágyait.

Karbantartási időköz	Karbantartási intézkedés
Minden 800 órában	• Ha nem a javasolt hidraulikafolyadékot használja vagy valaha is alternatív folyadékot töltött a tartályba, cserélje le a hidraulikafolyadékot. • Ha nem a javasolt hidraulikafolyadékot használja vagy valaha is alternatív folyadékot töltött a tartályba, cserélje ki a hidraulikaszűrőt.
Minden 1000 órában	• Ha a javasolt hidraulikafolyadékot használja, cserélje ki a hidraulikaszűrőt.
Minden 2000 órában	• Ha a javasolt hidraulikafolyadékot használja, cserélje le a hidraulikafolyadékot.
Minden 2 évben	• Ürítse le, és tisztítsa ki az üzemanyagtartályt. • Ürítse le és öblítse át a rendszert (vigye el a gépet hivatalos márkaszervizbe, márkakereskedésbe, vagy járjon el a Szervizkézikönyv szerint).

Napi karbantartási ellenőrzőlista

Rendszeres használathoz másolja le az oldalt.

A karbantartás során ellenőrizendő elem	Hét:						
	Hét.	Ked.	Sze.	Csü.	Pén.	Szo.	Vas.
A biztonsági reteszelések ellenőrzése.							
A fék működésének ellenőrzése.							
Az üzemanyagszint ellenőrzése.							
Ellenőrizze a motorolaj szintjét.							
A hűtőfolyadék szintjének ellenőrzése.							
A vízleválasztó leürítése.							
A légszűrő, a porsapka és a szellőző szelep ellenőrzése.							
Szokatlan motorzajok ellenőrzése.[1]							
A hűtő és a hűtőrács ellenőrzése törmelék szempontjából							
Szokatlan üzemi zajok ellenőrzése.							
A hidraulikarendszer folyadékszintjének ellenőrzése.							
A hidraulikatömlők épségének ellenőrzése.							
Folyadékszivárgás ellenőrzése.							
Az üzemanyagszint ellenőrzése.							
A gumiabroncsok nyomásának ellenőrzése.							
A műszerek működésének ellenőrzése.							
A motolla-fenékkés érintkezés beállításának ellenőrzése.							
A vágásmagasság-beállítás ellenőrzése.							
Az összes zsírzószem zsírzása.[2]							
Sérült fényezés javítása javítófestékkel.							
A gép lemosása.							

[1]Ellenőrizze az izzítógyertyát és a befecskendező fúvókákat, ha a motor nehezen indul, erősen füstöl vagy egyenetlenül jár.

[2]Lemosás után **mindig azonnal**, az előírt időköztől függetlenül.

Fontos: **A további karbantartási eljárásokra vonatkozóan lásd a motor kezelői kézikönyvét.**

Megjegyzés: A géphez tartozó kapcsolási rajz vagy hidraulikus rendszerrajz tekintetében látogasson el a www.Toro.com webhelyre.

Problémás területekkel kapcsolatos megjegyzések

Az ellenőrzést végezte:		
Tétel	**Dátum**	**Információk**

Karbantartás előtti intézkedések

Az akkumulátorrekesz-fedél eltávolítása

Távolítsa el az akkumulátorrekesz-fedelet a géphez rögzítő 2 gombot és vegye le a fedelet (Ábra 40).

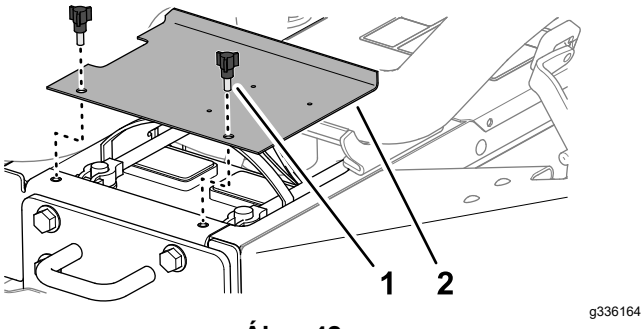

Ábra 42

1. Gomb
2. Akkumulátorfedél

A motorháztető felnyitása

1. Oldja a motorháztető két oldalán a gyorszárakat (Ábra 42).

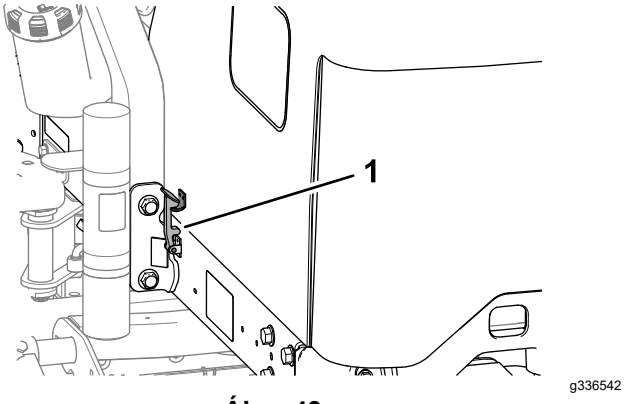

Ábra 43

1. Motorháztető gyorszár

2. Hajtsa fel és hátra a motorháztetőt (Ábra 43).

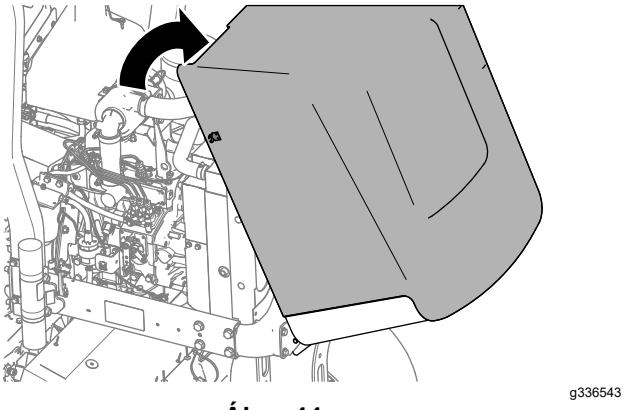

Ábra 44

Kenés

A csapágyak és perselyek zsírzása

Szolgáltatásszünet: Minden 50 órában (kenje meg az összes csapágyat és perselyt naponta, ha poros, koszos környezetben dolgozik).

Minden 500 órában/Évente (amelyik elõbb van)

A gép zsírzószemekkel rendelkezik, melyeket rendszeresen kenni kell 2. sz. lítiumos kenőzsírral. Kenje meg az összes csapágyat és perselyt naponta, ha poros, koszos környezetben dolgozik. Poros, piszkos működési feltételek mellett szennyeződés juthat be a csapágyakba és perselyekbe, ami gyorsabb kopást eredményez. Végezze el a kenést a zsírzógombokon keresztül minden lemosást követően azonnal, az előírt időköztől függetlenül.

A zsírzógombok elhelyezkedése és a kenéskor felhasználandó zsír mennyisége a következő:

- Hátsó nyíróegység forgócsapja (Ábra 45)

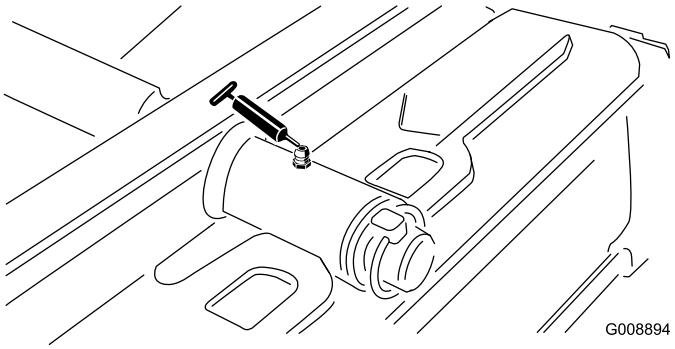

Ábra 45

- Első nyíróegység forgócsapja (Ábra 46)

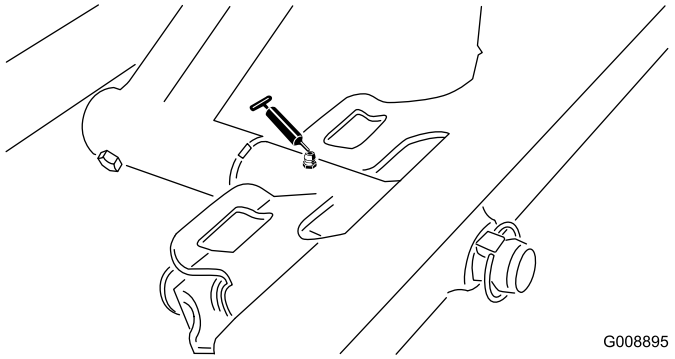

Ábra 46

- Sidewinder munkahenger végek (2; csak a 03171 esetén) (Ábra 47)

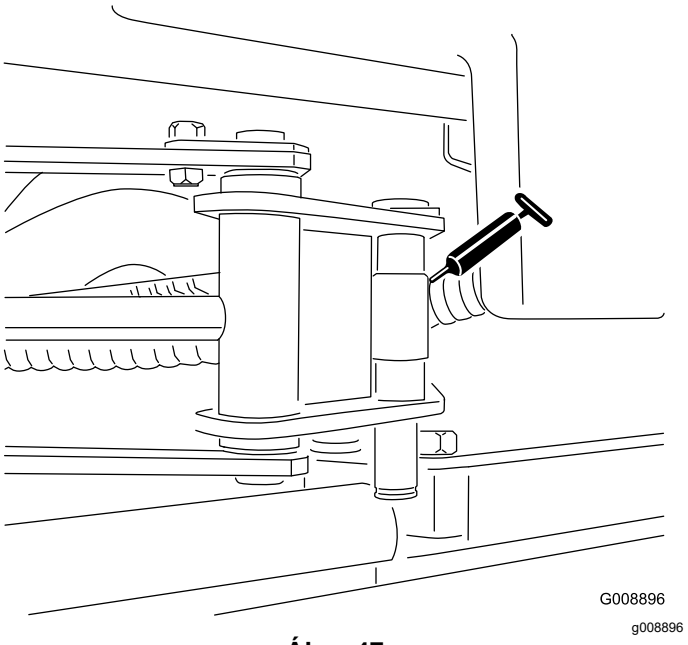

Ábra 47

- A kormányrendszer forgócsapja (Ábra 48)

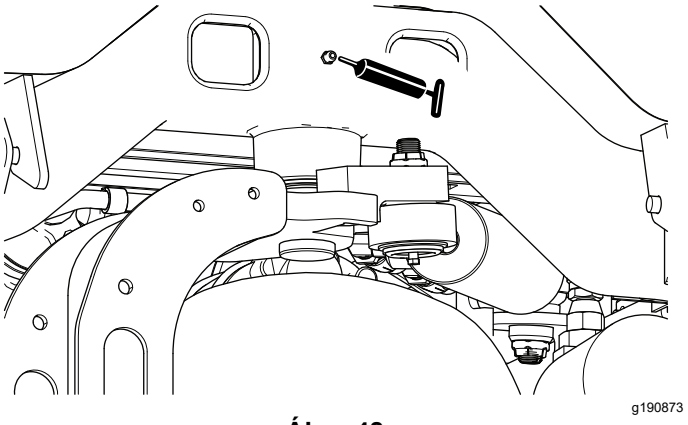

Ábra 48

- A hátsó emelőkar forgócsapja és az emelő munkahenger (2) (Ábra 49)

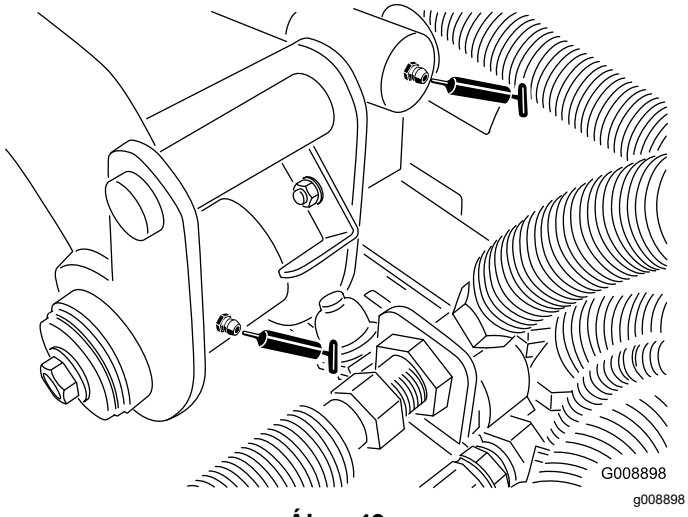

Ábra 49

- A bal első emelőkar forgócsapja és az emelő munkahenger (2) (Ábra 50)

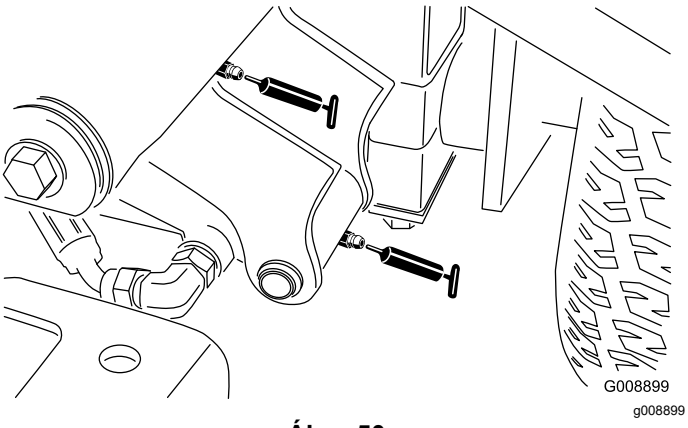

Ábra 50

- A jobb első emelőkar forgócsapja és az emelő munkahenger (2) (Ábra 51)

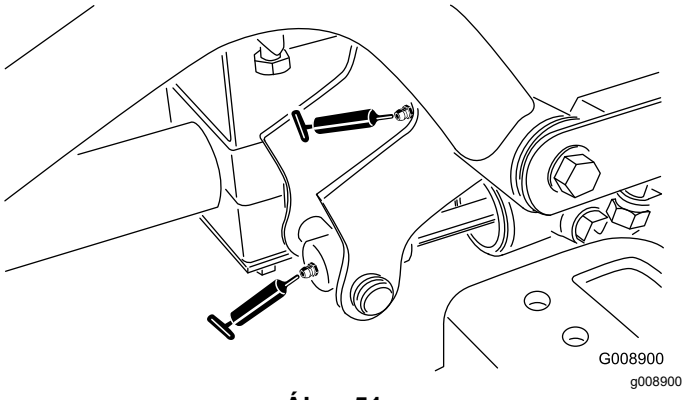

Ábra 51

- A semleges helyzet beállító mechanizmusa (Ábra 52)

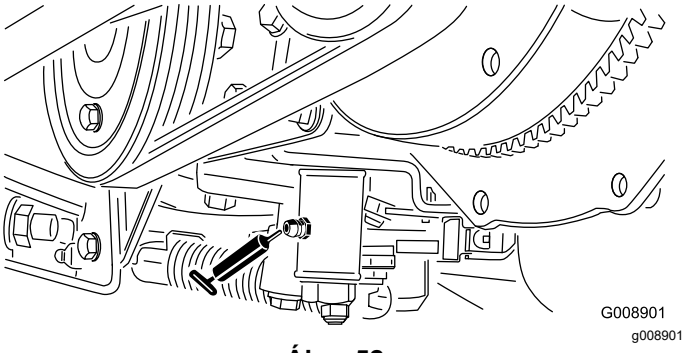

Ábra 52

- Fűnyírás/vonulás csúszka (Ábra 53)

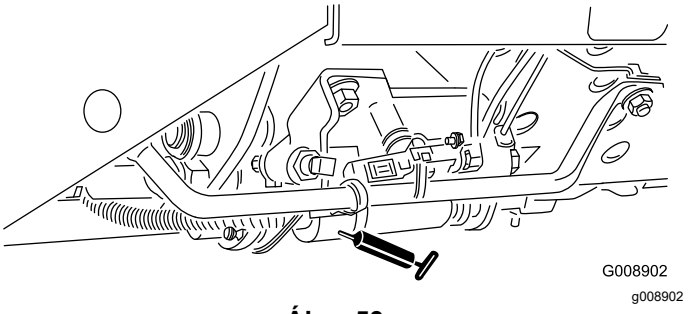

Ábra 53

- Szíjfeszítő forgócsap (Ábra 54)

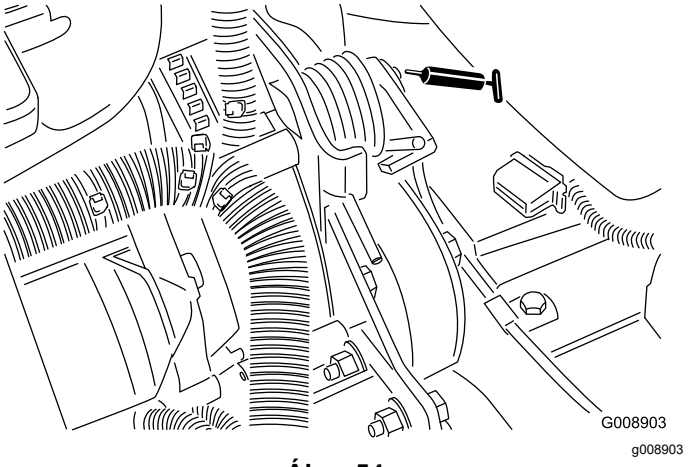

Ábra 54

- Kormány-munkahenger (Ábra 55).

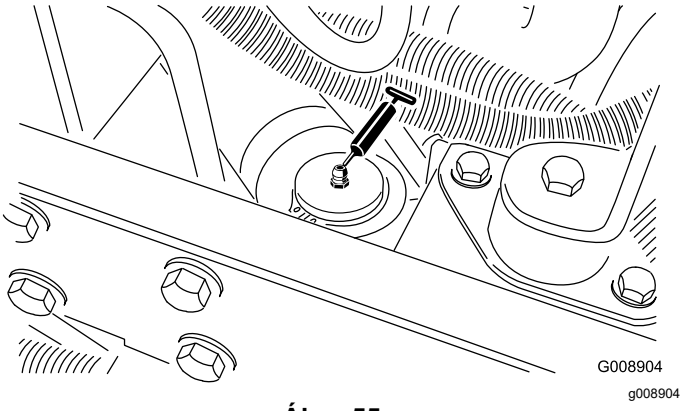

Ábra 55

Megjegyzés: Szükség esetén szereljen be egy további zsírzószemet a kormány-munkahenger másik végéhez. Távolítsa el a kereket, szerelje be a zsírzószemet, végezze el a zsírzást a zsírzószemen át, szerelje ki a zsírzószemet, majd szerelje be a zárócsavart (Ábra 56).

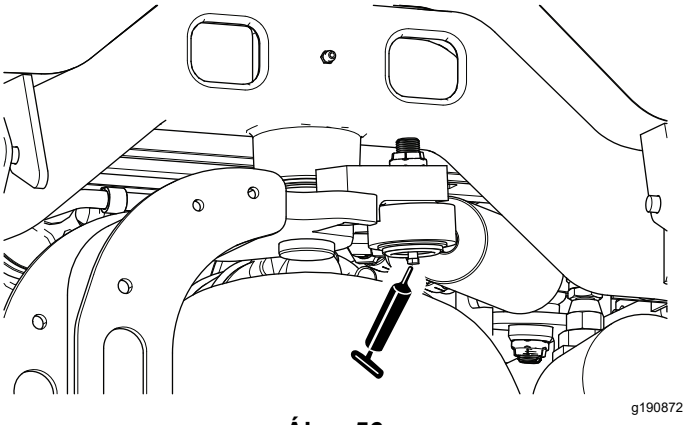

Ábra 56

A zárt csapágyak ellenőrzése

A csapágyak ritkán hibásodnak meg anyag- vagy gyártási hiba miatt. A hibák leggyakoribb oka a nedvesség és szennyeződés bejutása a védőtömítésen át. A zsírzást igénylő csapágyak élettartama a rendszeres karbantartástól függ, ami a káros szennyeződéseket távolítja el a csapágy belsejéből. A **zárt** csapágyak élettartama a speciális zsírral való kezdeti feltöltéstől és a robusztus beépített tömítéstől függ, ami a szennyeződéseket és nedvességet a gördülő elemeken kívül tartja.

A zárt csapágyak nem igényelnek kenést vagy gyakori karbantartást. Ez minimalizálja a szükséges rendszeres karbantartást és csökkenti a gyep károsító szennyeződésének lehetőségét a kenőzsírral. A zárt csapágyak tömítése normál használat során megfelelő teljesítményt és élettartamot biztosít, de az állásidő kiküszöbölése érdekében rendszeresen ellenőrizni kell a csapágy állapotát és a tömítés integritását. Ellenőrizze minden szezonban a csapágyakat, és cserélje ki azokat, ha sérültek vagy kopottak. A csapágynak zökkenőmentesen kell működniük, olyan károsodásra utaló jellemzők nélkül, mint például a magas hő, a zaj, a meglazulás vagy korrózióra (rozsda) utaló jelek.

Az üzemi feltételektől függően ezek a csapágyak/tömítések ki vannak téve olyan behatásoknak (pl. homok, gyepvegyszerek, víz, ütések stb.), amelyek elhasználódást okozó normál elemeknek minősülnek. Az olyan csapágyhibákra, amik nem anyag- vagy gyártási hibából erednek a garancia nem terjed ki.

Megjegyzés: A helytelenül végzett lemosás negatívan befolyásolhatja a csapágy élettartamát. Ne mossa le a gépet, amíg még meleg, és kerülje el a nagy nyomású vagy mennyiségű vízzel a csapágyak környékét.

Motor karbantartása

A motorral kapcsolatos óvintézkedések

- Az olajszint ellenőrzését és a forgattyúházba az olaj betöltését álló motornál végezze.
- Ne változtassa meg a motor szabályozási beállításait, és ne pörgesse túl a motort.

A légszűrő szervizelése

Szolgáltatásszünet: Minden 200 órában (végezze gyakrabban, ha nagyon poros, koszos környezetben dolgozik a géppel).

- Ellenőrizze a légszűrőházat olyan sérülések szempontjából, amelyek levegőszivárgást okozhatnak. Cserélje ki, ha károsodott. Ellenőrizze a teljes szívórendszert szivárgás, károsodás és laza tömlőbilincsek szempontjából.
- Szervizelje a légszűrőt a javasolt időközönként vagy gyakrabban, ha a motor teljesítménye a rendkívül poros koszos környezet miatt csökken. A légszűrő szükségesnél gyakrabban végzett cseréje csak megnöveli az esélyét, hogy szennyeződés jusson a motorba, amikor a szűrő nincs a helyén.
- Ellenőrizze, hogy a légszűrőfedél megfelelően felült a légszűrőházra és jól tömít.

1. Oldja a légszűrőfedelet a légszűrőházhoz rögzítő kapcsokat (Ábra 57).

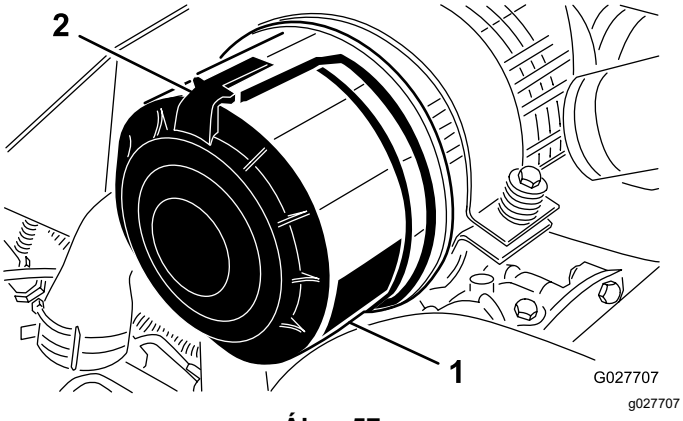

Ábra 57

1. Légszűrőfedél
2. Légszűrőfedél-kapocs

2. Távolítsa el a légszűrőfedelet a légszűrőházról.
3. A szűrőbetét eltávolítása előtt kis nyomású – 2,76 bar tiszta és száraz – levegővel fúvassa ki az elsődleges szűrő külseje és a tartály között felgyűlt nagyobb darabokat. Kerülje a nagy nyomású levegő használatát, mert az befújhatja a szennyeződést a szívórendszerbe. Ezzel a tisztítási eljárással meggátolható a szennyeződés bejutása a szívórendszerbe, amikor eltávolítja az elsődleges szűrőt.
4. Távolítsa el és cserélje ki az elsődleges szűrőt (Ábra 58).

   Megjegyzés: A használt szűrőbetét tisztítása károsíthatja a szűrő anyagát.

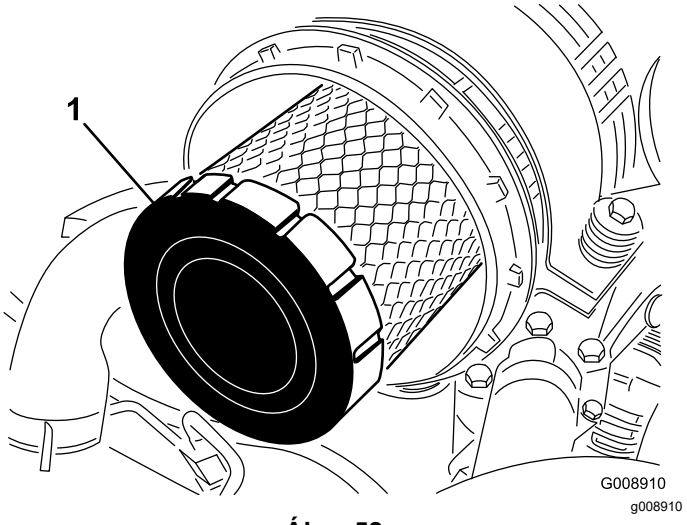

Ábra 58

1. Elsődleges szűrő

5. Vizsgálja meg az új szűrőt szállítási károsodás szempontjából és ellenőrizze a szűrő és a ház közötti tömítését. **Ne használjon sérült szűrőbetétet.**
6. A betét külső peremére nyomást kifejtve helyezze be az új szűrőt a légszűrőházba. **Ne fejtsen ki nyomást a szűrőbetét hajlékony középső részére.**
7. Tisztítsa meg az eltávolítható légszűrőfedélben található poreltávolító nyílást.
8. Távolítsa el a gumi kimeneti szelepet a légszűrőfedélből, tisztítsa meg az üreget, majd helyezze vissza a kimeneti szelepet.
9. Szerelje fel a légszűrőfedelet úgy, hogy a gumi kimeneti szelep lefele nézzen – kb. 5 és 7 óra közötti helyzetbe hátulról nézve.
10. Rögzítse a légszűrőfedelet a kapcsokkal.

A motorolaj szintjének ellenőrzése

Szolgáltatásszünet: Minden egyes használat előtt, vagy naponta

A motor olajjal feltöltött forgattyúházzal kerül forgalomba; ugyanakkor az olajszintet a motor első beindítása előtt és után is ellenőrizni kell.

A forgattyúház kapacitása szűrővel együtt körülbelül 3,8 l.

Használjon az alábbi előírásoknak megfelelő kiváló minőségű motorolajat:

- API besorolás: CH-4, CI-4 vagy magasabb.
- Javasolt olaj: SAE 15W-40 (–17 °C fölött)
- Alternatív olaj: SAE 10W-30 vagy 5W-30 (bármilyen hőmérsékleten)

Megjegyzés: A Toro Premium motorolaj 15W-40 és 10W-30 viszkozitású változata egyaránt kapható a forgalmazóknál. A cikkszámokkal kapcsolatban lásd az alkatrész-katalógust.

Megjegyzés: A legjobb időpont a motorolaj szintjének ellenőrzésére hideg motornál, mielőtt a munkanap elején beindítja a motort. Ha járt a motor, hagyja visszacsorogni az olajat az olajteknőbe legalább 10 percig, mielőtt ellenőrzi a szintjét. Ha az olajszint a nívópálcán levő alacsony jelölésen vagy az alatt látható, olajat betöltve emelje a szintet a tele jelölésig. **Ne töltse túl.** Ha az olajszint a tele és az alacsony jelzés közé esik nem kell olajat betöltenie.

1. Álljon a géppel sík felületre, engedje le a nyíróegységeket, állítsa le a motort, húzza be a rögzítőféket és vegye ki a kulcsot a gyújtáskapcsolóból.
2. Vegye ki a nívópálcát (Ábra 59), és törölje le egy tiszta ronggyal.

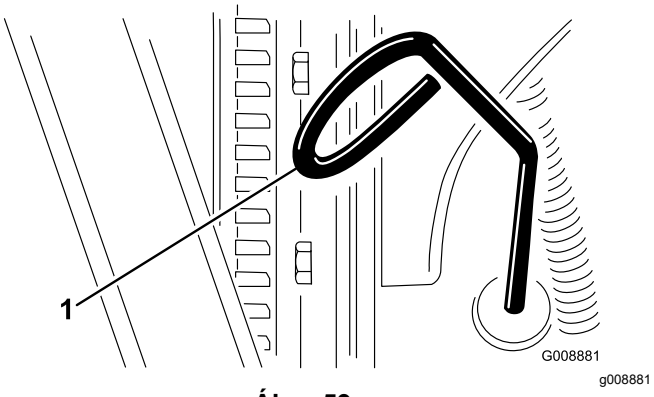

Ábra 59

1. Nívópálca

3. Helyezze vissza a nívópálcát a csövébe ütközésig, majd húzza ki és nézze meg rajta az olaj szintjét.
4. Ha az olajszint alacsony, vegye le az olajbetöltő sapkát (Ábra 60). Öntsön be a nyíláson fokozatosan, kis mennyiségekben olajat, közben sűrűn ellenőrizve az olajszintet, amíg az el nem éri a nívópálca tele jelzését.

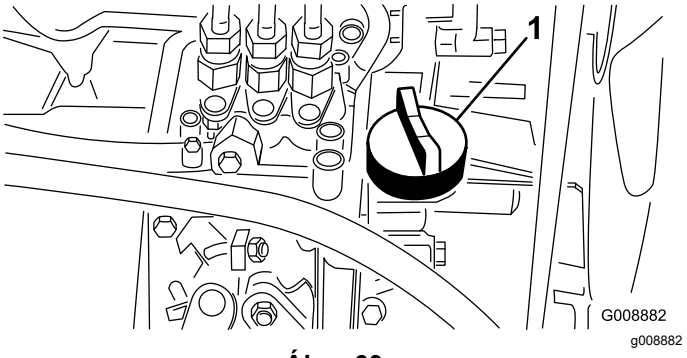

Ábra 60

1. Olajbetöltő sapka

5. Tegye vissza az olajbetöltő sapkát és csukja le a motorháztetőt.

   Fontos: **Tartsa az olajszintet az alsó és a felső határérték között. A motorolajjal való túltöltés és a kevés olaj egyaránt motorhibát okozhat.**

A motorolaj és az olajszűrő cseréje

Szolgáltatásszünet: Az első 50 óra után

Minden 200 órában

1. Távolítsa el mindegyik leeresztőcsavart (Ábra 61), és folyassa ki az olajat egy megfelelő edénybe; amikor már nem folyik ki több olaj, szerelje vissza a leeresztőcsavarokat.

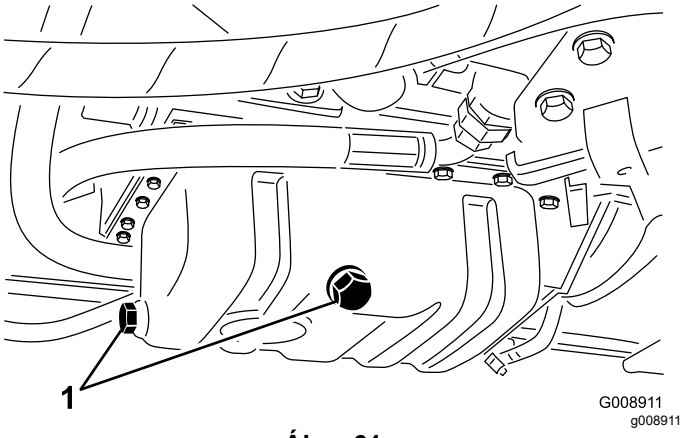

Ábra 61

1. Leeresztőcsavarok

2. Távolítsa el az olajszűrőt (Ábra 62).

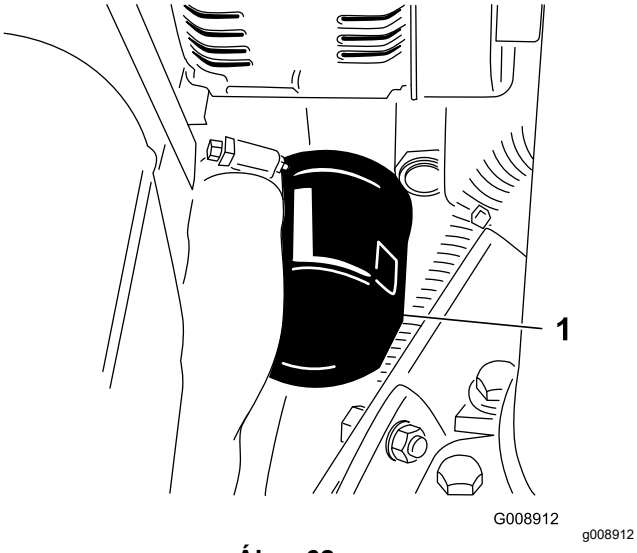

Ábra 62

1. Olajszűrő

3. Kenje be vékonyan friss olajjal az új szűrő tömítését, majd szerelje fel az olajszűrőt.

   Megjegyzés: Ne húzza meg túl erősen az olajszűrőt.

4. Töltse fel olajjal a forgattyúházat; lásd: A motorolaj szintjének ellenőrzése (oldal 42).

Üzemanyagrendszer karbantartása

⚠ VESZÉLY

Az üzemanyag és üzemanyagpára bizonyos körülmények között rendkívül tűzveszélyes és robbanásveszélyes. Az üzemanyag okozta tűz vagy robbanás megégetheti Önt, vagy másokat, valamint anyagi kárt okozhat.

- **A tankolást kültéren, nyílt területen végezze, amikor a motor áll és hideg. Törölje fel a kiömlött üzemanyagot.**
- **Ne töltse teljesen tele az üzemanyagtartályt. Csak annyira tankolja meg a gépet, hogy az üzemanyag szintje és az üzemanyagtartály teteje – ne a töltőnyílás alsó pereme – között maradjon 25 mm távolság. Ez az üres rész teszi lehetővé az üzemanyag tágulását a tartályban.**
- **Ne dohányozzon, amikor üzemanyaggal foglalkozik, és maradjon távol nyílt lángtól és olyan helyektől ahol az üzemanyag gőzeit szikra begyújthatja.**
- **Tárolja az üzemanyagot tiszta, biztonsági jóváhagyással rendelkező tartályban, és tartsa a tartálysapkát a helyén.**

Az üzemanyagtartály szervizelése

Szolgáltatásszünet: Minden 2 évben—Ürítse le, és tisztítsa ki az üzemanyagtartályt.

Ürítse le, és tisztítsa ki az üzemanyagtartályt, ha az üzemanyag-ellátó rendszer elszennyeződött, vagy a gépet hosszabb ideig tárolni fogja. Öblítse ki a tartályt tiszta üzemanyaggal.

Az üzemanyag-vezetékek és csatlakozások vizsgálata

Szolgáltatásszünet: Minden 400 órában/Évente (amelyik elõbb van)

Vizsgálja meg az üzemanyag-vezetékeket és a csatlakozókat elhasználódás, károsodás és lazulás szempontjából.

A vízleválasztó leürítése

Szolgáltatásszünet: Minden egyes használat előtt, vagy naponta

1. Helyezzen egy tiszta edényt az üzemanyagszűrő alá.
2. Lazítsa meg a leeresztő szelepet a szűrőtartály alján (Ábra 63).

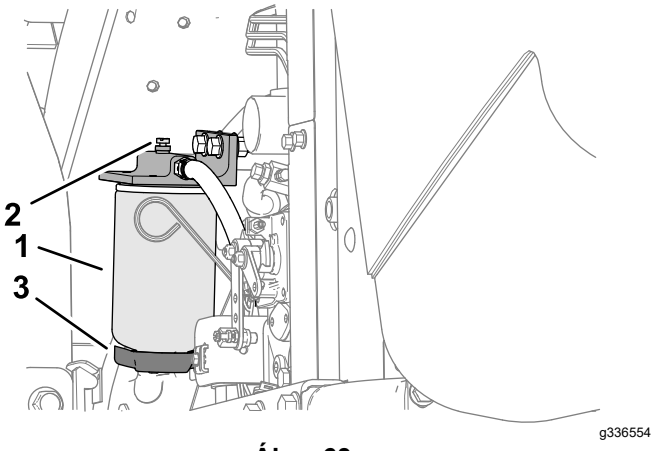

Ábra 63

1. Vízleválasztó/szűrőtartály
2. Légtelenítő csavar
3. Leeresztő szelep

3. Húzza meg a leeresztő szelepet a leürítés után.

Az üzemanyagszűrő tartály cseréje

Szolgáltatásszünet: Minden 400 órában

1. Tisztítsa meg az üzemanyagszűrő tartály rögzítési helyének környékét (Ábra 63).
2. Távolítsa el a szűrőtartályt, és tisztítsa meg a rögzítési felületet.
3. Kenje meg a szűrőtartály tömítését tiszta olajjal.
4. Szerelje fel és húzza meg kézzel a szűrőtartályt annyira, hogy a tömítése felüljön a rögzítési felületre, majd húzzon még rajta további ½ fordulatot.

A befecskendező szelepek légtelenítése

Megjegyzés: Csak akkor végezze el ezt a műveletet, ha a motor annak ellenére nem indul be, hogy az üzemanyagrendszer átesett a normál légtelenítési eljáráson; lásd: Az üzemanyagrendszer légtelenítése (oldal 30).

1. Lazítsa meg az 1. befecskendező szelep és foglalat egység csatlakozóját.

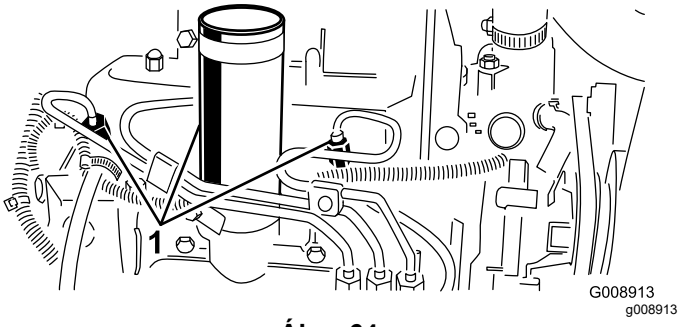

Ábra 64

1. Üzemanyag-befecskendező szelepek

2. Állítsa a gázkart a GYORS helyzetbe.
3. Fordítsa az indítókulcsot INDÍTÓZÁS helyzetbe, és figyelje, ahogy az üzemanyag áramlik a csatlakozó körül. Fordítsa az indítókulcsot KI helyzetbe, ha már folyamatos áramlást lát.
4. Húzza meg biztonságosan a csatlakozót.
5. Ismételje az eljárást a többi fúvókánál is.

Elektromos berendezés karbantartása

Az elektromos rendszerrel kapcsolatos óvintézkedések

- Kösse le az akkumulátort a gép javítása előtt. Kösse le először a negatív, majd csak ezután a pozitív pólust. Kösse vissza először a pozitív, majd csak ezután a negatív pólust.
- Az akkumulátor töltését végezze nyitott, jól szellőző helyen, szikráktól és nyílt lángtól távol. A töltőt az akkumulátorra való csatlakoztatása vagy leválasztása előtt húzza ki a konnektorból. Viseljen védőöltözéket, és használjon szigetelt szerszámokat.

Az akkumulátor szervizelése

Szolgáltatásszünet: Minden 25 órában—Ellenőrizze az elektrolitszintet. (Ha a gép tárolásban van, ellenőrizze 30 naponként.)

Az akkumulátor elektrolitszintjét megfelelően karban, az akkumulátor tetejét pedig tisztán kell tartani. Ha olyan helyen tárolja a gépet, ahol a hőmérséklet nagyon magas, az akkumulátor gyorsabban lemerül, mint ha hűvös helyen történik a tárolása.

⚠ VESZÉLY

Az akkumulátor elektrolitja kénsavat tartalmaz, amely lenyelve halálos, bőrre kerülve pedig súlyos égési sérüléseket okoz.

- **Ne igyon elektrolitot és ügyeljen rá, hogy ne érintkezzen a bőrrel, szemmel vagy ruházattal. Viseljen védőszemüveget szemei, valamint gumikesztyűt a keze védelmére.**
- **Olyan helyen végezze az akkumulátor feltöltését elektrolittal, ahol van a közelben tiszta víz, hogy szükség esetén rögtön leöblíthesse a bőrét.**
- **Az akkumulátor töltését jól szellőző helyen végezze, hogy a töltéskor keletkező gázok elillanhassanak.**
- **Mivel a gázok robbanásveszélyesek, tartsa távol a nyílt lángot és az elektromos szikrákat az akkumulátortól; ne dohányozzon.**
- **A gázok belélegzése hányingert okozhat.**
- **Húzza ki a töltőt a konnektorból, mielőtt a töltőkábeleket az akkumulátor pólusaira csatlakoztatja vagy leválasztja azokat onnan.**

A cellákban az elektrolitszintet desztillált vagy ionmentes vízzel tartsa fenn. A cellákat ne töltse a bennük található osztott gyűrű alsó pereme fölé. A cellakupakokat úgy helyezze vissza, hogy a szellőzőnyílásaik hátrafelé (az üzemanyagtartály felé) nézzenek.

Mossa le rendszeresen az akkumulátor tetejét ammóniás vagy szódabikarbónás oldattal benedvesített ecsettel. Öblítse le a felső felületet tiszta vízzel a lemosás után. Az akkumulátor tisztítása közben a cellakupakok legyenek a helyükön.

Az akkumulátorkábelek rögzüljenek szorosan az akkumulátor pólusain, hogy jó elektromos érintkezést biztosítsanak.

Ha a pólusoknál korrózió jelenne meg, kösse le a kábeleket a negatívval (–) kezdve, majd kaparja le tisztára a sarukat és a pólusokat egyenként. Csatlakoztassa a kábeleket a pozitívval (+) kezdve, majd vonja be a pólusokat vazelinnel.

A biztosítékok szervizelése

1. Emelje le a burkolatot a vezérlőkarról (Ábra 65).

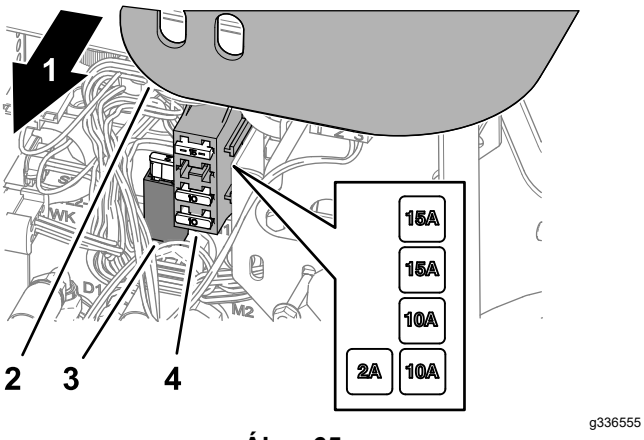

Ábra 65

1. A gép jobb oldala
2. Vezérlőkar-burkolat
3. Biztosítékfoglalat
4. Biztosítékdoboz

2. Keresse meg a kiolvadt biztosítékot a biztosítékfoglalatban vagy biztosítékdobozban (Ábra 65).
3. Cserélje ki a biztosítékot azonos típusúra és értékűre.
4. Szerelje fel a burkolatot a vezérlőkarra (Ábra 65).

Hajtóműrendszer karbantartása

A gumiabroncsok nyomásának ellenőrzése

Szolgáltatásszünet: Minden egyes használat előtt, vagy naponta

A gumiabroncsok túlfújva kerülnek kiszállításra. Engedjen ki belőlük némi levegőt ezért, hogy csökkenjen a nyomásuk. A gumiabroncsokban a megfelelő nyomás 0,97–1,24 bar (97–124 kPa).

Megjegyzés: Gondoskodjon mindig a javasolt nyomásról az összes gumiabroncsban, hogy biztosítható legyen a megfelelő vágásminőség és gépteljesítmény.

⚠ VESZÉLY

Az alacsony abroncsnyomás csökkenti a gép lejtőstabilitását. Emiatt a gép felborulhat, ami súlyos, akár halálos sérüléssel is járhat.

Ne használja a gépet alacsony abroncsnyomás mellett.

A kerékanyák meghúzása

Szolgáltatásszünet: Az első óra után

Az első 10 óra után

Minden 200 órában

Húzza meg a kerékanyákat átlósan, 61–88 Nm nyomatékkal.

⚠ FIGYELMEZTETÉS

A kerékanyák nem megfelelő nyomatékkal történő meghúzása személyi sérülést okozhat.

Ellenőrizze, hogy a kerékanyák 61–88 Nm nyomatékkal vannak meghúzva.

Állítsa a hajtást semleges helyzetbe

Ha a gép a menetpedál SEMLEGES helyzetében elindul, állítson a hajtás beállító körhagyón.

1. Parkolja le a gépet sík talajon, engedje le a nyíróegységeket, húzza be a rögzítőféket, állítsa le a motort és vegye ki az indítókulcsot.
2. Emelje el az egyik első kerekek és a hátsó kereket a talajról, és bakolja alá a vázat.

⚠ FIGYELMEZTETÉS

Ha a gép nincs megfelelően alátámasztva, véletlenül leborulhat és személyi sérülést okozhat.

Egy első kereket *és* a hátsó kereket el kell emelni a talajtól; különben a gép a beállítás során elmozdul.

3. Lazítsa meg az ellenanyát a hajtás beállító körhagyón (Ábra 66).

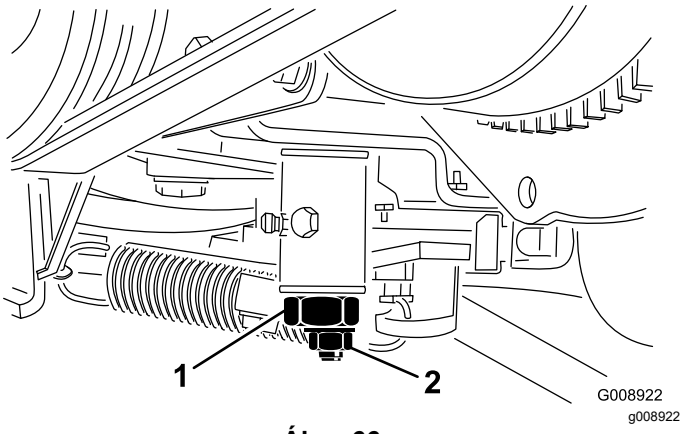

Ábra 66

1. Hajtás beállító körhagyó 2. Ellenanya

⚠ FIGYELMEZTETÉS

A motornak járnia kell, hogy elvégezhesse a végső beállítást a hajtás beállító körhagyón. A forró vagy mozgó alkatrészek érintése személyi sérülést okozhat.

Tartsa a kezét, lábát, arcát és más testrészeit távol a hangtompítótól, a motor egyéb forró alkatrészeitől és a forgó alkatrészektől.

4. Indítsa be a motort, majd a körhagyót a hatlapú részénél fogva elfordítva mindkét irányba keresse meg a semleges tartomány középső helyzetét.
5. Húzza meg az ellenanyát a beállítás rögzítéséhez.
6. Állítsa le a motort.
7. Távolítsa el a bakokat és engedje le a gépet a műhely padlózatára. Menjen próbaútra a géppel és ellenőrizze, hogy a menetpedál semleges helyzetében nem indul el.

Hűtőrendszer karbantartása

A hűtőrendszerrel kapcsolatos óvintézkedések

- A hűtőfolyadék lenyelése mérgezést okozhat; gyermekektől és háziállatoktól elzárva tartandó.
- A nyomás alatt lévő, forrón kiáramló hűtőfolyadék, valamint a forró hűtő és kapcsolódó alkatrészei súlyos égési sérüléseket okozhatnak.
  - Hagyja hűlni a motort legalább 15 percig, mielőtt levenné a hűtősapkát.
  - A hűtősapka megnyitásakor használjon rongyot, a sapkát pedig lassan nyissa meg, hogy a gőz eltávozhasson.

A hűtőrendszer ellenőrzése

Szolgáltatásszünet: Minden egyes használat előtt, vagy naponta

Tisztítsa le a hűtőről a rárakódott hulladékot naponta (Ábra 67). Rendkívül poros, koszos körülmények esetén tisztítsa meg a hűtőt óránként; lásd: A motor hűtőrendszerének kitisztítása (oldal 49).

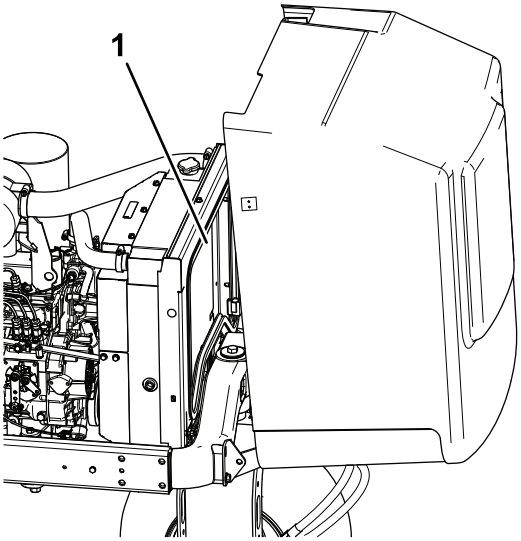

Ábra 67

1. Hűtő

A hűtőrendszer víz és etilénglikol fagyálló 50/50 arányú keverékével van feltöltve. Ellenőrizze a hűtőfolyadék szintjét minden nap a motor beindítása előtt.

A hűtőrendszer kapacitása kb. 5,7 liter.

⚠ VIGYÁZAT

Ha a motor járt, a túlnyomás alatt lévő, forró hűtőfolyadék kiszökhet és égési sérüléseket okozhat.

- **Ne vegye le a hűtősapkát, ha meleg a motor.**
- **A hűtősapka megnyitásakor használjon rongyot, a sapkát pedig lassan nyissa meg, hogy a gőz eltávozhasson.**

1. Parkolja le a gépet sík talajon, engedje le a nyíróegységeket, húzza be a rögzítőféket, állítsa le a motort és vegye ki az indítókulcsot.
2. Ellenőrizze a hűtőfolyadék szintjét a tágulási tartályban (Ábra 68).

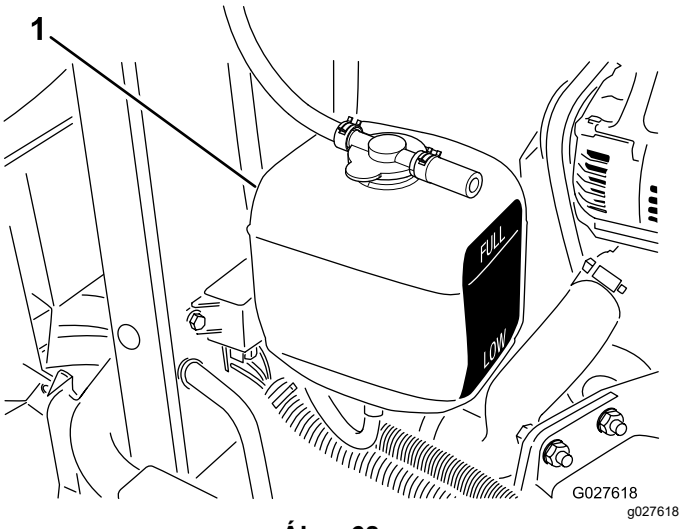

Ábra 68

1. Tágulási tartály

Megjegyzés: Hideg motornál a hűtőfolyadék szintjének körülbelül a tágulási tartály két jelzése között félúton kell lennie.

3. Ha a hűtőfolyadék szintje alacsony, vegye le a tágulási tartály sapkáját és töltsön utána. **Ne töltse túl.**
4. Tegye vissza a tágulási tartály sapkáját.

A motor hűtőrendszerének kitisztítása

Szolgáltatásszünet: Minden egyes használat előtt, vagy naponta

Távolítsa el a hulladékokat a hűtőből és az olajhűtőből naponta. Koszos körülmények között végezzen gyakoribb tisztítást.

1. Álljon a géppel sík felületre, engedje le a nyíróegységeket, állítsa le a motort, húzza be a rögzítőféket és vegye ki a kulcsot a gyújtáskapcsolóból.
2. Emelje fel a motorháztetőt.
3. Tisztítsa meg alaposan a motorteret minden hulladéktól.
4. Távolítsa el a szervizfedelet.
5. Tisztítsa meg a hűtő környékét mindkét oldalon alaposan vízzel vagy sűrített levegővel (Ábra 69).

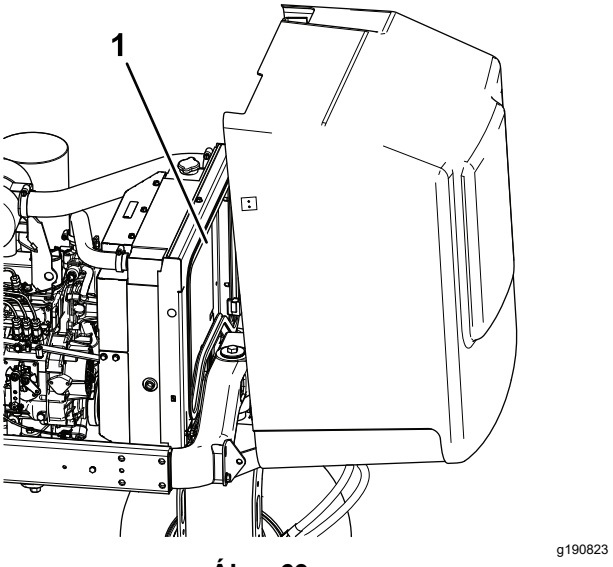

Ábra 69

1. Hűtő

6. Tegye vissza a szervizfedelet és csukja le a motorháztetőt.

Fékek karbantartása

A rögzítőfék beállítása

Szolgáltatásszünet: Minden 200 órában—Ellenőrizze a rögzítőfék beállítását.

1. Lazítsa meg a gombot a rögzítőfékkarhoz rögzítő csavart (Ábra 70).

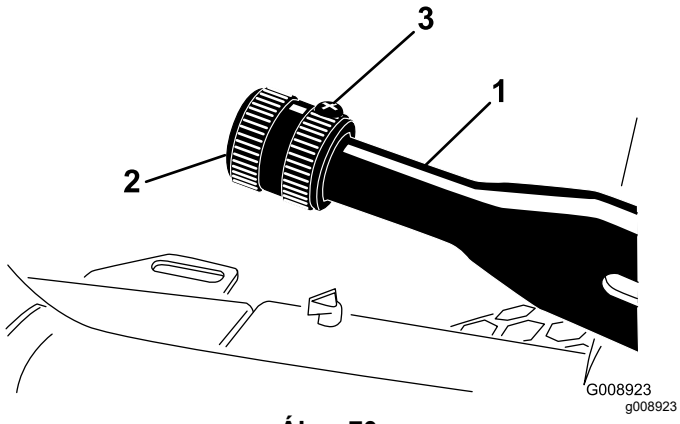

Ábra 70

1. Rögzítőfék kar
2. Gomb
3. Rögzítőcsavar

2. Forgassa el a gombot úgy. hogy 41–68 Nm nyomatékra legyen szükség a kar behúzásához.
3. A beállítást követően húzza meg a rögzítőcsavart.

Ékszíjak karbantartása

A motor ékszíjak szervizelése

Szolgáltatásszünet: Az első 10 óra után—Ellenőrizze az ékszíjak állapotát és feszességét.

Minden 100 órában—Ellenőrizze az ékszíjak állapotát és feszességét.

A generátor-/ventilátorékszíj feszességének beállítása

1. Nyissa fel a motorháztetőt.
2. Ellenőrizze az ékszíj feszességét úgy hogy a generátor-/ventilátorékszíjat középen 30 N erővel benyomja (Ábra 71).

   Megjegyzés: Az ékszíj benyomódása normál esetben 11 mm.

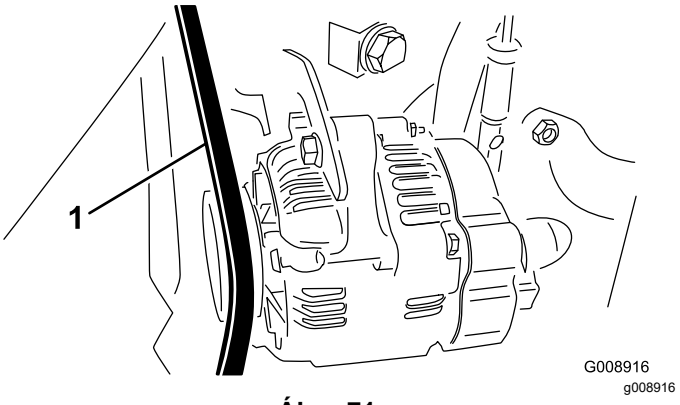

Ábra 71

1. Generátor-/ventilátorékszíj

3. Ha a benyomódás nem ennyi, az alábbi eljárást követve állítsa be az ékszíj feszességét:
   A. Lazítsa meg a csavart, ami a merevítőt a motorhoz rögzíti és a csavart, ami a generátort a merevítőhöz rögzíti.
   B. Illesszen be egy feszítővasat a generátor és a motor közé, és feszítsen a generátoron.
   C. A megfelelő feszességet elérve húzza meg a generátor és a merevítő csavarjait, hogy rögzítse a beállítást.

A hidrosztatika hajtószíjának cseréje

1. Tegyen fel egy csőkulcsot vagy kis darab csövet a szíjfeszítő rugó végére.

⚠ FIGYELMEZTETÉS

Óvatosan szüntesse meg a rugó feszességét, nagy terhelés alatt van a rugó.

2. Nyomja le és előre a rugó végét (Ábra 72), hogy kiakassza a konzolból és megszüntesse a rugó feszességét.

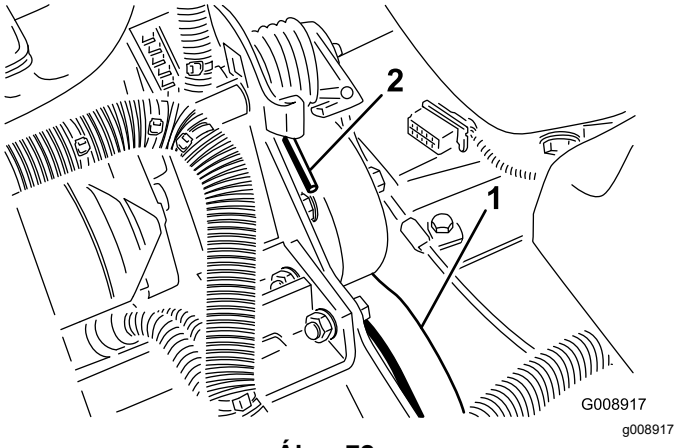

Ábra 72

1. Hidrosztatika hajtószíj
2. Rugóvég

3. A hajtószíj cseréje.
4. A rugó megfeszítéséhez végezze el az eljárást fordítva.

Kezelőberendezés karbantartása

A gázadagolás beállítása

1. Állítsa hátra annyira a gázkart, hogy a vezérlőpanel résének ütközzön.
2. Lazítsa meg a gázbovden csatlakozóját a befecskendező szivattyú karján (Ábra 73).

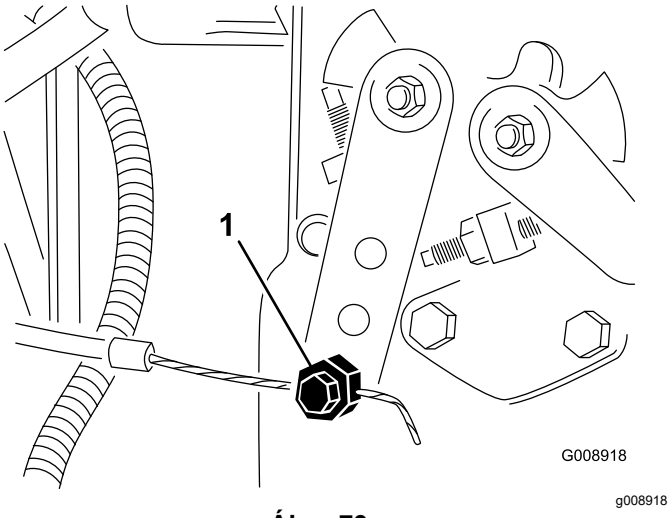

Ábra 73

1. Befecskendező szivattyú karja

3. Nyomja neki a befecskendező szivattyú karját az alacsony alapjárat ütközőjének, és húzza meg a gázbovden csatlakozóját.
4. Lazítsa meg a gázkart a vezérlőpanelhez rögzítő csavarokat.
5. Tolja teljesen előre a gázkart.
6. Csúsztassa neki az ütközőlemezt a gázkarnak, és húzza meg a gázkart a vezérlőpanelhez rögzítő csavarokat.
7. Ha a gázkar nem marad meg a beállított helyzetben üzem közben, húzzon állítsa be a súrlódást szabályozó önbiztosító anyát 5–6 Nm nyomatékra.

   Megjegyzés: A gázkar működtetéséhez szükséges erő maximum 27 N lehet.

Hidraulikarendszer karbantartása

A hidraulikarendszerrel kapcsolatos óvintézkedések

- Azonnal kérjen orvosi segítséget, ha hidraulikafolyadék került a bőre alá. A bejutott folyadékot pár órán belül orvossal sebészileg el kell távolíttatni.
- Győződjön meg arról, hogy minden hidraulikatömlő és -vezeték megfelelő állapotban van, valamint az összes hidraulikus csatlakozó és szerelvény szorosan illeszkedik, mielőtt nyomás alá helyezi a hidraulikarendszert.
- Ne kerüljön közel egyetlen testrészével sem olyan szivárgó lyukakhoz, fúvókákhoz, ahonnan nagynyomású hidraulikafolyadék távozhat.
- A hidraulikafolyadék esetleges szivárgását ellenőrizze kartonlap vagy papírlap segítségével.
- Szüntesse meg biztonságosan a nyomást a hidraulikarendszerben, mielőtt bármilyen munkába kezd rajta.

A hidraulikus vezetékek és tömlők ellenőrzése

Szolgáltatásszünet: Minden egyes használat előtt, vagy naponta

Ellenőrizze a hidraulika vezetékeket és tömlőket szivárgás, megcsavarodott tömlők, laza tartóelemek, kopás, időjárás miatti öregedés és kémiai elhasználódás szempontjából. A használat megkezdése előtt végezze el a szükséges javításokat.

A hidraulikafolyadék szintjének ellenőrzése

Szolgáltatásszünet: Minden egyes használat előtt, vagy naponta—A hidraulikafolyadék szintjének ellenőrzése.

1. Parkolja le a gépet sík talajon, engedje le a nyíróegységeket, húzza be a rögzítőféket, állítsa le a motort és vegye ki az indítókulcsot.
2. Tisztítsa meg a hidraulikafolyadék-tartály betöltőnyaka és sapkája körüli területet (Ábra 74), majd távolítsa el a sapkát.

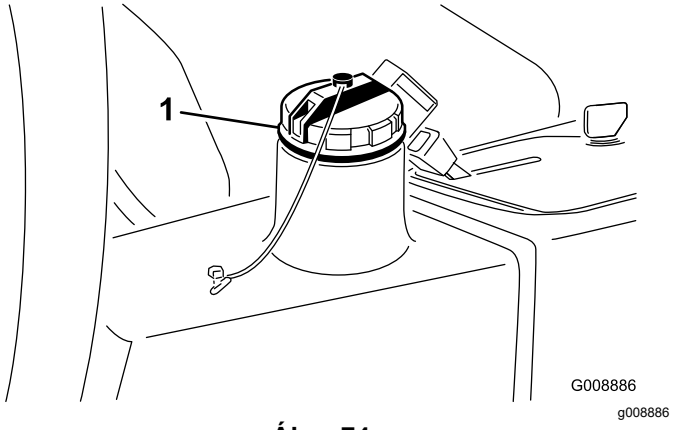

Ábra 74

1. Hidraulikafolyadék-tartály sapkája

3. Vegye ki a nívópálcát betöltőnyakból, és törölje le egy tiszta ronggyal.
4. Tegye vissza a nívópálcát a betöltőnyakba; ezután vegye ki, és ellenőrizze a folyadékszintet.

   Megjegyzés: A folyadékszintnek a nívópálca jelölésétől 6 mm-en belül kell lennie.
5. Ha a szint alacsony, töltsön be a megfelelő folyadékból annyit, hogy a szint a tele jelzésnél legyen. Lásd: A hidraulikafolyadékra vonatkozó előírások (oldal 52).
6. Tegye vissza a nívópálcát és a sapkát a betöltőnyakra.

A hidraulikafolyadékra vonatkozó előírások

A tartály gyárilag kiváló minőségű hidraulikafolyadékkal lett feltöltve. Ellenőrizze a hidraulikafolyadék szintjét, mielőtt először beindítja a motort, majd utána naponta; lásd: A hidraulikafolyadék szintjének ellenőrzése (oldal 52).

Javasolt hidraulikafolyadék: Toro PX Extended Life Hydraulic Fluid (megnövelt élettartamú hidraulikafolyadék); kapható 19 literes kannában és 208 literes hordóban.

Megjegyzés: A javasolt cserefolyadék használata esetén ritkábban kell cserélni a folyadékot és a szűrőt.

Alternatív hidraulikafolyadékok: ha a Toro PX Extended Life Hydraulic Fluid nem kapható, használhat hagyományos, olyan petróleum alapú hidraulikafolyadékot, amelynek a tulajdonságai megfelelnek az alábbi anyagjellemzőknek és megfelel az iparági szabványoknak. Ne használjon szintetikus folyadékot. Forduljon a kenőanyag forgalmazóhoz a megfelelő termékkel kapcsolatban.

Megjegyzés: A Toro nem vállalja a felelősséget a nem megfelelő helyettesítő termék használatából

eredő károkért, használja ezért megbízható, neves gyártó termékét.

Magas viszkozitásindexű/alacsony dermedéspontú, kopásgátló hidraulikafolyadék, ISO VG 46

Anyagjellemzők:

Viszkozitás, ASTM D445	40 °C-on 44–48 cSt
Viszkozitási index, ASTM D2270	140 vagy magasabb
Dermedéspont, ASTM D97	–37 °C és –45 °C között
Iparági előírások:	Eaton Vickers 694 (I-286-S, M-2950-S/35VQ25 vagy M-2952-S)

Megjegyzés: Sok hidraulikafolyadék majdnem színtelen, ezért nehéz észrevenni a szivárgását. A hidraulikafolyadékhoz piros festékadalék kapható 20 ml-es palackban. A palack tartalma 15–22 l hidraulikafolyadékhoz elegendő. 44-2500 cikkszámon megrendelhető a hivatalos Toro-forgalmazótól.

Fontos: **A Toro által egyedüliként elfogadott, biológiailag lebomló szintetikus hidraulikafolyadék a Toro Premium Synthetic Biodegradable Hydraulic Fluid. Ez a folyadék kompatibilis a Toro hidraulikarendszereiben használt elasztomerekkel és széles hőmérséklet-tartományban használható. Ez a folyadék kompatibilis a hagyományos ásványi olajokkal, de maximális a teljesítménye, és biológiailag lebomlik. A hidraulikarendszerből alaposan ki kell mosni a hagyományos folyadékot. Az olaj 19 literes kannában és 208 literes hordóban kapható a hivatalos Toro márkakereskedésekben.**

A hidraulikafolyadék-tartály kapacitása

13,2 liter; lásd: A hidraulikafolyadékra vonatkozó előírások (oldal 52)

A hidraulikafolyadék cseréje

Szolgáltatásszünet: Minden 2000 órában—**Ha a javasolt hidraulikafolyadékot használja,** cserélje le a hidraulikafolyadékot.

Minden 800 órában—**Ha nem a javasolt hidraulikafolyadékot használja vagy valaha is alternatív folyadékot töltött a tartályba,** cserélje le a hidraulikafolyadékot.

Ha a folyadék elszennyeződik, mosassa át a hidraulikarendszert a helyi hivatalos Toro márkaszervizzel. A szennyezett hidraulikafolyadék a tiszta folyadékhoz képest tejszerűnek vagy feketének tűnik.

1. Parkolja le a gépet sík talajon, engedje le a nyíróegységeket, húzza be a rögzítőféket, állítsa le a motort és vegye ki az indítókulcsot.
2. Emelje fel a motorháztetőt.
3. Kösse le a hidraulikavezetéket (Ábra 75) vagy távolítsa el a hidraulikaszűrőt (Ábra 76), és hagyja leürülni a hidraulikafolyadékot egy megfelelő edénybe.

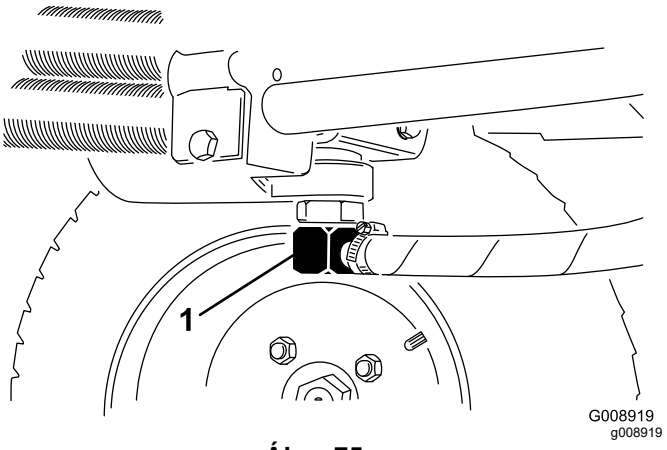

Ábra 75

1. Hidraulikavezeték

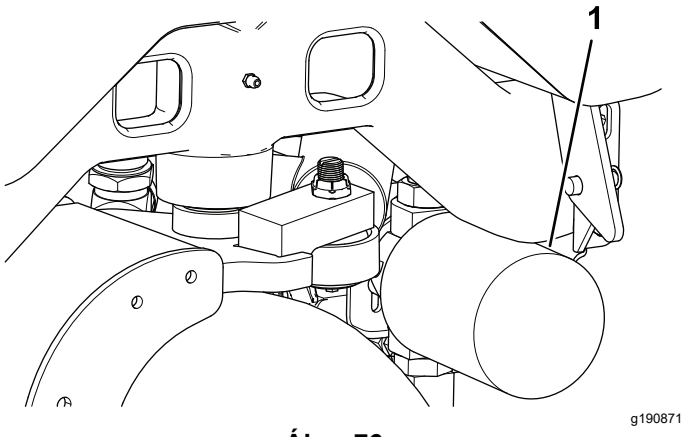

Ábra 76

1. Hidraulikaszűrő

4. Kösse vissza a hidraulikavezetéket, ha már nem áramlik kifelé a hidraulikafolyadék.
5. Töltse fel a hidraulikatartályt (Ábra 77) hidraulikafolyadékkal; lásd: A hidraulikafolyadék szintjének ellenőrzése (oldal 52).

   Fontos: **Csak a megadott hidraulikafolyadékot használja. A többi folyadék károsíthatja a hidraulikarendszert.**

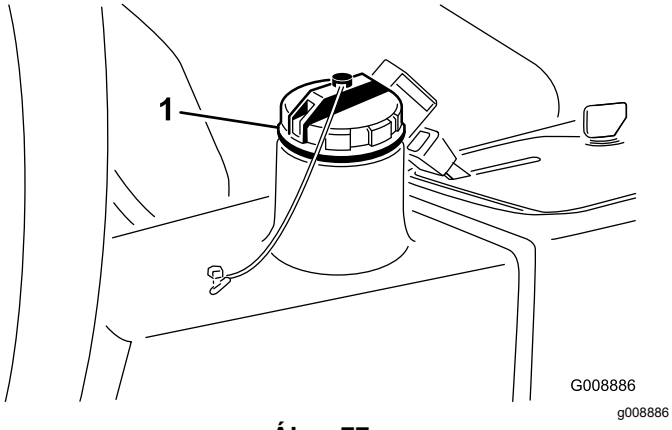

Ábra 77

1. Hidraulikatartály-sapka

6. Tegye fel a tartályra a sapkát, indítsa be a motort, majd az összes hidraulikus kezelőszervet megmozgatva oszlassa el a hidraulikafolyadékot a rendszerben.
7. Keressen esetleges szivárgást; ezután állítsa le a motort.
8. Ellenőrizze a folyadékszintet és töltsön utána annyit, hogy a nívópálcán a tele jelzésig érjen a szintje. **Ne töltse túl.**

A hidraulikaszűrő cseréje

Szolgáltatásszünet: Minden 1000 órában—**Ha a javasolt hidraulikafolyadékot használja,** cserélje ki a hidraulikaszűrőt.

Minden 800 órában—**Ha nem a javasolt hidraulikafolyadékot használja vagy valaha is alternatív folyadékot töltött a tartályba,** cserélje ki a hidraulikaszűrőt.

Használjon eredeti Toro csereszűrőt (cikksz. 54-0110).

Fontos: **Bármilyen más szűrő használata érvénytelenítheti az egyes részegységekre vállalt garanciát.**

1. Parkolja le a gépet sík talajon, engedje le a nyíróegységeket, húzza be a rögzítőféket, állítsa le a motort és vegye ki az indítókulcsot.
2. Csíptesse a tömlőt a szűrő szerelőlapjához.
3. Tisztítsa meg a szűrő rögzítési területének környékét.
4. Tegyen egy edényt a szűrő (Ábra 76) alá, majd távolítsa el a szűrőt.
5. Kenje meg az új szűrő tömítését és töltse fel a szűrőt hidraulikafolyadékkal.
6. Ellenőrizze, hogy a szűrő rögzítési területe tiszta, csavarja fel a szűrőt annyira hogy a tömítése elérje a szerelőlapot, majd húzzon rá még ½ fordulatot.
7. Oldja le a tömlőt a szűrő szerelőlapjáról.
8. Indítsa be a motort és járassa nagyjából 2 percig a rendszer légtelenítéséhez.
9. Állítsa le a motort és keressen esetleges szivárgást.

A nyíróegységek rendszerének karbantartása

Késekkel kapcsolatos óvintézkedések

A kopott vagy sérült kés vagy alsókés eltörhet, a letört darab pedig kirepülve súlyos, akár végzetes személyi sérülést is okozhat.

- Ellenőrizze rendszeresen a késeket és a fenékkéseket kopás és sérülés szempontjából.
- Óvatosan járjon el a kések ellenőrzésekor. Viseljen védőkesztyűt, és legyen nagyon óvatos a szervizelésükkor. A késeket és a fenékkéseket csak cserélni vagy fenni szabad; tilos azokat kiegyenesíteni vagy hegeszteni.
- A több nyíróegységgel rendelkező gépeken végezze körültekintően a nyíróegység forgatását; annak hatására a többi nyíróegység is forogni kezdhet.

A motolla-fenékkés érintkezés beállításának ellenőrzése

Szolgáltatásszünet: Minden egyes használat előtt, vagy naponta

Ellenőrizze a motolla-fenékkés érintkezést akkor is, ha előzőleg elfogadhatónak ítélte a nyírás minőségét. A kések teljes hosszában finoman érintkeznie kell a motollának és a fenékkésnek; lásd a kezelői kézikönyvben a motolla fenékkéshez állításával foglalkozó szakaszt.

A nyíróegységek fenése visszaforgatással

⚠ VESZÉLY

A motolla személyi sérülést vagy halált is okozhat, ha hozzáérnek.

- **Ne nyúljon a kezével, lábával a motolla közelébe, amikor jár a motor.**
- **Fenés közben a motollák néha megszorulhatnak, majd újra forogni kezdenek.**
- **Ne kísérelje meg a motollák újraindítását a kezével vagy a lábával.**
- **Ne állítson a motollákon, amikor jár a motor.**
- **Ha egy motolla megszorul, állítsa le a motort, mielőtt megkísérelné kiszabadítani.**

1. Parkolja le a gépet egy tiszta és vízszintes felületre, engedje le a nyíróegységeket, állítsa le a motort, húzza be a rögzítőféket és vegye ki a kulcsot a gyújtáskapcsolóból.
2. Távolítsa el a konzolburkolatot, hogy hozzáférjen a kezelőszervekhez.
3. Fordítsa el a forgásirányváltót késfenés helyzetbe (R). Fordítsa e motolla-fordulatszám szabályozót 1. helyzetbe (Ábra 78).

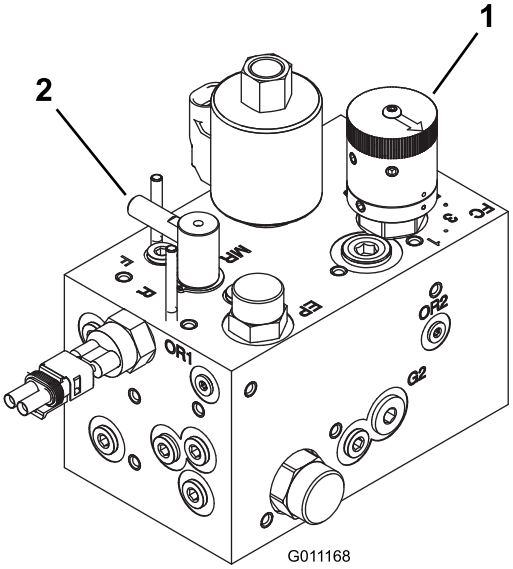

g011168

Ábra 78

1. Motolla-fordulatszám szabályozó
2. Forgásirányváltó

Megjegyzés: A forgásirányváltó késfenés helyzetében az üléskapcsoló át van hidalva. Nem kell az ülésben tartózkodnia, de a motor

csak a rögzítőfék behúzott helyzetében fog működni.

Fontos: **Ne járó motornál fordítsa el a forgásirányváltót fűnyírásból késfenés helyzetbe. Ezzel tönkreteheti a motollákat.**

4. Állítsa be a késfenéshez a kezdeti motolla-fenékkés távolságot az összes nyíróegységen. Indítsa be a motort és állítsa alacsony alapjáratra.
5. Indítsa el a motollákat a kezelőpanel TLT-kapcsolójával.
6. Hordjon fel késfenő pasztát a motollákra hosszú szárú ecsettel.
7. Ha késfenés közben állítani szeretne a nyíróegységeken, először kapcsolja ki a motollákat és állítsa le a motort. Miután elvégezte a beállításokat, ismételje meg a 4–6. lépést.
8. A kések fenését követően állítsa le a motort, fordítsa a forgásirányváltót fűnyírás (F) helyzetbe, állítsa be a motollák fordulatszámát a kívánt fűnyírási értékre, majd mossa le a késfenő pasztát a nyíróegységekről.

Megjegyzés: A késfenéssel kapcsolatban további utasításokat és eljárásleírásokat talál a Toro Reel Mower Basics című kiadványban (élezési irányelvekkel), melynek száma 09168SL.

Megjegyzés: A vágóél további javítása érdekében a késfenést követően simítsa át reszelővel a alsókés homlokfelületét. Ezzel eltávolítja a vágóélről a rajta esetleg kialakult sorját és durva éleket.

Tisztítás

A gép lemosása

Mossa le a gépet szükség szerint csak vízzel vagy enyhe mosószerrel is. A gép lemosásához rongyot is használhat.

Fontos: **A gép tisztítására ne használjon se sós vizet (brakkvíz), se tisztított szennyvizet.**

Fontos: **Ne használjon nagynyomású mosót a gépen. A nagynyomású mosó károsíthatja a elektromos rendszert, lelazíthat fontos címkéket vagy kimoshatja a fontos zsírt a súrlódó pontokból. Kerülje a bő víz használatát, különösen a vezérlőpanel, a motor és az akkumulátor környékén.**

Fontos: **Ne járó motorral mossa a gépet. A gép lemosása járó motor mellett belső motorkárosodást okozhat.**

Tárolás

Biztonságos tárolás

- A kezelőállás elhagyása előtt végezze el az alábbiakat:
  - Parkolja le a gépet sík talajon.
  - Kapcsolja le és engedje le a nyíróegységeket.
  - Húzza be a rögzítőféket.
  - Állítsa le a motort és vegye ki az indítókulcsot.
  - Várja meg, amíg minden mozgó alkatrész megáll.
  - Hagyja lehűlni a gépet, mielőtt beállítási, szervizelési, tisztítási vagy tárolási munkába kezd rajta.
- Ne tárolja a gépet vagy az üzemanyagtartályt olyan helyen, ahol nyílt láng, szikra vagy őrláng fordul elő, mint például vízmelegítőkön vagy más eszközökön.

A vontatóegység előkészítése

1. Parkolja le a gépet sík talajon, engedje le a nyíróegységeket, húzza be a rögzítőféket, állítsa le a motort és vegye ki az indítókulcsot.
2. Tisztítsa meg alaposan a vontatóegységet, a nyíróegységeket és a motort.
3. Ellenőrizze a gumiabroncsok nyomását; lásd: A gumiabroncsok nyomásának ellenőrzése (oldal 47).
4. Ellenőrizze a kötőelemek meghúzott állapotát; szükség esetén húzza meg azokat.
5. Zsírozza meg az összes zsírzószemet és forgáspontot. Törölje le a felesleges kenőanyagot.
6. Finoman csiszolja meg és fesse le javítófestékkel a festett területet ott, ahol az megkarcolódott, lepattogzott vagy rozsdás lett. Javítson ki minden horpadást a fémvázon.
7. Az akkumulátor és a kábelek szervizelését végezze az alábbiak szerint; lásd: Az akkumulátor szervizelése (oldal 46):
   A. Kösse le az akkumulátorsarukat az akkumulátor pólusairól.
   B. Tisztítsa meg az akkumulátort, a sarukat és a pólusokat drótkefe és sütőszóda oldat segítségével.
   C. Vonja be a sarukat és az akkumulátor pólusokat Grafo 112X védőzsírral (Toro cikksz. 505-47) vagy vazelinnel a korrózió megelőzésére.
   D. 60 naponta tegye 24 órás csepptöltésre az akkumulátort, hogy megelőzze a szulfátosodását.

A motor előkészítése

1. Ürítse le a motorolajat az olajteknőből és szerelje be a leeresztőcsavart.
2. Távolítsa el és selejtezze az olajszűrőt. Szereljen fel új olajszűrőt.
3. Töltse fel a motort a megadott motorolajjal.
4. Indítsa be a motort, és járassa alapjáraton kb. 2 percig.
5. Állítsa le a motort, és vegye ki az indítókulcsot.
6. Öblítse át az üzemanyagtartályt friss, tiszta üzemanyaggal.
7. Biztosítsa az üzemanyagrendszer összes szerelvét.
8. Tisztítsa ki alaposan és szervizelje a légszűrőegységet.
9. Tömítse el a légszűrő bemenetét és a kipufogónyílást vízálló maszkolószalaggal.
10. Ellenőrizze a hűtőfolyadék fagyáspontját, szükség esetén töltsön be víz és etilénglikol fagyálló 50/50 arányú keverékét a régióban várható legalacsonyabb hőmérsékletnek megfelelően.

Hibakeresés és elhárítás

A normál vezérlőmodul (Standard Control Module – SCM) használata

A normál vezérlőmodul egy univerzális kialakítású, műgyanta kiöntésű elektronikus eszköz. A modul szilárdtest és mechanikus részegységek segítségével figyeli és vezérli a termék biztonságos működtetéséhez szükséges normál elektromos funkciókat.

A modul bemenetei közé tartozik a semleges helyzet, a rögzítőfék, a TLT, az indítás, a visszaforgatás és a magas hőmérséklet. A modul által árammal ellátott elemek a TLT, az indítómotor és az ETR (biztonsági) mágnestekercs.

A modul bemenetekre és kimenetekre osztható. A bemenetek és a kimenetek a nyomtatott áramköri kártyán elhelyezett zöld LED-visszajelzők azonosítják.

Az indítóáramkör 12 V DC tápellátást kap. Az összes többi bemenet akkor kap áramot, ha az áramkör testre záródik. Minden bemenethez külön LED tartozik, ami akkor kezd világítani, ha az adott áramkör áram alá kerül. A bemeneti LED-ek a kapcsoló és a bemeneti áramkör hibaelhárításához használhatók.

A kimeneti áramkörök a megfelelő bemeneti feltételek teljesülése esetén kerülnek áram alá. A 3 kimenet a TLT, az ETR és az INDÍTÁS. A kimeneti LED-ek a relék állapotát figyelve jelzik a tápfeszültség meglétét a három kimeneten.

A kimeneti áramkörök nem befolyásolják a kimeneti eszköz integritását, az elektromos hibaelhárításba ezért a kimeneti LED-ek ellenőrzése mellett az eszköz és a vezetékköteg integritásának hagyományos tesztelése is részét kell képezze. Mérni kell a lekötött részegység ellenállását, az ellenállást a vezetékkötegen keresztül (lekötés az SCM-nél), vagy átmenetileg „tesztfeszültséget kell adni” a vizsgált részegységre.

Az SCM nem csatlakoztatható külső számítógépre vagy kézi eszközre, nem végezhető rajta átprogramozás, és nem rögzít időszakos hibaelhárítási adatokat.

Az SCM címkéjén csak jelzések találhatók. A három kimeneti LED a jelzéseikkel a kimeneti mezőben láthatók. Az összes többi LED bemenethez tartozik. A jelzések magyarázata az alábbi táblázat adja meg.

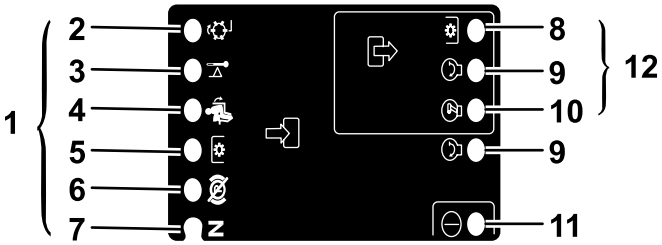

g190826

Ábra 79

1. Bemenetek
2. Visszaforg.
3. Magas hőmérséklet
4. Kezelői jelenlét
5. TLT-kapcsoló
6. Rögzítőfék kiengedve
7. Üres fokozat
8. TLT
9. Indítás
10. ETR
11. Áramellátás
12. Kimenetek

Az alábbiak az SCM logikai hibaelhárítási lépései.

1. Határozza meg az elhárítani kívánt kimeneti hibát (PTO, Indítás vagy ETR).
2. Fordítsa a gyújtáskapcsolót BE helyzetbe és ellenőrizze, hogy a tápellátást jelző piros LED világít.
3. Mozdítsa meg az összes bemeneti kapcsolót és ellenőrizze, hogy a LED-ek állapota változik-e.
4. A megfelelő kimenet eléréséhez állítsa a bemeneti eszközöket a megfelelő helyzetbe. Határozza meg az alábbi logikai táblázat segítségével az adott bemenet állapotát.

5. Ha a LED világít de a hozzá tartozó kimenet nem működik, ellenőrizze a kimeneti vezetékköteget, a csatlakozókat és a részegységet. Végezze el a szükséges javítást.
6. Ha az adott kimeneti LED nem világít ellenőrizze mindkét biztosítékot.
7. Ha a bemenetek megfelelő állapotban vannak, de az adott kimeneti LED nem világít, szereljen be új SCM-et és ellenőrizze, hogy a hiba így megszűnik-e.

A logikai táblázat minden sora (keresztben) a termék adott funkciójához tartozó bemeneti és kimeneti követelményeket követi. A termék funkcióit a bal oldali oszlop sorolja fel. A jelzések az adott áramkör állapotát azonosítják az alábbi módon: áram alatt, testre zárva és nincs test.

Logikai táblázat

	BEMENETEK								KIMENETEK		
Funk-ció	**Áram alatt**	**Seml. helyzet**	**Indító-zás**	**Rögzí-tőf. be**	**TLT be**	**Kezelői jelenlét**	**Magas hőm.**	**Vissza-forg.**	**Indítás**	**ETR**	**TLT**
Indítás	–	–	+	O	O	–	O	O	+	+	O
Gyújtás (nincs kezelő)	–	–	O	O	O	O	O	O	O	+	O
Gyújtás (kez. a gépen)	–	O	O	–	O	–	O	O	O	+	O
Fűnyí-rás	–	O	O	–	–	–	O	O	O	+	+
Vissza-forg.	–	–	O	O	–	O	O	–	O	+	+
Magas hőm.	–		O				–		O	O	O

- A (–) azt jelenti, hogy az áramkör testre zárt – a LED világít.
- Az (O) azt jelenti, hogy az áramkör nem kap testet vagy áramot – a LED nem világít.
- A (+) azt jelenti, hogy az áramkör (tengelykapcsoló tekercse, mágnestekercs vagy indítómotor bemenet) áram alatt van – a LED világít.
- Az üres mező azt jelenti, hogy az áramkör nem eleme a logikának.

A hibaelhárításhoz kapcsolja be a gyújtást, de nem indítsa be a motort. Azonosítsa a nem működő funkciót és induljon el a logikai táblázat alapján. Vizsgálja meg az egyes bemeneti LED-ek állapotát, hogy megfelel-e a logikai táblázatnak.

Ha a bemeneti LED viselkedése megfelelő, ellenőrizze a kimeneti LED-et. Ha a kimeneti LED világít, de a hozzá tartozó eszköz nem működik, mérje meg a tápfeszültséget a kimeneti eszköznél, a lekötött eszköz vezetőképességét és a testáramkör ellenállását (test szakadás). A javítás módja a hibától függ.

Megjegyzések:

Megjegyzések:

EEA/UK adatvédelmi nyilatkozat

A Toro az alábbi módon használja fel az Ön személyes adatait

A The Toro Company („Toro”) tiszteletben tartja személyes adatainak bizalmasságát. Amikor megvásárolja valamelyik termékünket, birtokunkba kerülhet néhány személyes adata közvetlenül Öntől vagy a helyi Toro vállalaton, illetve -kereskedőn keresztül. A Toro ezeket az információkat a szerződéses kötelezettségek teljesítése érdekében – például jótállás nyilvántartásba vételéhez, jótállási igény feldolgozása vagy termék visszahívása esetén történő kapcsolatfelvételre és jogszerű üzleti célokra – használja fel, például vevői elégedettség mérése, termékeink javítása vagy olyan termékinformációk biztosítása, amelyek érdekesek lehetnek az Ön számára. A Toro a fenti tevékenységek bármelyikével kapcsolatban megoszthatja az Ön adatait a Toro kapcsolt vállalkozásaival, kereskedőivel vagy más üzleti partnereivel. Személyes adatait akkor is nyilvánosságra hozhatjuk, ha a törvény ezt előírja, vagy ha vállalkozás eladásával, vásárlásával vagy egyesülésével kapcsolatban merül fel erre igény. Más vállalat számára soha nem adjuk ki az Ön személyes adatait marketingcélokból.

Személyes adatai megőrzése

A Toro a személyes adatait addig őrzi meg, amíg az a fenti célokból fontos lehet, valamint a jogszabályi előírásoknak megfelelően. A hatályos megőrzési időszakkal kapcsolatban további tájékoztatásért vegye fel a kapcsolatot a következő címmel: legal@toro.com.

A Toro biztonsággal kapcsolatos elkötelezettsége

Személyes adatait az Egyesült Államokban vagy más olyan országban is feldolgozhatják, amely kevésbé szigorú adatvédelmi jogszabályokkal rendelkezik, mint a lakóhely szerinti országa. Amikor adatait a lakóhelye szerinti országon kívül továbbítjuk, jogilag megkövetelt lépéseket teszünk annak biztosítására, hogy megfelelő intézkedések történjenek adatai védelme érdekében, valamint annak biztosítására, hogy azokat biztonságosan kezeljék.

Hozzáférés és helyesbítés

Önnek joga van személyes adatai kijavításához vagy felülvizsgálatához, illetve az adatok feldolgozásának tiltásához vagy korlátozásához. Ezek kapcsán írjon a legal@toro.com címre. Ha aggodalmai vannak azzal kapcsolatban, hogy a Toro miként kezeli az Ön adatait, bátran tegye fel kérdéseit közvetlenül nekünk. Felhívjuk figyelmét, hogy az európai lakosoknak jogukban áll panaszt tenni az adatvédelmi hatóságnál.

65. számú kaliforniai indítvány, figyelmeztetési információk

Mi ez a figyelmeztetés?

Találkozhat olyan termékkel is, amelyen az alábbi figyelmeztető címke található:

FIGYELMEZTETÉS: Rákot okozó és a szaporítószervekre káros hatások – www.p65Warnings.ca.gov.

Mi az a 65. indítvány?

A 65. indítvány minden olyan vállalatra hatályos, amely Kaliforniában működik, Kaliforniában értékesít termékeket, Kaliforniában gyárt vagy oda hoz be termékeket. Az indítvány engedélyezi, hogy a kaliforniai kormányzó kezelje és közzétegye a rákot, a születési rendellenességeket és/vagy más reproduktív károkat okozó vegyi anyagok jegyzékét. Az évente frissülő listán több száz, a mindennapi használatú cikkekben megtalálható vegyi anyag szerepel. A 65. indítvány célja a nyilvánosság tájékoztatása az ilyen vegyi anyagoknak való kitettségről.

A 65. indítvány nem tiltja be az ilyen vegyi anyagokat tartalmazó termékek értékesítését, csak előírja, hogy jelenjen meg az ezzel kapcsolatos figyelmeztetés a terméken, annak csomagolásán vagy a hozzá mellékelt dokumentációban. A 65. indítvány figyelmeztetése azt sem jelenti, hogy a termék megsért bármilyen termékbiztonsági szabványt vagy előírást. Kalifornia kormánya egyértelművé tette, hogy a 65. indítvány figyelmeztetése „nem szabályozási határozat, amely szerint a termék »biztonságosnak« vagy »nem biztonságosnak« tekinthető”. Sok ilyen vegyi anyag évek óta használatos a mindennapi termékekben dokumentált károsító hatás nélkül. További tájékoztatás:https://oag.ca.gov/prop65/faqs-view-all.

A 65. indítvány figyelmeztetése azt jelenti, hogy a vállalat (1) értékelte a kitettséget, és arra a megállapításra jutott, hogy az meghaladja a „nem jelentős kockázati szintet”; vagy (2) úgy döntött, hogy a figyelmeztetést saját belátása szerint a felsorolt vegyi anyagok jelenléte miatt kiteszi anélkül, hogy felmérné az esetleges kitettség mértékét.

Ez a törvény mindenütt érvényes?

A 65. indítvány figyelmeztetései kizárólag a kaliforniai törvények alapján kötelezőek. A figyelmeztetések Kaliforniában számos helyen, beleértve, de nem kizárólagosan éttermekben, élelmiszerboltokban, szállodákban, iskolákban és kórházakban, valamint termékek széles skáláján láthatók. Emellett egyes online és postai úton forgalmazó kiskereskedők is kitehetik a 65. indítvány figyelmeztetéseit a weboldalukon vagy a katalógusaikban.

Hogyan viszonyulnak a kaliforniai figyelmeztetések a szövetségi határokhoz?

A 65. indítvány előírásai gyakran szigorúbbak a szövetségi és nemzetközi előírásoknál. Számos olyan anyag létezik, amelynél ki kell tenni a 65. indítvány figyelmeztetését már olyan szint elérésekor is, amely jóval alacsonyabb a szövetségileg előírt határértéknél. A 65. indítvány előírt figyelmeztetési szintje ólom esetében például 0,5 µg/nap, amely jóval alacsonyabb a szövetségi és a nemzetközi szabványok szerinti értéknél.

Miért nem található meg minden hasonló terméken ez a figyelmeztetés?

- A Kaliforniában értékesített termékeken kötelező a 65. indítvány szerinti feliratozás, a máshol értékesítettek esetében viszont nem.
- A 65. indítvány által érintett vállalat köthet olyan megállapodást, amely előírja a 65. indítvány figyelmeztetéseinek használatát termékei számára, míg más hasonló termékeket gyártó vállalatokra esetleg nincs ilyen követelmény.
- A 65. indítvány hatálya nem konzisztens.
- Dönthet úgy a vállalat, hogy nem ad figyelmeztetést, mert arra a következtetésre jut, hogy nem kötelesek erre a 65. indítvány szerint; a termékre vonatkozó figyelmeztetések hiánya viszont nem jelenti azt, hogy a termék mentes a felsorolt vegyi anyagoktól hasonló szinteken.

Miért teszi ki a Toro ezt a figyelmeztetést?

A Toro úgy döntött, hogy a lehető legtöbb információt megadja vásárlóinak a termékeiről, hogy jól megalapozott döntést hozhassanak a megvásárolandó termékkel és annak használatával kapcsolatban. A Toro egyes esetekben egy vagy több felsorolt vegyi anyag jelenlétének ismeretében a kitettség szintjének értékelése nélkül ad figyelmeztetést, mivel nem minden felsorolt vegyi anyag rendelkezik kitettségi határértékkel. Habár a Toro-termékek esetében a kitettség elhanyagolható, vagy az jóval a „nem jelentős kockázat” tartományába esik, a biztonság érdekében a Toro úgy határozott, hogy kiteszi a 65. indítvány figyelmeztetéseit. Továbbá, ha a Toro nem biztosítja ezeket a figyelmeztetéseket, Kalifornia állam vagy magánügyfelek perelhetnek, hogy érvényt szerezzenek a 65. indítvány betartásának, ami jelentős büntetéssel jár.

A Toro-jótállás

Két év vagy 1500 üzemóra korlátozott jótállás

Feltételei és a hatálya alá tartozó termékek

A The Toro Company szavatolja, hogy az Ön kereskedelmi Toro-terméke („termék”) 2 évig vagy 1500 üzemórán* át (amelyik előbb következik be) mentes lesz az anyag- és gyártási hibáktól. Ez a szavatosság alkalmazható valamennyi termékre a gyepszellőztetők kivételével (lásd e termékek külön szavatossági nyilatkozatait). Ahol jótállási feltétel áll fenn, költségtérítés nélkül megjavítjuk Önnek a terméket, beleértve a diagnosztika, a munkadíj, az alkatrészek és a szállítás költségét. Ez a szavatosság azzal a nappal kezdődik, amelyen a terméket az eredeti kiskereskedelmi vásárlóhoz kiszállították.
* Üzemóra-számlálóval felszerelt termék.

Utasítások a szavatossági szolgáltatások eléréséhez

Ön felelős a kereskedelmi termékforgalmazó vagy a jogosult kereskedelmi termékértékesítő értesítéséért, akitől Ön a terméket vásárolta, amint úgy gondolja, hogy jótállási feltétel áll fenn. Ha segítségre van szüksége egy kereskedelmi termékforgalmazó vagy jogosult kereskedelmi termékértékesítő telephelyének megállapításához, vagy kérdései vannak szavatossági jogai vagy felelősségei tekintetében, a következő címen léphet velünk kapcsolatba:

Toro Commercial Products Service Department
8111 Lyndale Avenue South
Bloomington, MN 55420-1196

952–888–8801 vagy 800–952–2740
E-mail: commercial.warranty@toro.com

A tulajdonos felelősségei

A termék tulajdonosaként Ön felelős a *Kezelői kézikönyvben* ismertetett szükséges karbantartások és beállítások végrehajtásáért. A jótállás nem terjed ki a termék szükséges karbantartásának és beállításainak elmulasztásából adódó javításokra.

Feltételei és hatálya alá nem tartozó tételek

Nem minden, a szavatossági időszak alatt előforduló termékhiba vagy hibás működés számít anyag- vagy gyártási hibának. Jelen szavatosság nem vonatkozik a következőkre:

- Olyan termékhibák, amelyek a nem a Toro által gyártott cserealkatrészek használata vagy járulékos alkatrészek, illetve módosított, nem Toro márkájú tartozékok és termékek beszerelése és használata miatt következnek be.
- Olyan termékhibák, amelyeket a javasolt karbantartás vagy beállítások végrehajtásának elmulasztása eredményez.
- Olyan termékhibák, amelyek oka a termék helytelen, hanyag vagy felelőtlen használata.
- A használat során elhasznált olyan alkatrészek, amelyek hibátlanok. Példák a termék normál üzemeltetése során elhasználódott vagy felhasznált alkatrészekre, a teljesség igénye nélkül: fékpofák és fékbetétek, tengelykapcsoló-betétek, kések, orsók, görgők és csapágyak (zárt vagy kenhető), alsókések, gyújtógyertyák, önbelálló kerekek és csapágyaik, gumiabroncsok, szűrők, szíjak és a permetező bizonyos alkatrészei, például membránok, fúvókák, áramlásmérők és visszacsapó szelepek.
- Külső hatásnak számít – a teljesség igénye nélkül – az időjárás, a tárolási mód, a szennyeződések, a nem engedélyezett üzemanyagok, hűtőfolyadékok, kenőanyagok, adalékanyagok, műtrágyák, víz és vegyi anyagok használata.
- A vonatkozó iparági szabványoknak nem megfelelő üzemanyagok (pl. benzin, gázolaj vagy biodízel) használata által okozott meghibásodások vagy teljesítményproblémák.
- Normál zaj, rezgés, elhasználódás és tönkremenetel. A normál elhasználódás körébe tartozik (a teljesség igénye nélkül): az ülések kopás és dörzsölés okozta károsodása, a lekopott festett felületek, az összekarcolt címkék és figyelőablakok.

Alkatrészek

Azok az alkatrészek, amelyek cseréjét szükséges karbantartás keretében ütemezték, az ütemezett cseréig terjedő időszakra szavatoltak. Az e szavatosság hatálya alatt kicserélt alkatrészekre az eredeti termékszavatosság időtartama érvényes, és a Toro tulajdonává válnak. A Toro hozza meg a végső döntést bármely meglévő alkatrész vagy szerelvény javításáról vagy cseréjéről. A szavatosság keretében végzett javításokhoz a Toro használhat felújított alkatrészeket.

Ciklusálló és lítiumionos akkumulátorokra vonatkozó jótállás

A ciklusálló és a lítiumionos akkumulátorokra egy előírt összes kilowattóra-érték vonatkozik, amelyet élettartamuk során szolgáltatni tudnak. Az üzemeltetési, újratöltési és karbantartási technikák a teljes akkumulátor-élettartamot meghosszabbíthatják vagy csökkenthetik. Mivel ebben a termékben az akkumulátorok elhasználódnak, az egyes töltések közötti időközökben a hasznos munka mennyisége lassan csökken, amíg az akkumulátor teljesen el nem használódik. A normál fogyasztás következtében elhasználódott akkumulátorok cseréje a terméktulajdonos felelőssége. Megjegyzés (csak lítiumionos akkumulátor esetén): további tájékoztatásért lásd az akkumulátorra adott jótállást.

Forgattyús tengelyre adott élettartam-garancia (csak ProStripe 02657 esetén)

Az eredeti berendezésként eredeti Toro dörzstárcsával és a motorindítást biztosító késfékező tengelykapcsolóval (egybeépített késfékező tengelykapcsoló [BBC] + dörzstárcsaegységgel) felszerelt ProStripe esetén az első vásárló számára a motor forgattyús tengelyének meggörbülésére élettartam-garanciát adunk, ha az üzemeltetést az előírt használati és karbantartási eljárások szerint végzi. A súrlódó alátétekkel, késfékező tengelykapcsolóval (BBC) és egyéb hasonló egységekkel szerelt gépekre a forgattyús tengelyre vonatkozó élettartam-garancia nem terjed ki.

Karbantartás a tulajdonos költségén

Motorbeállítás, kenés, tisztítás és fényezés, a szavatosság hatálya alá nem tartozó tételek cseréje, szűrők, hűtőfolyadék, az ajánlott karbantartás elvégzése és néhány normál, a Toro-termékek által igényelt szervizmunka a tulajdonos költségén végezhető.

Általános feltételek

A hivatalos Toro-termékforgalmazó vagy -értékesítő által végzett javítás az egyedüli jogorvoslati lehetőség e szavatosság időtartama alatt.

A The Toro Company nem vállal felelősséget a közvetett, előre nem látott vagy következményes károkért a jelen szavatosság hatálya alá tartozó Toro-termékek használatával kapcsolatban, beleértve a hibás működés vagy nem használat észszerű időtartamára biztosított helyettesítő berendezés vagy szolgáltatás bármely költségét és kiadását a jelen szavatosság hatálya alá tartozó, függőben lévő javítások befejezéséig. Az alább hivatkozott károsanyag-kibocsátási szavatosságot kivéve (ha az alkalmazható) nincs egyéb kifejezett szavatosság. Az eladhatósággal és a használatra való alkalmassággal kapcsolatos minden beleértett szavatosság ezen kifejezett szavatosság időtartamára korlátozódik.

Némely állam nem engedélyezi a véletlenszerű vagy következményes károk kizárását vagy a beleértett szavatosság időtartamának korlátozását, ezért előfordulhat, hogy a fenti kizárások és korlátozások Önre nem vonatkoznak. A jelen szavatosság speciális törvény adta jogokkal ruházza fel Önt, és Ön rendelkezhet még egyéb, államonként változó jogokkal is.

Megjegyzés a károsanyag-kibocsátásra adott jótállásról

A termék károsanyag-kibocsátást szabályozó rendszerére külön szavatossági nyilatkozat vonatkozhat, amely kielégíti az USA környezetvédelmi hivatala (EPA) és/vagy a levegő minőségére vonatkozó California Air Resources Board (CARB) jogszabály rendelkezéseit. A károsanyag-kibocsátást szabályozó rendszer szavatosságára a fent felsorolt üzemóra-korlátozások nem vonatkoznak. Olvassa el a motor károsanyag-kibocsátást szabályozó rendszerére vonatkozó jótállást, amely a termékhez mellékelve vagy a motor gyártója által biztosított dokumentációban található.

Az Amerikai Egyesült Államokon és Kanadán kívüli országok

Azoknak a vevőknek, akik az Amerikai Egyesült Államokból vagy Kanadából exportáltak Toro-terméket, kapcsolatba kell lépniük a helyi Toro-márkakereskedővel az adott országra vagy régióra vonatkozó garanciaszabályokért. Ha Ön bármilyen okból elégedetlen márkakereskedője szolgáltatásával, vagy nem tudja beszerezni a jótállásra vonatkozó információkat, lépjen kapcsolatba a hivatalos Toro-szervizközponttal.