Form No. 3443-783 Rev A

TORO®

Count on it.

Kezelői kézikönyv

E-Z Vac™ teljes dupla zsákolóadapter

TITAN® nulla fordulósugarú fűnyíró traktor

Modellsz. 79346—Sorszám 400000000 és ettől felfelé

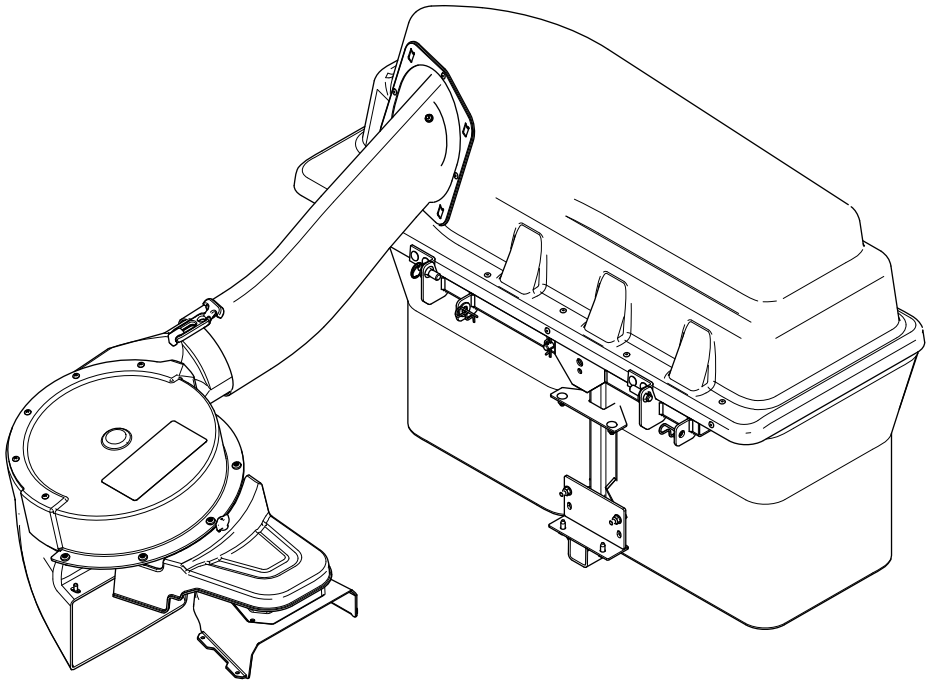

Regisztráljon a következő címen: www.Toro.com.
Az eredeti dokumentum fordítása (HU)

CE

⚠ FIGYELMEZTETÉS

KALIFORNIA
65-ös számú figyelmeztetés

A termék használata Kalifornia állam jogszabályai által rákkeltőnek, születési, illetve reprodukciós rendellenességet okozónak nyilvánított vegyi anyag vagy vegyi anyagok hatásának való kitettséget eredményezhet.

Modellsz. _____

Sorszám _____

Ez a kézikönyv meghatározza a lehetséges veszélyeket, és a (Ábra 2) biztonsági figyelmeztető jelzéssel azonosított biztonsági üzeneteket tartalmaz. A jelzés olyan veszélyt jelez, amely súlyos sérülést vagy halált okozhat, amennyiben nem követi az ajánlott óvintézkedéseket.

g000502

Ábra 2

1. Biztonsági figyelmeztető jelzés

Ez a kézikönyv 2 szót használ az információ kiemelésére. A **Fontos** speciális műszaki információra hívja fel a figyelmet, a **Megjegyzés** külön figyelemre érdemes általános információt hangsúlyoz.

Bevezetés

Gondosan olvassa el ezt a tájékoztatót, hogy a termék megfelelő üzemeltetését és karbantartását elsajátítva elkerülje a sérüléseket, valamint a termék károsodását. Ön felelős a termék megfelelő és biztonságos üzemeltetéséért.

A www.Toro.com webhelyen további információk is találhatók, például munkavédelmi tanácsok, oktatóanyagok, tartozékokról szóló információk, segítség márkakereskedés kereséséhez, valamint a termékregisztráció is itt végezhető el.

Ha szervizre, eredeti Toro-alkatrészekre vagy további információkra van szüksége, forduljon hivatalos márkaszervizhez vagy a Toro-ügyfélszolgálathoz, és tartsa kéznél terméke típus- és sorozatszámát. Az Ábra 1 jelzi a típus- és sorozatszám helyét a terméken. Írja a számokat a megfelelő helyre.

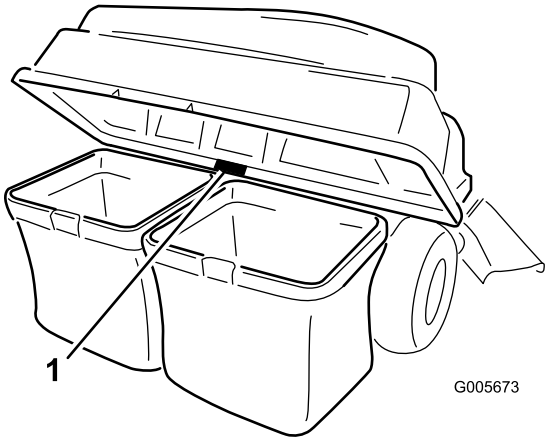

g005673

Ábra 1

1. Típus- és sorozatszámcímke helye

Tartalom

Biztonság 3
Vontatással kapcsolatos óvintézkedések..... 4
Biztonsági és tájékoztató címkék 4
Felszerelés 6
1 A gép előkészítése 7
2 A súlyok felszerelése 7
3 A fűterelő lemez és az ékszíjburkolat eltávolítása..... 8
4 A terelőlemez és a ventilátor-tartóelem felszerelése..... 9
5 Az ékszíjtárcsaegység, az ékszíjburkolat és a vállas csavar fel-/beszerelése 11
6 A munkaeszközkonzol felszerelése 11
7 A reteszelőrúd beszerelése 13
8 A zsákolóadapter tetejének összeszerelése 13
9 A zsákolóadapter tetejének felszerelése..... 14
10 A ventilátoregység felszerelése 15
11 A ventilátorékszíj és az elektromos mozgatású zsákolóadapter-fedél felszerelése..... 16
12 A kidobócsövek felszerelése..... 17
Üzemeltetés 20
A fűgyűjtő zsákok ürítése..... 20
A zsákolóadapterben keletkező elakadás megszüntetése 21
A zsákolóadapter eltávolítása..... 22
Üzemeltetési tanácsok 22
Karbantartás 24

© 2019—The Toro® Company

8111 Lyndale Avenue South
Bloomington, MN 55420

Lépjen velünk kapcsolatba az alábbi címen: www.Toro.com.
Nyomtatás helye: USA

Minden jog fenntartva

Ajánlott karbantartási ütemterv(ek) 24
Felkészülés karbantartásra 24
A fedél rácsának tisztítása 24
A zsákolóadapter és a zsákok tisztítása 25
A ventilátorékszíj ellenőrzése 25
A ventilátorékszíj cseréje 25
A zsákolóadapter ellenőrzése 25
A fűnyírókések ellenőrzése 26
Tárolás 26
A zsákolóadapter tárolása 26
Hibakeresés és elhárítás 27

Biztonság

- Ismerkedjen meg a berendezés biztonságos üzemeltetésével, a kezelőszervekkel és a biztonsági jelzésekkel.
- A fűgyűjtőket és egyéb munkaeszközöket különös körültekintéssel használja. Ezek az eszközök megváltoztathatják a kezelési jellemzőket és a gép stabilitását.
- A stabilitást növelő keréksúlyok vagy ellensúlyok felszerelését és eltávolítását illetően kövesse a gyártó előírásait.
- Ne használjon fűgyűjtőt meredek lejtőn. A nehézzé vált fűgyűjtő miatt elveszítheti az irányítást a gép felett, vagy felborulhat a géppel.
- Lejtőn lassítson le és rendkívül körültekintően dolgozzon. Domboldalban feltétlenül a javasolt irányban haladjon. A gyep jellemzői befolyásolhatják a gép stabilitását. Suvadások közelében rendkívüli körültekintéssel dolgozzon.
- A lejtőn minden mozgást lassan és fokozatosan végezzen. Ne változtassa hirtelen se a sebességét, se az irányát, lassan kanyarodjon.
- A fűgyűjtő gátolhatja a kilátást hátrafelé. Rendkívül körültekintően tolasson.
- Óvatosan járjon el a gép utánfutóra vagy teherjárműre történő felrakásakor vagy levételekor.
- Ne működtesse a gépet felhajtott, eltávolított vagy módosított kidobó terelőlemezzel, csak ha fűgyűjtőt használ.
- Kezét és lábát tartsa távol a mozgó alkatrészektől. Járó motorú gépen ne végezzen beállításokat.
- Parkolja le a gépet sík terepen, kapcsolja le a hajtásokat, ékelje ki a kerekeket és állítsa le a motort, mielőtt bármilyen okból elhagyja a kezelői helyet, ide értve a fűgyűjtő ürítését vagy a fűcsúszda kitisztítását.
- Ha eltávolítja a fűgyűjtőt, feltétlenül szerelje fel a kidobó terelőlemezt vagy védőburkolatot, amelyet a fűgyűjtő felszerelése miatt esetleg el kellett távolítania. Ne használja a fűnyírót anélkül, hogy a teljes fűgyűjtő vagy a kidobó fűterelő lemez a helyén lenne.
- Állítsa le a motort, mielőtt eltávolítaná a fűgyűjtőt vagy megszüntetné a csúszda dugulását.
- Ne hagyja sokáig a füvet a fűgyűjtőben.
- A fűgyűjtő alkatrészei kopnak, károsodhatnak és idővel elhasználódnak, ami miatt Ön mozgó alkatrészeknek lehet kitéve, vagy tárgyak repülhetnek ki belőle. Ellenőrizze gyakran az alkatrészeket, és szükség szerint cserélje le azokat a gyártó által javasolt alkatrészekre.

Vontatással kapcsolatos óvintézkedések

- Vontatható berendezést csak a vontatási pontra csatlakoztasson.
- Kövesse a munkaeszköz gyártójának ajánlásait a vontatott eszközök és a lejtőn történő vontatás súlykorlátozására vonatkozóan.
- Ne hagyja, hogy gyermekek vagy más személyek a vontatott berendezésen utazzanak.
- Lejtőn a vontatott berendezés súlya miatt megszűnhet a tapadás, és elveszítheti a jármű feletti uralmát. Csökkentse a vontatott tömeget és lassítson le.
- A megálláshoz szükséges távolság a vontatott teher tömegével arányosan nő. Haladjon lassan és hagyjon nagyobb távolságot a megálláshoz.
- Forduljon nagyobb ívben, hogy a munkaeszköz ne érjen a géphez.
- Ne vontasson a vontató jármű tömegénél nagyobb tömeget.

Biztonsági és tájékoztató címkék

A biztonságra figyelmeztető matricák és utasítások a kezelő által jól láthatóan, a potenciálisan veszélyes helyek mellett találhatók. A sérült vagy hiányzó matricát cserélje le, illetve pótolja.

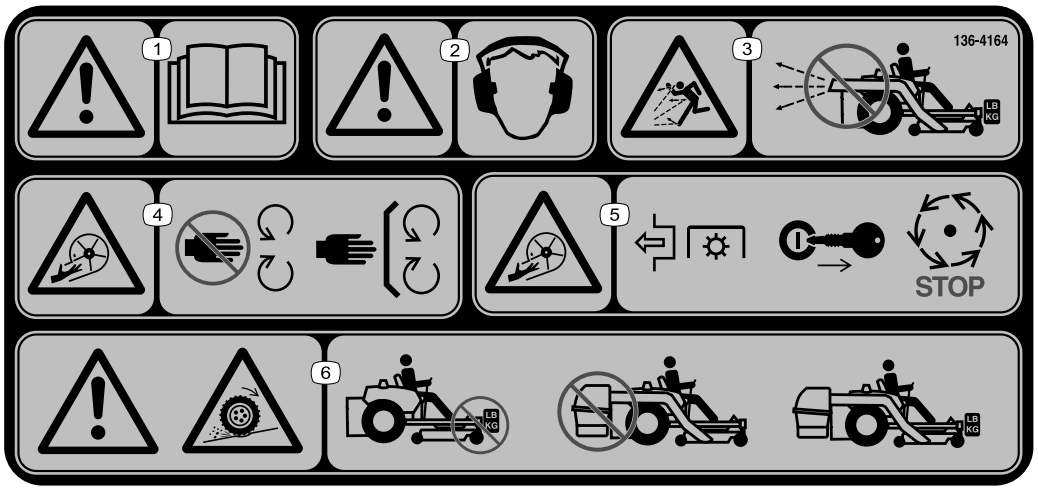

decal136-4164

136-4164

1. Figyelmeztetés – olvassa el a *Kezelői kézikönyvet*.
2. Figyelem – hallásvédelmi eszköz viselése kötelező.
3. Repülő tárgyak okozta veszély – a ventilátort csak akkor működtesse, ha a teljes rendszert felszerelte és a reteszekkel rögzítette.
4. El- és levágásból eredő veszély, járókerék – ne nyúljon a mozgó alkatrészek közelébe; tartsa az összes védőelemet a helyén.
5. El- és levágásból eredő veszély, járókerék – kapcsolja ki a TLT-t, vegye ki a kulcsot, és várja meg, amíg leáll az összes mozgó alkatrész.
6. Figyelmeztetés; a tapadás elvesztése – ne induljon el a munkagéppel, ha csak az ellensúlyokat szerelte fel rá; ne induljon el a munkagéppel, ha csak az E-Z Vac zsákolóadaptert szerelte fel rá; csak akkor induljon el vele, ha az E-Z Vac zsákolóadaptert és az ellensúlyokat is felszerelte.

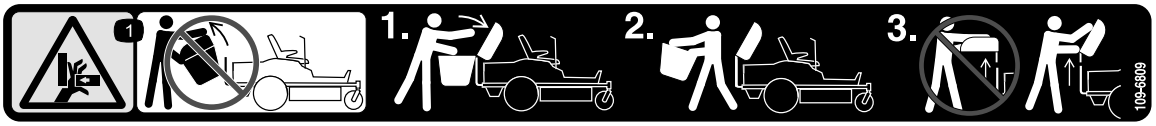

decal109-6809

109-6809

1. Kéz zúzódásának veszélye – ne a teljes zsákolóadaptert távolítsa el a gépről; nyissa fel a zsákolóadapter tetejét, majd távolítsa el a zsákó(ka)t a zsákolóadapterből. A zsákolóadapter tetejét ne lecsukott helyzetben távolítsa el; nyissa fel a zsákolóadapter tetejét, majd így távolítsa el.

---

decal133-8061

133-8061

Felszerelés

Mellékelt alkatrészek

Használja az alábbi táblázatot, hogy megállapítsa, valamennyi alkatrész leszállításra került-e.

Eljárás	Megnevezés	Mennyiség	Alkalmazás
1	Nincs szükség alkatrészre	–	Készítse elő a gépet.
2	Súlytálca Bal súlytálcatartó Jobb súlytálcatartó Fogantyús ellensúly – 16 kg Rögzítőrúd Csavar (⅜" × 1¼") Peremes anya (⅜") Kapupántcsavar (⅜" × 1") Önmetsző csavar (5/16" × ¾")	1 1 1 1 1 2 4 2 2	Szerelje fel a súlyokat.
3	Nincs szükség alkatrészre	–	Távolítsa el a fűterelő lemezt és az ékszíjburkolatot.
4	Ventilátor-tartóelem Hatlapfejű peremes csavar (⅜" × ¾") Terelőlemez Kapupántcsavar (5/16" × ¾") Peremes anya (5/16")	1 2 1 4 4	Szerelje fel a terelőlemezt és a ventilátor-tartóelemét.
5	Ékszíjtárcsaegység Ékszíjburkolat	1 1	Szerelje fel az ékszíjtárcsaegységet és az ékszíjburkolatot.
6	Stabilizátorkonzol Kapupántcsavar (5/16" × ¾") Rögzítőanya (5/16") Önmetsző csavar (5/16" × ¾") Csavar (5/16" × 1") Csuklós váz Rugós sasszeg Rúd Alátét	1 2 4 2 2 1 2 2 2	Szerelje fel a munkaeszközkonzolt.
7	Reteszelőrúd Rugós sasszeg	1 1	Szerelje be a reteszelőrudat.
8	A zsákolóadapter teteje Zsákolóadapter-rács Rugós sasszeg	1 1 2	Szerelje össze a zsákolóadapter tetejét.
9	Gyűjtőzsák	2	Szerelje fel a zsákolóadapter tetejét.
10	Ventilátoregység	1	A ventilátoregység felszerelése.
11	Elektromos mozgatású zsákolóadapter-fedél Ventilátorékszíj	1 1	Szerelje fel a ventilátorékszíjat és az elektromos mozgatású zsákolóadapter-fedelet.

Eljárás	Megnevezés	Mennyi-ség	Alkalmazás
12	Felső cső Csavar (¼" × ¾") Alátét(¼") Rögzítőanya (¼") Alsó cső	1 2 2 2 1	Szerelje fel a kidobócsöveket.

A gép jobb és bal oldalát normál üzemeltetési helyzetben határozza meg.

1

A gép előkészítése

Nincs szükség alkatrészre

Eljárás

Készítse elő a gépet a következő eljárással a fúvó és simító készlet felszereléséhez.

1. Parkolja le a gépet sík talajon.
2. Kapcsolja ki a kések kapcsolóját, húzza be a rögzítőféket, a mozgást vezérlő karokat pedig állítsa SEMLEGES RETESZELT helyzetbe.
3. Állítsa le a motort és vegye ki az indítókulcsot.
4. Mielőtt dolgozni kezd rajta, gondoskodjon arról, hogy a gép ne mozdulhasson el.
5. Javítsa ki a nyíróasztal összes elgörbült vagy károsodott területét, és pótoljon minden hiányzó alkatrészt.
6. Tisztítsa meg a gépet minden a nyíróasztalra és a gép hátuljára került hulladéktól a felszerelés megkönnyítéséhez.

2

A súlyok felszerelése

Ehhez az eljáráshoz szükséges alkatrészek:

1	Súlytálca
1	Bal súlytálcatartó
1	Jobb súlytálcatartó
1	Fogantyús ellensúly – 16 kg
1	Rögzítőrúd
2	Csavar (⅜" × 1¼")
4	Peremes anya (⅜")
2	Kapupántcsavar (⅜" × 1")
2	Önmetsző csavar (5/16" × ¾")

Eljárás

⚠ VIGYÁZAT

A zsákolóadapter megváltoztatja a gép tömegeloszlását. A gép első ellensúly nélküli használata instabil működést eredményezhet, ami a gép feletti uralom elvesztésével járhat.

A gép zsákolóadapterrel történő használatának megkezdése előtt ellenőrizze, hogy az első ellensúlyokat megfelelően felszerelte-e.

1. Távolítsa el a meglévő csavart és anyát a kezelőállás bal és jobb oldaláról, ahova a súlytálcatartókat felszereli.
2. Rögzítse a géphez a bal és a jobb súlytálcatartót a 2 önmetsző csavar (5/16" × ¾"), a 2 csavar (⅜" × 1¼") és a peremes anyák (⅜") segítségével (Ábra 3).

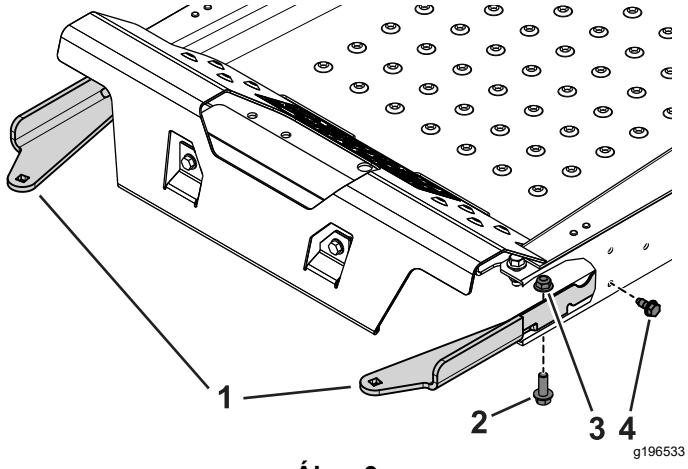

Ábra 3
Kivágott nézet

1. Súlytálcatartók
2. Csavar (⅜" × 1¼")
3. Peremes anya (⅜")
4. Önmetsző csavar (5/16" × ¾")

3. Rögzítse a súlytálcát a tartókhoz a 2 kapupántcsavar (⅜" × 1") és a peremes anyák segítségével (Ábra 4).

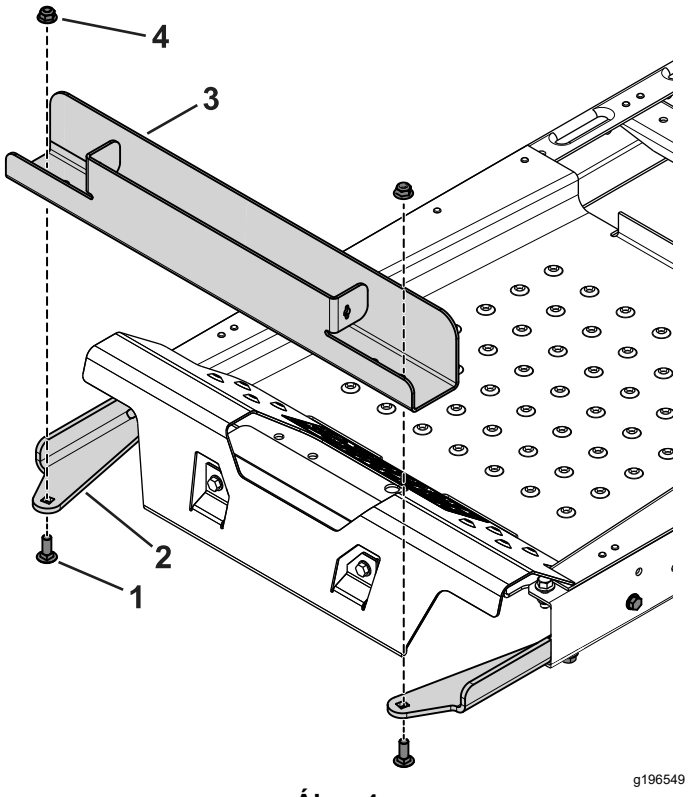

Ábra 4

1. Kapupántcsavar (⅜" × 1")
2. Súlytálcatartó
3. Súlytálca
4. Peremes anya (⅜")

4. Illessze be az ellensúlyt a súlytálcába úgy, hogy a horonnyal ellátott oldala a gép eleje irányába nézzen (Ábra 5).

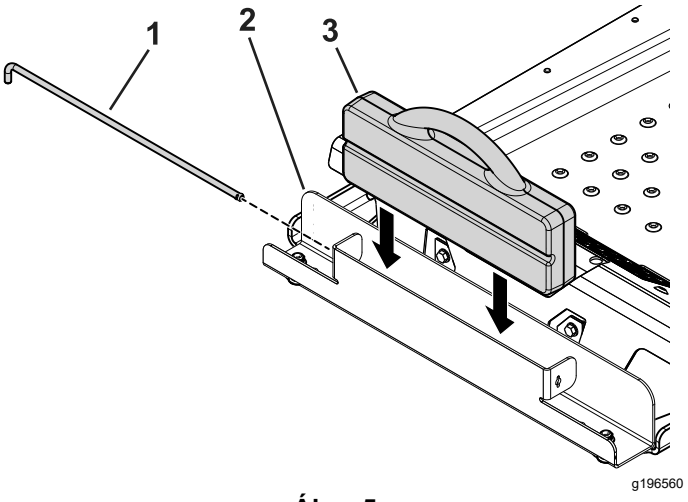

Ábra 5

1. Rögzítőrúd
2. Súlytálca
3. Fogantyús ellensúly

5. Csúsztassa be a rögzítőrudat a tálcába, majd fordítsa el reteszelt helyzetbe (Ábra 5).

Fontos: **Ha leszeli a gépről a zsákolóadaptert, mindig szerelje le az ellensúlyokat is.**

3

A fűterelő lemez és az ékszíjburkolat eltávolítása

Nincs szükség alkatrészre

Eljárás

⚠ FIGYELMEZTETÉS

A fedetlen kidobónyíláson át a gép tárgyakat hajíthat a közelben tartózkodók felé, súlyos személyi sérülést okozva ezzel. Emellett így a késekhez is hozzá lehet érni.

Ne használja a fűnyírót felszerelt mulcsozólemez, fűterelő lemez vagy fűgyűjtő rendszer nélkül.

Minden használat után vizsgálja meg a fűterelő lemez épségét. Használat előtt cserélje ki a sérült alkatrészeket.

1. Akassza ki a rugót a terelőlapkonzol bemélyedéséből, és távolítsa el a sasszeget (csak CE-modelleknél), majd húzza ki a rudat a

felhegesztett nyíróasztal-konzolokból, a rugóból és a kidobónyílás-terelőlapból (Ábra 6).

Megjegyzés: A gépén levő fűcsúszda nem feltétlenül néz ki úgy, mint a képen látható.

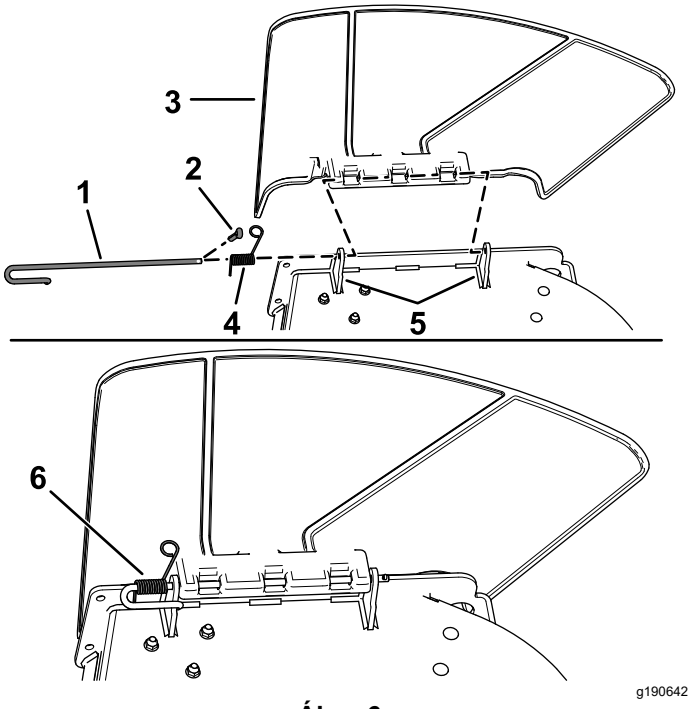

Ábra 6

1. Rúd
2. Sasszeg (csak CE-modellek)
3. Fűterelő lap
4. Rugó
5. Nyíróasztalkonzolok
6. A rúdra felszerelt rugó

2. Távolítsa el a fűterelő lemezt (Ábra 6).
3. Távolítsa el a 4 csavart (¼" × ½"), amelyek a jobb oldali ékszíjburkolatot rögzítik, majd távolítsa el az ékszíjburkolatot (Ábra 7).

   Megjegyzés: Tartsa meg a 4 csavart (¼" × ½") a felszereléshez, lásd: 5 Az ékszíjtárcsaegység, az ékszíjburkolat és a vállas csavar fel-/beszerelése (oldal 11).

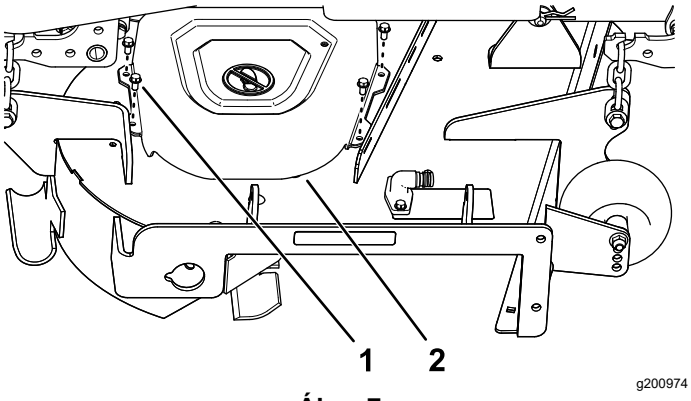

Ábra 7

1. Csavar (¼" × ½")
2. Ékszíjburkolat

4

A terelőlemez és a ventilátor-tartóelem felszerelése

Ehhez az eljáráshoz szükséges alkatrészek:

1	Ventilátor-tartóelem
2	Hatlapfejű peremes csavar (⅜" × ¾")
1	Terelőlemez
4	Kapupántcsavar (5/16" × ¾")
4	Peremes anya (5/16")

Eljárás

1. Szerelje fel a ventilátor-tartóelemet a nyíróasztalra a 2 hatlapfejű peremes csavar (⅜" × ¾") segítségével a Ábra 8 szerint.

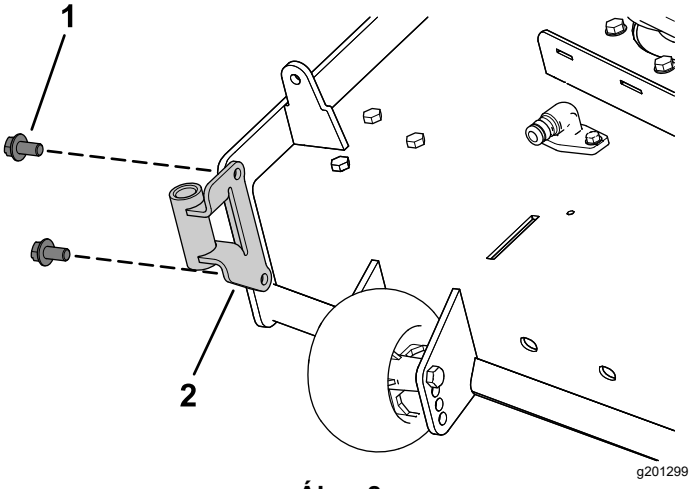

Ábra 8

1. Hatlapfejű peremes csavar (⅜" × ¾")
2. Ventilátor-tartóelem

2. Távolítsa el a meglévő csavart és anyát a nyíróasztalról (Ábra 9).

Fontos: **122 és 152 cm-es nyíróasztaloknál csak egy csavart és egy anyát kell eltávolítani.**

137 cm-es nyíróasztalnál távolítsa el a csavart és az anyát a Ábra 9 szerint.

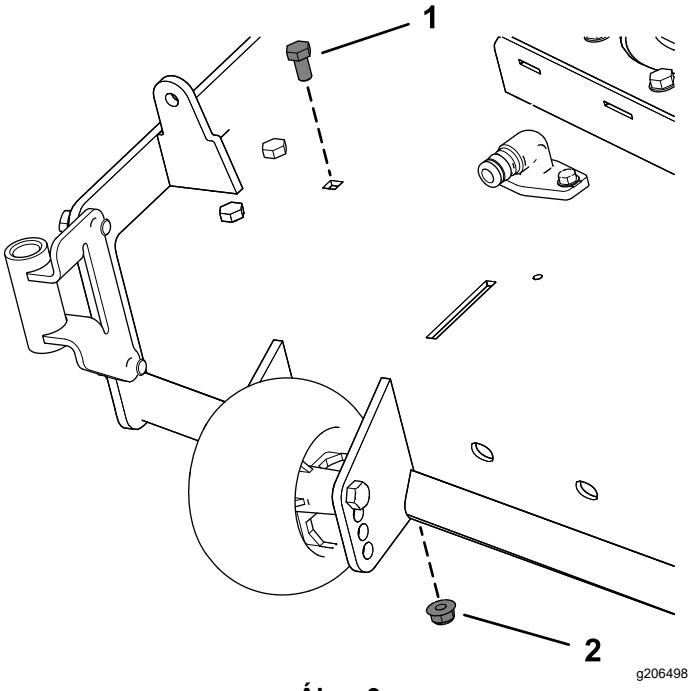

Ábra 9

1. Meglévő csavar
2. Meglévő anya

3. Rögzítse a terelőlemez bal oldalát a kapupántcsavar (5/16" × ¾") és a peremes anya (5/16") segítségével a Ábra 10 szerint.
4. Lazítsa meg a 2 kapupántcsavart (5/16" × ¾") a terelőlemez nyílásaiban, majd csúsztassa el a terelőlemezt úgy, hogy a furata egybeessen a nyíróasztal furatával (Ábra 10).
5. Szerelje fel a terelőlemezt a Ábra 10 szerint.

Fontos: **Ügyeljen arra, hogy a terelőlemez megfelelő furatát használja; lásd: Ábra 10.**

6. Húzza meg a 2 kapupántcsavart (5/16" × ¾") a terelőlemez nyílásaiban (Ábra 10).

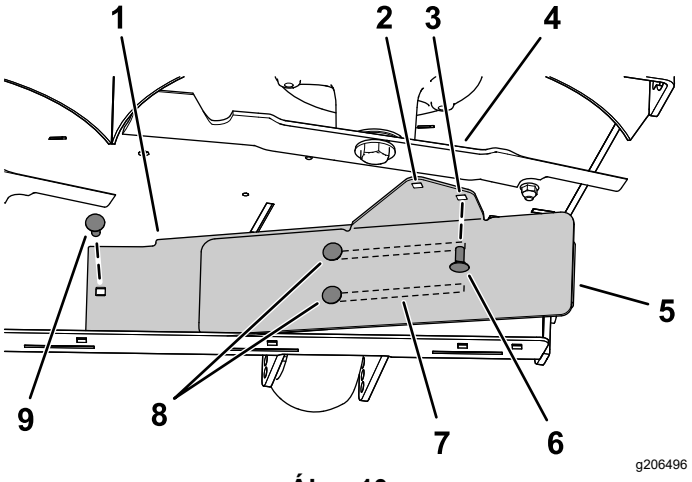

Ábra 10

A képen a 137 cm-es nyíróasztal látható.

1. Belső terelőlemez
2. Furat a **122 és 152 cm-es** nyíróasztalra való felszereléshez
3. Furat a **137 cm-es** nyíróasztalra való felszereléshez
4. Jobb oldali kés
5. Külső terelőlemez
6. Szerelje a helyére ezt a kapupántcsavart (5/16" × ¾") és peremes anyát (5/16"), miután elcsúsztatta a terelőlemezt.
7. Nyílások a terelőlemezben
8. Lazítsa meg ezt a 2 kapupántcsavart (5/16" × ¾") és 2 peremes anyát (5/16").
9. Szerelje a helyére először ezt a kapupántcsavart (5/16" × ¾") és peremes anyát (5/16").

5

Az ékszíjtárcsaegység, az ékszíjburkolat és a vállas csavar fel-/beszerelése

Ehhez az eljáráshoz szükséges alkatrészek:

1	Ékszíjtárcsaegység
1	Ékszíjburkolat

Eljárás

1. Távolítsa el az anyát és az alátétet a jobb oldali nyíróasztal-ékszíjtárcsáról.
2. Szerelje fel az ékszíjtárcsaegységet a jobb oldali nyíróasztal-ékszíjtárcsára a korábban eltávolított anya és alátét segítségével (Ábra 11).

   Fontos: **122 cm-es nyíróasztalhoz használja a kis méretű ventilátor-ékszíjtárcsát.**

   122 és 152 cm-es nyíróasztalhoz használja a nagy méretű ventilátor-ékszíjtárcsát.
3. Húzza meg az anyát 136–149 Nm nyomatékkal.

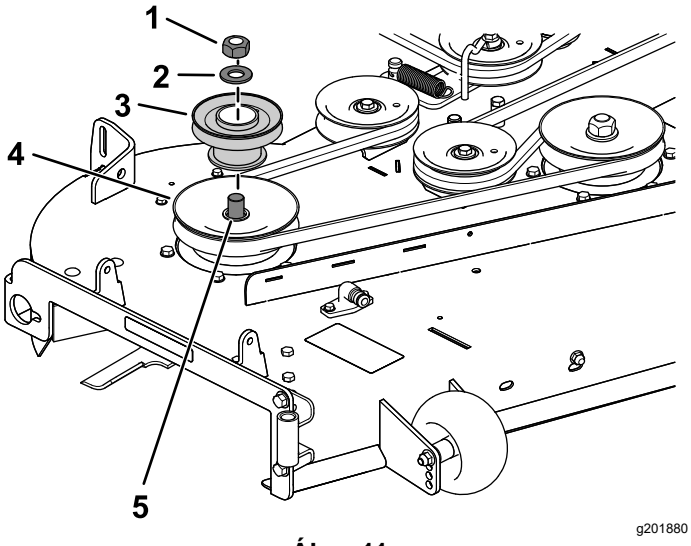

Ábra 11

A képen a 137 cm-es nyíróasztal látható.

1. Meglévő ékszíjtárcsaanya
2. Meglévő alátét
3. Ventilátor-ékszíjtárcsa
4. Meglévő nyíróasztal (tengely) -ékszíjtárcsa
5. Tengely

4. Szerelje fel az új ékszíjburkolatot az ékszíjtárcsaegységre a 4 korábban eltávolított csavarral (¼" × ½") a Ábra 12 szerint.

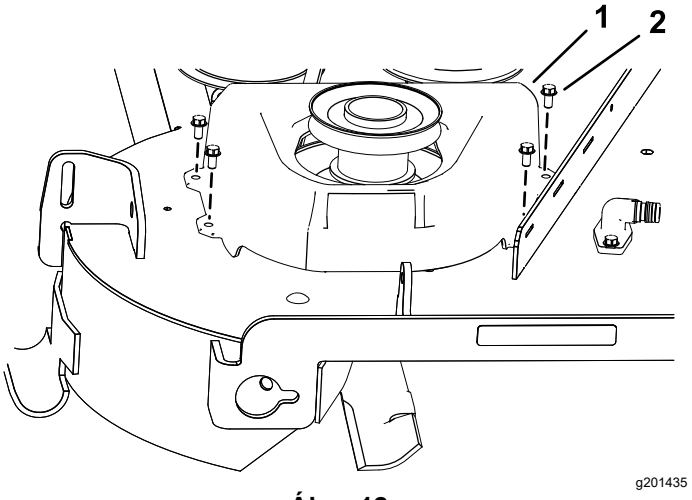

Ábra 12

1. Ékszíjburkolat
2. Csavar (¼" × ½")

6

A munkaeszközkonzol felszerelése

Ehhez az eljáráshoz szükséges alkatrészek:

1	Stabilizátorkonzol
2	Kapupántcsavar (5/16" × ¾")
4	Rögzítőanya (5/16")
2	Önmetsző csavar (5/16" × ¾")
2	Csavar (5/16" × 1")
1	Csuklós váz
2	Rugós sasszeg
2	Rúd
2	Alátét

Eljárás

1. Távolítsa el a meglévő 2 csavart, 2 anyát és függesztőkonzolt a motorvédő burkolat aljáról (Ábra 13).

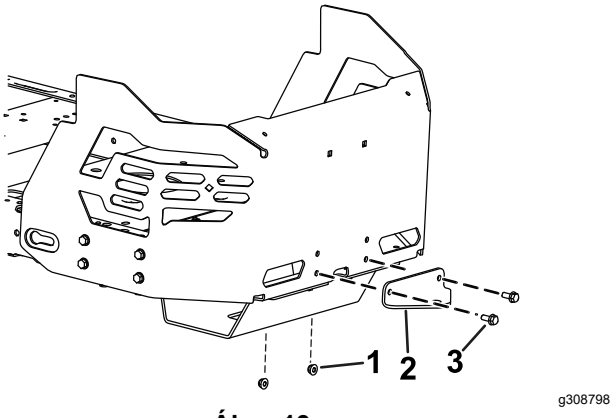

Ábra 13

1. Anya
2. Meglévő függesztőkonzol
3. Csavar

2. Szerelje fel a stabilizátorkonzolt a motorvédő burkolatra a 2 kapupántcsavar (5/16" × ¾") és 2 rögzítőanya (5/16") segítségével a Ábra 14 szerint.

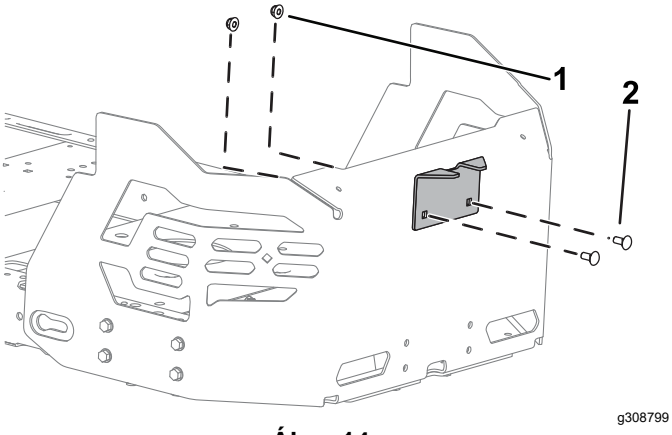

Ábra 14

1. Rögzítőanya (5/16")
2. Kapupántcsavar (5/16" × ¾")

3. Távolítsa el a 2 meglévő önmetsző csavart a gépváz aljából (Ábra 16).
4. Szerelje fel a csuklós vázat a gépvázra a 2 csavar (5/16" × 1") és 2 rögzítőanya (5/16") segítségével a Ábra 15 szerint.

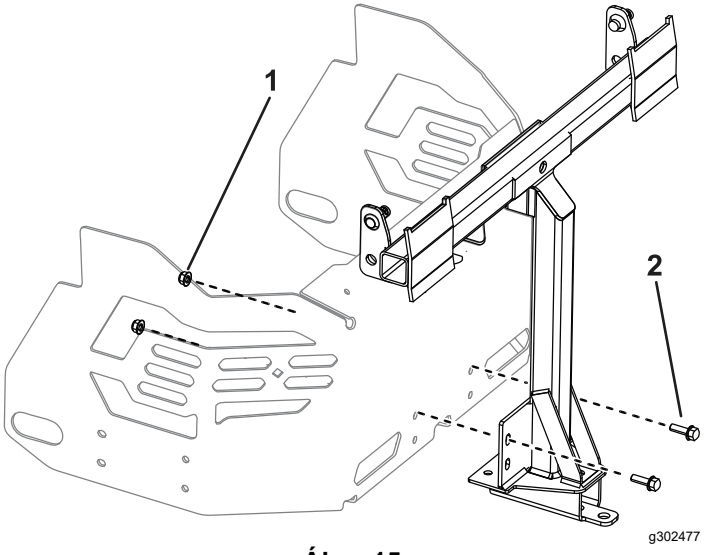

Ábra 15

1. Rögzítőanya (5/16")
2. Csavar (5/16" × 1")

5. Állítsa felhajtott helyzetbe a csuklós vázat, majd rögzítse a gépváz aljához a 2 önmetsző csavarral (5/16" × ¾") a Ábra 16 szerint.

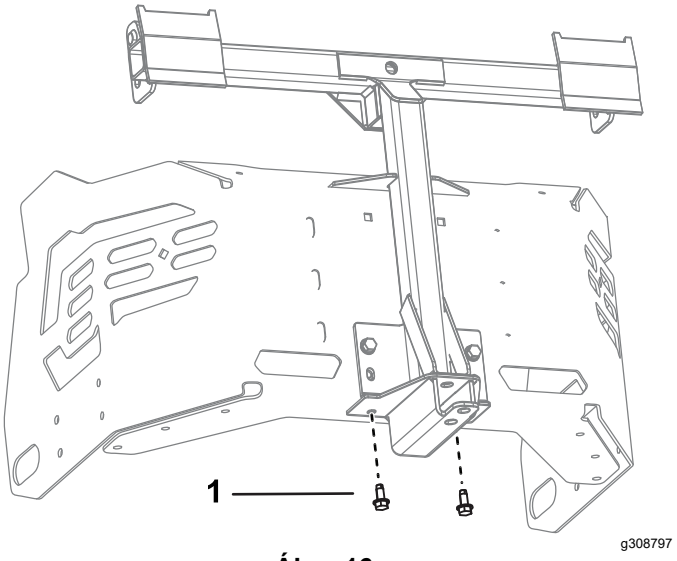

Ábra 16

1. Önmetsző csavar (5/16" × ¾")
2. Csuklós váz

6. Húzza meg a 2 csavart (5/16" × 1") és 2 rögzítőanyát (5/16") a Ábra 15 szerint.
7. Illessze be a rúd hajlított, lapított végét a gép bal oldalán található kulcslyuk alakú nyílásba, és tolja hátra a rudat, hogy beüljön a helyére a vázban (Ábra 17).

   Megjegyzés: Ismételje meg a lépést a gép jobb oldalán is.

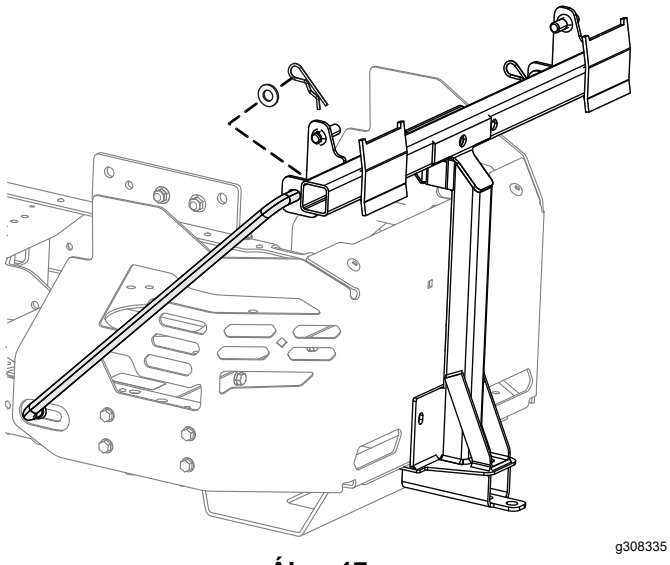

Ábra 17

A képen a nyíróegység bal oldala látható.

8. Illessze be a rudak hajlított végét a munkaeszközkonzolba a Ábra 17 szerint, majd rögzítse a rudak végét alátét és rugós sasszeg segítségével.

7

A reteszelőrúd beszerelése

Ehhez az eljáráshoz szükséges alkatrészek:

1	Reteszelőrúd
1	Rugós sasszeg

Eljárás

Biztosítsa a reteszelőrudat a rugós sasszeggel (Ábra 18).

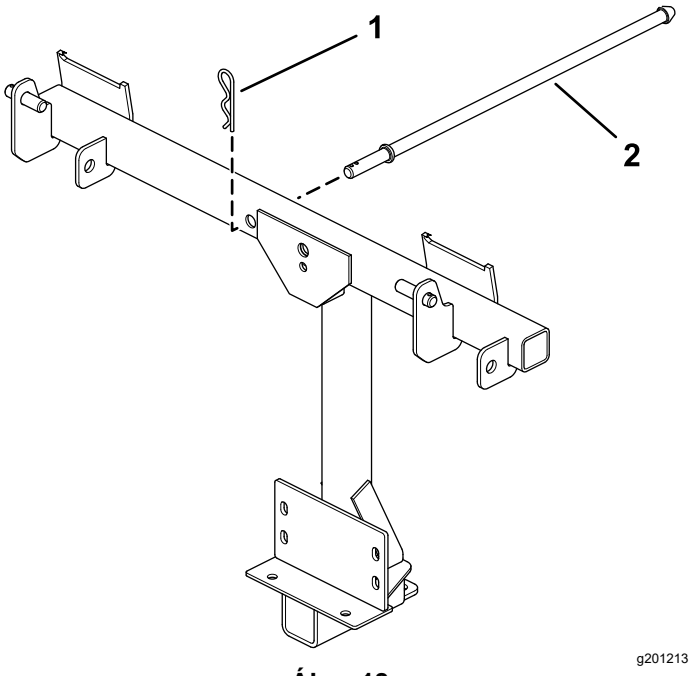

Ábra 18

1. Rugós sasszeg
2. Reteszelőrúd

8

A zsákolóadapter tetejének összeszerelése

Ehhez az eljáráshoz szükséges alkatrészek:

1	A zsákolóadapter teteje
1	Zsákolóadapter-rács
2	Rugós sasszeg

Eljárás

1. Fordítsa fel a zsákolóadapter tetejét.
2. Szerelje be a rácsot a Ábra 19 szerint úgy, hogy a gyűjtőzsákok irányába lejtsen.

   Megjegyzés: Pattintsa a helyére a rácsokat, a fülek pedig nyúljanak be a zsákolóadapter tetejébe.

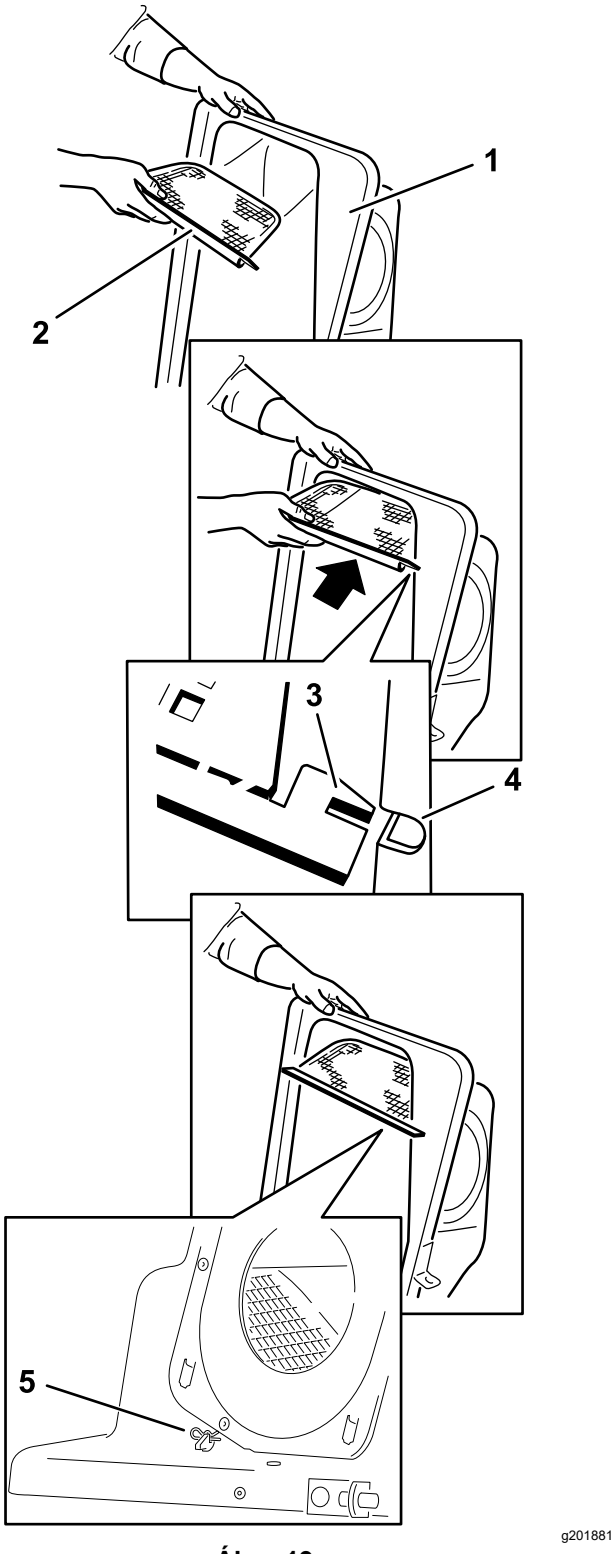

Ábra 19

1. A zsákolóadapter teteje
2. Hálós
3. Rácsfül
4. Nyílás a zsákolóadapter tetejében
5. Rugós sasszeg

9

A zsákolóadapter tetejének felszerelése

Ehhez az eljáráshoz szükséges alkatrészek:

2	Gyűjtőzsák

Eljárás

1. Szerelje fel a zsákolóadapter tetejét a zsákolóadapter vázára.

   Megjegyzés: A zsákolóadaptere esetleg eltérhet a képen láthatótól.

2. Csúsztassa a konzolokat a zsákolóadapter vázán levő csapokra, majd fűzze be a rugós karikát a jobb oldali csap furatába (Ábra 20).
3. Hajtsa le a zsákolóadapter fedelét üzemi helyzetbe.

   Megjegyzés: A rugós karika eltávolításához forgassa ugyanarra, amely irányba forgatva befűzte.

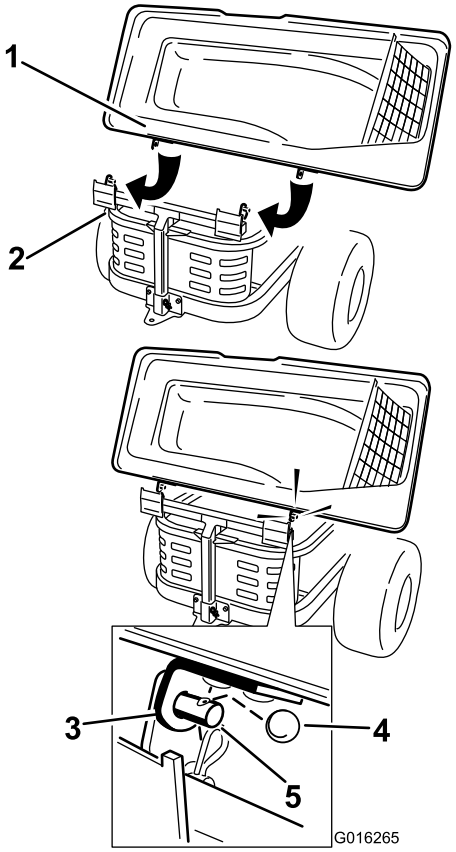

g016265

Ábra 20

1. Zsákolóadapter fedele
2. Zsákolóadapter váza
3. Zsákolóadapter-fedél konzolja
4. Rugós karika
5. Csap

4. Hajtsa fel a zsákolóadapter fedelét, majd csúsztassa rá a zsákok vázán található horgokat a rögzítőkonzolokra (Ábra 21).

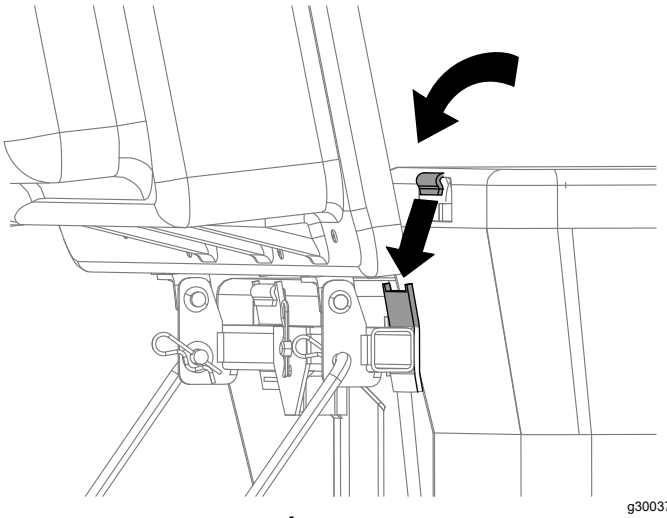

g300378

Ábra 21

5. Hajtsa rá a zsákolóadapter fedelét a zsákokra (Ábra 22).

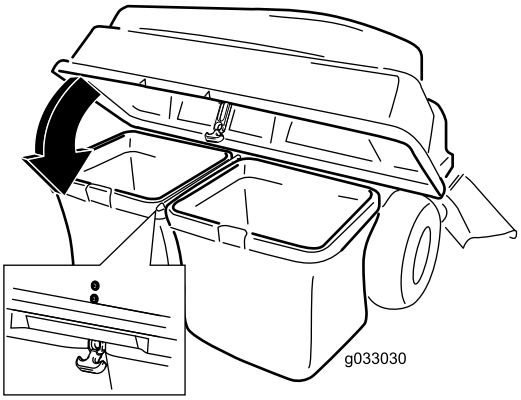

g033030

Ábra 22

6. Rögzítse a fedelet a retesszel (Ábra 22).

10

A ventilátoregység felszerelése

Ehhez az eljáráshoz szükséges alkatrészek:

1	Ventilátoregység

Eljárás

⚠ FIGYELMEZTETÉS

A fedetlen kidobónyíláson át a gép tárgyakat hajíthat Ön és a közelben tartózkodók felé, súlyos személyi sérülést okozva ezzel. Emellett így a késekhez is hozzá lehet érni.

- **Ne működtesse a fűnyírót fedőlap, mulcsozólap vagy fűcsúszda és fűgyűjtő nélkül.**
- **Ha eltávolítja a fűcsúszdát és a fűgyűjtőt, feltétlenül szerelje fel a terelőlemezt.**

Fontos: **Ha leszereli a zsákolóadaptert és a ventilátort, szerelje fel az oldalsó kidobás csúszdáját.**

Fontos: **Őrizze meg az összes kötőelemet és az oldalsó kidobás csúszdáját.**

1. Szükség esetén szerelje fel az ékszíjat a ventilátor-ékszíjtárcsára (Ábra 25).
2. Illessze be a ventilátor forgócsapját a ventilátor tartóelemébe, majd hajtsa be a ventilátoregységet a gép felé (Ábra 23).

Megjegyzés: A ventilátoregységnek magától reteszelődnie kell a Ábra 24 szerint.

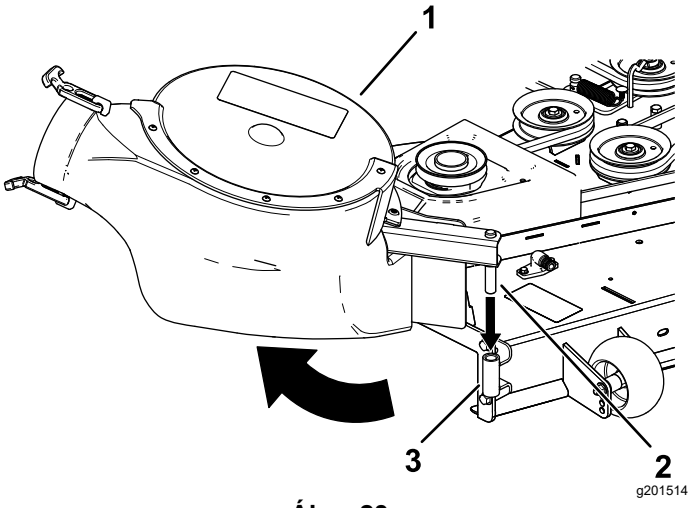

Ábra 23

1. Ventilátoregység
2. Ventilátor-forgócsap
3. Ventilátor-tartóelem

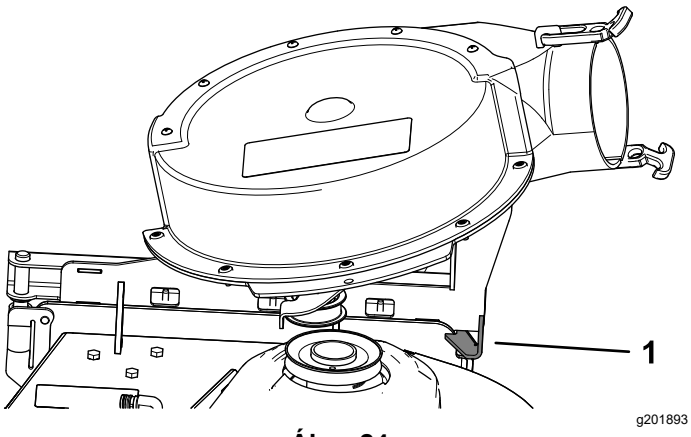

Ábra 24

1. Ventilátorretesz

11

A ventilátorékszíj és az elektromos mozgatású zsákolóadapter-fedél felszerelése

Ehhez az eljáráshoz szükséges alkatrészek:

1	Elektromos mozgatású zsákolóadapter-fedél
1	Ventilátorékszíj

Eljárás

1. Tegye fel az ékszíjat a ventilátor-ékszíjtárcsára (Ábra 25 és Ábra 26); lásd: 10 A ventilátoregység felszerelése (oldal 15).

   Használja az alábbi ékszíjat a nyíróasztal mérete alapján:

122 cm-es nyíróasztal	137 cm-es nyíróasztal	152 cm-es nyíróasztal
Toro-cikksz. 127-0074	Toro-cikksz. 127-0075	Toro-cikksz. 127-0076

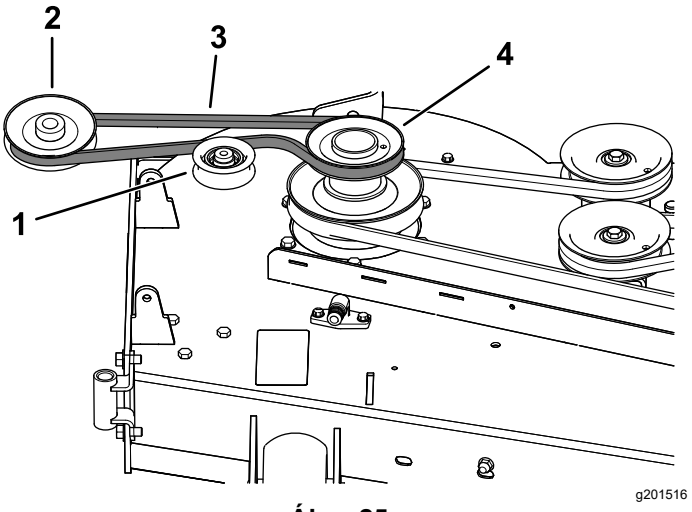

Ábra 25

A ventilátorékszíj elvezetése

1. Szíjfeszítő tárcsa
2. Ventilátor-ékszíjtárcsa
3. Ventilátorékszíj
4. Hajtótárcsa

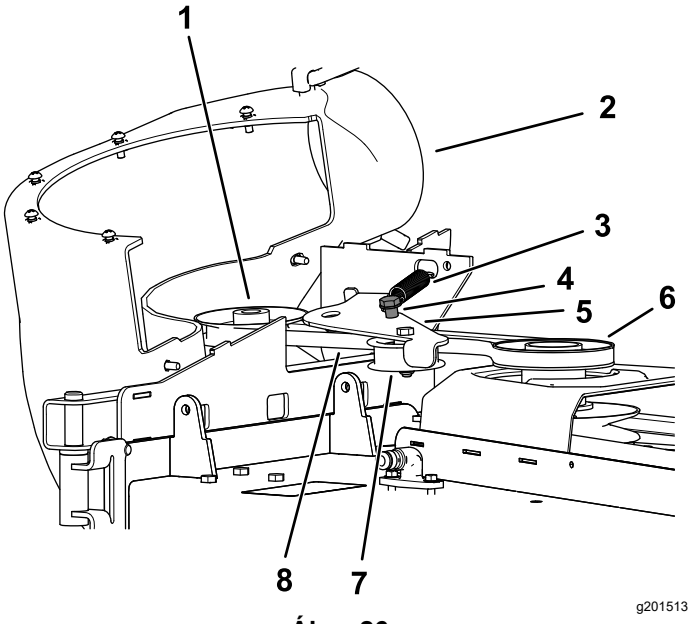

Ábra 26

1. Ventilátor-ékszíjtárcsa
2. Ventilátor a helyén (a jobb láthatóságért a háza eltávolítva)
3. Rugó
4. Feszítőtárcsa-csap
5. Feszítőkar
6. Hajtótárcsa
7. Szíjfeszítő tárcsa
8. Ventilátorékszíj

2. Ügyeljen arra, hogy az ékszíj a ventilátor-ékszíjtárcsához igazítva maradjon, amikor felszereli a ventilátoregységet.
3. Húzza el a rugós feszítőgörgőt a fix rugócsaptól, és tegye rá az ékszíjat a nyíróasztal-ékszíjtárcsára (Ábra 26).

   Megjegyzés: Ügyeljen arra, hogy az ékszíj megfelelően helyezkedjen el a ventilátor-ékszíjtárcsán.
4. Helyezze el a ventilátorékszíjat a hajtótárcsa körül a Ábra 25 és Ábra 26 szerint.
5. Szerelje fel az ékszíjburkolatra az elektromos mozgatású zsákolóadapter-fedelet, majd a gombot meghúzva rögzítse azt (Ábra 27).

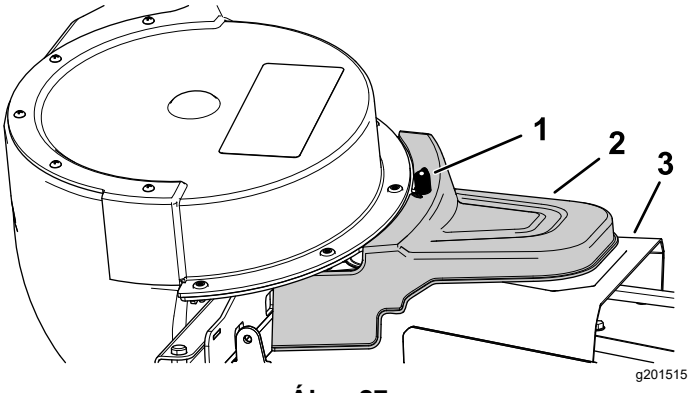

Ábra 27

1. Gomb
2. Elektromos mozgatású zsákolóadapter-fedél
3. Ékszíjburkolat

12

A kidobócsövek felszerelése

Ehhez az eljáráshoz szükséges alkatrészek:

1	Felső cső
2	Csavar (¼" × ¾")
2	Alátét(¼")
2	Rögzítőanya (¼")
1	Alsó cső

Eljárás

Fontos: **A kidobócsövek felszerelése előtt állítsa a nyíróasztalt a legalacsonyabb vágásmagasságba.**

Megjegyzés: Ne felejtse el felszerelni a fűterelő lemezt, ha leszereli a zsákolóadaptert a fűnyíróról.

1. Kapcsolja ki a TLT-t, és húzza be a rögzítőféket.
2. Állítsa le a motort és vegye ki az indítókulcsot.
3. Engedje le a nyíróasztalt a legalacsonyabb vágásmagasságba.
4. Távolítsa el a zsákokat, hogy rálásson a fedél alatt a csőre.
5. Hajtsa le, és rögzítse a fedelet.
6. Használja mindkét reteszt az alsó cső ventilátoregységhez történő rögzítéséhez (Ábra 28).

Megjegyzés: Ügyeljen arra, hogy az alsó csövön a kivágás alul legyen, amikor felszereli (Ábra 30).

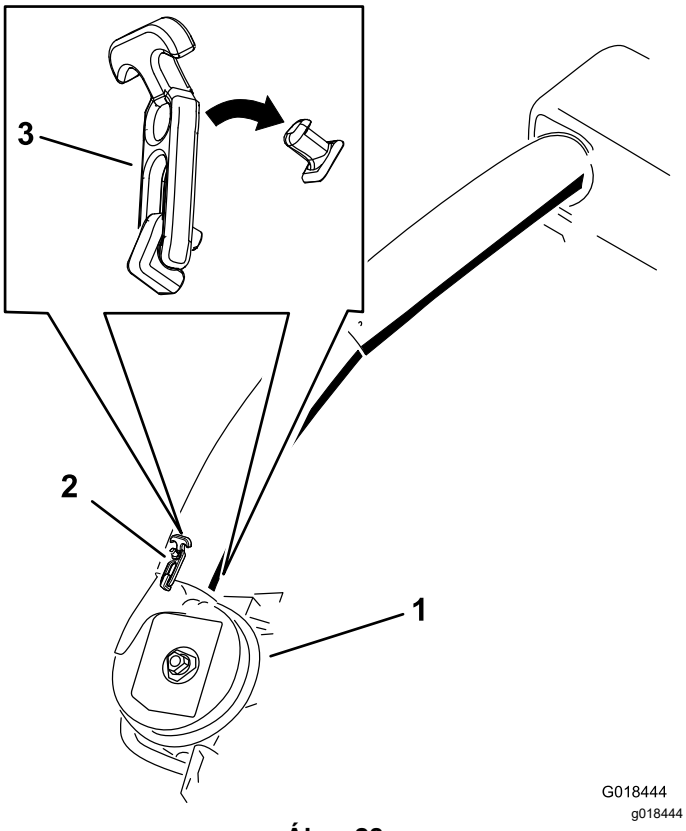

Ábra 28

Alsó kidobócső retesze

1. Ventilátoregység
2. Felső retesz
3. Retesz

7. Jegyezze meg, hová szerelte be a felső csőbe a 2 csavart.

   Megjegyzés: A fröccsöntött nyílfejek közelében levő furatot ne használja.

8. Távolítsa el a felső cső alsó végéből a 2 csavart.
9. Használja a 2 csavarfuratot sablonként az alsó csőhöz.

   Megjegyzés: Őrizze meg a kötőelemeket.

10. Illessze be a felső cső felső (furatmentes) végét a csőtömítésen keresztül a fedélbe, addig tolva befelé a csövet, amíg az a fedél belsejéhez nem ér.
11. Húzza kissé kijjebb a felső csövet annyira, hogy a tömítése kinyúlva ráfeküdjön a csőre (Ábra 29).

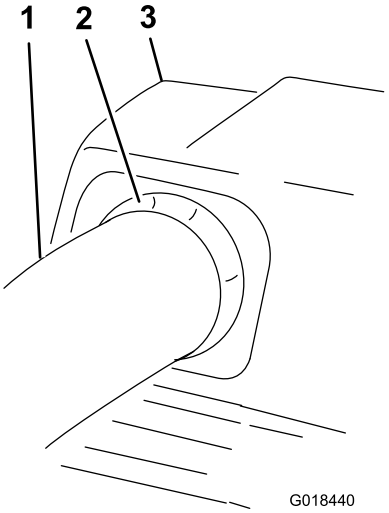

Ábra 29

1. Felső cső
2. Kinyúló gumitömítés
3. Zsákolóadapter fedele

12. Igazítsa a felső cső furatait az alsó cső felületén levő bemélyedésekhez.

    Megjegyzés: A csövek profilból nézzenek ki a Ábra 30 szerint.

    Megjegyzés: Ne használja a fröccsöntött nyílfejek közelében levő furatot.

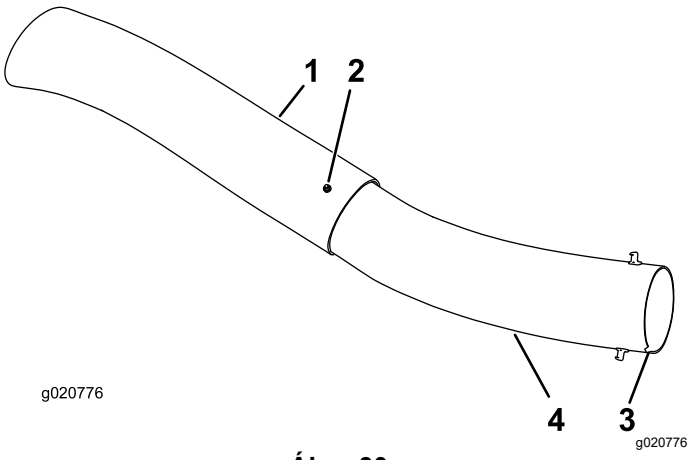

Ábra 30

1. Felső cső
2. Meglévő furat (csavar eltávolítva)
3. Bevágás a felszerelt cső alján
4. Alsó cső

13. A felső cső meglévő furatait sablonként használva készítsen 2 db 6,5 mm átmérőjű furatot az alsó cső bemélyedésein át (Ábra 31).

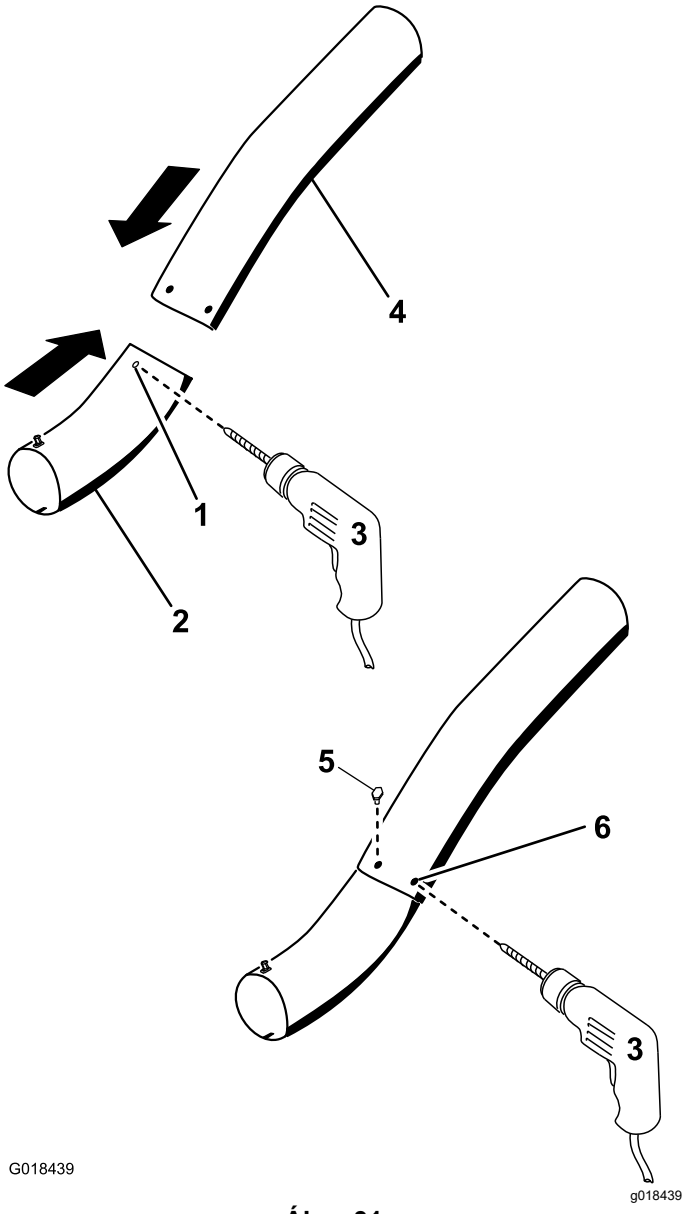

Ábra 31

Furatok készítése az alsó kidobócsőbe

1. Bemélyedések
2. Alsó cső
3. Készítsen 6,5 mm átmérőjű furatot.
4. Felső cső
5. Szerelje be ide a csavart (¼" × ¾"), az alátéttel (¼") és rögzítőanyával (¼").
6. Felső cső – meglévő furatok

14. Távolítsa el a felső és az alsó csövet a gépről.
15. Csúsztassa össze a csöveket, és igazítsa össze a furatokat.
16. Tegye fel az alátéteket (¼") a csavarokra (Ábra 31).
17. Szerelje be imbuszkulccsal a csavarokat (¼" × ¾") az alátétekkel (¼") együtt az alsó csőbe belülről, a felső cső meglévő furatain át (Ábra 31).
18. Rögzítse egymáshoz a csöveket az anyákkal (¼") a Ábra 31 szerint.
19. Illessze be a felső kidobócsövet a csőtömítésen át a fedélbe.
20. Húzza kissé kijjebb a felső csövet annyira, hogy a tömítése kinyúlva ráfeküdjön a ventilátoregységre (Ábra 29).
21. Használja mindkét reteszt az alsó cső ventilátoregységhez történő rögzítéséhez (Ábra 28).

Üzemeltetés

⚠ FIGYELMEZTETÉS

A személyi sérülések elkerülése érdekében kövesse az alábbi lépéseket:

- **A munkaeszköz használata előtt ismerje meg a *Kezelői kézikönyvben* található összes kezelési és biztonsági előírást.**
- **Ne távolítsa el a kidobócsövet, a zsákokat, a csatornát, és ne nyissa fel a zsákolóadapter tetejét, amíg jár a motor.**
- **Mindig állítsa le a motort és várja meg, amíg minden mozgó alkatrész megáll, mielőtt eltávolítaná a dugulást a zsákolórendszerből.**
- **Ne végezzen karbantartást vagy javítást a gépen, amíg jár a motorja.**

⚠ FIGYELMEZTETÉS

Ha nincs a helyén a fűterelő lemez, a zsákolóadapter-csövek vagy a teljes zsákolóadapter-egység, Ön és a közelben levők ki lehetnek téve a késekkel való érintkezés és a kirepülő hulladék okozta sérülésnek. A forgó fűnyírókések és a kirepülő hulladék személyi sérülést okozhatnak, akár végzeteset is.

- **Mindig szerelje fel a fűterelő lemezt, amikor a zsákolóadaptert eltávolítva oldalsó kidobású módra vált.**
- **Ha a fűterelő lemez bármikor megsérül, azonnal cserélje le. A fűterelő lemez lefele irányítja az anyagot a gyep felé.**
- **Ne nyúljon kezével vagy lábával a fűnyíró alá.**
- **Ne kísérelje meg a kidobási terület vagy a kések megtisztítását, csak miután kikapcsolta a mellékhajtást (TLT) és leállította a motort. Vegye ki továbbá az indítókulcsot, és vegye le a gyertyapipá(ka)t is.**
- **Állítsa le a motort, mielőtt nekikezd a kidobócsatorna-eltömődés megszüntetésének.**

A fűgyűjtő zsákok ürítése

⚠ VESZÉLY

A törmelék, például a levelek, a fű vagy a gallyak lángra kaphatnak. A motortérben keletkezett tűz személyi sérülést és anyagi kárt okozhat.

- **Tartsa a motor és a kipufogó környékét törmeléktől mentesen.**
- **A zsákolóadapter fedelének felnyitásakor körültekintően járjon el, hogy ne hulljon törmelék a motor és a kipufogó környékére.**
- **Tárolás előtt hagyja a gépet lehűlni.**

A tele zsákokat kellő körültekintéssel emelje és mozgassa. A gyűjtőzsákok kiürítése:

1. Parkolja le a gépet sík talajon és kapcsolja ki a kések kapcsolóját.
2. Állítsa a mozgást vezérlő karokat reteszelt semleges helyzetbe, állítsa le a motort, vegye ki a kulcsot, húzza be a rögzítőféket és várja meg, amíg minden mozgó alkatrész megáll, mielőtt elhagyja a kezelői helyet.
3. Nyissa fel a zsákolóadapter fedelét (Ábra 32).

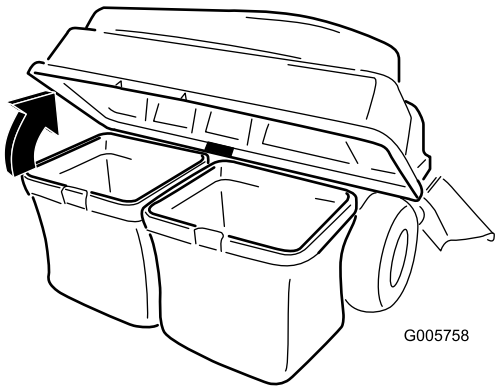

g005758

Ábra 32

4. Nyomkodja bele a törmeléket a zsákokba. A zsákot mindkét kezével felemelve akassza le a tartókonzolról. Ürítse ki a zsákot. Ismételje meg az eljárást a másik zsákkal.

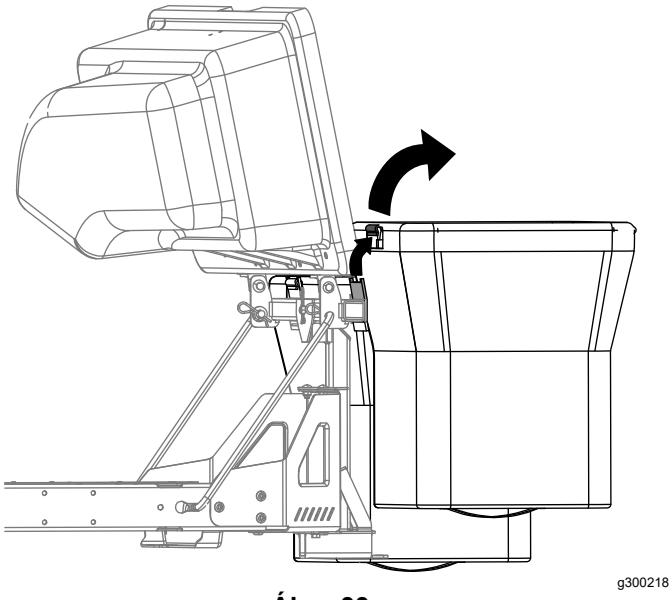

Ábra 33

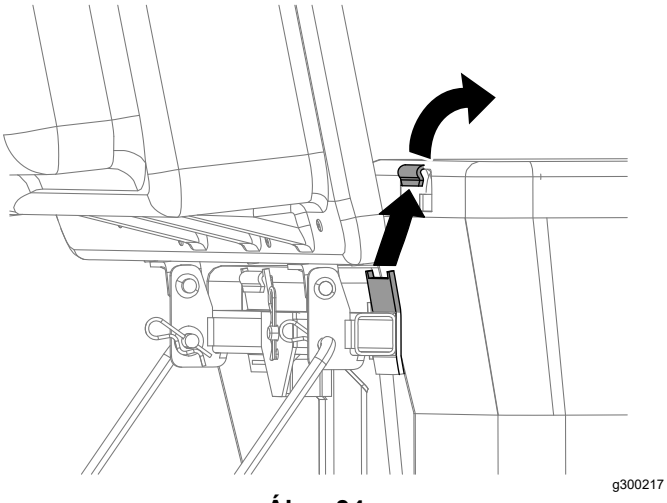

Ábra 34

5. A zsákok visszahelyezéséhez csúsztassa rá a vázukon található horgokat a rögzítőkonzolokra.
6. Hajtsa rá a zsákolóadapter fedelét a zsákokra.

A zsákolóadapterben keletkező elakadás megszüntetése

⚠ FIGYELMEZTETÉS

A zsákolóadapter működtetése során forog a ventilátor, és levághatja a kezét, az ujjait, vagy ezek sérülését okozhatja.

- **Állítsa le a motort és várja meg, amíg leállnak a mozgó alkatrészek, csak ezután kezdjen bele a ventilátor beállításába, tisztításába, javításába és vizsgálatába, valamint a csatorna eltömődésének megszüntetésébe. Vegye ki az indítókulcsot.**
- **Az eltömődést egy bottal vagy hasonló eszközzel piszkálja ki a ventilátorból és a csőből, ne a kezével.**
- **Tartsa távol arcát, kezét, lábát és egyéb testrészeit, valamint ruházatát a rejtett, mozgó vagy forgó alkatrészektől.**

1. Parkolja le a gépet sík talajon és kapcsolja ki a kések kapcsolóját.
2. Állítsa a mozgást vezérlő karokat reteszelt semleges helyzetbe, állítsa le a motort, vegye ki a kulcsot, húzza be a rögzítőféket és várja meg, amíg minden mozgó alkatrész megáll, mielőtt elhagyja a kezelői helyet.
3. Ellenőrizze a fűgyűjtő zsákokat, és ürítse ki azokat, ha megteltek.
4. Oldja le, és válassza le a kidobócsövet és a fűcsúszdát a zsákolóadapter fedeléről és a fűnyíróról. Óvatosan piszkálja ki egy bottal vagy hasonló eszközzel az eltömődést a fűnyíróból, a kidobócsőből, a fűcsúszdából és a zsákolóadapter fedeléből.
5. Miután eltávolította az eltömődést, szerelje fel újra a teljes zsákolórendszert, és folytassa a munkát.

A zsákolóadapter eltávolítása

⚠ VIGYÁZAT

A gép zsákolóadapter nélkül, első zsákolóadapter-ellensúllyal való használata instabil működést eredményezhet, ami a gép feletti uralom elvesztését eredményezheti.

- **Mindig távolítsa el az első ellensúlyokat is, ha leszereli a zsákolóadaptert.**
- **Ne használja a gépet a zsákolóadapter nélkül és felszerelt első súlyokkal.**

A zsákolóadapter eltávolításához fordított sorrendben végezze el mindegyik felszerelt zsákolóadapter-készlettel kapcsolatos utasítás felszerelési lépéseit. Ha súlyokat is felszerelt, a zsákolóadapter leszerelésekor mindig távolítsa el az első zsákolóadapter-ellensúlyokat is.

Megjegyzés: Mulcsozókészlet felszerelésekor elegendő csak a kivágott terelőlemezt eltávolítani.

Üzemeltetési tanácsok

Zsákolási tippek

Tartsa észben a gépés a munkaeszköz együttes méretét

Ne feledje, hogy a gép felszerelt munkaeszközzel hosszabb és szélesebb. Szűk helyen túl élesen fordulva a munkaeszköz károsodhat.

Szegélynyírás

A szegélynyírást mindig a fűnyíró bal oldalán végezze. Ne végezzen szegélynyírást a fűnyíró jobb oldalán, mert ezzel károsíthatja a zsákolóadapter csatornáját és a kidobócsövet.

Vágásmagasság

Ne állítsa túl alacsonyra a vágásmagasságot, mert a fűnyíró körüli hosszú fű gátolja a levegő bejutását a nyíróasztal alá és így a zsákolórendszerbe is. Ha nem jut elegendő levegő a fűnyíró alá, a zsákolórendszer eltömődik.

Fűnyírás gyakorisága

Nyírja gyakran a füvet, különösen, ha gyorsan nő. A nagyon hosszúra nőtt füvet két menetben nyírja le.

Fűnyírási technika

A gyep legjobb kinézete érdekében az új sáv legyen kissé átfedésben az előzőleg nyírttal. Ezzel csökkenti a motor terhelését, és csökkenti a csatorna és a kidobócső eltömődésének az esélyét.

Zsákolási sebesség

A zsákolásos fűnyírás általában a gázkar GYORS helyzetében, normál sebességgel haladva végezhető. Ugyanakkor szélsőségesen száraz és poros fű esetén célszerű kissé visszavenni a gázt, viszont növelni a fűnyíró haladási sebességét. A zsákolórendszer eltömődhet, ha túl gyorsan halad és a motor fordulatszáma túl alacsonyra csökken. Domboldalon szükség lehet a haladási sebesség csökkentésére. Ez segít fenntartani a motor fordulatszámát és a zsákolás hatékonyságát. Lehetőleg lejtőn lefelé haladva végezze a fűnyírást.

⚠ VIGYÁZAT

Ahogy a zsákok telnek, a gép hátulja egyre nehezebbé válik. Ha hirtelen áll meg vagy indul el lejtős területen, elveszítheti az irányítását a gép felett, és felborulhat vele.

- **Se emelkedőn, se lejtőn ne induljon el vagy álljon meg hirtelen. Kerülje az emelkedőnek történő elindulást.**
- **Ha hegymenetben állt meg a géppel, kapcsolja ki a kések kapcsolóját. Ezután tolasson le lassan a domboldalról.**
- **Lejtőkön kerülje a hirtelen kanyarodást és sebességváltoztatást.**
- **Ne használja a gépet a zsákolóadapter nélkül és felszerelt első súlyokkal.**

Zsákolás magasra nőtt fű esetén

A nagyon magasra nőtt fű nehéz, így nem feltétlenül juttatható be maradéktalanul a fűgyűjtő zsákokba. Ilyenkor a kidobócső és a csatorna eltömődhet. A zsákolórendszer eltömődésének elkerülése érdekében a fűnyírást végezze először nagy vágásmagassággal, majd engedje le a nyíróasztalt normál vágásmagasságba, és ismételje meg a zsákolási eljárást.

Zsákolás nedves fű esetén

Igyekezzen mindig száraz füvet nyírni, mert a gyep így kap szép kinézetet. Ha kénytelen nedves füvet nyírni, használja a hagyományos oldalsó kidobást. Pár órával később, amikor a nyesedék már megszáradt,

szerelje fel a teljes zsákolórendszert, és szívassa fel vele a fűnyesedéket.

Az eltömődés jelei

A zsákolás során a fűnyíró normál esetben elöl kifújja a fűnyesedék egy kis részét. A túl nagy mennyiségű kifújt nyesedék azt jelzi, hogy a zsákok megteltek vagy a rendszer eldugult.

Karbantartás

Megjegyzés: A gép jobb és bal oldalát normál üzemeltetési helyzetben határozza meg.

Ajánlott karbantartási ütemterv(ek)

Karbantartási időköz	Karbantartási intézkedés
Az első 8 óra után	• Ellenőrizze a ventilátorékszíjat. • Ellenőrizze a zsákolóadaptert.
Minden használat után	• Tisztítsa meg a fedél rácsát. • A zsákolóadapter tisztítása.
Minden 25 órában	• Ellenőrizze a ventilátorékszíjat.
Minden 100 órában	• Ellenőrizze a zsákolóadaptert.

⚠ FIGYELMEZTETÉS

Ha a kulcsot a gyújtáskapcsolóban hagyja, mások véletlenül beindíthatják a motort, és a közelben állók súlyos sérülését okozhatják.

Karbantartási munkák előtt vegye ki a kulcsot a gyújtáskapcsolóból és vegye le a gyertyapipát. Hajtsa félre a gyertyapipát, hogy ne érhessen véletlenül a gyújtógyertyához.

⚠ FIGYELMEZTETÉS

A motor üzem közben felforrósodhat. A forró felületek érintésre súlyos égési sérülést okozhatnak.

Hagyja lehűlni a motort, különösen a kipufogóját, mielőtt megérintené.

⚠ FIGYELMEZTETÉS

A törmelék, például a levelek, a fű vagy a gallyak lángra kaphatnak. A motortérben keletkezett tűz személyi sérülést és anyagi kárt okozhat.

- **Tartsa a motor és a kipufogó környékét törmeléktől mentesen.**
- **A zsákolóadapter fedelének felnyitásakor körültekintően járjon el, hogy ne hulljon törmelék a motor és a kipufogó környékére.**
- **Tárolás előtt hagyja a gépet lehűlni.**

Felkészülés karbantartásra

Végezze el az alábbi lépéseket, mielőtt a gépen karbantartási tevékenységbe kezd:

1. Parkolja le a gépet sík talajon.
2. Kapcsolja ki a TLT-t, állítsa SEMLEGES-RETESZELT helyzetbe a haladásvezérlő karokat és húzza be a rögzítőféket.
3. Állítsa le a motort és vegye ki az indítókulcsot.
4. Tisztítsa meg a fűnyírót minden a nyíróasztalra és a gép hátuljára került hulladéktól a karbantartás megkönnyítéséhez.

A fedél rácsának tisztítása

Szolgáltatásszünet: Minden használat után

1. Nyissa fel a zsákolóadapter fedelét.
2. Tisztítson ki minden hulladékot a rácsból.
3. Csukja le a zsákolóadapter fedelét.

A zsákolóadapter és a zsákok tisztítása

Szolgáltatásszünet: Minden használat után

1. Mossa le belülről és kívülről a zsákolóadapter fedelét, a zsákokat, a csövet és a fűnyíró alját.

   Megjegyzés: A szennyeződések eltávolításához használjon enyhe autósampont.

2. Feltétlenül távolítsa el minden alkatrészről a rátapadt füvet.
3. Az összes alkatrész lemosása után hagyja azokat alaposan megszáradni.

Megjegyzés: Amikor az összes alkatrészt visszaszerelte, indítsa be és járassa a motort kb. egy percig, hogy elősegítse a száradást.

A ventilátorékszíj ellenőrzése

Szolgáltatásszünet: Az első 8 óra után

Minden 25 órában

Ellenőrizze az ékszíjakat repedezés, foszló szélek, égésre utaló jelek és egyéb károsodás szempontjából. A sérült ékszíjakat cserélje ki.

A ventilátorékszíj cseréje

1. Távolítsa el a műanyag szíjburkolatot.
2. A rugós feszítőgörgőt hátrahúzva lazítsa meg az ékszíjat (Ábra 35).

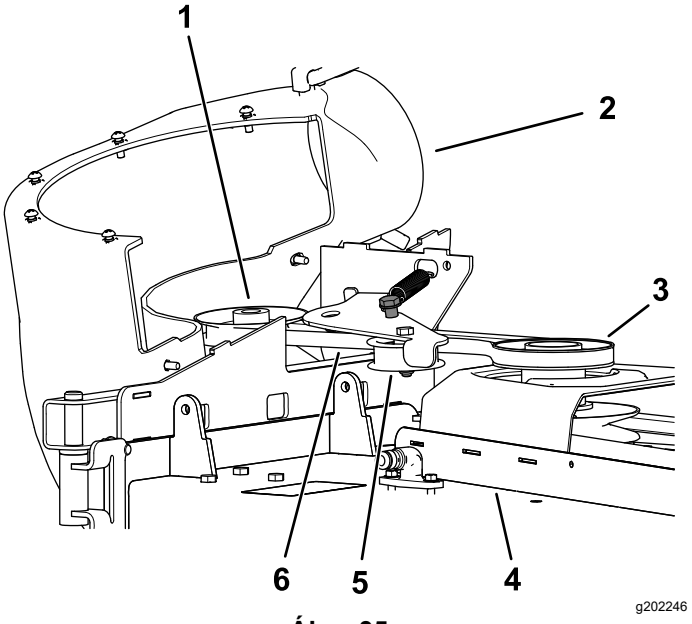

Ábra 35

1. Ventilátor-ékszíjtárcsa
2. Ventilátor a helyén (a jobb láthatóságért a háza eltávolítva)
3. Hajtótárcsa
4. Nyíróasztal
5. Szíjfeszítő tárcsa
6. Ventilátorékszíj

3. Távolítsa el a meglévő ventilátorékszíjat a nyíróasztal-ékszíjtárcsáról.
4. Távolítsa el a ventilátort a nyíróasztalról.
5. Távolítsa el a meglévő ventilátorékszíjat a ventilátor-ékszíjtárcsákról.
6. Tegye fel az új ékszíjat a ventilátor-ékszíjtárcsákra (Ábra 35).
7. Szerelje fel a ventilátort a tartóelemére.
8. Tegye fel az új ékszíjat a nyíróasztal-ékszíjtárcsára (Ábra 35).
9. Húzza hátra a rugós feszítőgörgőt, és tegye fel az ékszíjat a rugós feszítőgörgőre (Ábra 35).

A zsákolóadapter ellenőrzése

Szolgáltatásszünet: Minden 100 órában

Az első 8 óra után

1. Ellenőrizze a felső csövet, az alsó csövet, a zsákolóadapter fedelét és a ventilátoregységet.

   Megjegyzés: Cserélje ki ezeket az alkatrészeket, ha megrepedtek vagy eltörtek.

2. Ellenőrizze a zsákokat, a zsákolóadapter vázát és a rácsát.

   Megjegyzés: Cserélje ki az alkatrészeket, ha megrepedtek vagy eltörtek.

3. Húzzon meg minden csavart és csavaranyát.

A fűnyírókések ellenőrzése

1. Ellenőrizze rendszeresen a fűnyírókéseket és akkor is, ha idegen tárgynak ütköztek.
2. Ha a kések nagyon elkoptak vagy károsodtak, szereljen fel új késeket; a teljes késkarbantartással kapcsolatban lásd a gép *Kezelői kézikönyvét*.

Tárolás

A zsákolóadapter tárolása

1. Tisztítsa meg a zsákolóadaptert; lásd: A zsákolóadapter tisztítása.
2. Vizsgálja meg a zsákolóadapter épségét; lásd: A zsákolóadapter átvizsgálása.
3. Ellenőrizze, hogy a fűgyűjtő zsákok üresek és teljesen szárazak-e.
4. Tárolja a zsákolóadaptert tiszta, száraz helyen, közvetlen napfénytől védve. Ezzel megvédi a műanyag alkatrészeket és megnöveli a zsákolóadapter élettartamát. Ha kültéren tárolja, fedje be a zsákolóadaptert vízálló ponyvával.

Hibakeresés és elhárítás

Probléma	Lehetséges ok	Javító intézkedés
Rendellenes rezgés tapasztalható.	1. Egy vagy több kés elgörbült vagy kiegyensúlyozatlanná vált. 2. A késrögzítő csavar laza. 3. Meglazult egy ventilátor-ékszíjtárcsa vagy a szíjtárcsaegység. 4. A ventilátorékszíj elhasználódott. 5. A ventilátor egy vagy több lapátja elgörbült vagy kiegyensúlyozatlanná vált.	1. Szereljen fel új kést vagy késeket. 2. Húzza meg a kést rögzítő csavart. 3. Húzza meg az adott ékszíjtárcsát. 4. Cserélje ki az ékszíjat. 5. Vegye fel a kapcsolatot a hivatalos márkakereskedővel.
Alacsony a fűgyűjtési teljesítmény	1. A motorfordulatszám túl alacsony. 2. A zsákolóadapter-fedél rácsa eltömődött. 3. A ventilátor ékszíja meglazult. 4. Eltömődés egy csőben vagy a ventilátornál. 5. A zsákok megteltek.	1. A zsákolórendszert mindig teljes gázon használja. 2. Távolítsa el a hulladékot, leveleket vagy fűkaszálékot a rácsból. 3. Cserélje ki az ékszíjat. 4. Keresse meg és szüntesse meg az eltömődést. 5. Ürítse ki a gyűjtőtartályt.
A ventilátor és a csövek túl gyakran eltömődnek.	1. A zsákok túlságosan megtelnek. 2. A motorfordulatszám túl alacsony. 3. A fű túl nedves. 4. A fű túl hosszú. 5. A zsákolóadapter-fedél rácsa eltömődött. 6. Túl nagy a munkasebesség. 7. A ventilátorékszíj elhasználódott.	1. Ürítse gyakrabban őket. 2. A zsákolórendszert mindig teljes gázon használja. 3. Akkor végezzen fűnyírást, amikor száraz a fű. 4. Egyszerre csak 51–76 mm-t nyírjon le a fűből vagy a hossza ⅓-át, amelyik kevesebb. 5. Távolítsa el a hulladékot, leveleket vagy fűkaszálékot a rácsból. 6. Vezessen lassabban teljes gáz mellett. 7. Cserélje ki az ékszíjat.
A rendszer hulladékot fúj ki.	1. A zsákok túlságosan megtelnek. 2. Túl nagy a munkasebesség. 3. A nyíróasztal nincs kiszintezve.	1. Ürítse gyakrabban őket. 2. Haladjon lassan, teljes gázzal. 3. A nyíróasztal szintezésével kapcsolatban olvassa el a gép *Kezelői kézikönyvét*.
A ventilátor járókereke nem forog akadálytalanul.	1. A ventilátor eltömődött. 2. A ventilátor járókereke elállítódott.	1. Távolítsa el a hulladékot, a leveleket vagy a fűkaszálékot a ventilátor járókerekéből. 2. Vegye fel a kapcsolatot a hivatalos márkakereskedővel.

Megjegyzések:

Megjegyzések:

Megjegyzések:

EEA/UK adatvédelmi nyilatkozat

A Toro az alábbi módon használja fel az Ön személyes adatait

A The Toro Company („Toro”) tiszteletben tartja személyes adatainak bizalmasságát. Amikor megvásárolja valamelyik termékünket, birtokunkba kerülhet néhány személyes adata közvetlenül Öntől vagy a helyi Toro vállalaton, illetve -kereskedőn keresztül. A Toro ezeket az információkat a szerződéses kötelezettségek teljesítése érdekében – például jótállás nyilvántartásba vételéhez, jótállási igény feldolgozása vagy termék visszahívása esetén történő kapcsolatfelvételre és jogszerű üzleti célokra – használja fel, például vevői elégedettség mérése, termékeink javítása vagy olyan termékinformációk biztosítása, amelyek érdekesek lehetnek az Ön számára. A Toro a fenti tevékenységek bármelyikével kapcsolatban megoszthatja az Ön adatait a Toro kapcsolt vállalkozásaival, kereskedőivel vagy más üzleti partnereivel. Személyes adatait akkor is nyilvánosságra hozhatjuk, ha a törvény ezt előírja, vagy ha vállalkozás eladásával, vásárlásával vagy egyesülésével kapcsolatban merül fel erre igény. Más vállalat számára soha nem adjuk ki az Ön személyes adatait marketingcélokból.

Személyes adatai megőrzése

A Toro a személyes adatait addig őrzi meg, amíg az a fenti célokból fontos lehet, valamint a jogszabályi előírásoknak megfelelően. A hatályos megőrzési időszakkal kapcsolatban további tájékoztatásért vegye fel a kapcsolatot a következő címmel: legal@toro.com.

A Toro biztonsággal kapcsolatos elkötelezettsége

Személyes adatait az Egyesült Államokban vagy más olyan országban is feldolgozhatják, amely kevésbé szigorú adatvédelmi jogszabályokkal rendelkezik, mint a lakóhely szerinti országa. Amikor adatait a lakóhelye szerinti országon kívül továbbítjuk, jogilag megkövetelt lépéseket teszünk annak biztosítására, hogy megfelelő intézkedések történjenek adatai védelme érdekében, valamint annak biztosítására, hogy azokat biztonságosan kezeljék.

Hozzáférés és helyesbítés

Önnek joga van személyes adatai kijavításához vagy felülvizsgálatához, illetve az adatok feldolgozásának tiltásához vagy korlátozásához. Ezek kapcsán írjon a legal@toro.com címre. Ha aggodalmai vannak azzal kapcsolatban, hogy a Toro miként kezeli az Ön adatait, bátran tegye fel kérdéseit közvetlenül nekünk. Felhívjuk figyelmét, hogy az európai lakosoknak jogukban áll panaszt tenni az adatvédelmi hatóságnál.

65. számú kaliforniai indítvány, figyelmeztetési információk

Mi ez a figyelmeztetés?

Találkozhat olyan termékkel is, amelyen az alábbi figyelmeztető címke található:

FIGYELMEZTETÉS: Rákot okozó és a szaporítószervekre káros hatások – www.p65Warnings.ca.gov.

Mi az a 65. indítvány?

A 65. indítvány minden olyan vállalatra hatályos, amely Kaliforniában működik, Kaliforniában értékesít termékeket, Kaliforniában gyárt vagy oda hoz be termékeket. Az indítvány engedélyezi, hogy a kaliforniai kormányzó kezelje és közzétegye a rákot, a születési rendellenességeket és/vagy más reproduktív károkat okozó vegyi anyagok jegyzékét. Az évente frissülő listán több száz, a mindennapi használatú cikkekben megtalálható vegyi anyag szerepel. A 65. indítvány célja a nyilvánosság tájékoztatása az ilyen vegyi anyagoknak való kitettségről.

A 65. indítvány nem tiltja be az ilyen vegyi anyagokat tartalmazó termékek értékesítését, csak előírja, hogy jelenjen meg az ezzel kapcsolatos figyelmeztetés a terméken, annak csomagolásán vagy a hozzá mellékelt dokumentációban. A 65. indítvány figyelmeztetése azt sem jelenti, hogy a termék megsért bármilyen termékbiztonsági szabványt vagy előírást. California kormánya egyértelművé tette, hogy a 65. indítvány figyelmeztetése „nem szabályozási határozat, amely szerint a termék »biztonságosnak« vagy »nem biztonságosnak« tekinthető”. Sok ilyen vegyi anyag évek óta használatos a mindennapi termékekben dokumentált károsító hatás nélkül. További tájékoztatás:https://oag.ca.gov/prop65/faqs-view-all.

A 65. indítvány figyelmeztetése azt jelenti, hogy a vállalat (1) értékelte a kitettséget, és arra a megállapításra jutott, hogy az meghaladja a „nem jelentős kockázati szintet”; vagy (2) úgy döntött, hogy a figyelmeztetést saját belátása szerint a felsorolt vegyi anyagok jelenléte miatt kiteszi anélkül, hogy felmérné az esetleges kitettség mértékét.

Ez a törvény mindenütt érvényes?

A 65. indítvány figyelmeztetései kizárólag a kaliforniai törvények alapján kötelezőek. A figyelmeztetések Kaliforniában számos helyen, beleértve, de nem kizárólagosan éttermekben, élelmiszerboltokban, szállodákban, iskolákban és kórházakban, valamint termékek széles skáláján láthatók. Emellett egyes online és postai úton forgalmazó kiskereskedők is kitehetik a 65. indítvány figyelmeztetéseit a weboldalukon vagy a katalógusaikban.

Hogyan viszonyulnak a kaliforniai figyelmeztetések a szövetségi határokhoz?

A 65. indítvány előírásai gyakran szigorúbbak a szövetségi és nemzetközi előírásoknál. Számos olyan anyag létezik, amelynél ki kell tenni a 65. indítvány figyelmeztetését már olyan szint elérésekor is, amely jóval alacsonyabb a szövetségileg előírt határértéknél. A 65. indítvány előírt figyelmeztetési szintje ólom esetében például 0,5 µg/nap, amely jóval alacsonyabb a szövetségi és a nemzetközi szabványértékeknél.

Miért nem található meg minden hasonló terméken ez a figyelmeztetés?

- A Kaliforniában értékesített termékeken kötelező a 65. indítvány szerinti feliratozás, a máshol értékesítettek esetében viszont nem.
- A 65. indítvány által érintett vállalat köthet olyan megállapodást, amely előírja a 65. indítvány figyelmeztetéseinek használatát termékei számára, míg más hasonló termékeket gyártó vállalatokra esetleg nincs ilyen követelmény.
- A 65. indítvány hatálya nem konzisztens.
- Dönthet úgy a vállalat, hogy nem ad figyelmeztetést, mert arra a következtetésre jut, hogy nem kötelesek erre a 65. indítvány szerint; a termékre vonatkozó figyelmeztetések hiánya viszont nem jelenti azt, hogy a termék mentes a felsorolt vegyi anyagoktól hasonló szinteken.

Miért teszi ki a Toro ezt a figyelmeztetést?

A Toro úgy döntött, hogy a lehető legtöbb információt megadja vásárlóinak a termékeiről, hogy jól megalapozott döntést hozhassanak a megvásárolandó termékkel és annak használatával kapcsolatban. A Toro egyes esetekben egy vagy több felsorolt vegyi anyag jelenlétének ismeretében a kitettség szintjének értékelése nélkül ad figyelmeztetést, mivel nem minden felsorolt vegyi anyag rendelkezik kitettségi határértékkel. Habár a Toro-termékek esetében a kitettség elhanyagolható, vagy jóval a „nem jelentős kockázat” tartományába esik, a biztonság érdekében a Toro úgy határozott, hogy kiteszi a 65. indítvány figyelmeztetéseit. Továbbá ha a Toro nem biztosítja ezeket a figyelmeztetéseket, California állam vagy magánügyfelek perelhetnek, hogy érvényt szerezzenek a 65. indítvány betartásának, ami jelentős büntetéssel jár.