Form No. 3443-787 Rev A

TORO®

Count on it.

Kezelői kézikönyv

Rugós gereblye

Sand Pro®/Infield Pro® 3040 és 5040 vontatóegység

Modellsz. 08752—Sorszám 403300001 és ettől felfelé

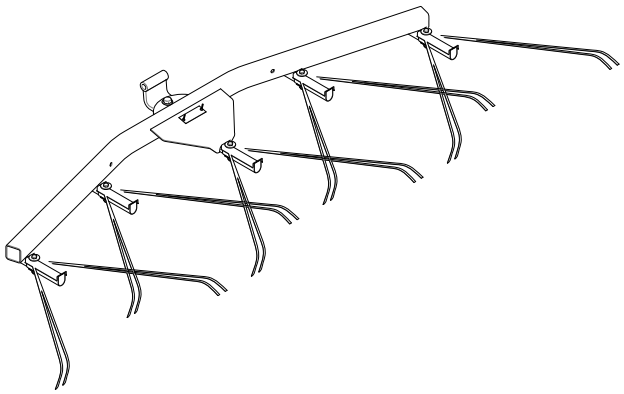

Regisztráljon a következő címen: www.Toro.com.
Az eredeti dokumentum fordítása (HU)

CE

3443-787

Bevezetés

Gondosan olvassa el ezt a tájékoztatót, hogy a termék megfelelő üzemeltetését és karbantartását elsajátítva elkerülje a sérüléseket, valamint a termék károsodását. Ön felelős a termék megfelelő és biztonságos üzemeltetéséért.

A www.Toro.com webhelyen további információk is találhatók, például munkavédelmi tanácsok, oktatóanyagok, tartozékokról szóló információk, segítség márkakereskedés kereséséhez, valamint a termékregisztráció is itt végezhető el.

Ha szervizre, eredeti Toro-alkatrészekre vagy további információkra van szüksége, forduljon hivatalos márkaszervizhez vagy a Toro ügyfélszolgálatához, és készítse elő terméke típus- és sorozatszámát. Az Ábra 1 jelzi a típus- és sorozatszám helyét a terméken. Írja fel a számokat az erre előkészített helyre.

Fontos: **Mobileszköze segítségével a sorozatszámot tartalmazó adattáblán található QR-kódot (ha van) beolvasva elérheti a garanciális tudnivalókat, az alkatrészekre vonatkozó adatokat és az egyéb termékinformációkat.**

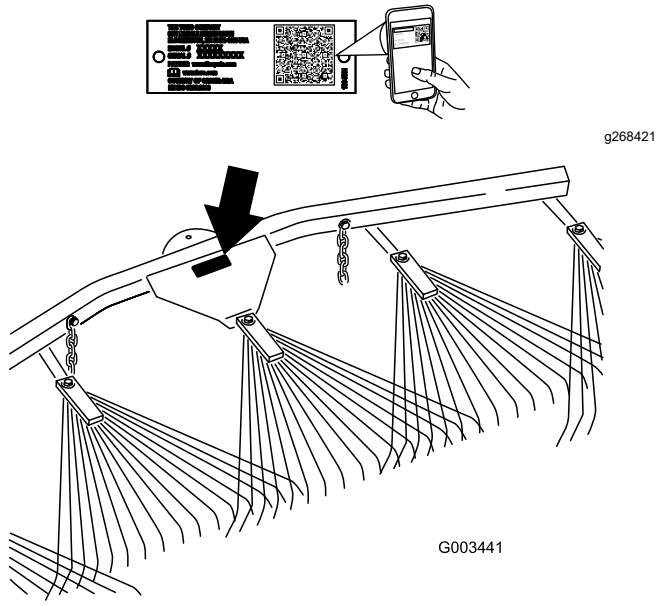

Ábra 1

Modellsz. _____

Sorszám _____

A kézikönyv feltünteti a lehetséges veszélyeket, és a (Ábra 2) biztonsági figyelmeztető jelzéssel azonosított biztonsági üzeneteket tartalmaz. Ez a jelzés olyan veszélyre hívja fel a figyelmet, amely súlyos sérülést vagy halált okozhat, amennyiben nem követi az ajánlott óvintézkedéseket.



Ábra 2

Biztonsági figyelmeztető jelzések

Ez a kézikönyv 2 szót használ az információ kiemelésére. A **Fontos** speciális műszaki információra hívja fel a figyelmet, a **Megjegyzés** külön figyelemre érdemes általános információt hangsúlyoz.

Tartalom

Biztonság 3
Biztonsági és tájékoztató címkék 3
Felszerelés 4
A rugós gereblye felszerelése 5
Termékáttekintés 8
Üzemeltetés 8
Betanulási időszak 8
Gereblyézési tippek 8
Gereblyézési útvonal 8
Belépés a homokcsapdába és annak elhagyása 9
A gereblyézés szögének beállítása 9
A vonulási helyzet beállítása 9
Karbantartás 11
A gereblye és a vontatóegység vizsgálata és tisztítása 11
A munkaeszköz-adapter zsírzása 11

© 2018—The Toro® Company

8111 Lyndale Avenue South
Bloomington, MN 55420

Lépjen velünk kapcsolatba az alábbi címen: www.Toro.com.
Nyomtatva az Amerikai Egyesült Államokban.

Minden jog fenntartva

Biztonság

Biztonsági és tájékoztató címkék

A biztonsági címkék és utasítások a kezelő számára feltűnő helyen, a potenciálisan veszélyes területek közelében találhatók. A sérült vagy hiányzó matricát cserélje le, illetve pótolja.

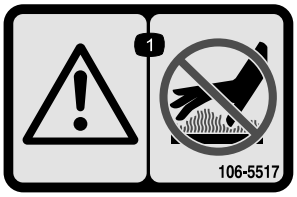

decal106-5517

106-5517

1. Figyelmeztetés – ne érjen a forró felülethez.

Felszerelés

Mellékelt alkatrészek

Használja az alábbi táblázatot, hogy megállapítsa, valamennyi alkatrész leszállításra került-e.

Megnevezés	Mennyi-ség	Alkalmazás
Rugósgereblye-egység	1	Szerelje fel a rugós gereblyét.
Vállas csavar	1	
Lapos alátét (17/32" × 1-1/16")	5	
Csavar (7/16"-14 × 1-3/5")	1	
Lapos alátét (15/32" × 59/64")	1	
Anya (7/16")	1	
Hajlított forgócsap-konzol	1	
Vonógömb egység	1	
Lapos alátét (⅜" × ⅞")	6	
Hatlapfejű csavar (⅜"-16 × 2-½")	4	
Anya (⅜″)	4	
Kengyelcsapszeg	2	
Sasszeg	2	
Lánc	2	
Távtartó (⅜")	2	
Horog	2	
Konzol-ütközőlemez	2	
Hatlapfejű csavar (½" × 5½")	1	
Anya (½″)	1	
Távtartó (½")	2	

Fontos: **A készlet a fogas gereblye hátuljára vagy a vontatóegységre szerelhető fel. A vontatóegységre történő felszereléséhez emelőkar-/adapteregységre is szükség van; lásd: A rugós gereblye felszerelése a vontatóegységre (oldal 6).**

A rugós gereblye felszerelése

A rugós gereblye felszerelése fogas gereblyére

1. Szerelje fel a hajlított forgócsapkonzolt a rugós gereblyére a Ábra 3 szerint.

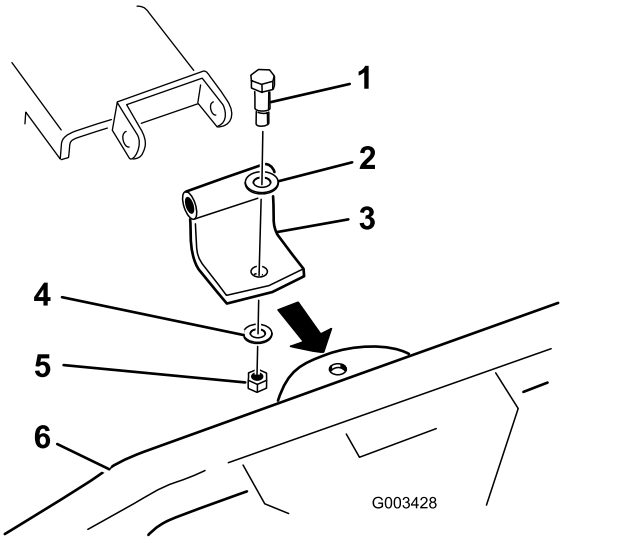

Ábra 3

1. Vállas csavar
2. Alátét (17/32" × 1-1/16")
3. Hajlított forgócsap-konzol
4. Alátét (15/32" × 59/64")
5. Anya (7/16")
6. Rugós gereblye

2. Szerelje fel a forgócsapkonzolt a fogas gereblyére a Ábra 4 szerint.

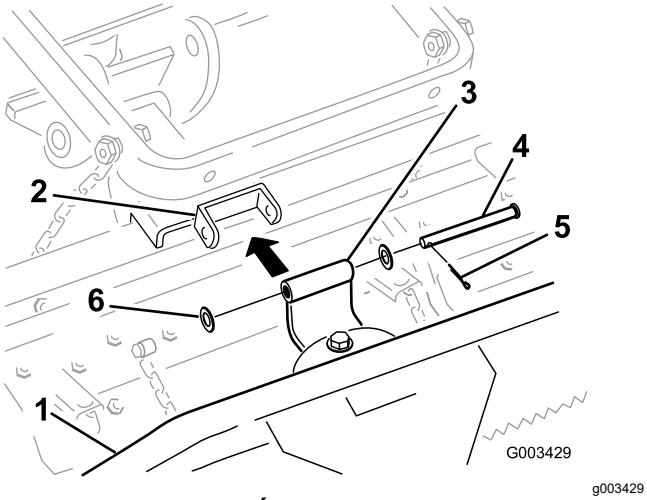

Ábra 4

1. Rugós gereblye
2. Fogasgereblye-konzol
3. Hajlított forgócsap-konzol
4. Kengyelcsapszeg
5. Sasszeg
6. Alátét (17/32" × 1-1/16")

3. Rögzítse a vonulási láncokat az emelőkarra az alábbi eljárások egyikével:

   A. Szereljen fel 2 horgot az emelőkar hátuljára 2 anyával (⅜") (Ábra 5). Akassza a láncokat a horgokra a kívánt hosszban.

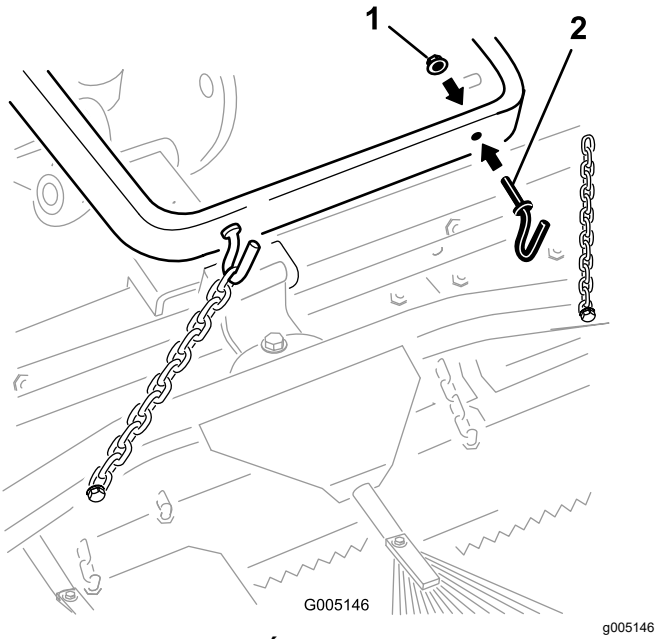

Ábra 5

1. Anya (⅜")
2. Horog

   B. Rögzítse a láncokat az emelőkarok oldalához csavar (⅜" × 2½"), 2 alátét (⅜" × ⅞"), távtartó és anya (⅜") segítségével a Ábra 6 szerint.

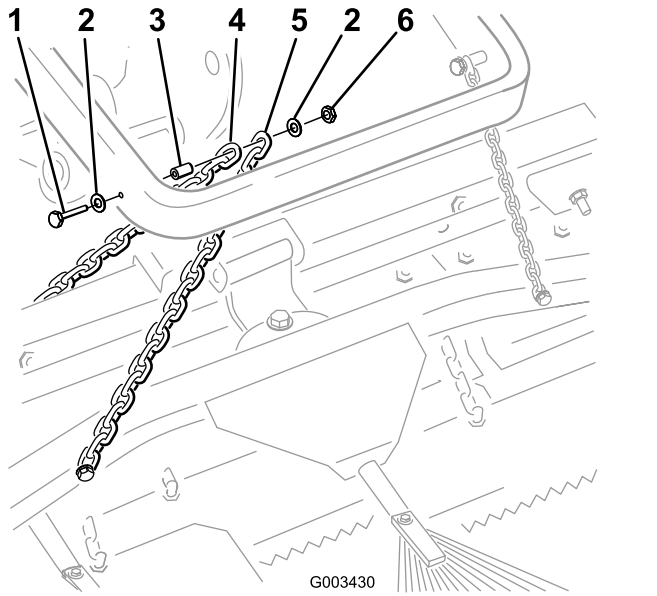

Ábra 6

1. Csavar (⅜" × 2½")
2. Alátét (⅜" × ⅞")
3. Távtartó
4. Fogas gereblye vonulási lánca
5. Rugós gereblye vonulási lánca
6. Anya (⅜")

Megjegyzés: Ennél a lépésnél a fogas gereblye kötőelemeit is felhasználhatja.

A rugós gereblye felszerelése a vontatóegységre

1. Szerelje fel a vonógömbegységet a rugós gereblyére a Ábra 7 szerint.

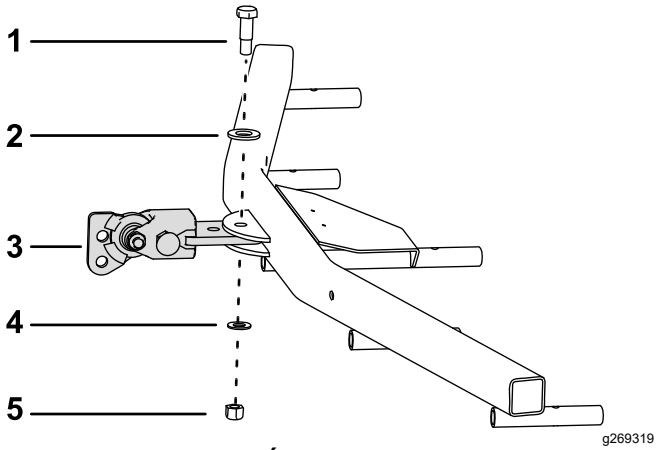

Ábra 7

1. Vállas csavar
2. Alátét (17/32" × 1-1/16")
3. Vonógömb egység
4. Alátét (15/32" × 59/64")
5. Anya (7/16")

2. Rögzítse a vonógömbegységet az adapterhez a Ábra 8 és a Ábra 9 szerint.

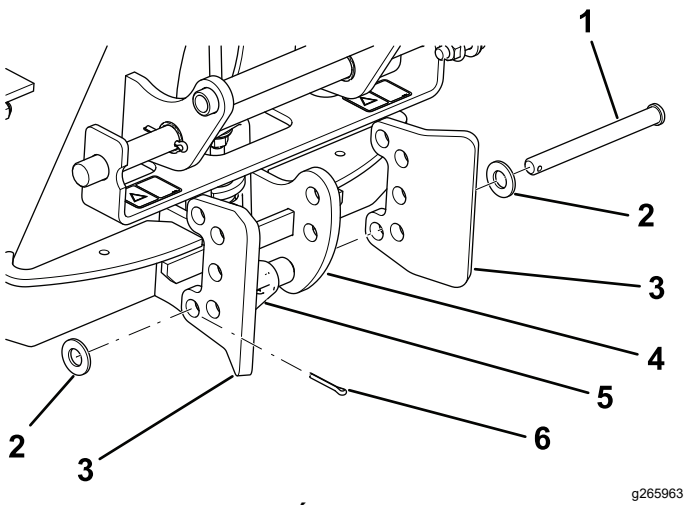

Ábra 8

1. Kengyelcsapszeg
2. Alátét (17/32" × 1-1/16")
3. Konzol-ütközőlemez
4. Munkaeszköz-adapter
5. Reteszelő mechanizmus
6. Sasszeg

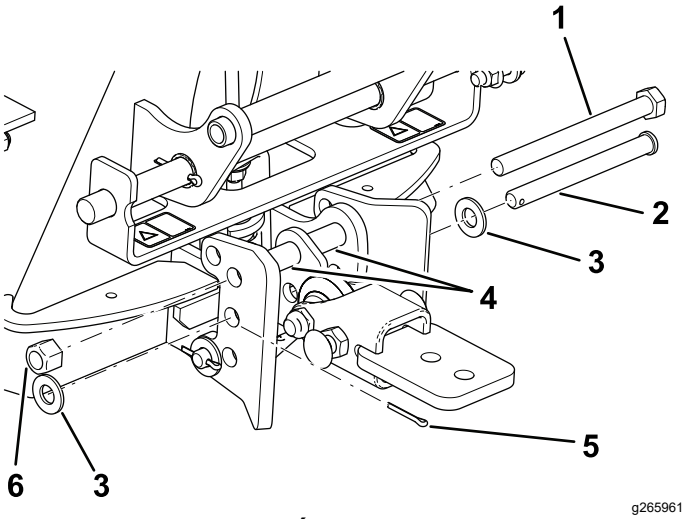

Ábra 9

1. Csavar (½" × 5½")
2. Kengyelcsapszeg
3. Alátét (17/32" × 1-1/16")
4. Távtartók
5. Sasszeg
6. Anya (½")

3. Távolítson el minden munkaeszközt a vontatóegység hátuljáról.
4. Tolasson a vontatóegységgel a munkaeszköz-adapter elé, majd engedje le a vontatóegység-adaptert.
5. A rögzítőkar legyen a gép hátulja felől nézve balra fordítva (kioldott helyzetben).
6. Csúsztassa rá a munkaeszköz-adaptert a vontatóegység adapterére.

⚠ VIGYÁZAT

Az ujja becsípődhet a munkaeszköz adaptere és a vontatóegység adaptere közé.

A munkaeszközt a munkaeszköz-adapter hátulján lévő fogantyúnál fogva emelje és mozgassa.

7. Fordítsa el jobbra a rögzítőkart az adapterek összezárásához.
8. Rögzítse a láncok harmadik láncszemeit az emelőkar külsejéhez (Ábra 10) csavar (⅜" × 2½"), 2 alátét (⅜" × ⅞"), távtartó és anya (⅜") segítségével.

   Megjegyzés: Ha a láncok a horgokra vannak akasztva, akassza fel azokat a kívánt hosszban.

   Megjegyzés: A láncoknak a gereblye leengedett (üzemi) helyzetében lazáknak kell lenniük.

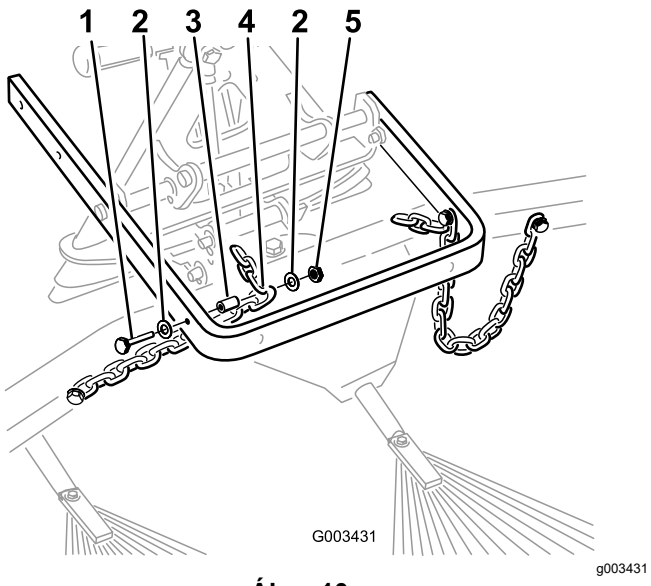

Ábra 10

1. Csavar (⅜" × 2½")
2. Alátét (⅜" × ⅞")
3. Távtartó
4. A lánc harmadik láncszeme
5. Anya (⅜")

9. Amikor a gereblyét felszerelte a vontatóegységre és rögzítette azon, mérje meg a felső alátét és a munkaeszköz-adapter rudazatának távtartója közti távolságot a Ábra 11 szerint.

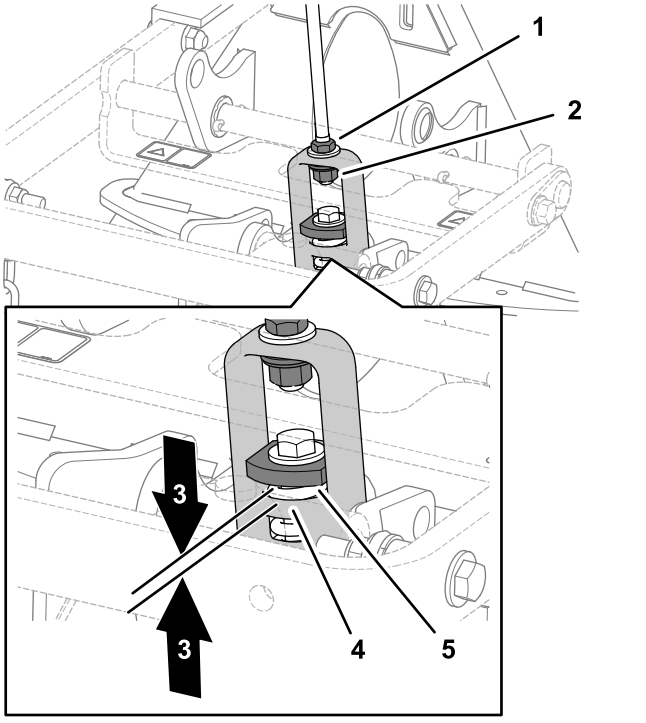

Ábra 11

1. Ellenanya
2. Állítóanya
3. 1,5–2 mm
4. Emelőkengyel válla
5. Vastag alátét

10. Ha a hézag nem megfelelő, lazítsa meg az ellenanyát, és húzzon vagy engedjen a rudazaton lévő állítóanyán a megfelelő hézag eléréséhez.

Termékáttekintés

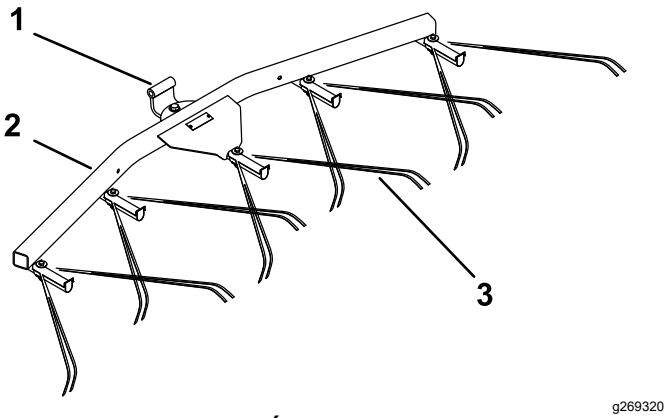

g269320

Ábra 12

1. Csuklóagy
2. Rugósgereblye-függesztő
3. Rugós gereblye

Üzemeltetés

Olvassa el ezt a szakaszt a gereblyézésről, mielőtt homokcsapda gereblyézésébe kezd. Számos feltétel határozza meg a fogas gereblye megfelelő beállítását. A homokcsapda textúrája és a homok mélysége, nedvességtartalma, a gaz, a tömörítettség mértéke pályánként eltérhet, de még ugyanazon pályán belül is változhat homokcsapdánként. Az optimális eredmény érdekében végezze el a gereblye beállítását a terület szerint.

Betanulási időszak

Gyakorolja a gereblyézést a golfpálya egy nagy méretű, vízszintes homokcsapdájában. Gyakorolja az indulást, a megállást, a kanyarodást, a gereblye felemelését és leengedését; a homokcsapdába történő belépést, annak elhagyását stb. Gyakoroljon kis motorfordulatszám és sebesség mellett. Ez a betanulási időszak segít magabiztosságra szert tenni a gép használatában.

Megjegyzés: Leengedett munkaeszközzel ne tolasson. A munkaeszköz ettől károsodik.

Gereblyézési tippek

Ha a homok elég mély, vízszintes területen a homokcsapda széléig gereblyézhet.

Ha a homok kifut a gyepre, maradjon kellően távol a homokcsapda szélétől, nehogy megbolygassa a homok alatti talajt.

Ne végezzen gereblyézést rövid, meredek part közelében. A homok így csak lefolyik a csapda aljába.

Meredek partoknál, kisebb zsebeknél stb. szükség lehet némi kézi gereblyével végzett kiigazításra.

Gereblyézési útvonal

A homokcsapda gereblyézését végezze a Ábra 13 szerinti útvonalat követve. Ezzel az útvonallal elkerülhetők a szükségtelen átfedések, minimális marad a tömörödés, és szép, vonzó mintázat rajzolódik ki a homokban.

Lépjen be a homokcsapdába hosszanti irányban ott, ahol a legkevésbé meredek a partja. Haladjon át a csapda közepén majdnem a végéig, forduljon el valamelyik irányba a lehető legélesebben, majd induljon el ellenkező irányba az első nyomvonal mellett. Haladjon kifelé spirális útvonalon az ábra szerint, majd hagyja el a csapdát derékszögben egy vízszintes területen.

A meredek, rövid partokat és kisebb zsebeket rendezze el kézi gereblyével.

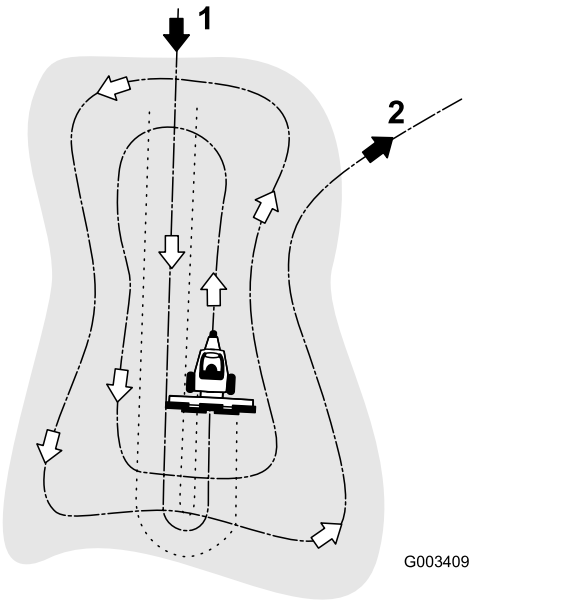

Ábra 13

1. Lépjen be a homokcsapdába hosszanti irányban egy vízszintes részen.
2. Lépjen ki a homokcsapdából derékszögben egy vízszintes részen.

Belépés a homokcsapdába és annak elhagyása

A homokcsapdába belépve csak akkor engedje le a gereblyét, ha az már a homok fölé ért. Ezzel elkerülhető a gyep levágása vagy a fűkaszálék és más hulladék behordása a csapdába. Engedje le a gereblyét a gép mozgása közben.

Ha elhagyja a homokcsapdát, akkor kezdje felemelni a gereblyét, amikor az első kerék kilép a csapdából. Ahogy a gép kifelé halad, a gereblye felemelkedik és nem hordja rá a homokot a fűre.

Hamarosan kellő tapasztalatra és gyakorlatra fog szert tenni a homokcsapdába való belépés és a csapda elhagyásának időzítésében.

A gereblyézés szögének beállítása

Beállítható, hogy a gereblye mennyire agresszíven akadjon a homokba. A kívánt agresszivitás eléréséhez szerelje fel a vonórudat és a gereblyét az alábbi ábrák szerint.

A legkevésbé agresszív beállítás

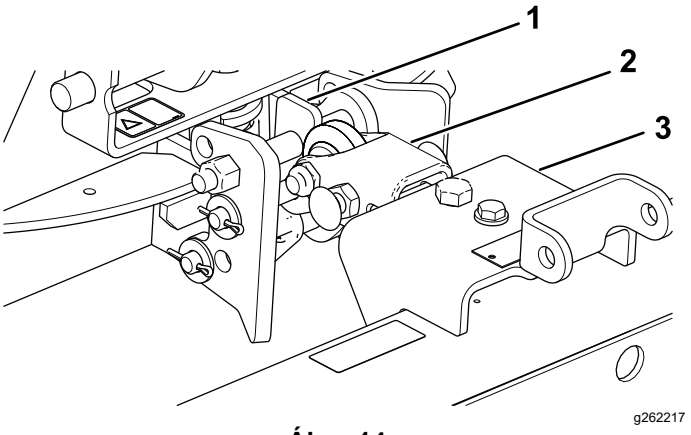

Ábra 14

1. Vízszintes felület
2. Vonórúd
3. Gereblye

1. Szerelje fel úgy a függesztőegységet, hogy a vízszintes felülete legyen felül (Ábra 14).
2. Szerelje a vonórudat a függesztőegység aljára (Ábra 14).

A legagresszívebb beállítás

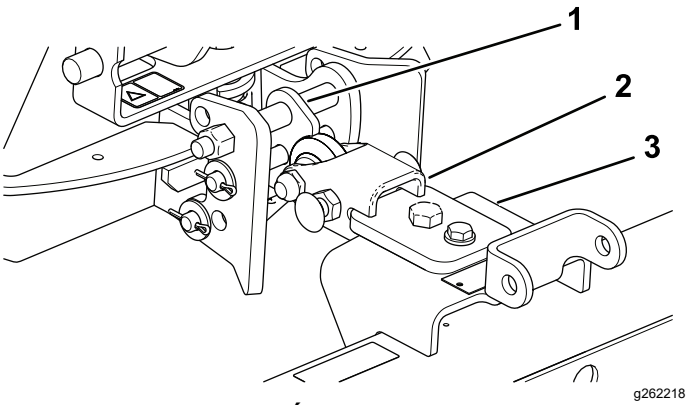

Ábra 15

1. Felül ferde
2. Vonórúd
3. Gereblye

1. Szerelje fel úgy a függesztőegységet, hogy a ferde felülete legyen felül (Ábra 15).
2. Szerelje a vonórudat a függesztőegység felső oldalára (Ábra 15).

A vonulási helyzet beállítása

Emelje meg vonuláshoz a gereblyét az alábbi eljárással:

1. Engedje le a gereblyét és az emelőszerkezetet, amennyire csak lehetséges.

2. Kösse le a láncokat az emelőkarokról, és csatlakoztassa azokat magasabb helyzetben.

Megjegyzés: A gereblye megfelelő működése érdekében a használat megkezdése előtt akassza vissza a láncokat az eredeti, laza helyzetükbe.

Karbantartás

A gereblye és a vontatóegység vizsgálata és tisztítása

Gereblyézés után alaposan tisztítsa meg a gépet. Mivel a gépet elsősorban homokban használja, a homok koptató, csiszoló hatása pedig rendkívül erőteljes, minden használat után mossa le a homokot. Ha gyakran tisztítja a gépet (mielőtt a homok rákeményedne), fúvóka nélküli locsolótömlővel locsolja rá a vizet. A nagynyomású vízáram bemoshatja a homokot a kopásnak kitett részekbe, ahol az csiszolópasztaként működhet.

Megjegyzés: Ha a munkaeszköz-adapter rászorult a vontatóegység-adapterre, az alkatrészek szétválasztásához dugjon be egy feszítővasat/csavarhúzót a feszítőnyílásba (Ábra 16).

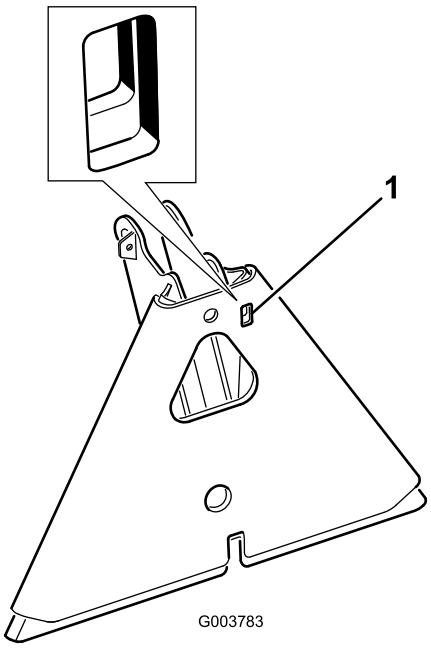

g003783

Ábra 16

1. Feszítőnyílás

A munkaeszköz-adapter zsírzása

Ha a munkaeszköz-adapter rögzítőkarját nehéz elfordítani, kenje meg vékonyan kenőzsírral a Ábra 17 szerinti satírozott részt.

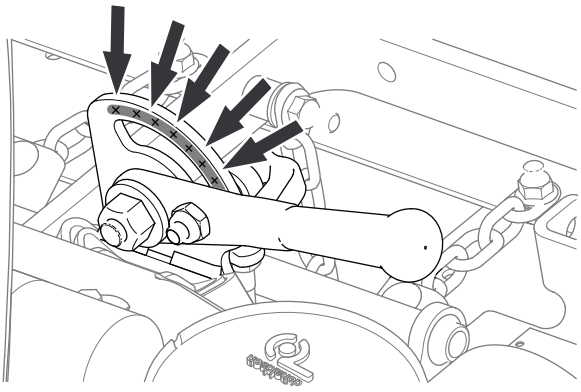

g220788

Ábra 17



Count on it.