Form No. 3443-846 Rev A

TORO®

Count on it.

Kullanıcı Kılavuzu

53 cm Ağır Hizmet Tipi Recycler®/Arkadan Torbalı Çim Biçme Makinesi

Model Numarası 22291—Seri Numarası 407870000 ve Üstü

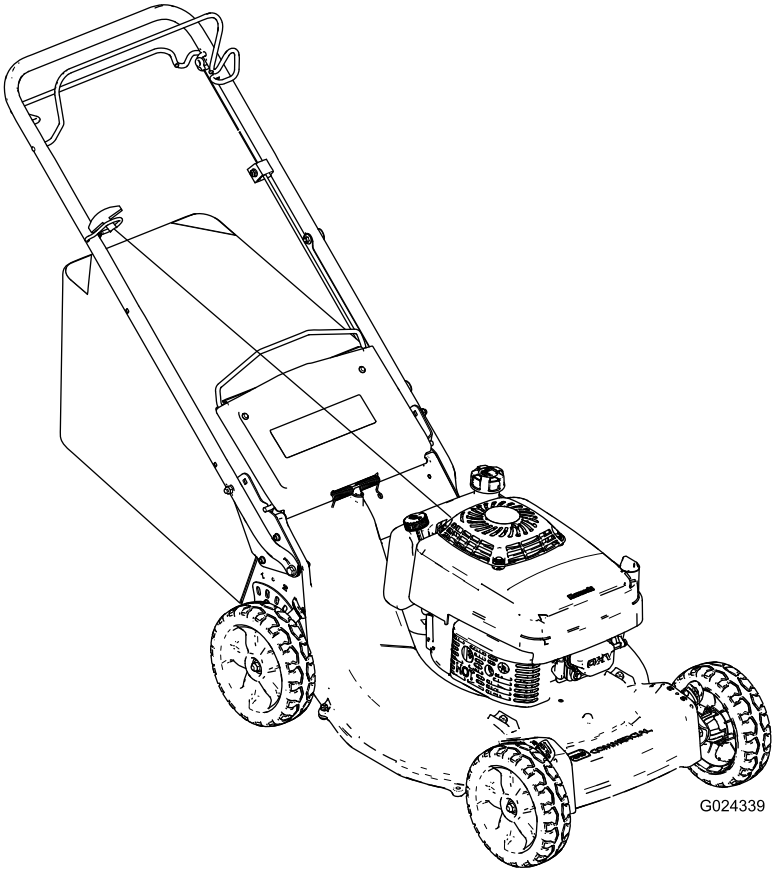

Kayıt adresi: www.Toro.com.
Özgün Belgenin Çevirisi (TR)

CE

3443-846

Bu ürün, ilgili tüm Avrupa direktiflerine uygundur; detaylar için lütfen ürüne özel ayrı Uygunluk Beyannamesi (DOC) sayfasına bakın.

Brüt veya Net Tork: Bu motorun brüt veya net torku, motor üreticisi tarafından Otomotiv Mühendisleri Derneği (SAE) J1940 veya J2723 testi uygulanarak laboratuvarda saptanmıştır. Güvenlik, emisyon ve çalıştırma gereksinimlerini karşılamak amacıyla ayarlama yapıldığı için, bu sınıftaki çim biçme makinelerinde motorun gerçek torku önemli ölçüde daha düşük olacaktır. Lütfen, motor üreticisinin makineyle birlikte verdiği bilgilere başvurun.

Makinedeki emniyet tertibatlarını kurcalamayın, devre dışı bırakmayın ve sorunsuz çalıştıklarını düzenli olarak kontrol edin. Motor devri kontrolünü ayarlamaya çalışmayın veya kurcalamayın; bunu yapmak emniyetsiz çalışmaya ve bedensel yaralanmaya yol açabilir.

Giriş

Bu döner bıçaklı arkasından yürünen çim biçme makinesi, görevlendirilmiş profesyonel operatörler tarafından kullanılmak için tasarlanmıştır. Özellikle, yerleşim amaçlı veya ticari mülklerde bulunan iyi bakımlı çim alanlardaki çimleri kesmek için tasarlanmıştır. Bu ürünün kullanım amacı dışındaki amaçlar için kullanılması, siz ve çevrenizdeki kişiler için tehlikeli sonuçlar doğurabilir.

Ürününüzü nasıl düzgün şekilde çalıştırıp koruyacağınızı ve yaralanmaları ve ürüne hasar gelmesini nasıl önleyebileceğinizi öğrenmek için bu bilgileri dikkatlice okuyun. Ürünü düzgün ve güvenli bir şekilde çalıştırmak sizin sorumluluğunuzdur.

Emniyet ipuçları gibi detaylı bilgilere, eğitim materyallerine ve aksesuar bilgilerine erişmek, bayi bulmak veya ürününüzü kaydettirmek için www.Toro.com adresine gidin.

Servis, orijinal Toro parçaları veya ilave bilgilere ihtiyaç duyduğunuzda, bir Yetkili Servis Satıcısı veya Toro Müşteri Hizmetleriyle irtibata geçin ve ürününüzün model ve seri numaralarını hazır bulundurun. Şekil 1 ürünün model ve seri numaralarının yerini tanımlar. Numaraları ilgili yere yazın.

Önemli: **Garanti, yedek parça ve diğer ürün bilgilerine erişmek için, seri numarası etiketindeki (varsa) QR kodunu mobil aygıtınızla taratabilirsiniz.**

Şekil 1

1. Model ve seri numarası plakası

Model Numarası _____

Seri Numarası _____

Bu kılavuz potansiyel tehlikeleri tanımlar ve (Şekil 2) güvenlik uyarısı sembolüyle tanımlanan güvenlik mesajları içerir. Bu mesajlar tavsiye edilen önlemlere uymamanız halinde ciddi yaralanma veya ölümle sonuçlanabilecek bir tehlike hakkında uyarı verir.

g000502

Şekil 2

Güvenlik uyarısı sembolü

Bu kılavuzda bilgileri vurgulamak için 2 kelime kullanılır. **Önemli** kelimesi özel mekanik bilgilere dikkat çekerken **Not** kelimesi özel dikkat gerektiren genel bilgileri vurgular.

© 2021—The Toro® Company
8111 Lyndale Avenue South
Bloomington, MN 55420

İrtibat adresi www.Toro.com.
ABD'de basılmıştır
Tüm Hakları Saklıdır

İçindekiler

Güvenlik 3
Genel Güvenlik 3
Güvenlik ve Talimat Etiketi 4
Kurulum 6
1 Kablo Koruyucuların Çıkarılması 6
2 Kolun Takılması 7
3 Kablo Koruyucuların Takılması 7
4 Geri Tepmeli Marş İpinin İp Kılavuzuna Takılması 8
5 Motora Yağ Eklenmesi 8
6 Çim Torbasının Monte Edilmesi 9
7 Kendinden Tahrik Sisteminin Ayarlanması 10
Ürüne genel bakış 11
Özellikler 11
Ek Parçalar/Aksesuarlar 11
Çalışmadan Önce 12
Çalıştırma Öncesi Güvenlik 12
Yakıt Tankını Doldurma 12
Motor Yağı Seviyesi Kontrolü 13
Tutacak Yüksekliğinin Ayarlanması 13
Kesim Yüksekliğini Ayarlama 14
Çalışma Sırasında 15
Çalıştırma Sırasında Güvenlik 15
Motoru Çalıştırma 15
Motorun Kapatılması 16
Kendinden Tahrik Sisteminin Çalıştırılması 16
Biçilen Çim Kalıntılarının Geri Dönüştürülmesi 16
Biçilen Çim Kalıntılarının Torbaya Alınması 17
Çalıştırma İpuçları 18
Çalışmadan Sonra 19
Çalıştırma Sonrası Güvenlik 19
Makinenin Altının Temizlenmesi 19
Bakım 21
Önerilen Bakım Çizelgesi 21
Bakım Güvenliği 21
Hava Filtresi Servis İşlemleri 22
Motorun Yağını Değiştirme 22
Bujinin Bakımı 23
Kendinden Tahrik Sisteminin Ayarlanması 23
Bıçağa Bakım Yapılması 24
Depolama 26
Depo Emniyeti 26
Yakıt Sisteminin Hazırlanması 26
Motorun Hazırlanması 26
Genel Bilgiler 26
Makinenin Depodan Çıkarılması 27
Sorun giderme 28

Güvenlik

Bu makine EN ISO 5395'e uygun tasarlanmıştır.

Genel Güvenlik

Bu ürün elleri ve ayakları koparabilir ve cisimler fırlatabilir. Ağır yaralanma veya ölüm vakalarını önlemek için, tüm emniyet talimatlarına her zaman uyun.

- Motoru çalıştırmadan önce, bu *Kullanma Kılavuzunda* ve makine ile ek parçalarda bulunan talimat ve uyarıları okuyun, anlayın ve bunlara uyun.
- Ellerinizi veya ayaklarınızı, makinenin hareketli bileşenlerinin yakınına veya makinenin altına koymayın. Boşaltma açıklıklarından uzak durun.
- Tüm koruyucular ve diğer güvenlik tertibatları mevcut ve düzgün şekilde işler durumda olmadıkça makineyi çalıştırmayın.
- Çevredeki kişilerin ve çocukların çalışma alanına girmelerine izin vermeyin. Çocukların makineyi çalıştırmasına izin vermeyin. Sadece sorumlu, eğitimli, talimatları bilen ve fiziksel olarak makineyi kullanmaya yeterli kişilere izin verin.
- Makinede herhangi bir servis, yakıt dolumu veya tıkanıklık açma işlemi yapmadan önce motoru kapatın ve tüm hareketli parçaların durmasını bekleyin.

Bu makinenin uygunsuz bir şekilde kullanılması veya uygun bakım işlemlerinin yapılmaması yaralanmaya yol açabilir. Yaralanma risklerini azaltmak amacıyla bu emniyet talimatlarına her zaman uyun ve Dikkat, Uyarı veya Tehlike anlamına gelen emniyet uyarısı sembolüne ⚠çok dikkat edin. Talimatlara uyulmaması bedensel yaralanmalara veya ölüme yol açabilir.

Güvenlik ve Talimat Etiketi

Güvenlik etiketleri ve talimatlar operatör tarafından kolayca görülebilir ve potansiyel tehlike içeren alanların yakınında bulunur. Hasarlı veya eksik etiketleri değiştirin.

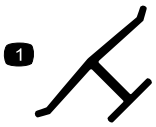

decaloemmarkt

Üreticinin İşareti

1. Bu işaret, bıçağın orijinal makine üreticisine ait bir parça olarak tanımlandığını belirtir.

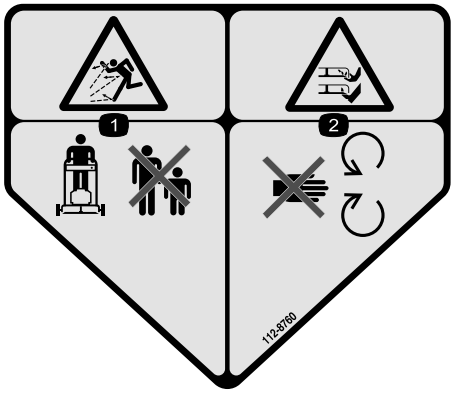

decal112-8760

112-8760

1. Fırlatılan cisim tehlikesi—çevredekileri makineden uzak tutun.
2. El veya ayağın kesilme/kopma tehlikesi; çim biçme makinesi bıçağı—hareketli parçalardan uzak durun.

---

decal125-8403

125-8403

Bıçak Freni Kavraması Olmayan Kawasaki Üniteler

1. Ateşleme düğmesine bir kez basın.
2. Geri tepmeli marş kolunu çekin.

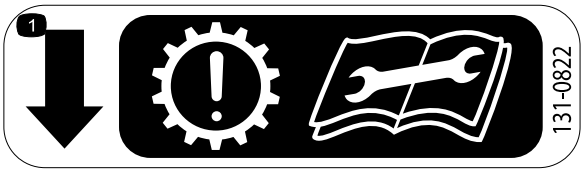

decal131-0822

131-0822

1. Kendinden tahrik sistemi—Dikkat: Kayış aşırı gerilirse şanzımanda erken aşınma meydana gelebilir. Servis veya bakım işlerinden önce *Kullanma Kılavuzunu* okuyun.

---

decal116-7583

116-7583

1. Uyarı—*Kullanma Kılavuzunu* okuyun; gerekli eğitime sahip değilseniz makineyi çalıştırmayın.
2. Fırlatılan cisim tehlikesi—çevredekileri makineden uzak tutun.
3. Fırlatılan cisim tehlikesi—çim biçme makinesini, arkadan boşaltma tapası veya torbası yerinde değilken çalıştırmayın.
4. El veya ayağın kesilme/kopma tehlikesi, çim biçme bıçağı—hareketli parçalardan uzak durun, hiçbir koruyucuyu yerinden çıkarmayın.
5. Uyarı—Kulak koruyucu takın.
6. El veya ayağın kesilme/kopma tehlikesi, çim biçme makinesi bıçağı—yukarı veya aşağı eğimlerde kullanmayın; eğimlerde yanlamasına kullanın; makinenin yanından ayrılmadan önce motoru kapatın; çim biçme işine başlamadan önce, fırlayabilecek yabancı maddeleri giderin; geri giderken arkanıza bakın.

Kurulum

Önemli: **Motoru saran koruyucu plastik levhayı ve makinedeki diğer plastikleri veya sargıları çıkarıp atın.**

1

Kablo Koruyucuların Çıkarılması

Hiçbir Parça Gerekmiyor

Prosedür

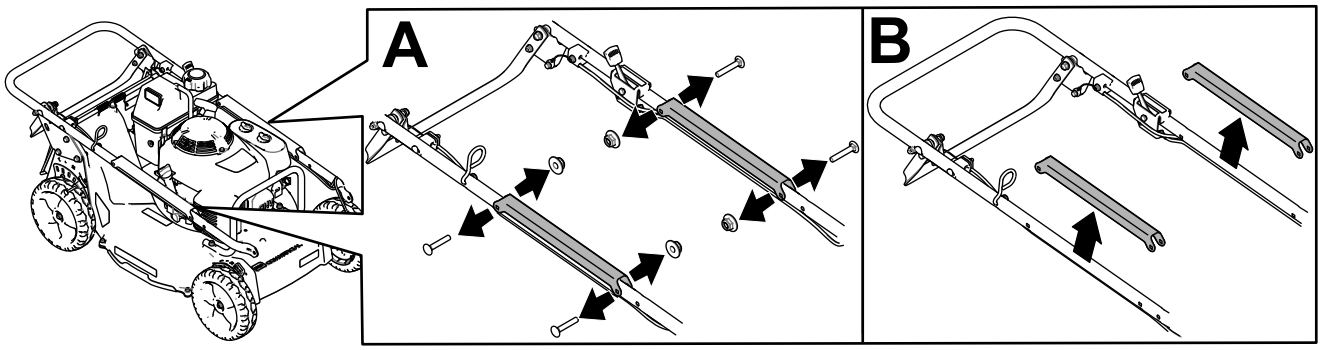

Şekil 3

2

Kolun Takılması

Hiçbir Parça Gerekmiyor

Prosedür

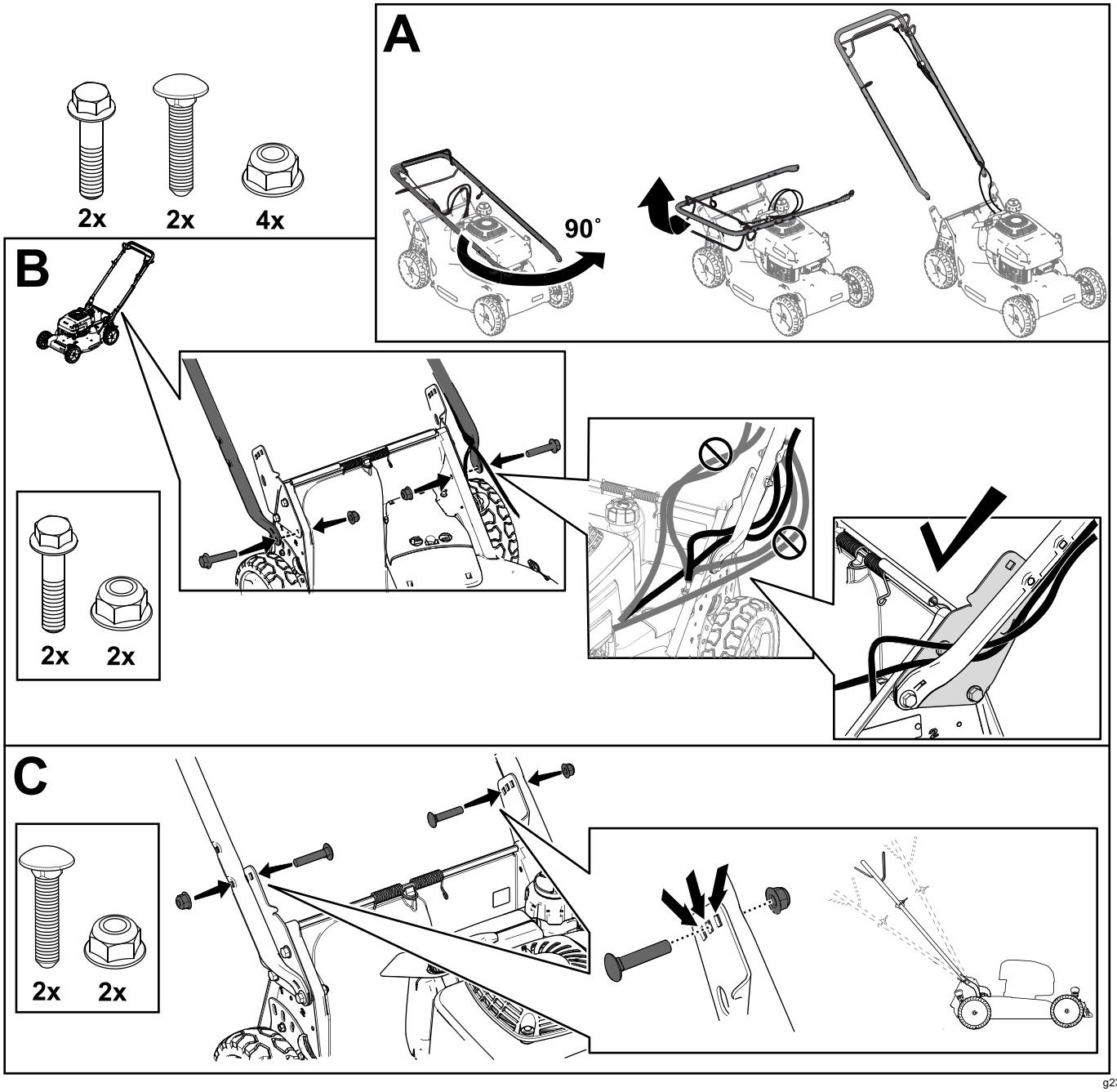

Şekil 4

3

Kablo Koruyucuların Takılması

Hiçbir Parça Gerekmiyor

Prosedür

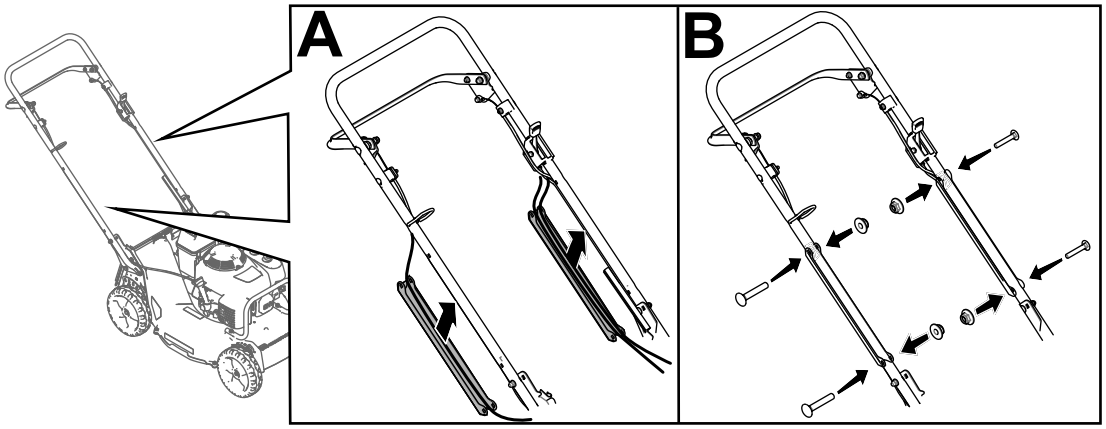

g235163

Şekil 5

4

Geri Tepmeli Marş İpinin İp Kılavuzuna Takılması

Hiçbir Parça Gerekmiyor

Prosedür

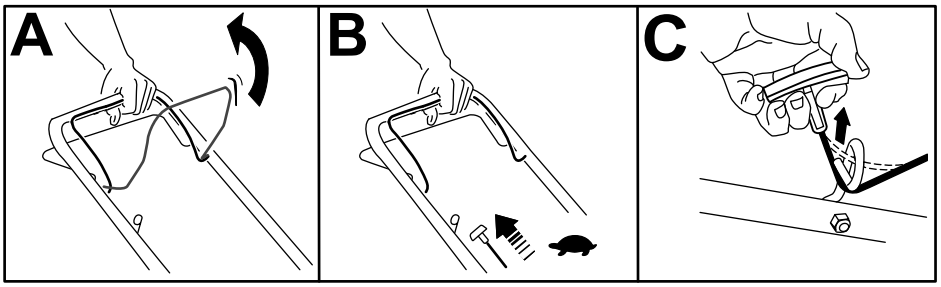

g230180

Şekil 6

5

Motora Yağ Eklenmesi

Hiçbir Parça Gerekmiyor

Prosedür

Önemli: **Motordaki yağ seviyesi çok düşük veya çok yüksekken motoru çalıştırmanız durumunda motora zarar verebilirsiniz.**

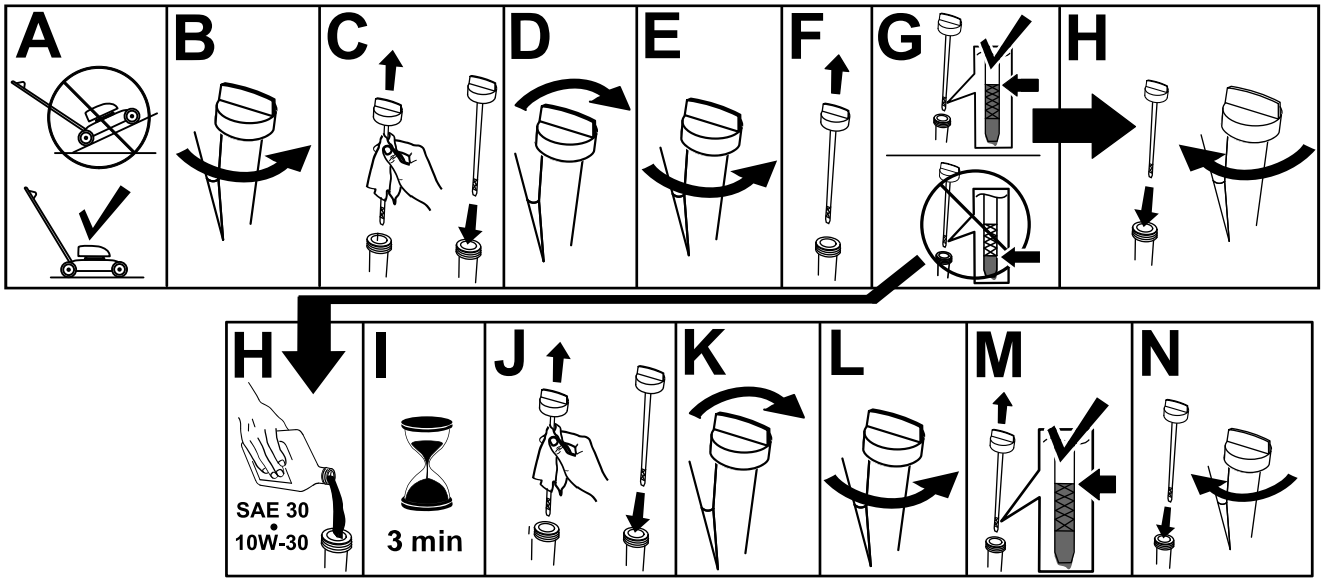

g222533

Şekil 7

6

Çim Torbasının Monte Edilmesi

Hiçbir Parça Gerekmiyor

Prosedür

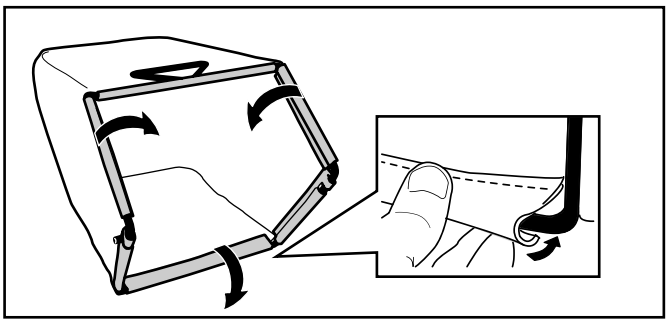

g238450

Şekil 8

7

Kendinden Tahrik Sisteminin Ayarlanması

Hiçbir Parça Gerekmiyor

Prosedür

Önemli: **Makineyi ilk kez çalıştırmadan önce, kendinden tahrik sistemi kablosunu ayarlamalısınız. Bkz. Kendinden Tahrik Sisteminin Ayarlanması (sayfa 23).**

Ürüne genel bakış

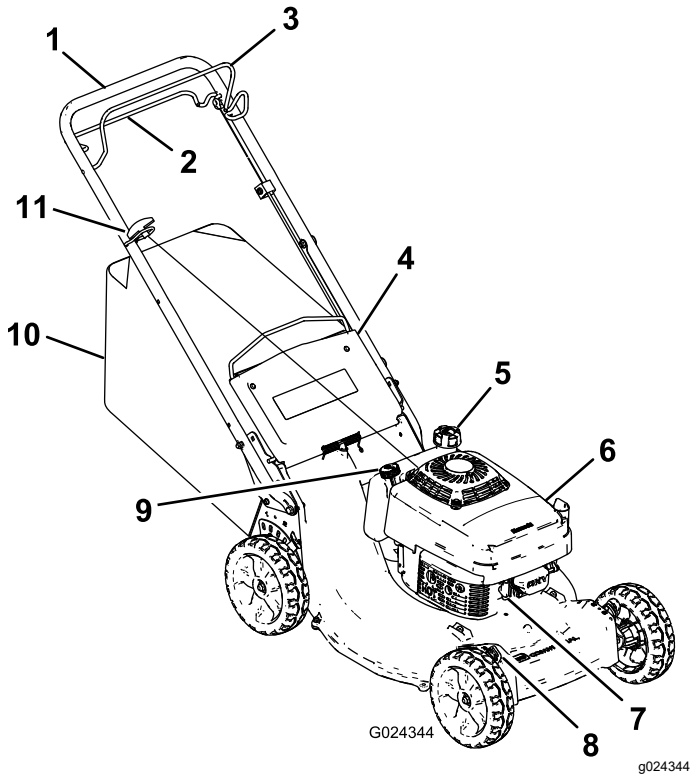

Şekil 9

1. Kol
2. Kendinden tahrik sistemi çubuğu
3. Bıçak kontrol çubuğu
4. Arka kapı
5. Yakıt deposu kapağı
6. Hava temizleyici
7. Buji
8. Kesme yüksekliği kolu (4)
9. Yağ doldurma/seviye çubuğu
10. Çim torbası
11. Geri tepmeli marş kolu

Özellikler

Model	Ağırlık	Uzunluk	Genişlik	Yükseklik
22291	56 kg	161 cm	55 cm	88 cm

Ek Parçalar/Aksesuarlar

Makine işlevlerini artırmak amacıyla makineyle birlikte kullanılabilecek çok sayıda Toro onaylı ek parça ve aksesuar vardır. Onaylanmış tüm ek parça ve aksesuarların bir listesi için Yetkili Toro Bayinize veya distribütörünüze ulaşın ya da www.Toro.com adresine gidin.

Makinenin optimum performans sergilemesi ve güvenlik sertifikasyonuna sürekli uymasını sağlamak için sadece orijinal Toro yedek parçalarını ve aksesuarlarını kullanın. Başka üreticilere ait yedek parçalar ve aksesuarlar tehlikeli olabilir ve bu tür kullanımlar ürün garantisini geçersiz kılabilir.

Çalıştırma

Not: Normal çalıştırma konumundan makinenin sol ve sağ tarafını belirleyin.

Çalışmadan Önce

Çalıştırma Öncesi Güvenlik

Genel Güvenlik

- Ayarlama, bakım, temizleme veya saklama öncesinde makineyi mutlaka kapatın, tüm hareketli parçaların durmasını bekleyin ve makinenin soğumasını bekleyin.
- Ekipmanı güvenli şekilde çalıştırmayı, operatör kontrollerini ve güvenlik işaretlerini öğrenin.
- Deflektörler ve/veya çim yakalayıcı gibi tüm koruyucuların ve emniyet tertibatlarının yerinde ve düzgün çalışır durumda olduğundan emin olun.
- Bıçakların ve bıçak cıvatalarının aşınmadığından veya hasar görmediğinden emin olmak için makineyi düzenli olarak kontrol edin.
- Makineyi kullanacağınız alanı inceleyin ve makinenin çalışmasını engelleyebilecek ya da makinenin fırlatabileceği her türlü nesneyi ortadan kaldırın.
- Hareketli bıçakla temas etmek ağır yaralanmaya yol açar. Parmaklarınızı muhafazanın altına koymayın.

Yakıt Güvenliği

- Yakıt son derece yanıcı ve son derece de patlayıcıdır. Yakıttan kaynaklanan bir ateş veya patlama sizi ve başkalarını yakabilir ve maddi zarara yol açabilir.
  - Yakıt ateşlenirken statik yük oluşumunu önlemek için, kabı ve/veya makineyi dolum öncesi bir aracın içine veya cismin üstüne değil, doğrudan yere koyun.
  - Yakıt deposunu dış mekanda, açık havada, motor soğukken doldurun. Yakıt dökülürse silin.
  - Yakıtı sigara içerken veya bir açık alev veya kıvılcım yakınında taşımayın.
  - Motor çalışır durumdayken ya da sıcakken yakıt kapağını çıkarmayın ya da depoya yakıt eklemeyin.
  - Yakıtı dökmeniz durumunda kesinlikle motoru çalıştırmaya kalkışmayın. Yakıt buharı tamamen dağılana kadar herhangi bir ateşleme kaynağı oluşturmaktan kaçının.
  - Yakıtı onaylanmış bir kapta ve çocukların erişemeyeceği bir yerde saklayın.
- Yakıt, yutulması halinde zararlı veya öldürücüdür. Buharlara uzun süre maruz kalmak ciddi yaralanma ve hastalıklara neden olabilir.
  - Buharları uzun süre solumaktan kaçının.
  - Ellerinizi ve yüzünüzü memeden ve yakıt deposu açıklığından uzak tutun.
  - Yakıtı gözlerinizden ve cildinizden uzak tutun.

Yakıt Tankını Doldurma

Tip	Kurşunsuz benzin
Minimum oktan derecesi	87 (ABD) veya 91 (seçilebilir oktan ABD dışı)
Etanol	Hacmen maksimum %10
Metanol	Hiçbiri
MTBE (metil tertier bütil eter)	Hacmen %15'ten az
Yağ	Yakıta eklemeyin.

Sadece güvenilir bir satıcıdan alınmış temiz ve yeni (en fazla 30 günlük) yakıt kullanın.

Önemli: **Marş sorunlarını azaltmak için, temiz yakıtın içine, yakıt stabilizatörü/koşullandırıcı üreticisinin belirttiği gibi yakıt stabilizatörü/koşullandırıcı ekleyin.**

Daha fazla bilgi için motorun kullanıcı kılavuzuna bakın.

Yakıt deposunu Şekil 10 şeklinde gösterildiği gibi doldurun.

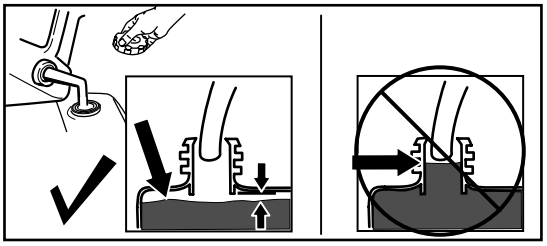

g230458

Şekil 10

Motor Yağı Seviyesi Kontrolü

Servis Aralığı: Her kullanımdan önce veya günlük

Önemli: **Karterdeki yağ seviyesi çok düşük veya çok yüksekken motoru çalıştırmanız durumunda motora zarar verebilirsiniz.**

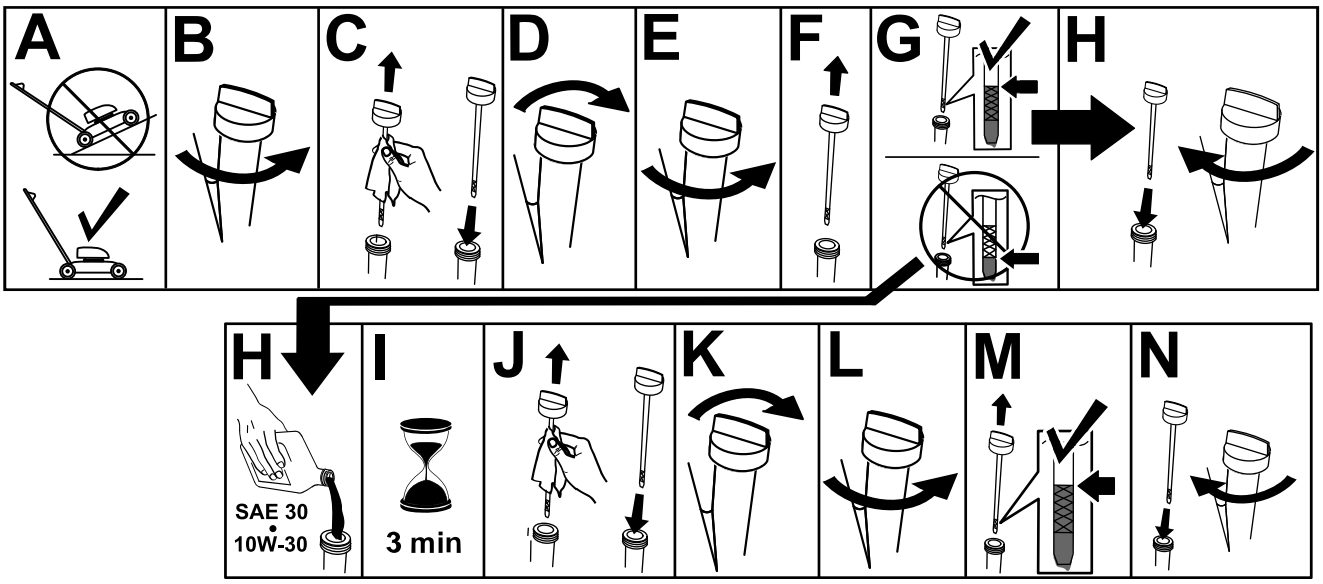

g222533

Şekil 11

Tutacak Yüksekliğinin Ayarlanması

Tutacağı, konforunuza göre 3 konumdan dilediğiniz birine yükseltebilir veya alçaltabilirsiniz (Şekil 12).

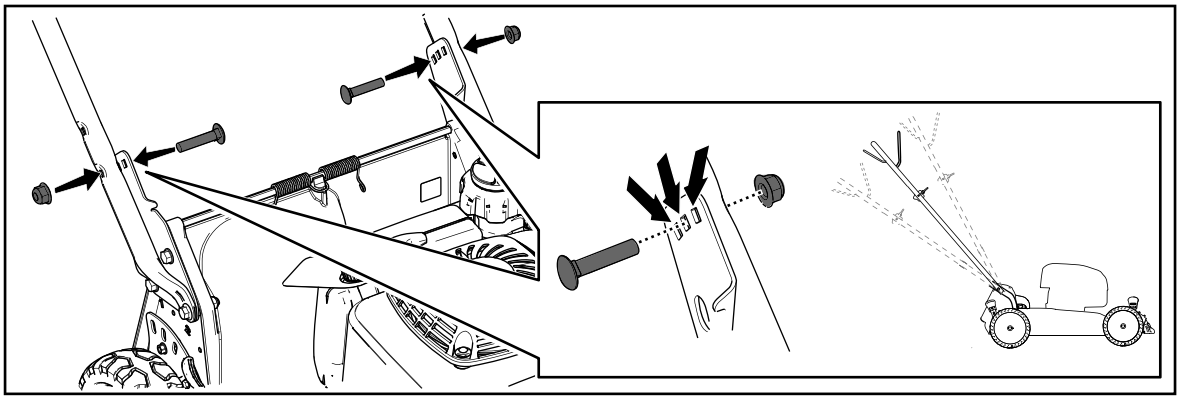

g272748

Şekil 12

1. Her iki tutacak cıvatasını ve uygun somunları sökün.
2. Tutacağı istediğiniz yüksekliğe getirin.
3. Kolu, daha önce söktüğünüz cıvatalarla ve uygun somunlarla sabitleyin.

Kesim Yüksekliğini Ayarlama

⚠ TEHLIKE

Kesim yüksekliği kollarını ayarlarken elleriniz hareketli bir bıçağa temas edebilir ve ağır şekilde yaralanabilirsiniz.

- **Kesim yüksekliğini ayarlamadan önce motoru kapatın ve tüm hareketli parçaların durmasını bekleyin.**
- **Kesim yüksekliğini ayarlarken parmaklarınızı muhafazanın altına sokmayın.**

⚠ DIKKAT

Motor çalışıyorsa kıvılcım tutucu sıcak olacaktır ve sizi yakabilir.

Sıcak kıvılcım tutucudan uzak durun.

Kesim yüksekliğini istenen şekilde ayarlayın. Tüm tekerlekleri aynı kesim yüksekliğine ayarlayın (Şekil 13).

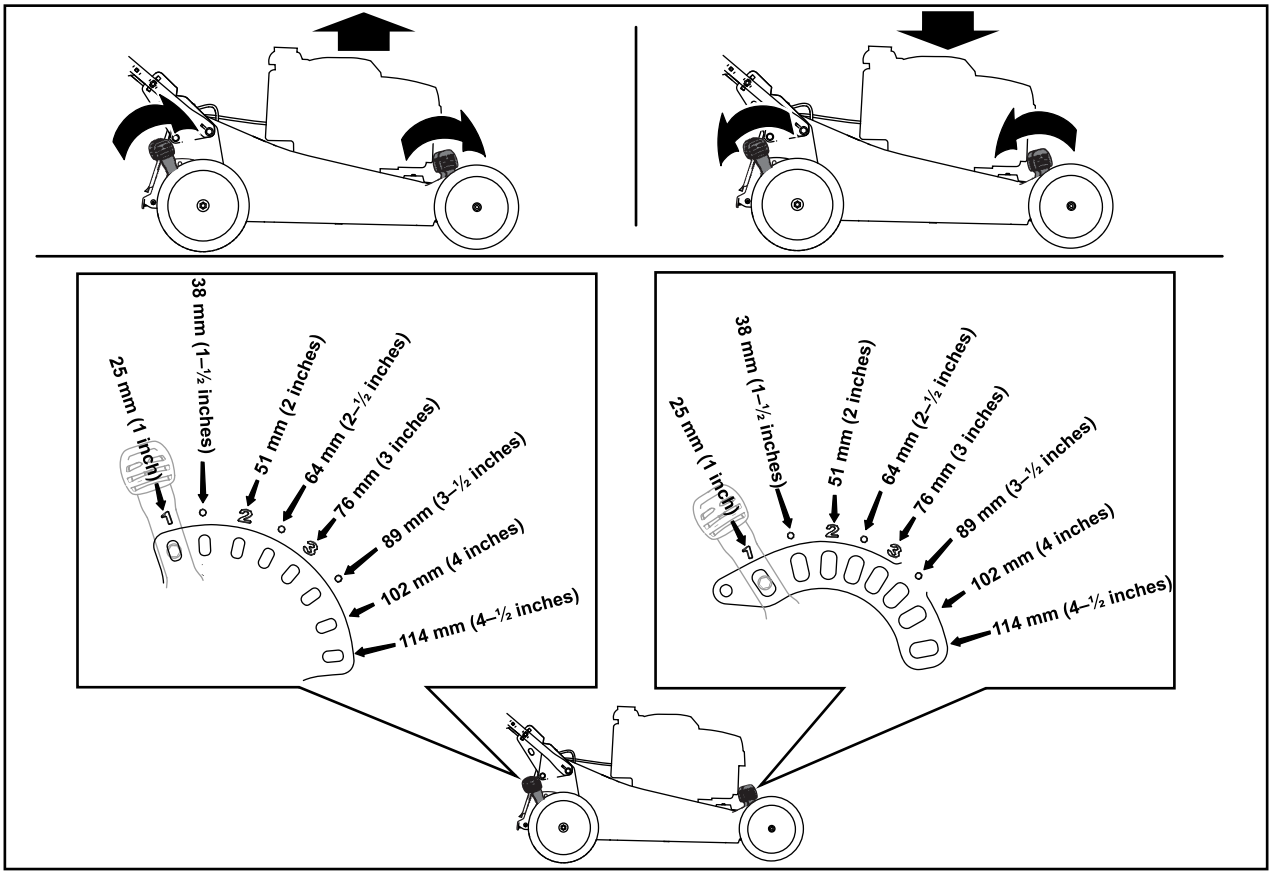

g234297

Şekil 13

Çalışma Sırasında

Çalıştırma Sırasında Güvenlik

Genel Güvenlik

- Göz koruyucusu, uzun pantolon, kaymaz, dayanıklı ayakkabılar ve kulak tıkacı dahil olmak üzere uygun giysiler giyin. Uzun saçlarınızı arkada toplayın ve bol kıyafetler giymeyin veya sarkan takılar takmayın.
- Makineyi çalıştırırken dikkatinizi tam olarak bu işe verin. Dikkatinizi dağıtacak aktivitelerden kaçının, aksi halde yaralanma veya hasar riski söz konusu olabilir.
- Hasta, yorgun veya alkol / uyuşturucu etkisi altındayken makineyi çalıştırmayın.
- Bıçak keskindir; bıçağa temas etmek ciddi bedensel yaralanmalara neden olabilir. Çalıştırma konumundan ayrılmadan önce motoru kapatın ve tüm hareketli parçaların durmasını bekleyin.
- Bıçak kontrol çubuğunu bıraktığınızda, motor kapanmalı ve bıçak 3 saniye içinde durmalıdır. Durmazlarsa, makinenizi kullanmayı derhal bırakın ve bir Yetkili Servis Satıcısıyla irtibata geçin.
- Çevredeki kişilerin çalışma alanına girmelerine izin vermeyin. Küçük çocukları çalışma alanından uzakta ve makineyi kullanmayan sorumlu bir yetişkinin gözetimi altında tutun. Biri alana girerse makineyi durdurun.
- Makineyi geriye doğru hareket ettirmeden önce daima aşağı ve geri bakın.
- Makineyi yalnızca iyi görüş koşullarında ve uygun hava şartları altında çalıştırın. Yıldırım düşme riski olan zamanlarda makineyi çalıştırmayın.
- Islak çim ve yapraklar, kayıp bıçakla temas etmeniz durumunda ciddi yaralanmaya yol açabilir. Islak koşullarda hareket etmekten kaçının.
- Görünmeyen köşelere, çalılara, ağaçlara veya görüşünüzü engelleyebilecek diğer cisimlere yaklaşırken son derece dikkatli olun.
- Fırlatılan cisimleri hiç kimseye doğru yöneltmeyin. Fırlatılan cisimleri bir duvara veya engele doğru yöneltmeyin, cisim oradan sekerek size çarpabilir. Çakıllı yüzeylerden geçerken bıçakları durdurun.
- Delikler, palet izleri, tümsekler, taşlar veya diğer gizli cisimlere dikkat edin. Düzgün olmayan zemin, dengenizi kaybetmenize veya ayağınızın kaymasına neden olabilir.
- Eğer makine bir cisme vurur veya titremeye başlarsa, derhal motoru kapatın, tüm hareketli parçaların durmasını bekleyin ve makinede hasar kontrolü yapmadan önce bujinin telini sökün. Çalışmaya devam etmeden önce gerekli tüm onarımları yapın.
- Çalıştırma konumundan ayrılmadan önce motoru kapatın ve tüm hareketli parçaların durmasını bekleyin.
- Eğer motor çalışıyorsa sıcak olacaktır ve sizi ciddi şekilde yakabilir. Sıcak motordan uzak durun.
- Motoru sadece iyi havalandırılmış alanlarda çalıştırın. Egzoz gazları, kokusuz ve öldürücü bir zehir olan karbon monoksit içerir.
- Çim yakalayıcı bileşenlerini ve boşaltma kanalını aşınma ve bozulmaya karşı sık sık kontrol edin, gerekiyorsa bunları orijinal Toro parçalarla değiştirin.

Eğimli Yüzeylerde Güvenlik

- Yokuşların yüzeyinde yatay şekilde biçme işlemi yapın; asla yukarı veya aşağı gitmeyin. Yokuşların üzerinde yön değiştirirken çok dikkatli olun.
- Aşırı dik eğimli yokuşlarda kesim yapmayın. Adımlara dikkat edilmemesi bir kayma ve düşme kazasına yol açabilir.
- Düşük banketler, hendekler veya yapay setlerin yakınında biçme işlemi yaparken dikkatli olun.

Motoru Çalıştırma

1. Ateşleme düğmesine sıkıca basın ve 1 saniye basılı tutun (Şekil 14 şeklindeki A).
2. Bıçak kontrol çubuğunu kola karşı tutun (Şekil 14 şeklindeki B).
3. Geri tepmeli marş kolunu çekin (Şekil 14 şeklindeki C).

   Not: Geri tepmeli marş kolunu çekeceğiniz zaman, önce bir direnç hissedene kadar hafifçe çekin, ardından da sertçe çekin. İpin kola yavaşça geri dönmesini sağlayın.

   Not: Eğer birçok deneme sonrası makine çalışmazsa, bir Yetkili Servis Satıcısıyla irtibata geçin.

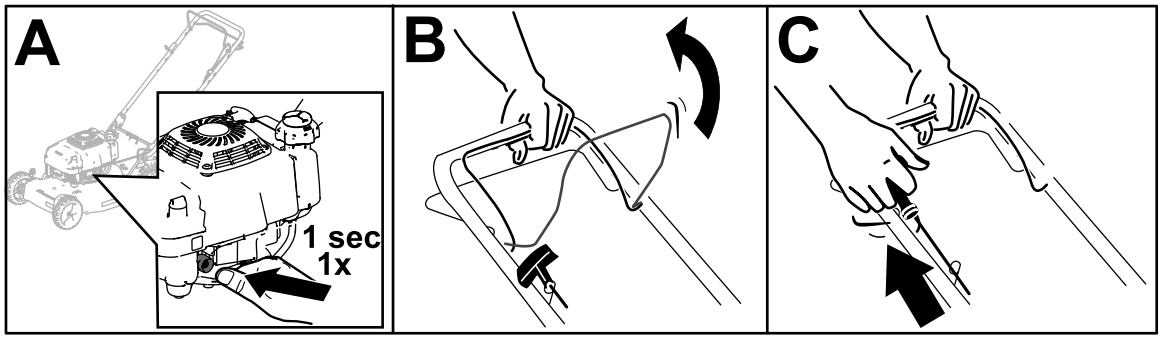

g234299

Şekil 14

Motorun Kapatılması

Servis Aralığı: Her kullanımdan sonra—Bıçak kontrol çubuğunu bıraktıktan sonra 3 saniye içinde motorun kapandığından emin olun.

Motoru kapatmak için bıçak kontrol çubuğunu bırakın.

Not: Motoru hemen tekrar çalıştırmayacaksanız yakıt vanasını kapatın.

Önemli: **Bıçak kontrol çubuğunu bıraktığınız zaman, hem motor hem de bıçak 3 saniye içinde durmalıdır. Düzgün şekilde durmuyorlarsa, makinenizi kullanmayı derhal bırakın ve bir Yetkili Servis Satıcısıyla irtibata geçin.**

Kendinden Tahrik Sisteminin Çalıştırılması

- **Kendinden tahrik sistemini etkinleştirmek için:** Kendinden tahrik sistemi çubuğunu kola doğru çekin ve tutun (Şekil 15).

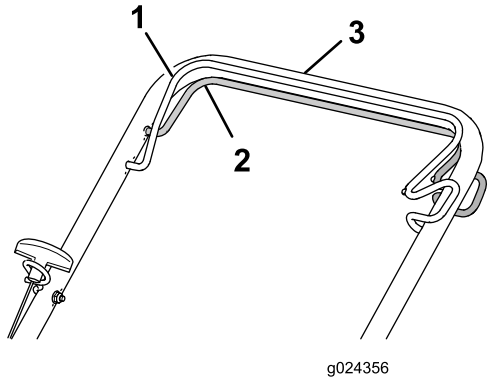

g024356

Şekil 15

1. Bıçak kontrol çubuğu (etkin halde gösterilmiştir)
2. Kendinden tahrik sistemi çubuğu
3. Üst kol

Not: Maksimum kendinden tahrik sistemi hızı sabittir. Hızı düşürmek için, kendinden tahrik sistemi çubuğu ile kol arasındaki mesafeyi artırın.

- **Kendinden tahrik sistemini devre dışı bırakmak için:** Kendinden tahrik sistemi çubuğunu bırakın.

Not: Makine, makinenin geriye doğru çekilmesini kolaylaştıran tek yönlü kavrama tertibatı ile donatılmıştır. Bu kavramaları etkinleştirmek için, kendinden tahrik sistemi çubuğunu bıraktıktan sonra makineyi 2,5 cm veya daha fazla ileri itmeniz gerekebilir.

Biçilen Çim Kalıntılarının Geri Dönüştürülmesi

Bu makine, biçilen çim ve yaprak kalıntılarını çim alana geri göndererek geri dönüştürmeye hazır halde sunulur. Makineyi geri dönüştürmeye hazırlamak için:

- Çim torbası makinedeyse, yerinden çıkarın (Şekil 16 şeklindeki A).
- Arkadan boşaltma tapası takılı değilse, koldan tutun, arka deflektörü yukarı kaldırın ve kilit mandalı yerine geçene kadar arkadan boşaltma kanalının içine yerleştirin (Şekil 16 şeklindeki B).

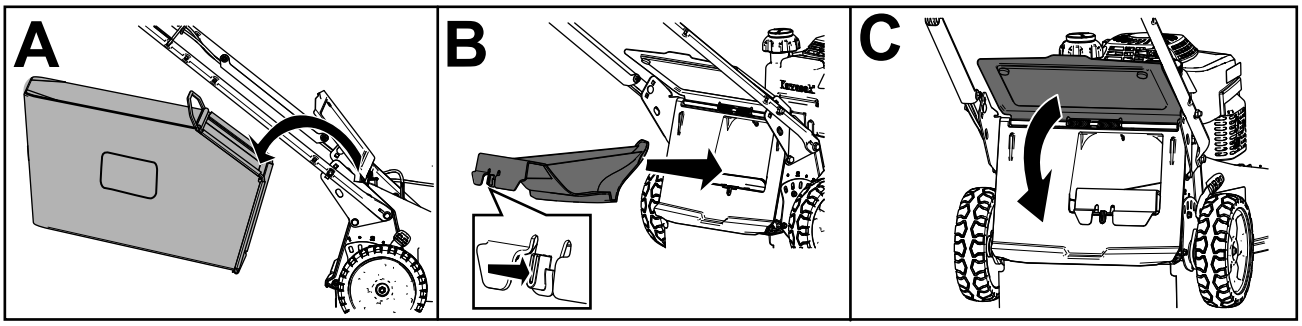

Şekil 16

⚠ UYARI

Makinenin çim kalıntılarını geri dönüştürmek için tapa yerinde değilken çalıştırılması, size veya etraftakilere yabancı maddeler fırlamasına yol açar. Ayrıca, bıçaklarla temas edebilirsiniz. Bıçaklarla temas etmek veya fırlayan yabancı maddeler ağır yaralanma veya ölüme yol açabilir.

Kalıntıları geri dönüştürmeden önce arkadan boşaltma tapasının yerinde olduğunu kontrol edin. Arkadan boşaltma tapası veya çim torbası makineye takılı değilken bıçakları asla etkinleştirmeyin.

Biçilen Çim Kalıntılarının Torbaya Alınması

Çimenlikte kalan çim veya yaprak kalıntılarını toplamak istediğinizde çim torbasını kullanın.

⚠ UYARI

Aşınmış bir çim torbası, fırlayan küçük taşların veya başka cisimlerin size veya çevredekilere isabet etmesine ve dolayısıyla ağır yaralanma veya ölüme yol açabilir.

Çim torbasını sık sık kontrol edin. Hasarlıysa, yeni bir Toro yedek torba takın.

⚠ UYARI

Bıçaklar keskindir; bıçaklara temas etmek ağır yaralanmalara neden olabilir.

Çalıştırma konumundan ayrılmadan önce motoru kapatın ve tüm hareketli parçaların durmasını bekleyin.

Çim Torbasının Takılması

1. Motoru kapatın ve tüm hareketli parçaların durmasını bekleyin.
2. Arka deflektörü yukarı kaldırıp o konumda tutun (Şekil 17 şeklindeki A).
3. Kilit mandalını baş parmağınızla iterek ve tapayı makineden dışarı çekerek arkadan boşaltma tapasını çıkarın (Şekil 17 şeklindeki B ve C).
4. Torba çubuğu uçlarını kolun tabanındaki yarıklara takın ve torbayı ileri geri sallayarak torba çubuğu uçlarının her iki yarığın da tabanına düzgün oturduğunu kontrol edin (Şekil 17 şeklindeki D).
5. Arka deflektörü, çim torbasına oturana kadar aşağı indirin.

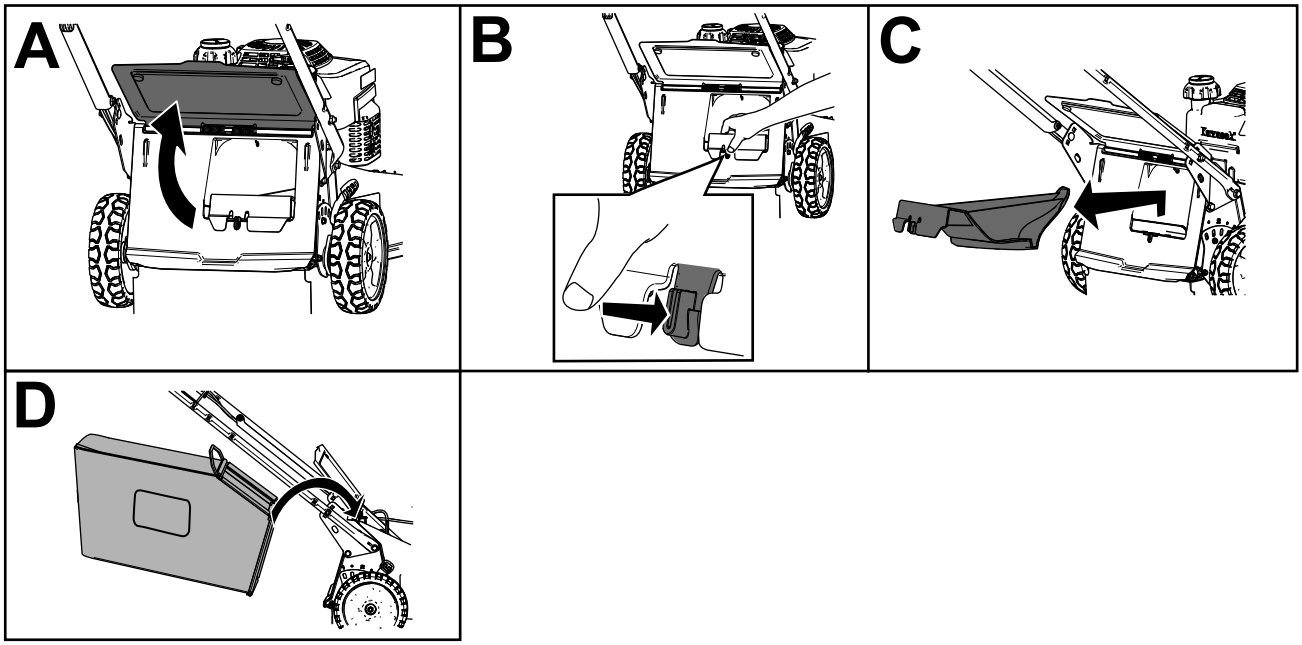

g236745

Şekil 17

Çim Torbasının Çıkarılması

⚠ TEHLIKE

Makine, makine muhafazasındaki bir açıklıktan çim kalıntıları ve başka cisimler fırlatabilir. Yeterli kuvvetle fırlatılan cisimler sizin veya çevredekilerin ağır yaralanmasına ya da ölmesine yol açabilir.

- **Boşaltma tapası makineye takılı değilken asla çim torbasını çıkarıp ardından motoru çalıştırmayın.**
- **Motor çalışıyorken makinedeki arka deflektörü asla açmayın.**

1. Motoru kapatın ve tüm hareketli parçaların durmasını bekleyin.
2. Arka deflektörü yukarı kaldırın.
3. Çim torbasındaki torba çubuğunu, kolun tabanındaki yarıklardan çıkarın (Şekil 16 şeklindeki A).
4. Boşaltma tapasını takın (Şekil 16 şeklindeki B).
5. Arka deflektörü aşağı indirin (Şekil 16 şeklindeki C).

Çalıştırma İpuçları

Genel İpuçları

- Makineyi çalıştırmadan önce, emniyet talimatlarını inceleyin ve bu kullanma kılavuzunu dikkatle okuyun.
- Alanı, bıçağın çarpabileceği ve fırlatabileceği sopa, taş, tel, dal ve diğer kalıntılardan arındırın.
- Başta çocuklar ve hayvanlar olmak üzere herkesi çalışma alanından uzak tutun.
- Ağaçlara, duvarlara, kaldırım kenarlarına veya diğer katı cisimlere çarpmamaya dikkat edin. Herhangi bir cismin üzerinde asla kasıtlı olarak biçme işlemi yapmayın.
- Makine bir cisme vurur veya titremeye başlarsa, derhal motoru kapatın, bujinin telini sökün ve makinede hasar kontrolü yapın.
- Kesim sezonu boyunca keskin bir bıçak bulundurun. Bıçaktaki çentikleri düzenli olarak törpüleyin.
- Gerektiğinde, bıçağı orijinal bir Toro yedek bıçakla değiştirin.
- Sadece kuru çim veya yaprakları biçin. Islak çim ve yapraklar, makine haznesinde kolayca yığınlaşabilir ve makinenin tıkanmasına veya motorun istop etmesine neden olabilir.

⚠ UYARI

Islak çim ve yapraklar, kayıp bıçakla temas etmeniz durumunda ciddi yaralanmaya yol açabilir.

Sadece kuru koşullarda biçme işlemi yapın.

- Her çim biçme işleminden sonra makinenin altını temizleyin; bkz. Makinenin Altının Temizlenmesi (sayfa 19).
- Motoru her zaman iyi çalışır durumda tutun.
- Hava filtresini sık sık temizleyin. Malçlama (toprağı kuru otla örtme) işleri sırasında daha fazla kalıntı ve toz ortaya çıkar, bu da hava filtresini tıkayıp motor performansını düşürür.
- En iyi kesim sonuçları için, motor devrini en hızlı konuma ayarlayın.

⚠ UYARI

Motor fabrika ayarından daha yüksek bir hızla çalışıyorken makinenin çalıştırılması makinenin size veya çevredekilere bıçak ya da motor parçası fırlatmasına ve bu da ağır yaralanma veya ölüme yol açabilir.

- **Motor devri ayarını değiştirmeyin.**
- **Motor devrinin normalden yüksek olduğundan şüphelenirseniz, Yetkili Servise başvurun.**

Çimleri Kesme

- Çim, yılın farklı dönemlerinde farklı hızlarda büyür. Yaz sıcaklarında, ideal kesim yüksekliği ayarları 64 mm, 76 mm veya 89 mm'dir. Çimlerin tek seferde sadece yaklaşık üçte birini kesin. Çimlerin seyrek olduğu durumlarda veya çim büyüme hızının yavaşladığı sonbaharın son aylarında 64 mm ayarının altında kesmeyin.
- 15 cm'den uzun çimleri keserken ilk önce en yüksek kesim yüksekliği ayarıyla kesin ve daha yavaş yürüyün, ardından da en iyi çimen görünümü için daha düşük bir yükseklik ayarıyla tekrar kesin. Çim çok uzunsa ve çimenin en üst kısmında yapraklar yığılıyorsa, makine tıkanabilir ve motor tekleyebilir.
- Biçme yönünü değiştirin. Bu şekilde eşit gübreleme için kırpıntılar bahçeye dağıtılır.

Eğer tamamlanan bahçenin görünümü tatmin edici değilse, aşağıdakilerden birini veya daha fazlasını deneyin:

- Bıçağı bileyin.
- Biçme işlemi esnasında daha yavaş yürüyün.
- Makinenizin kesim yüksekliğini arttırın.
- Çimleri daha sık biçin.
- Her bir geçişte tam bir biçme alanını kesmek yerine biçme alanlarını örtüştürün.

Yaprakları Biçme

- Bahçeyi biçtikten sonra, bahçenin en az yarısının kesilmiş yaprak örtüsünün altından görülebildiğinden emin olun. Yaprakların üzerinden bir defadan fazla geçmeniz gerekebilir.
- Az bir yaprak birikintisi varsa, tüm tekerlekleri aynı kesim yüksekliği ayarına ayarlayın.
- Eğer makineniz yaprakları yeterince iyi kesmiyorsa, biçme hızınızı düşürün.

Çalışmadan Sonra

Çalıştırma Sonrası Güvenlik

Genel Güvenlik

- Ayarlama, bakım, temizleme veya saklama öncesinde makineyi mutlaka kapatın, tüm hareketli parçaların durmasını bekleyin ve makinenin soğumasını bekleyin.
- Yangınları önlemek için makinedeki çim ve artıkları temizleyin. Dökülen yağ veya yakıtı temizleyin.
- Makineyi veya yakıt kabını asla bir su ısıtıcısı veya diğer cihazlarda bulunan tipte açık alev, kıvılcım veya tutuşturma alevlerinin bulunduğu yerlerde depolamayın.

Taşıma Güvenliği

- Makineyi yüklerken veya indirirken dikkatli olun.
- Makineyi kaymaya karşı sabitleyin.
- Makineyi nakliye için yüklemeden önce yakıt vanasını kapatın.

Makinenin Altının Temizlenmesi

En iyi performans için, makinenin alt kısmını temiz tutun. Diyaframlarda kalıntı bulunmamasına dikkat edin (Şekil 18).

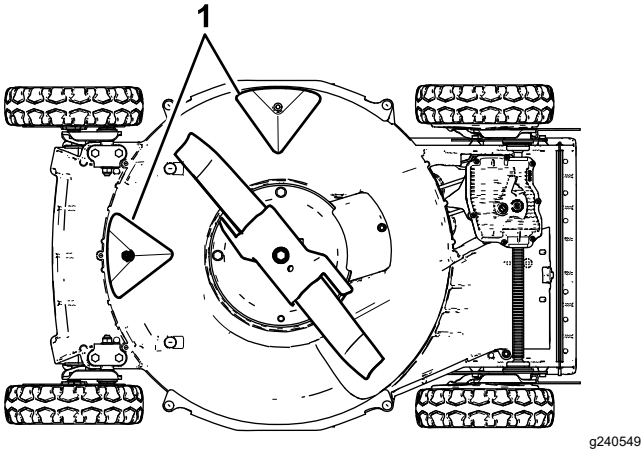

Şekil 18

1. Diyaframlar

Yıkama Yöntemi

Servis Aralığı: Her kullanımdan sonra

⚠ UYARI

Makinenin altından malzemeler dökülebilir.

- **Koruyucu gözlük takın.**
- **Motor çalışıyorken çalışma konumunda (kolun arkasında) durun.**
- **Alanda izleyenler olmasına izin vermeyin.**

1. Makineyi, bahçe hortumuna yakın düz bir beton zemine alın.
2. Motoru çalıştırın.
3. Çalışır durumdaki bahçe hortumunu kol seviyesinde tutun ve suyu, sağ arka tekerleğin tam ön kısmından yere akacak biçimde yönlendirin (Şekil 19).

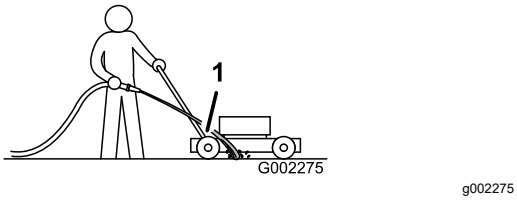

Şekil 19

1. Sağ arka tekerlek

Not: Bıçak su çekecek ve kalıntıları temizleyip atacaktır. Makinenin alt kısmından kalıntı atılmamaya başladığını görene kadar suyu akıtmaya devam edin.

4. Motoru kapatın ve tüm hareketli parçaların durmasını bekleyin.
5. Suyu kapatın.
6. Makineyi çalıştırın ve makinenin alt kısmının kuruması için birkaç dakika çalışmasını bekleyin.

Kazıyarak Temizleme Yöntemi

Yıkama işlemi makinenin altındaki tüm pislikleri gideremiyorsa, kazıyarak temizleyin.

1. Bujinin telini sökün.
2. Yakıt deposundaki yakıtı boşaltın.

⚠ UYARI

Makineyi yana devirmek karbüratörden veya yakıt deposundan yakıt sızmasına neden olabilir. Yakıt son derece yanıcı ve patlayıcı olup, bazı durumlarda bedensel yaralanma ve maddi hasara yol açabilir.

Motoru kuru çalıştırarak veya yakıtı bir el pompasıyla boşaltarak yakıt dökülmelerini önleyin, asla sifonla yakıt çekmeyin.

3. Makineyi, hava filtresi yukarı bakacak şekilde **sağa** yatırın.
4. Ahşap bir kazıyıcı kullanarak kir ve çim kalıntılarını giderin. Çentiklerden ve keskin köşelerden kaçının.
5. Makineyi çalıştırma konumuna geri getirin.
6. Teli bujiye bağlayın.

Bakım

Önerilen Bakım Çizelgesi

Bakım Servisi Aralıkları	Bakım Prosedürü
İlk 8 saatten sonra	• Motorun yağını değiştirin.
İlk 25 saatten sonra	• Varsa, gevşemiş sabitleme elemanlarını sıkın.
Her kullanımdan önce veya günlük	• Motor yağı seviyesini kontrol edin, gerekiyorsa yağ ekleyin. • Çim biçme makinesi bıçaklarını aşınma veya hasara karşı kontrol edin. • Gaz pedalını aşınma veya hasara karşı kontrol edin. • Bıçak freninin durdurma süresini kontrol edin. Bıçak kontrol çubuğu bırakıldıktan sonraki 3 saniye içinde bıçak durmalıdır; durmuyorsa, onarım için Yetkili Servise başvurun. • Motorda gevşemiş veya eksik sabitleme elemanları olup olmadığını kontrol edin. • Yakıt veya yağ kaçaklarını kontrol edin. • Geri tepmeli marşı ve hava emme filtresini kontrol edin veya temizleyin.
Her kullanımdan sonra	• Bıçak kontrol çubuğunu bıraktıktan sonra 3 saniye içinde motorun kapandığından emin olun. • Makinenin altındaki çim kalıntılarını ve kiri giderin.
Her 25 saatte	• Sünger ön filtreyi temizleyin (tozlu koşullarda daha sık).
Her 50 saatte	• Motor yağını değiştirin (tozlu koşullarda daha sık). • Bıçağı bileyin veya yenisiyle değiştirin. Bıçağın kenarı sert veya kumlu ortamlarda hızla körleşiyorsa bıçağa daha sık bakım yapın.
Her 100 saatte	• Buji boşluğunu kontrol edin, temizleyin ve ayarlayın; gerekiyorsa bujiyi yenisiyle değiştirin. • Varsa, gevşemiş sabitleme elemanlarını sıkın. • Geri tepmeli marşı ve hava emme filtresini kontrol edin veya temizleyin.
Her 200 saatte	• Yakıt sisteminde sızıntı ve/veya bozulmuş bir yakıt hortumu olup olmadığını yetkili bir motor servisine kontrol ettirin. Gerekiyorsa parçaları yenisiyle değiştirin.
Her 300 saatte	• Kağıt ön filtreyi temizleyin (tozlu koşullarda daha sık). • Silindiri ve silindir kapağı kanatçıklarını temizleyin. • Motor rölanti devrini yetkili bir motor servisine kontrol ettirin ve ayarlatın. • Yanma odasını, yetkili bir motor servisine temizlettirin. • Supap boşluğunu, yetkili bir motor servisine kontrol ettirin ve ayarlatın. • Supap yatağı yüzeyini, yetkili bir motor servisine temizletin ve perdahlatın.

Bakım Güvenliği

- Ayarlama, bakım, temizleme veya saklama öncesinde makineyi mutlaka kapatın, tüm hareketli parçaların durmasını bekleyin ve makinenin soğumasını bekleyin.
- Herhangi bir bakım işlemi yapmadan önce, bujiden buji telini sökün.
- Makineye bakım yaparken eldiven ve koruyucu gözlük takın.
- Bıçak keskindir; bıçağa temas etmek ciddi bedensel yaralanmalara neden olabilir. Bıçağın bakımını yaparken eldiven giyin. Bıçakları onarmayın veya üzerinde değişiklik yapmayın.
- Emniyet tertibatlarının ayarlarıyla asla oynamayın. Düzgün şekilde çalıştıklarını düzenli olarak kontrol edin.
- Makineyi yana devirmek yakıt sızıntısına neden olabilir. Yakıt yanıcı ve patlayıcıdır; bedensel yaralanmaya yol açabilir. Motoru kuru çalıştırın veya yakıtı bir el pompasıyla boşaltın; yakıtı asla sifonla çekmeyin.
- Makinenin optimum performans sergilemesi için sadece orijinal Toro yedek parçalarını ve aksesuarlarını kullanın. Başka üreticilere ait yedek parçalar ve aksesuarlar tehlikeli olabilir ve bu tür kullanımlar ürün garantisini geçersiz kılabilir.

Hava Filtresi Servis İşlemleri

Servis Aralığı: Her 25 saatte—Sünger ön filtreyi temizleyin (tozlu koşullarda daha sık).

Her 300 saatte—Kağıt ön filtreyi temizleyin (tozlu koşullarda daha sık).

Önemli: **Hava filtresi grubu takılı değilken motoru çalıştırmayın, aksi takdirde motor ağır hasar görebilir.**

1. Motoru kapatın ve tüm hareketli parçaların durmasını bekleyin.
2. Bujinin telini sökün.
3. Hava filtresi kapağındaki vidayı gevşetin (Şekil 20).

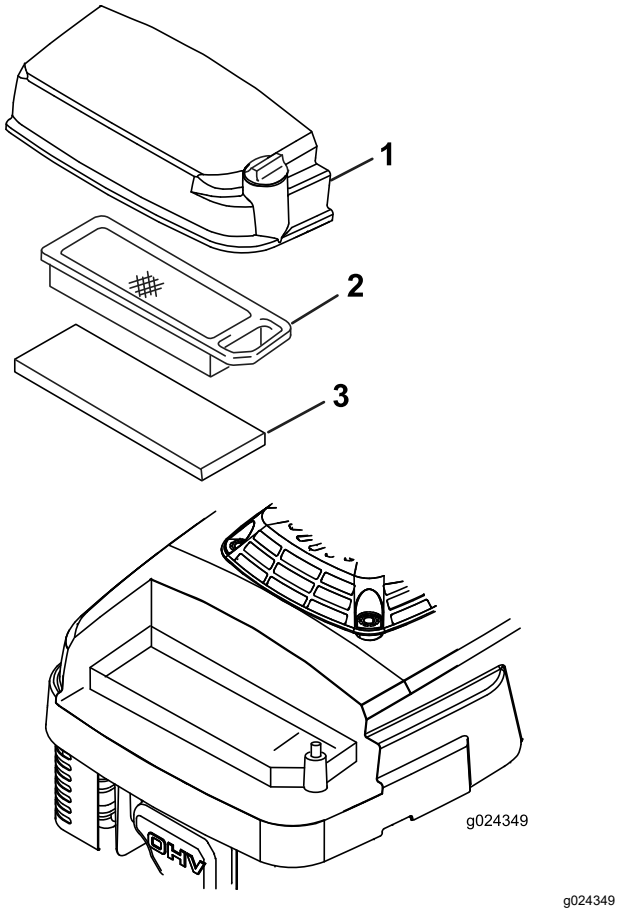

g024349

Şekil 20

1. Hava filtresi kapağı
2. Kağıt hava filtresi
3. Sünger hava filtresi

4. Kapağı çıkarın ve iyice temizleyin.
5. Kağıt hava filtresini çıkarıp inceleyin (Şekil 20), aşırı derecede kirliyse yenisiyle değiştirin.

   Önemli: **Kağıt bir filtreyi temizlemeye çalışmayın.**

6. Sünger hava filtresini çıkarın (Şekil 20), yumuşak bir deterjan ve suyla yıkayın ve kurumaya bırakın.
7. Sünger hava filtresini takın.
8. Kağıt hava filtresini takın.
9. Kapağı takın ve vidayla sabitleyin.

Motorun Yağını Değiştirme

Servis Aralığı: İlk 8 saatten sonra

Her 50 saatte

Yağı değiştirmeden önce ısıtmak için motoru birkaç dakika çalıştırın. Ilık yağ daha iyi akar ve daha fazla kontaminant taşır.

Motor Yağı Teknik Özellikleri

Motor yağı kapasitesi	0,65 l*
Yağ viskozitesi	SAE 30 veya SAE 10W-30 temizleyici yağ
API servis sınıflandırması	SJ veya üzeri

* Yağı boşaltmanızdan sonra karterde bir miktar artık yağ kalır. Yağın tamamını kartere dökmeyin. Kartere, aşağıdaki adımları izleyerek yağ doldurun.

1. Motoru kapatın ve tüm hareketli parçaların durmasını bekleyin.
2. Bujinin telini sökün.
3. Yakıt deposundaki yakıtı boşaltın.
4. Yağ çubuğunun/tahliye deliğinin altına uygun bir boşaltma kabı yerleştirin.
5. Yağ çubuğunun etrafını temizleyin.
6. Kapağı saat yönünün tersine döndürüp çekerek yağ çubuğunu çıkarın.
7. Makineyi **sağa** yatırarak (hava filtresi yukarı gelecek biçimde) yağı boşaltma kabının içine boşaltın.
8. Yağı boşalttıktan sonra makineyi tekrar çalışma pozisyonuna alın.
9. Yağ doldurma borusundan, motor yağ kapasitesinin yaklaşık dörtte üçü kadar yağı dikkatlice dökün.
10. Yağın motorda yerleşmesi için 3 dakika kadar bekleyin.
11. Yağ çubuğunu temiz bir bezle silerek temizleyin.
12. Yağ çubuğunu yağ doldurma borusuna sokun, yerine sabitleyin, ardından çıkarın.
13. Yağ çubuğundaki yağ seviyesine bakın.
    - Yağ çubuğundaki yağ seviyesi çok düşükse, yağ doldurma borusundan az miktarda yağ

dökün, 3 dakika bekleyin ve ile arası adımları tekrarlayın.

- Yağ çubuğundaki yağ seviyesi çok yüksekse, yağ çubuğu doğru seviyeyi gösterene kadar fazla yağı boşaltın.

Önemli: **Motordaki yağ seviyesi çok düşük veya çok yüksekken motoru çalıştırmanız durumunda motora zarar verebilirsiniz.**

14. Yağ çubuğunu yağ dolum borusuna güvenli bir şekilde takın.
15. Kullanılmış yağı düzgün şekilde geri dönüştürün.

Bujinin Bakımı

Servis Aralığı: Her 100 saatte—Buji boşluğunu kontrol edin, temizleyin ve ayarlayın; gerekiyorsa bujiyi yenisiyle değiştirin.

Bir **NGK BPR5ES** buji veya muadilini kullanın.

1. Motoru kapatın ve tüm hareketli parçaların durmasını bekleyin.
2. Bujinin telini sökün.
3. Bujinin etrafını temizleyin.
4. Bujiyi silindir kapağından sökün.

   Önemli: **Buji çatlamış, bozulmuş veya kirliyse değiştirin. Elektrotları temizlemeyin, çünkü silindire giren tanecikler motora hasar verebilir.**

5. Buji boşluğunu 0,76 mm olarak ayarlayın; bkz. Şekil 21.

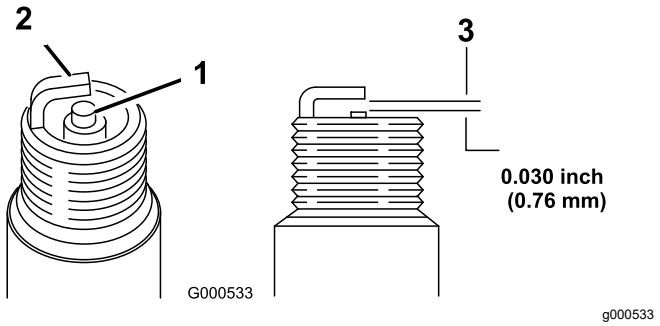

Şekil 21

1. Merkez elektrot yalıtkanı
2. Yan elektrot
3. Hava boşluğu (ölçeksizdir)

6. Bujiyi, elle sıkma noktasının sonuna gelene kadar elinizle dikkatle takın (diş sarmasını önlemek için).
7. Bujiyi 23 Nm'ye kadar sıkın.

   Önemli: **Gevşeyen bir buji çok ısınabilir ve motora hasar verebilir, bujinin aşırı sıkılması ise silindir kapağındaki dişlere hasar verebilir.**

8. Teli bujiye bağlayın.

Kendinden Tahrik Sisteminin Ayarlanması

Makine yeniyse, kendi kendine tahrik alamıyorsa veya ileri doğru sürüklenmeye meylediyorsa, tahrik kablosunu ayarlayın.

1. Makineyi açık havaya çıkarın ve motor çalışıyorken makinenin ileri doğru ilerlemesini önlemek için sağlam bir duvarın yakınındaki beton bir zemine yerleştirin.
2. Makineyi, ön lastikleri duvara karşı gelecek biçimde yerleştirin.

   Not: Alanın iyi havalandırıldığını ve makinenin fırlatabileceği hiçbir kalıntı bulunmadığını kontrol edin.

3. Vitesi üçe alın.
4. Motoru çalıştırın; bkz. Motoru Çalıştırma (sayfa 15).
5. Kendinden tahrik sistemi çubuğunu kola doğru çekin.

   Not: Kendinden tahrik sistemi çubuğu kola dokunur dokunmaz tekerlekler dönmeye başlamalıdır.

6. Motoru kapatın.
7. Makineyi ayarlamanız gerekiyorsa şunları yapın:
   - Kendinden tahrik sistemi çubuğunu etkinleştirdiğinizde tekerlekler dönmüyorsa, çekiş kayışı çok gevşektir. Tekerlek tahriki kontrol düğmesini (Şekil 22) saat yönünde 1 tur döndürün ve 4 ila 6 arası adımları tekrarlayın.

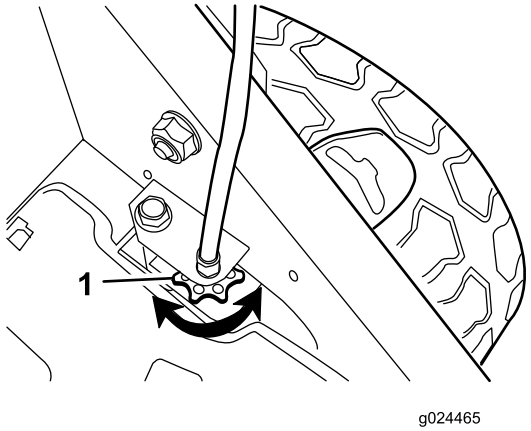

g024465

Şekil 22

1. Tekerlek tahriki kontrol düğmesi

- Kendinden tahrik sistemi çubuğunu tam olarak etkinleştirmenizden önce tekerlekler dönerse, çekiş kayışı çok gergindir. Tekerlek tahriki kontrol düğmesini (Şekil 22) saatin aksi yönünde 1 tur döndürün ve 4 ila 6 arası adımları tekrarlayın.

8. Yeni bir çekiş kayısı varsa, rodaj döneminde kayışın normal bir şekilde gerilmesini sağlamak için tahrik kablosu ayarlama düğmesini saat yönünde 1 tur daha döndürün.

   Not: Kullanılmış bir kayışı ayarlıyorsanız bu adımı atlayabilirsiniz.

Bıçağa Bakım Yapılması

Her zaman keskin bir bıçakla çim biçin. Keskin bir bıçak, temiz bir şekilde ve çim saplarını parçalamadan veya doğramadan keser.

1. Motoru kapatın ve tüm hareketli parçaların durmasını bekleyin.
2. Bujinin telini sökün.
3. Yakıt deposundaki yakıtı boşaltın.
4. Makineyi, hava filtresi yukarı bakacak şekilde **sağa** yatırın (Şekil Şekil 23'te gösterildiği gibi).

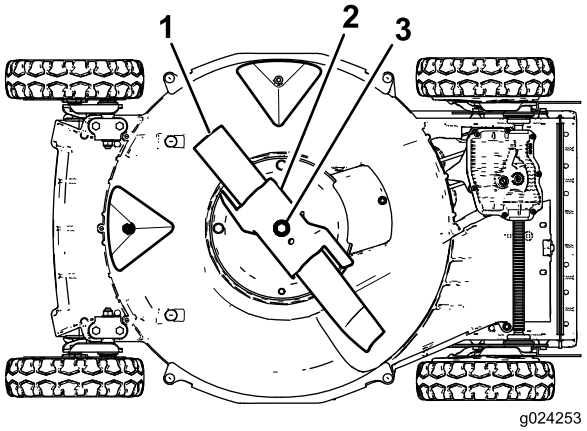

g024253

Şekil 23

1. Bıçak
2. Gaz pedalı
3. Bıçak cıvatası ve kilit pulu

Bıçağın Kontrol Edilmesi

Servis Aralığı: Her kullanımdan önce veya günlük—Çim biçme makinesi bıçaklarını aşınma veya hasara karşı kontrol edin.

Bıçağı, özellikle düz ve kavisli parçaların buluştuğu noktalarda keskinlik ve aşınma bakımından kontrol edin (Şekil 24A). Kum ve aşındırıcı malzemeler bıçağın düz ve kavisli parçalarını bağlayan metali aşındırabileceğinden, makineyi kullanmadan önce bıçağı kontrol edin. Bir yarılma veya aşınma (Şekil 24B ve Şekil 24C) fark ederseniz bıçağı değiştirin; bkz. Bıçağın Çıkarılması (sayfa 25).

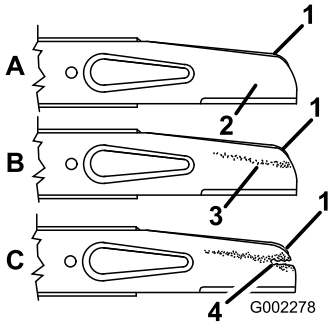

g002278

Şekil 24

1. Kanat
2. Bıçağın düz kısmı
3. Aşınma
4. Yarılma oluşumu

Not: En iyi performans için, çim biçme sezonu başlamadan önce yeni bir bıçak takın. Yıl boyunca, kesici kenarı korumak için her tür küçük çentiği törpüleyin.

⚠ TEHLIKE

Aşınmış veya hasar görmüş bir bıçak kırılabilir, fırlayan bıçak parçaları size veya çevredekilere isabet edebilir ve ağır yaralanma veya ölüme yol açabilir.

- **Bıçağı aşınma veya hasara karşı düzenli olarak kontrol edin.**
- **Aşınmış veya hasar görmüş bir bıçağı yenisiyle değiştirin.**

Gaz Pedalının Kontrol Edilmesi

Servis Aralığı: Her kullanımdan önce veya günlük—Gaz pedalını aşınma veya hasara karşı kontrol edin.

Gaz pedalını aşırı aşınmaya karşı dikkatle kontrol edin (Şekil 25). Kum ve aşındırıcı malzemeler metali aşındırabileceğinden (özellikle Şekil 25şeklindeki 2 no'lu maddede gösterilen alandaki gibi), makineyi kullanmadan önce gaz pedalını kontrol edin. Gaz pedalındaki bir tırnağın keskin bir kenar nedeniyle aşındığını veya bir çatlak olduğunu fark ederseniz, gaz pedalını değiştirin.

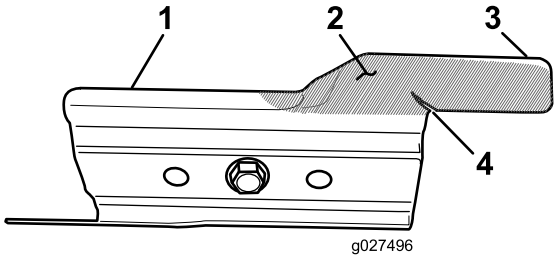

g027496

Şekil 25

1. Gaz pedalı
2. Aşınma alanı
3. Tırnak
4. Çatlak oluşumu

⚠ UYARI

Aşınmış veya hasar görmüş bir gaz pedalı kırılabilir, fırlayan gaz pedalı parçaları size veya çevredekilere isabet edebilir ve ağır yaralanma veya ölüme yol açabilir.

- **Gaz pedalını aşınma veya hasara karşı düzenli olarak kontrol edin.**
- **Aşınmış veya hasar görmüş bir gaz pedalını yenisiyle değiştirin.**

Bıçağın Çıkarılması

1. Bıçağın ucunu sert bir bez veya sert dolgulu bir eldivenle tutun.
2. Bıçak cıvatasını, kilit pulunu, gaz pedalını ve bıçağı sökün (Şekil 24).

Bıçağın Bilenmesi

Servis Aralığı: Her 50 saatte—Bıçağı bileyin veya yenisiyle değiştirin. Bıçağın kenarı sert veya kumlu ortamlarda hızla körleşiyorsa bıçağa daha sık bakım yapın.

Orijinal kesim açısını (Şekil 26A) ve iç kesici kenar yarıçapını (Şekil 26B) korumak için bıçağın en üst kısmını törpüleyin. Her iki kesici kenardan da aynı miktarda malzeme giderirseniz bıçak dengeli kalacaktır.

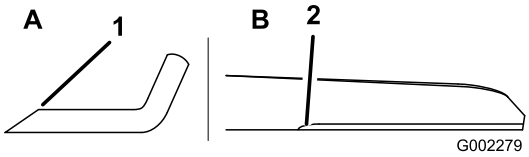

g002279

Şekil 26

1. Bıçağı sadece bu açıda bileyin.
2. Buradaki orijinal yarıçapı koruyun.

Bıçağın Dengelenmesi

1. Bıçağın orta deliğini, bir mengeneye yatay olarak sıkıştırılmış bir çivi veya tornavida ucunun üzerine yerleştirerek bıçağın dengesini kontrol edin (Şekil 27).

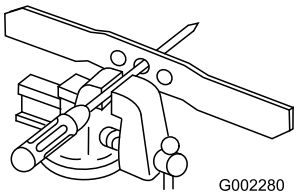

g002280

Şekil 27

Not: Ayrıca, piyasadan temin edebileceğiniz bir bıçak dengeleyici kullanarak da dengeyi kontrol edebilirsiniz.

2. Bıçağın herhangi bir ucu aşağı doğru dönerse, bıçağın hiçbir ucu düşmeyene kadar o ucu (kesici kenarı veya kesici kenarın yakınındaki ucu değil) törpüleyin.

Bıçağın Takılması

1. Keskin ve dengelenmiş bir Toro bıçak, gaz pedalı, kilit pulu ve bıçak cıvatası takın. Bıçağın düzgün takılması için, bıçak kanadı, çim biçme makinesi muhafazasının üst kısmına doğru bakmalıdır.

   Not: Bıçak cıvatasını 82 N·m tork ile sıkın.

⚠ UYARI

Makinenin gaz pedalı takılı değilken çalıştırılması bıçağın esnemesine, bükülmesine veya kırılmasına, bu da sizin veya çevredekilerin ağır yaralanmasına veya ölmesine yol açabilir.

Makineyi, gaz pedalı takılı değilken çalıştırmayın.

2. Makineyi çalıştırma konumuna geri getirin.

Depolama

Makineyi sezon dışı depolamaya hazırlamak için, tavsiye edilen bakım prosedürlerini uygulayın; bkz. Bakım (sayfa 21).

Makineyi serin, temiz, kuru bir yerde saklayın. Makineyi korumak ve temiz tutmak için üzerini örtün.

Depo Emniyeti

Ayarlama, bakım, temizleme veya saklama öncesinde makineyi mutlaka kapatın, tüm hareketli parçaların durmasını bekleyin ve makinenin soğumasını bekleyin.

Yakıt Sisteminin Hazırlanması

Makineyi depolamadan önce son kez çim biçeceğiniz zaman, yakıt deposundaki yakıtı boşaltın.

1. Motoru, yakıtı bitip kapanana kadar çalıştırın.
2. Motora yakıt basın ve tekrar çalıştırın.
3. Kapanana kadar motoru çalışmaya bırakın. Motoru artık çalıştıramadığınız zaman, yeteri kadar kurumuş demektir.

Motorun Hazırlanması

1. Motor hâlâ sıcakken, karterdeki yağı değiştirin; bkz. Motorun Yağını Değiştirme (sayfa 22).
2. Bujiyi sökün.
3. Bir yağ kabı kullanarak, buji deliğinden motor karterine yaklaşık 30 ml motor yağı ekleyin.
4. Yağı motor karterinin tamamına dağıtmak için, geri tepmeli marş kolunu çekerek motoru birkaç kez yavaş devirde çalıştırın.
5. Bujiyi takın, fakat teli bujiye **bağlamayın**.

Genel Bilgiler

1. Makinenin altını temizleyin; bkz. Makinenin Altının Temizlenmesi (sayfa 19).
2. Silindirde, silindir kapağı kanatçıklarında ve fan muhafazasında kalmış olabilecek tüm kiri ve yabancı maddeleri giderin.
3. Motorun dış kısımlarında, ızgaralarda ve çim biçme makinesi muhafazasının üst kısmında kalmış olabilecek çim kalıntılarını, kirleri ve yabancı maddeleri giderin.
4. Bıçağın durumunu kontrol edin; bkz. Bıçağın Kontrol Edilmesi (sayfa 24).

5. Gaz pedalının durumunu kontrol edin; bkz. Gaz Pedalının Kontrol Edilmesi (sayfa 25).
6. Hava filtresine bakım yapın; bkz. Hava Filtresi Servis İşlemleri (sayfa 22).
7. Tüm somun, cıvata ve vidaları sıkın.
8. Paslanmış veya oyulmuş tüm boyalı yüzeyleri, Yetkili Servis Merkezinden satın alabileceğiniz boyayla boyayın.

Makinenin Depodan Çıkarılması

1. Tüm sabitleme elemanlarını kontrol edin ve sıkın.
2. Silindirdeki fazla yağı atmak için bujiyi yerinden çıkarın ve marş motorunu kullanarak motoru hızla döndürün.
3. Bujiyi temizleyin veya çatlamış, kırılmış ya da elektrotları aşınmışsa yenisiyle değiştirin.
4. Bujiyi takın; bkz. Bujinin Bakımı (sayfa 23).
5. Varsa, gereken bakım prosedürlerini yerine getirin; bkz. Bakım (sayfa 21).
6. Yakıt deposuna taze yakıt doldurun.
7. Motor yağı seviyesini kontrol edin.
8. Teli bujiye bağlayın.

Sorun giderme

Sorun	Olası Neden	Düzeltici Tedbir
Motor çalışmıyor.	1. Yakıt deposu boştur veya yakıt sisteminde bayat yakıt vardır. 2. Gaz kolu, JIGLE konumunda değildir. 3. Tel bujiye bağlı değildir. 4. Buji çukurlaşmıştır, bozulmuştur veya boşluk yanlıştır.	1. Yakıt deposunu boşaltın ve/veya taze yakıtla doldurun. Sorun devam ederse, Yetkili Servisle irtibata geçin. 2. Gaz kolunu JIGLE konumuna getirin. 3. Teli bujiye bağlayın. 4. Bujiyi kontrol edin ve gerekirse boşluğu ayarlayın. Buji çukurlaşmış, bozulmuş veya çatlamışsa değiştirin.
Motor zor çalışıyor veya güç kaybediyor.	1. Yakıt deposunda bayat yakıt vardır. 2. Hava filtresi elemanı kirlidir ve hava akımını kısıtlıyordur. 3. Makinenin alt kısmında kalıntılar ve pislik vardır. 4. Buji çukurlaşmıştır, bozulmuştur veya boşluk yanlıştır. 5. Motor yağı seviyesi düşüktür veya yağ kirlidir.	1. Yakıt deposunu boşaltın ve taze yakıtla doldurun. 2. Hava filtresinin ön temizleyicisini temizleyin ve/veya kağıt hava filtresini değiştirin. 3. Makinenin alt kısmını temizleyin. 4. Bujiyi kontrol edin ve gerekirse boşluğu ayarlayın. Buji çukurlaşmış, bozulmuş veya çatlamışsa değiştirin. 5. Motor yağını kontrol edin. Kirliyse yağı değiştirin, yetersizse yağ ekleyin.
Motor düzensiz çalışıyor.	1. Tel bujiye bağlı değildir. 2. Buji çukurlaşmıştır, bozulmuştur veya boşluk yanlıştır. 3. Gaz kolu, HIZLI konumunda değildir. 4. Hava filtresi elemanı kirlidir ve hava akımını kısıtlıyordur.	1. Teli bujiye bağlayın. 2. Bujiyi kontrol edin ve gerekirse boşluğu ayarlayın. Buji çukurlaşmış, bozulmuş veya çatlamışsa değiştirin. 3. Gaz kolunu HIZLI konumuna getirin. 4. Hava filtresinin ön temizleyicisini temizleyin ve/veya kağıt hava filtresini değiştirin.
Makine veya motor aşırı miktarda titriyor.	1. Bıçak bükülmüştür veya dengesizdir. 2. Bıçak montaj somunları gevşektir. 3. Makinenin alt kısmında kalıntılar ve pislik vardır. 4. Motorun montaj cıvataları gevşektir	1. Bıçağı dengeleyin. Bıçak bükülmüşse, değiştirin. 2. Bıçak montaj somunlarını sıkın. 3. Makinenin alt kısmını temizleyin. 4. Motorun montaj cıvatalarını sıkın.
Kesme şekli eşit değil.	1. 4 tekerlek de aynı yükseklikte değildir. 2. Bıçak körlenmiştir. 3. Aynı güzergahta tekrar tekrar biçme işlemi yapıyorsunuzdur. 4. Makinenin alt kısmında kalıntılar ve pislik vardır.	1. 4 tekerleği de aynı yüksekliğe ayarlayın. 2. Bıçağı bileyin ve dengeleyin. 3. Biçme güzergahını değiştirin. 4. Makinenin alt kısmını temizleyin.
Boşaltma kanalı tıkanıyor.	1. Gaz kolu, HIZLI konumunda değildir. 2. Kesim yüksekliği çok alçaktır. 3. Çok hızlı kesim yapıyorsunuzdur. 4. Çim ıslaktır. 5. Makinenin alt kısmında kalıntılar ve pislik vardır.	1. Gaz kolunu HIZLI konumuna getirin. 2. Kesim yüksekliğini artırın. 3. Yavaşlayın. 4. Çimleri biçmeye başlamadan önce çimin kurumasını bekleyin. 5. Makinenin alt kısmını temizleyin.
Makine kendinden tahrik alamıyor.	1. Kendinden tahrik sistemi kablosu ayarsızdır veya hasarlıdır. 2. Kayış kapağının altında kalıntı vardır.	1. Kendinden tahrik sistemi kablosunu ayarlayın. Gerekiyorsa kabloyu yenisiyle değiştirin. 2. Kayış kapağının altındaki kalıntıları giderin.

Notlar:

Notlar:

Notlar:

EEA/UK Gizlilik Bildirimi

Toro'nun Kişisel Bilgilerinizi Kullanması

Toro Company (“Toro”) gizliliğinize saygı duyar. Ürünlerimizi satın aldığınızda, doğrudan sizden veya yerel Toro şirketiniz veya bayiniz aracılığıyla, sizin hakkınızda bazı kişisel bilgiler toplayabiliriz. Toro olarak bu bilgileri, garantinizi kayda almak, garanti talebinizi işleme koymak veya bir ürün geri çekme durumunda sizinle iletişim kurmak gibi sözleşme yükümlülüklerimizi yerine getirmek ve müşteri memnuniyetini ölçmek, ürünlerimizi geliştirmek veya ilginizi çekebilecek ürün bilgilerini sunmak gibi yasal ticari amaçlar için kullanırız. Toro, bu faaliyetlerin herhangi birine bağlı olarak, bilgilerinizi bağlı kuruluşlarımızla, satıcılarla veya diğer iş ortaklarıyla paylaşabilir. Ayrıca, yasaların gerektirdiği veya bir işletmenin satışı, satın alınması veya birleşme işlemleriyle bağlantılı olarak da kişisel bilgileri açıklayabiliriz. Kişisel bilgilerinizi hiçbir zaman pazarlama amacıyla başka bir şirkete satmayız.

Kişisel Bilgilerinizin Saklanması

Toro, kişisel bilgilerinizi yukarıdaki amaçlarla ve yasal gerekliliklere uygun olduğu sürece saklayacaktır. Geçerli saklama süreleri hakkında daha fazla bilgi için lütfen legal@toro.com adresine yazın.

Toro'nun Güvenlik Taahhüdü

Kişisel bilgileriniz ABD'de veya ikamet ettiğiniz ülkeden daha az sıkı veri koruma yasalarına sahip olabilecek başka bir ülkede işlenebilir. Bilgilerinizi ikamet ettiğiniz ülke dışında transfer ettiğimizde, bilgilerinizi korumak ve güvenli bir şekilde işlendiğinden emin olmak adına uygun önlemlerin alınmasını sağlamak için gerekli yasal adımları atacağız.

Erişim ve Düzeltme

Kişisel verilerinizi düzeltme veya gözden geçirme veya verilerinizin işlenmesini reddetme veya kısıtlama hakkınız olabilir. Bu haklarınızı kullanmak isterseniz lütfen legal@toro.com adresine yazın. Toro'nun bilgilerinizi nasıl işlediğiyle ilgili endişeleriniz olması durumunda bunları doğrudan bize aktarmanızı isteriz. Avrupa vatandaşlarının Veri Koruma Kurumuna şikayette bulunma hakkı olduğunu unutmayın.