Form No. 3443-847 Rev A

TORO®

Count on it.

คู่มือผู้ใช้งาน

เครองตดหญาสนาม Heavy-Duty Recycler®/พรอมถงดานหลง ขนาด 53 ซม.

หมายเลขรน 22291—หมายเลขซเรยล 407870000 และขนไป

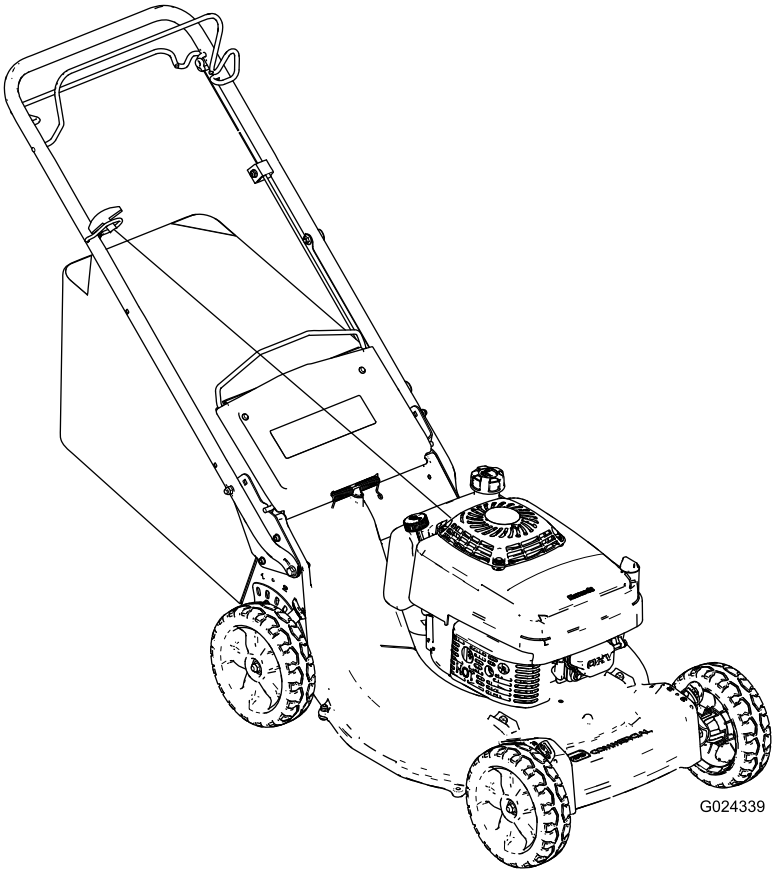

ลงทะเบยนท www.Toro.com.
คำแนะนำเดม (TH)

CE

3443-847

ผลตภณฑนไดมาตรฐานตามคำสงยโรปทงหมดทเกยวของ หากตองการรายละเอยดเพมเตม โปรดดเอกสารรบรองมาตรฐาน (DOC) เฉพาะของผลตภณฑแยกตางหาก

แรงบดขนตนหรอแรงบดสทธ:แรงบดขนตนหรอแรงบดสทธของเครองยนตนไดรบการประเมนในหองปฏบตการทดลองโดยผผลตเครองยนตตามมาตรฐาน J1940 หรอ J2723 ของสมาคมวศวกรรมยานยนต (SAE) เนองจากออกแบบและปรบแตงใหสอดคลองกบขอกำหนดดานความปลอดภย การปลอยไอเสย และการทำงาน แรงบดจรงของเครองยนตในเครองตดหญารนนจงนอยกวาอยางมนยสำคญ โปรดดขอมลของผผลตเครองยนตทใหมาพรอมกบอปกรณ

อยาแกไข ดดแปลง หรอปดอปกรณนรภยของเครองตดหญา และตรวจสอบการทำงานของอปกรณเปนประจำ อยาพยายามปรบหรอแกไขตวปรบรอบเครองยนต เพราะอาจจะสงผลใหเครองตดหญาทำงานอยางไมปลอดภยและทำใหเกดการบาดเจบได

ขอมลเบองตน

เครองตดหญาแบบเดนตามทใชใบมดโรตารนออกแบบมาเพอผรบจางใหบรการตดหญามออาชพ เหมาะสำหรบใชตดหญาบนสนามทมการดแลรกษาเปนอยางดในทพกอาศยหรอพนทเชงพาณชย การใชงานผลตภณฑนนอกเหนอจากวตถประสงคทกำหนดไวอาจเปนอนตรายตอคณและคนรอบขางได

กรณาอานเอกสารนอยางละเอยดเพอศกษาวธควบคมและบำรงรกษาผลตภณฑอยางเหมาะสม และเพอหลกเลยงการบาดเจบและความเสยหายตอผลตภณฑ คณมหนาทใชงานผลตภณฑอยางถกตองและปลอดภย

โปรดเขาไปทเวบไซต www.Toro.com เพอดขอมลเพมเตม รวมถงเคลดลบความปลอดภย เอกสารฝกอบรมการใชงาน ขอมลอปกรณเสรม ความชวยเหลอเพอคนหาตวแทนจำหนาย หรอลงทะเบยนผลตภณฑ

หากคณตองการซอมบำรง อะไหลแทของ Toro หรอขอมลเพมเตม โปรดตดตอตวแทนบรการทไดรบอนญาตหรอฝายบรการลกคาของ Toro และเตรยมหมายเลขรนและหมายเลขซเรยลของผลตภณฑไวใหพรอม รป 1 บอกตำแหนงของหมายเลขรนและหมายเลขซเรยลบนผลตภณฑ จดบนทกหมายเลขในชองวางทกำหนดให

สำคญ: **นอกจากน คณสามารถใชอปกรณมอถอสแกนรหส QR บนสตกเกอรหมายเลขซเรยล (ถามตดอย) เพอเขาถงขอมลการรบประกน อะไหล และขอมลผลตภณฑอนๆ ได**

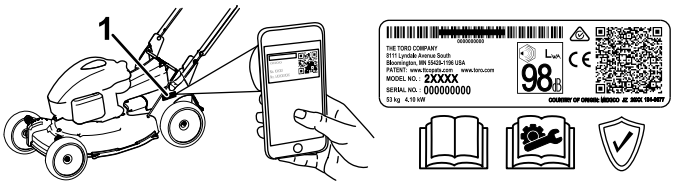

g226628

รป 1

1. ปายรนและหมายเลขซเรยล

หมายเลขรน _____

หมายเลขซเรยล _____

คมอฉบบนใหขอมลเกยวกบอนตรายทอาจเกดขน และระบขอความความปลอดภยทแสดงดวยสญลกษณเตอนอนตราย (รป 2) ซงบงบอกอนตรายทอาจสงผลใหเกดการบาดเจบรายแรงหรอเสยชวตหากคณไมปฏบตตามขอควรระวงทแนะนำ

g000502

รป 2

สญลกษณเตอนอนตราย

© 2021—The Toro® Company
8111 Lyndale Avenue South
Bloomington, MN 55420

ตดตอเราท www.Toro.com.
ตพมพในสหรฐอเมรกา
สงวนสทธทกประการ

คมอฉบบนใชคำ 2 คำในการเนนขอมล **สำคญ** เพอใหคณใสใจศกษาขอมลพเศษเกยวกบกลไกและ **หมายเหต** เพอเนนขอมลทวไปทควรใหความสนใจเปนพเศษ

เนอหา

ความปลอดภย 4
ความปลอดภยทวไป....4
สตกเกอรความปลอดภยและคำแนะนำ 4
การตงคา 6
1 การถอดฝาครอบสายไฟ 6
2 การตดตงมอจบ....7
3 การตดตงฝาครอบสายไฟ 7
4 การตดตงสายสตารทเครองยนตเขากบตวนำเชอก....8
5 การเตมนำมนในเครองยนต....8
6 การตดตงถงเกบหญา....9
7 การปรบระบบขบเคลอนดวยตวเอง....9
ภาพรวมผลตภณฑ 11
ขอมลจำเพาะ 11
อปกรณตอพวง/อปกรณเสรม....11
กอนการปฏบตงาน 12
ความปลอดภยกอนการใชงาน 12
การเตมนำมน 12
การตรวจสอบระดบนำมนเครอง 13
การปรบความสงมอจบ....14
การปรบความสงในการตด 14
ระหวางการปฏบตงาน 15
ความปลอดภยระหวางการใชงาน....15
การสตารทเครองยนต....16
การดบเครองยนต....16
การใชงานระบบขบเคลอนดวยตวเอง 16
การรไซเคลเศษหญา 17
การเกบเศษหญา 17
เคลดลบการปฏบตงาน 19
หลงการปฏบตงาน 20
ความปลอดภยหลงจากการใชงาน 20
ทำความสะอาดดานลางของเครองตดหญา 20
การบำรงรกษา 22
กำหนดการบำรงรกษาทแนะนำ 22
ความปลอดภยในการบำรงรกษา 22
การซอมบำรงไสกรองอากาศ....23
การเปลยนนำมนเครอง 23
การซอมบำรงหวเทยน....24
การปรบระบบขบเคลอนดวยตวเอง....25
การบำรงรกษาใบมด 26
การจดเกบ 29
ความปลอดภยเมอจดเกบ....29
การเตรยมระบบเชอเพลง....29
การเตรยมเครองยนต....29
ขอมลทวไป....29
การนำเครองตดหญาออกจากทเกบ 29
การแกไขปญหา 30

ความปลอดภย

อปกรณนออกแบบตามขอกำหนดของมาตรฐาน EN ISO 5395

ความปลอดภยทวไป

อปกรณนอาจทำใหเกดการบาดเจบแกมอและเทา รวมถงเกดอนตรายจากวตถกระเดนได ดงนน ปฏบตตามคำแนะนำดานความปลอดภยทงหมดอยเสมอเพอหลกเลยงการบาดเจบรายแรงหรอเสยชวต

- อาน ทำความเขาใจ และปฏบตตามคำแนะนำและคำเตอนใน*คมอผใช*ฉบบน บนอปกรณและอปกรณตอพวงกอนตดเครอง
- อยานำมอหรอเทาเขาใกลชนสวนเคลอนไหวหรอใตอปกรณ หามขวางทอหรอชองเปดใดๆ โดยเดดขาด
- หากไมไดตดตงแผงกนและอปกรณนรภยอนๆ ทงหมด หรอแผงกนและอปกรณนรภยทำงานผดปกต กรณาอยาใชเครองตดหญา
- กนคนโดยรอบและเดกๆ ออกจากพนททำงาน หามเดกควบคมอปกรณโดยเดดขาด อนญาตใหใชงานเฉพาะผทมหนาทรบผดชอบ ผานการฝกฝนและคนเคยกบวธการทำงานมาเปนอยางด และมสมรรถนะรางกายแขงแรงเพยงพอสำหรบใชงานอปกรณเทานน
- หยดอปกรณ ดบเครองยนต และรอใหอปกรณหยดนง กอนซอมแซมบำรงรกษา เตมนำมน หรอทำความสะอาด

การใชงานหรอบำรงรกษาอยางไมถกตองอาจสงผลใหเกดการบาดเจบขนได เพอลดโอกาสทจะเกดการบาดเจบ ใหปฏบตตามคำแนะนำดานความปลอดภยและสงเกตสญลกษณเตอนอนตราย ⚠ ไดแก ขอควรระวง คำเตอน หรออนตราย ซงเปนคำแนะนำเพอความปลอดภยสวนบคคล การไมปฏบตตามคำแนะนำเหลานอาจสงผลใหบาดเจบหรอเสยชวตได

สตกเกอรความปลอดภยและคำแนะนำ

สตกเกอรและคำแนะนำดานความปลอดภยมองเหนไดชดเจน และตดอยใกลกบบรเวณทมโอกาสเกดอนตราย เปลยนสตกเกอรทเสยหายหรอหายไป

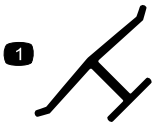

decaloemmarkt

ตราผผลต

1. ตราสญลกษณบงชวาใบมดเปนชนสวนจากผผลตอปกรณตนแบบ

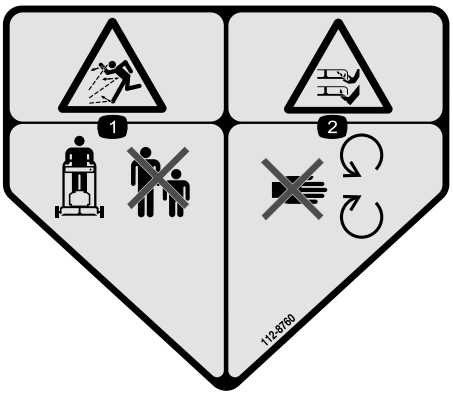

decal112-8760

112-8760

1. อนตรายจากวตถกระเดน—กนคนโดยรอบออกไป
2. อนตรายจากการถกบาด/ถกตดมอหรอเทา ใบมดตดหญา—อยใหหางจากชนสวนเคลอนไหว

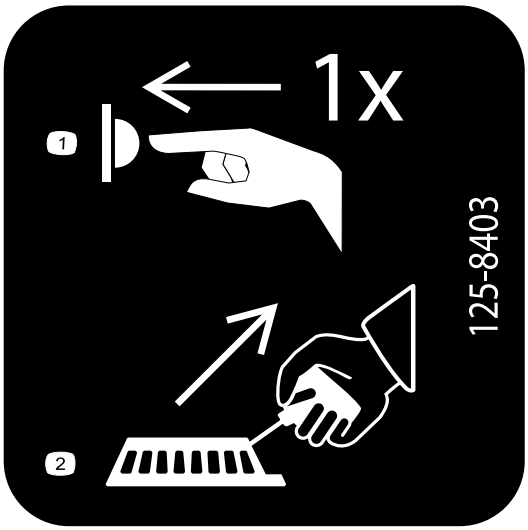

decal125-8403

125-8403

เครอง Kawasaki Non-BBC

1. กดชนวนหนงครง
2. ดงมอจบสายสตารท

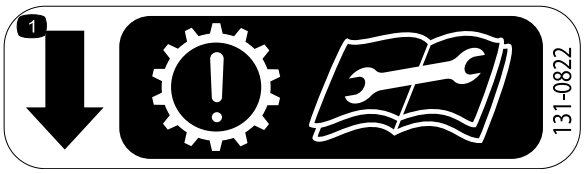

decal131-0822

131-0822

1. การขบเคลอนดวยตวเอง— ขอสงเกต: ระบบสงกำลงอาจสกหรอเรวกวาทควรหากสายพานตงเกนไป กอนซอมบำรงหรอบำรงรกษา ใหอาน*คมอผใช*

---

decal116-7583

116-7583

1. คำเตอน—อาน*คมอผใช* อยาใชอปกรณ ยกเวนวาคณไดรบการฝกอบรมมาเปนอยางด
2. อนตรายจากวตถกระเดน—กนคนโดยรอบออกไป
3. อนตรายจากวตถกระเดน—หากไมไดตดตงฝาปดดานหลงหรอถง อยาใชงานเครองตดหญา
4. อนตรายจากการถกบาด/ถกตดมอหรอเทา, ใบมด —อยใหหางจากชนสวนเคลอนไหว ตดตงแผงกนและฝาครอบทงหมดใหเขาท
5. คำเตอน—สวมใสเครองปองกนการไดยน
6. อนตรายจากการถกบาด/ถกตดมอหรอเทา ใบมดตดหญา—อยาใชอปกรณขนหรอลงทางลาดชน แตใหใชอปกรณตามแนวขวางของทางลาดชน ดบเครองกอนลกออกจากอปกรณ เกบเศษวสดกอนตดหญา มองขางหลงขณะถอยหลง

การตงคา

สำคญ: **ถอดแผนพลาสตกทหมเครองยนตและพลาสตกบนอปกรณทงหมดทง**

1

การถอดฝาครอบสายไฟ

ไมตองใชชนสวน

ขนตอน

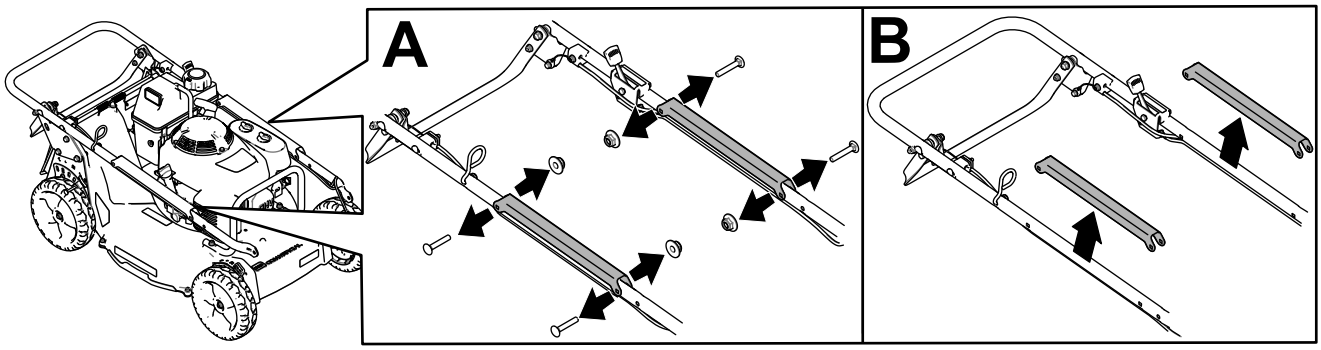

g235164

รป 3

2

การตดตงมอจบ

ไมตองใชชนสวน

ขนตอน

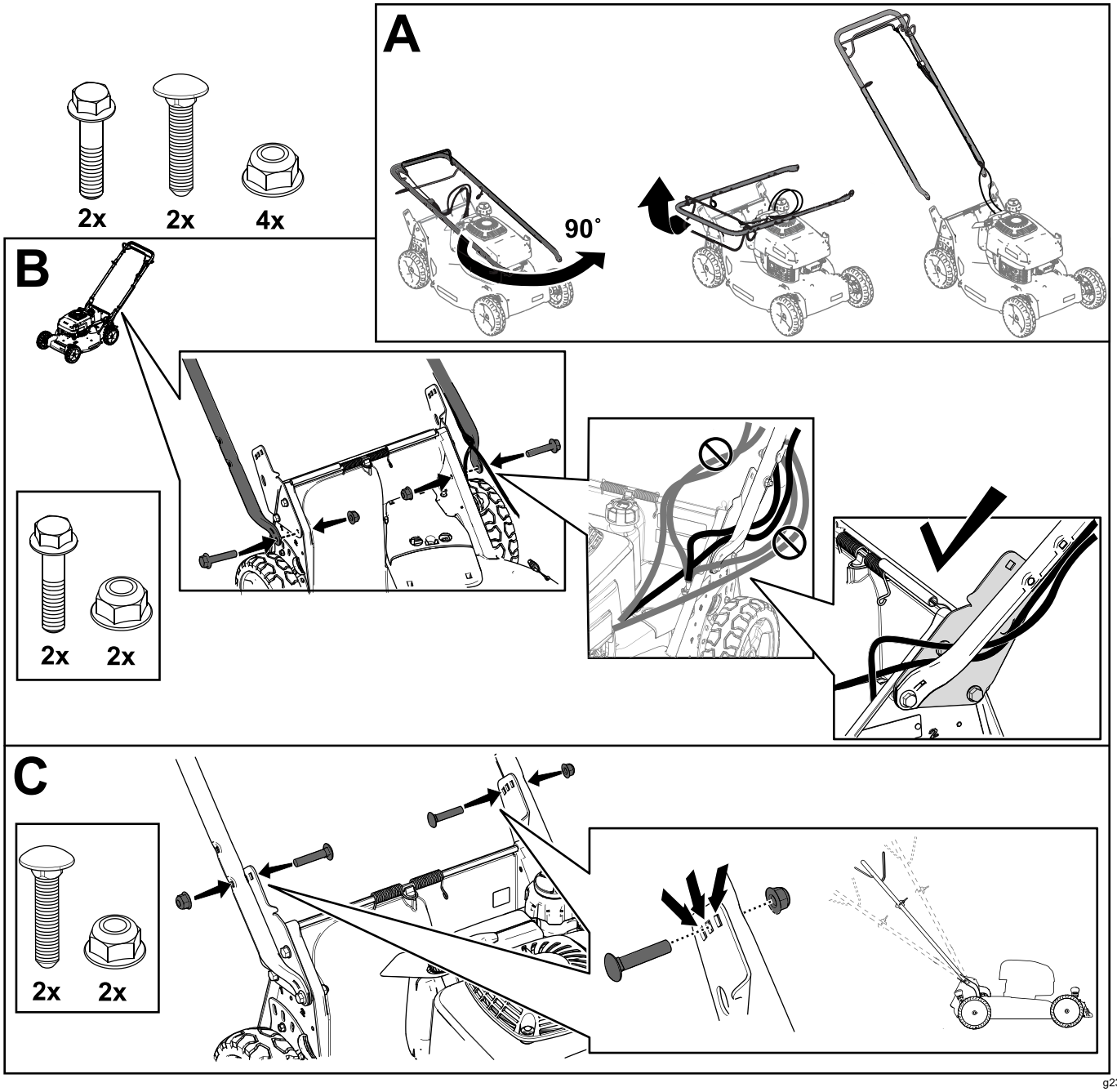

รป 4

3

การตดตงฝาครอบสายไฟ

ไมตองใชชนสวน

ขนตอน

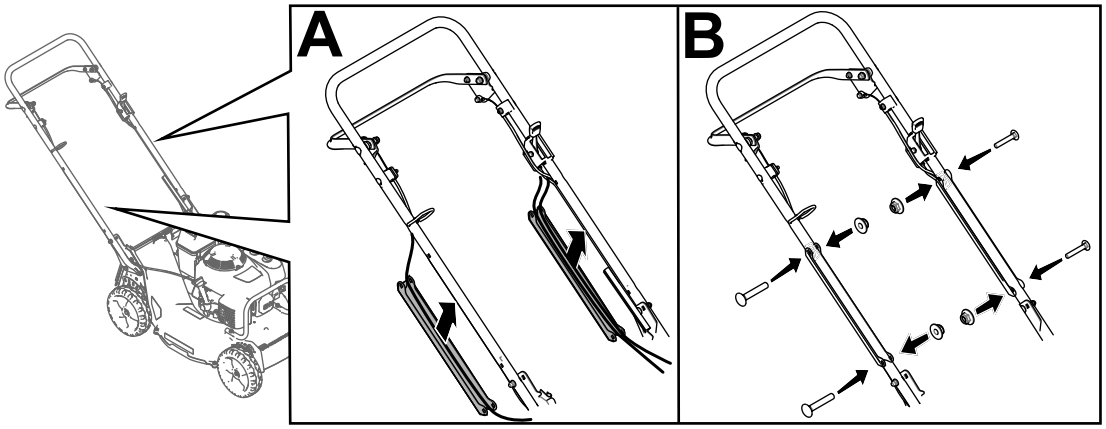

g235163

รป 5

4

การตดตงสายสตารทเครองยนตเขากบตวนำเชอก

ไมตองใชชนสวน

ขนตอน

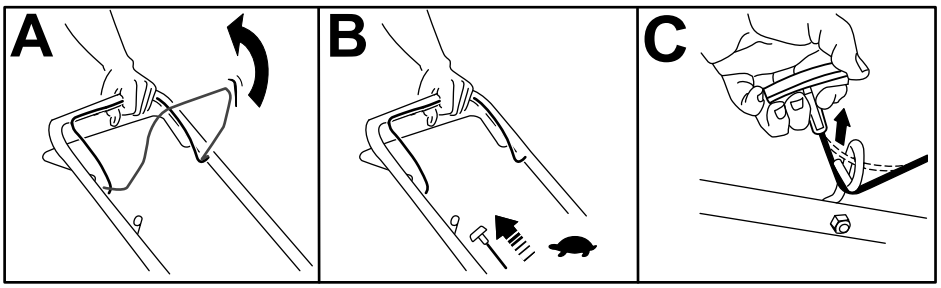

g230180

รป 6

5

การเตมนำมนในเครองยนต

ไมตองใชชนสวน

ขนตอน

สำคญ: **ถาระดบนำมนในเครองยนตสงหรอตำเกนไป แลวเดนเครอง อาจจะทำใหเครองยนตเสยหายได**

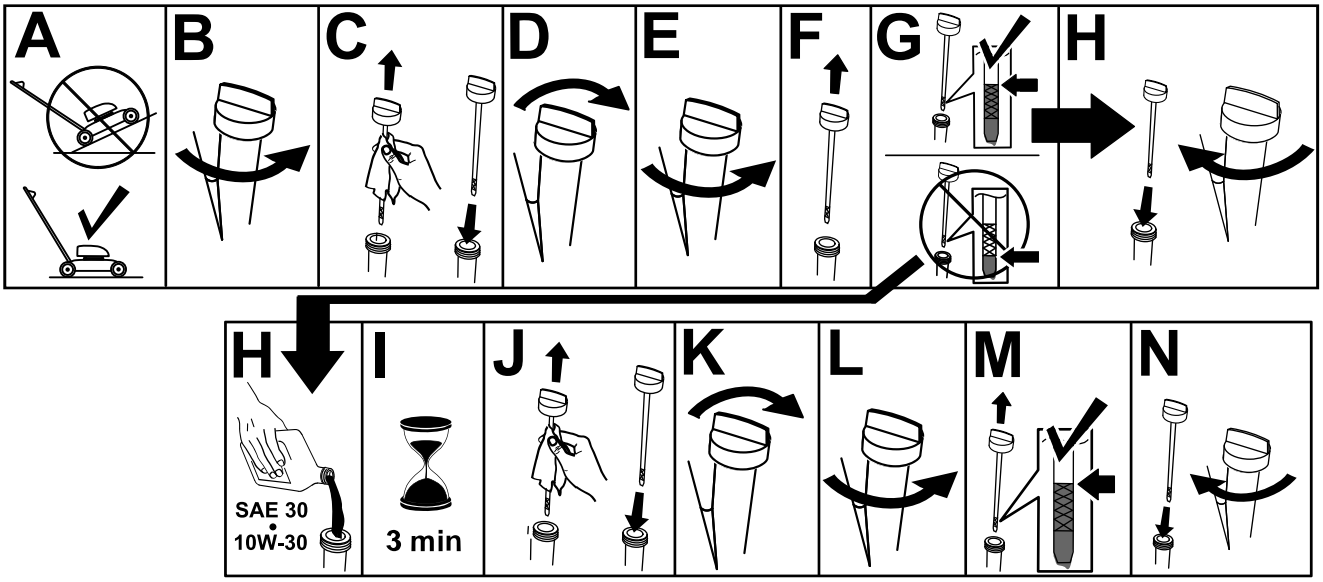

g222533

รป 7

6

การตดตงถงเกบหญา

ไมตองใชชนสวน

ขนตอน

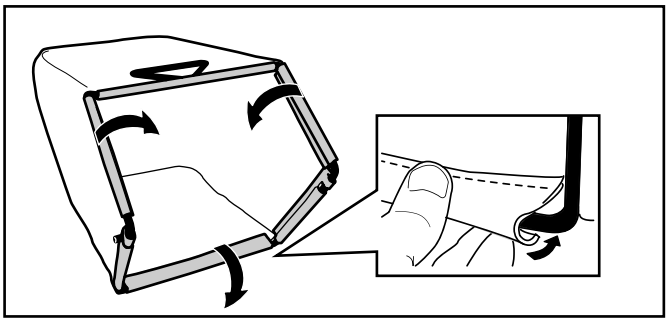

g238450

รป 8

7

การปรบระบบขบเคลอนดวยตวเอง

ไมตองใชชนสวน

ขนตอน

สำคญ: **คณตองปรบสายควบคมระบบขบเคลอนดวยตวเองกอนการใชงานอปกรณในครงแรก โปรดด**
การปรบระบบขบเคลอนดวยตวเอง (หนา 25)

ภาพรวมผลตภณฑ

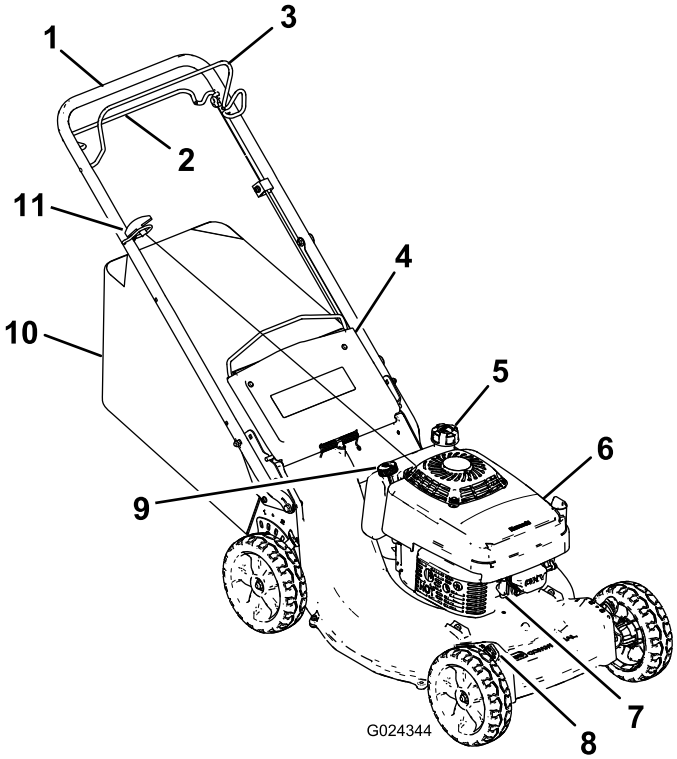

g024344

รป 9

1. มอจบ
2. กานปรบระบบขบเคลอนดวยตวเอง
3. กานควบคมใบมด
4. ประตหลง
5. ฝาถงนำมน
6. กรองอากาศ
7. หวเทยน
8. คนโยกปรบความสงในการตด
9. ทเตมนำมน/กานวดระดบนำมน
10. ถงเกบหญา
11. มอจบสายสตารท

ขอมลจำเพาะ

รน	นำหนก	ความยาว	ความกวาง	ความสง
22291	56 กก. (124 ปอนด)	161 ซม. (64 นว)	55 ซม. (22 นว)	88 ซม. (35 นว)

อปกรณตอพวง/อปกรณเสรม

เราจดจำหนายอปกรณตอพวงและอปกรณเสรมท Toro รบรองมากมายสำหรบใชกบเครองตดหญาเพอเสรมประสทธภาพและขยายความสามารถ โปรดตดตอตวแทนบรการหรอตวแทนจำหนายทไดรบอนญาต หรอเขาไปท www.Toro.com เพอดรายการอปกรณตอพวงและอปกรณเสรมทรบรองทงหมด

เพอสมรรถนะสงสดและความปลอดภยในการใชงานอยางตอเนอง โปรดใชเฉพาะอะไหลทดแทนและอปกรณเสรมของแทจาก Toro อะไหลทดแทนและอปกรณเสรมทผลตโดยผผลตรายอนอาจเปนอนตราย และการใชงานดงกลาวอาจทำใหการรบประกนผลตภณฑเปนโมฆะ

การปฏิบตงาน

หมายเหต: ดดานซายและขวาของรถจากตำแหนงปกตในการควบคมรถ

กอนการปฏิบตงาน

ความปลอดภยกอนการใชงาน

ความปลอดภยทวไป

- ดบเครองอปกรณทกครง รอใหชนสวนเคลอนไหวหยดนง และปลอยใหเครองยนตเยนลงกอนปรบ ซอมบำรง ทำความสะอาด หรอจดเกบอปกรณ
- ทำความคนเคยกบการใชงานอปกรณอยางปลอดภย ระบบควบคมของผขบข และปายความปลอดภย
- ตรวจสอบแผงกนและอปกรณนรภยทงหมด เชน ตรวจเชควาแผนกำบงและ/หรอตวดกหญา ตดตงและทำงานไดตามปกต
- ตรวจสภาพเครองตดหญาใหแนใจวาใบมดและสลกยดใบมดไมสกหรอหรอมความเสยหาย
- ตรวจสอบพนทบรเวณทตองการใชอปกรณและจดเกบวตถตางๆ ทอาจเปนอปสรรคตอการทำงานของอปกรณหรออาจกระเดนออกใหหมด
- การสมผสกบใบมดทเคลอนไหวจะทำใหบาดเจบรายแรงได อยาสอดนวเขาใตตวเรอน

ความปลอดภยดานเชอเพลง

- นำมนเชอเพลงตดไฟงายมากและเกดการระเบดไดงาย เพลงไหมและการระเบดทเกดจากเชอเพลงอาจทำใหคณและผอนได รบบาดเจบ รวมถงทำใหทรพยสนเสยหายได
  - เพอปองกนการเกดไฟฟาสถตทจดระเบดนำมนเชอเพลง ใหวางถงเชอเพลง และ/หรอเครองตดหญาไวบนพนกอนจะเตมเชอเพลง หามวางบนวตถหรอยานพาหนะใดๆ
  - ควรเตมเชอเพลงนอกอาคารในพนทโลงขณะทเครองยนตยงเยนอย เชดนำมนทหกออกมา
  - หามสบบหรหรอทำกจกรรมทกอประกายไฟขณะเตมนำมน
  - อยาเปดฝาถงนำมนหรอเตมนำมนในขณะทเครองยนตกำลงทำงานหรอรอนอย
  - หากนำมนหก อยาพยายามสตารทเครองยนต หลกเลยงการสรางประกายไฟจนกวาละอองนำมนจะระเหยไป
  - ใสนำมนในภาชนะทไดรบการรบรองและเกบใหหางจากมอเดก
- เชอเพลงเปนอนตราย อาจถงตายไดหากกลนเขาไป การสมผสกบไอเชอเพลงเปนเวลานานอาจทำใหไดรบบาดเจบหรอเจบปวยรายแรงได
  - หลกเลยงการสดดมไอเชอเพลงเปนเวลานาน
  - รกษาระยะหางระหวางใบหนากบหวจายหรอฝาถงเชอเพลง
  - อยาใหเชอเพลงเขาตาหรอถกผวหนง

การเตมนำมน

ชนด	นำมนเบนซนไรสารตะกว
คาออกเทนขนตำ	87 (สหรฐอเมรกา) หรอ 91 (คาออกเทนโดยวธวจย, นอกสหรฐอเมรกา)
เอทานอล	ไมเกน 10% ตามปรมาตร
เมทานอล	ไมม
MTBE (เมธลเทอรเทยรบวทลอเธอร)	นอยกวา 15% ตามปรมาตร
นำมน	อยาเตมลงในเชอเพลง

ใชเชอเพลงทสะอาดและใหม (อายไมเกน 30 วน) จากแหลงทมชอเสยง

สำคญ: **เพอลดปญหาการสตารท เตมสารคงสภาพ/หวเชอนำมนเชอเพลงลงในนำมนใหมตามคำแนะนำจากผผลตสารคงสภาพ/หวเชอนำมนเชอเพลง**

ดขอมลเพมเตมไดจากคมอเจาของเครองยนต

เตมนำมนลงในถงเชอเพลงตามทแสดงใน รป 10

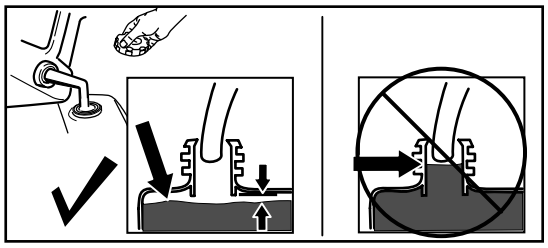

g230458

รป 10

การตรวจสอบระดบนำมนเครอง

ระยะการซอมบำรง: กอนการใชงานแตละครงหรอทกวน

สำคญ: **ถาระดบนำมนในหองขอเหวยงสงหรอตำเกนไป แลวเดนเครอง อาจจะทำใหเครองยนตเสยหายได**

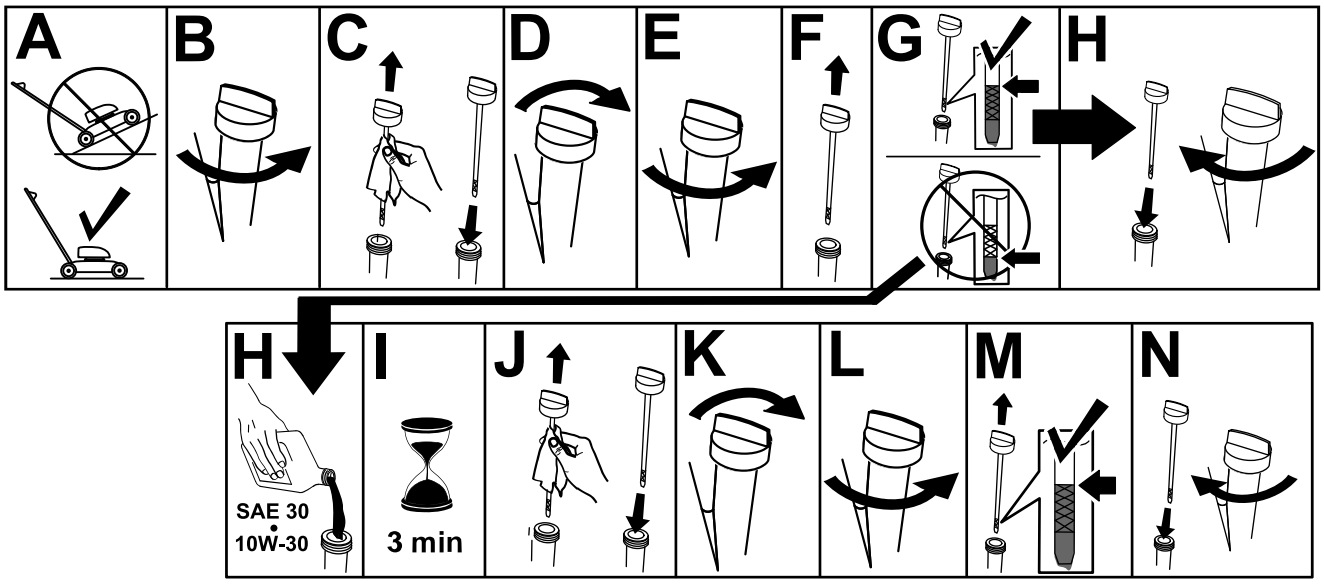

g222533

รป 11

การปรับความสูงมอจบ

คุณสามารถเพิ่มหรือลดระดับมอจบได้ 3 ตำแหน่ง โดยเลือกตำแหน่งที่คุณสบายที่สุด (รูป 12)

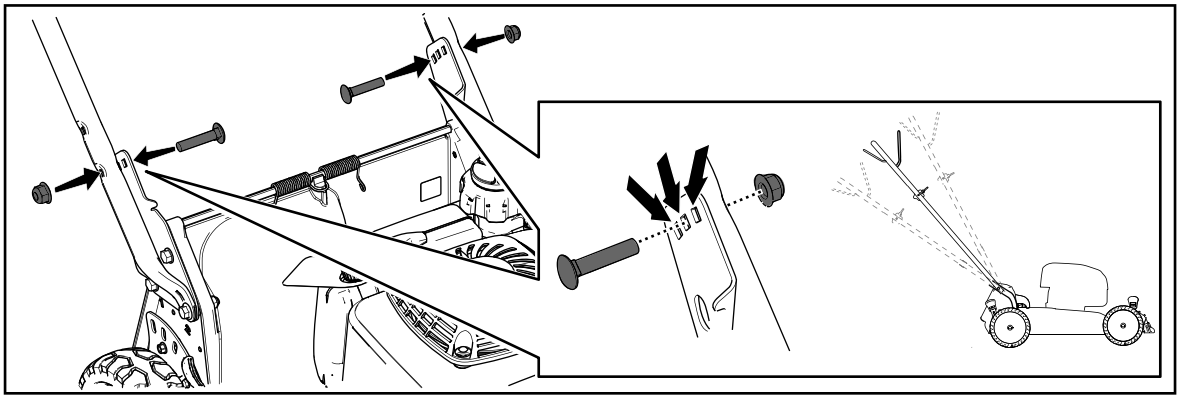

g272748

รูป 12

1. ถอดสลักของมอจบและนอตออก
2. จากนั้นเลื่อนมอจบไปยังตำแหน่งความสูงที่ต้องการ
3. ยึดมอจบด้วยสลักที่ถอดออกมาก่อนหน้านี้เข้ากับนอต

การปรับความสูงในการตัด

⚠ อันตราย

ระหว่างปรับคันโยกความสูงในการตัด คุณอาจแตะโดนใบมีดที่ขยับอยู่ ซึ่งอาจจะทำให้บาดเจ็บได้

- **ดับเครื่องยนต์และรอให้การเคลื่อนไหวทั้งหมดหยุดนิ่งก่อนจะปรับความสูงในการตัด**
- **อย่าแหย่นิ้วมือเข้าไปใต้ตัวเครื่องขณะปรับความสูงในการตัด**

⚠ ข้อควรระวัง

ถ้าหากเครื่องยนต์เดินอยู่ ท่อพักไอเสียจะร้อนและลวกคุณได้

ดังนั้นอยู่ให้ห่างจากท่อพักไอเสียที่ร้อน

ปรับความสูงในการตัดตามต้องการ ตั้งค่าที่กลอให้มีความสูงในการตัดเท่ากัน (รูป 13)

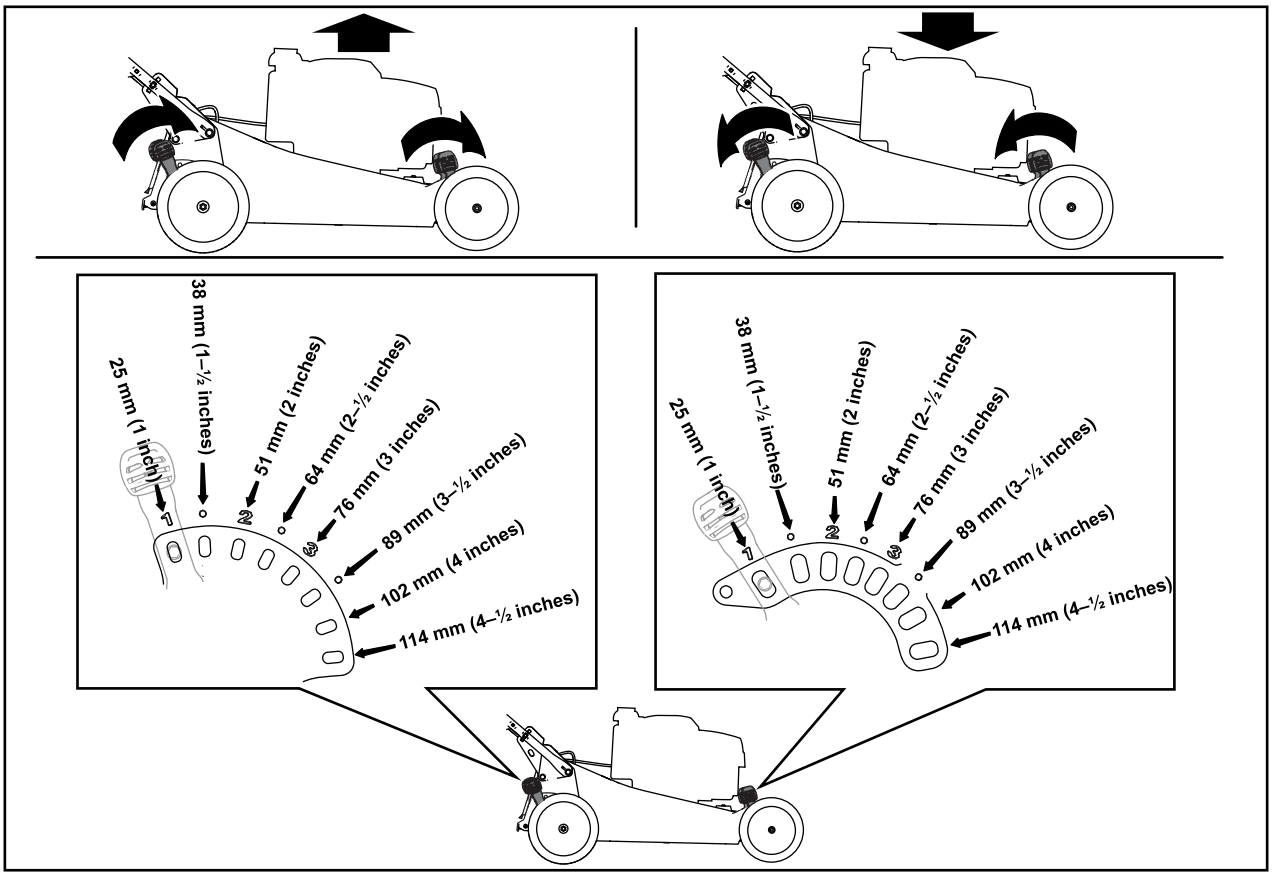

g234297

รป 13

ระหวางการปฏบตงาน

ความปลอดภยระหวางการใชงาน

ความปลอดภยทวไป

- สวมใสเสอผาทเหมาะสม รวมถงอปกรณปองกนดวงตา กางเกงขายาว รองเทากนลนทแนนหนา และอปกรณปองกนการไดยน ถาผมยาวใหมดไปขางหลงและอยาสวมใสเสอผาหลวมหรอเครองประดบทหยอน
- โปรดมสมาธขณะควบคมเครองตดหญา อยาทำกจกรรมททำใหเสยสมาธ มฉะนนอาจสงผลใหเกดการบาดเจบหรอเกดความเสยหายตอทรพยสนได
- อยาขบรถขณะปวย เหนอยลา หรออยภายใตฤทธของแอลกอฮอลหรอยาเสพตด
- ใบมดคมมาก การสมผสโดนใบมดอาจทำใหไดรบบาดเจบรายแรง ดบเครองยนตและรอใหชนสวนเคลอนไหวทงหมดหยดนงกอนจะออกจากตำแหนงใชงาน
- เมอคณปลอยกานควบคมใบมด เครองยนตควรจะหยดทำงานและใบมดควรหยดภายใน 3 วนาท แตหากไมหยด ควรเลกใชงานอปกรณทนทและตดตอตวแทนบรการทไดรบอนญาต
- กนคนโดยรอบออกจากพนททำงาน กนเดกเลกออกจากพนททำงานและอยในความดแลของผใหญทมความรบผดชอบซง ไมไดใชงานอปกรณอย ดบเครองยนตเมอคนอนเขาใกล
- มองลงและมองไปขางหลงกอนทจะเขนเครองตดหญาถอยหลง
- ใชเครองตดหญาเฉพาะเมอทศนวสยดและสภาพอากาศเหมาะสมเทานน อยาใชเครองตดหญาเมอมความเสยงทจะเกดฟาผา
- หญาหรอใบไมแฉะอาจทำใหบาดเจบไดหากคณลนไปโดนใบมด ดงนนไมควรตดหญาในพนทชนแฉะ
- ใชความระมดระวงเมอเขาใกลมมอบ พมไม ตนไม หรอวตถอนๆ ทอาจขดขวางการมองเหน
- อยาระบายเศษวสดไปทางผอน หลกเลยงการระบายวสดไปยงกำแพงหรอสงกดขวาง เพราะวสดอาจกระเดนกลบมาหาคณได หยดใบมดเมอตองขามพนกรวด

- ระมดระวงหลมบอ แอง เนน หน หรอวตถอนๆ ทซอนอย ทางทไมราบเรยบอาจทำใหคณเสยสมดลหรอสะดดได
- หากอปกรณกระทบกบวตถหรอเรมสน ใหดบเครองยนตทนท จากนนรอใหชนสวนทเคลอนไหวทงหมดหยดนง แลวถอดสายไฟออกจากหวเทยนกอนจะตรวจสอบความเสยหายของอปกรณ ซอมแซมความเสยหายทงหมดกอนกลบไปใชงานตอ
- กอนลกออกจากตำแหนงใชงาน ใหดบเครองยนตและรอใหชนสวนเคลอนไหวทงหมดหยดนง
- ถาหากเครองยนตเดนอย เครองยนตจะรอนและลวกคณได ดงนนอยใหหางจากเครองยนตทรอน
- ใชงานเครองยนตในบรเวณทระบายอากาศไดดเทานน เพราะไอเสยมกาซคารบอนมอนอกไซด ซงเปนสารพษอนตรายทไรกลน
- ตรวจสอบชนสวนชดดกหญาและปลองระบายเปนประจำเพอหาวาชนสวนใดเสอมสภาพหรอไม และเปลยนชนสวนดงกลาวดวยชนสวนของแทของ Toro เมอจำเปน

ความปลอดภยบนทางลาด

- เขนรถตดหญาขวางทางลาดเอยง อยาเขนขนและลงทางลาด ใชความระมดระวงเปนพเศษตอนเปลยนทศทางบนเนน
- อยาตดหญาบนเนนทชนเกนไป เพราะการวางเทาไมถกตองอาจกอใหเกดอบตเหตจากการลนลมได
- ใหระมดระวงเวลาเขาใกลทางชน คลอง หรอทำนบ

การสตารทเครองยนต

1. กดชนวนคางไว 1 วนาท (A ของ รป 14)
2. จบกานควบคมใบมดเขาหามอจบ (B ของ รป 14)
3. ดงมอจบสายสตารท (C ของ รป 14)

   หมายเหต: ขณะดงมอจบสายสตารท ใหดงเบาๆ จนกวารสกถงแรงตาน แลวจงกระชาก ปลอยใหเชอกกลบไปยงมอจบอยางชาๆ

   หมายเหต: หากเครองยนตไมสตารทหลงจากพยายามแลวสองสามครง โปรดตดตอตวแทนบรการทไดรบอนญาต

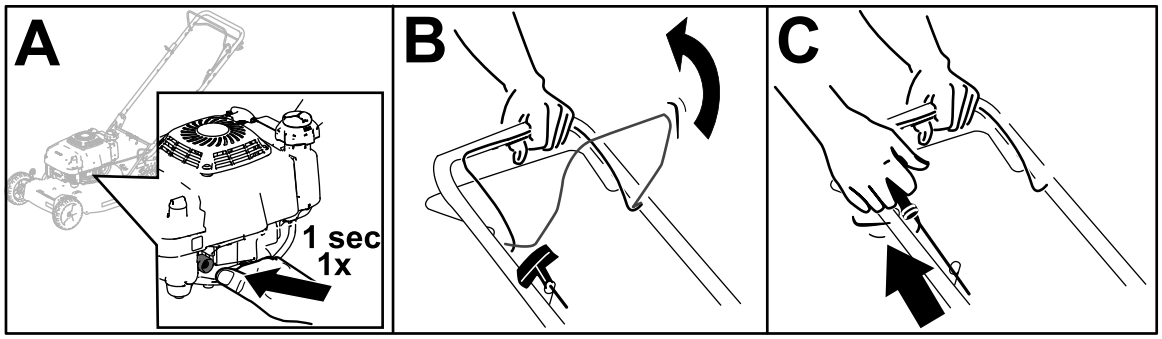

g234299

รป 14

การดบเครองยนต

ระยะการซอมบำรง: หลงจากการใชงานแตละครง—เครองยนตควรดบภายใน 3 วนาทหลงการปลอยกานควบคมใบมด

เพอดบเครองยนต ใหปลอยกานควบคมใบมด

หมายเหต: ปดวาลวเชอเพลงหากคณไมไดตองการสตารทเครองยนตหลงจากนน

สำคญ: **เมอคณปลอยกานควบคมใบมด ทงเครองยนตและใบมดควรจะหยดทำงานภายใน 3 วนาท แตหากไมหยด ควรเลกใชงานอปกรณทนทและตดตอตวแทนบรการทไดรบอนญาต**

การใชงานระบบขบเคลอนดวยตวเอง

- **หากตองการใชงานระบบขบเคลอนดวยตวเอง:** ดงกานปรบระบบขบเคลอนดวยตวเองไปยงมอจบ และจบไว (รป 15)

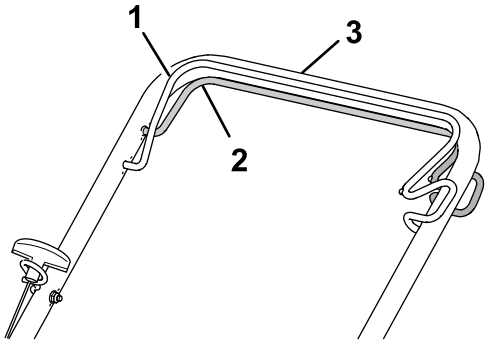

g024356

g024356

รป 15

1. กานควบคมใบมด (ในภาพคอตอนใชงานอย)
2. กานปรบระบบขบเคลอนดวยตวเอง
3. มอจบดานบน

หมายเหต: ความเรวสงสดของระบบขบเคลอนดวยตวเองนนถกตงไว เมอตองการลดความเรว เพมชองวางระหวางกานปรบระบบขบเคลอนดวยตวเองกบมอจบ

- **หากตองการปลดระบบขบเคลอนดวยตวเอง:** ปลอยกานปรบระบบขบเคลอนดวยตวเอง

หมายเหต: เครองตดหญารนนมากบคลตชแบบหมนฟรซงจะทำใหดงเครองตดหญาไปขางหลงงายขน เมอปลอยคลตช คณอาจจะตองดนเครองตดหญาไปขางหนาประมาณ 2.5 ซม. (1 นว) ขนไป หลงจากปลดกานปรบระบบขบเคลอนดวยตวเอง

การรไซเคลเศษหญา

เครองตดหญารนนสามารถรไซเคลเศษหญาและใบไมกลบลงไปบนสนามไดตงแตออกจากโรงงาน
การเตรยมเครองตดหญาสำหรบการรไซเคล:

- ถาถงเกบหญายงตดอยกบเครองตดหญา ใหถอดออก (A ของ รป 16)
- ถาจกระบายดานหลงยงไมไดตดตง ใหจบจกทมอจบ ยกแผงเบยงทดานหลง และใสเขาไปในชองระบายดานหลงจนกระทงสลกลอกเขาท (B ของ รป 16)

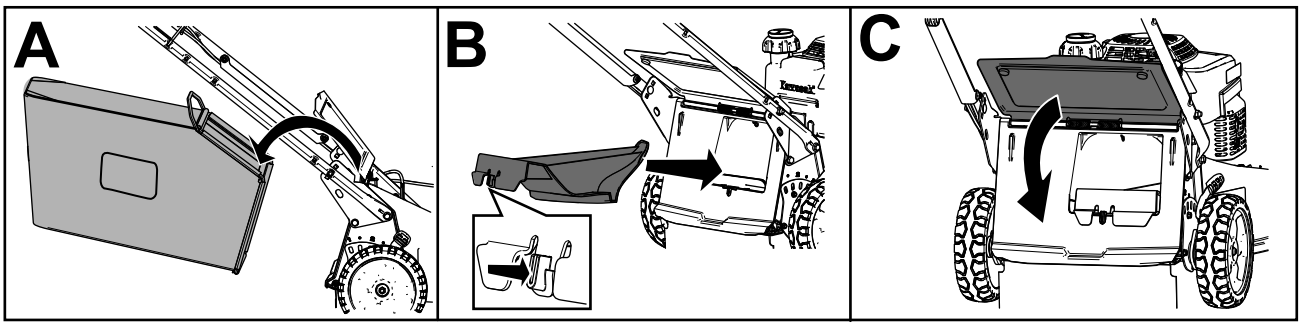

g236734

รป 16

⚠ คำเตอน

การใชเครองตดหญารไซเคลเศษหญาโดยไมไดใสจก จะทำใหวตถกระเดนไปโดนคณและผอนได นอกจากนยงอาจถกใบมดได วตถทกระเดนหรอการสมผสโดนใบมดอาจทำใหบาดเจบหรอเปนอนตรายถงแกชวต

กอนจะรไซเคลเศษหญา ตรวจสอบใหแนใจวาไดปดจกระบายดานหลงเขาทแลว หามใชงานใบมดโดยทไมไดใสจกระบายดานหลงหรอตดตงถงเกบหญาไวบนอปกรณ

การเกบเศษหญา

ใชถงเกบหญาเมอคณตองการเกบเศษหญาและใบไมจากสนาม

⚠ คำเตือน

ถงเกบหญาทขาดอาจทำใหกอนหนขนาดเลกหรอวตถทคลายกนกระเดนไปโดนตวคณเองหรอผอน สงผลใหเกดการบาดเจบรนแรงหรอถงแกชวตได

ตรวจสอบถงเกบหญาบอยๆ หากถงเสยหาย ใหใชถงใหมของ Toro

⚠ คำเตือน

ใบมดคมมาก การสมผสโดนใบมดอาจทำใหไดรบบาดเจบรายแรง

ดบเครองยนตและรอใหชนสวนเคลอนไหวทงหมดหยดนงกอนจะออกจากตำแหนงใชงาน

การตดตงถงเกบหญา

1. ดบเครองยนตและรอใหชนสวนเคลอนไหวทงหมดหยดนง
2. ยกแผงเบยงทศทางหลงไว (A ของ รป 17)
3. ถอดจกระบายดานหลงออกดวยการกดสลกดวยนวโปง จากนนดงจกออกจากอปกรณ (B และ C ของ รป 17)
4. ตดตงปลายโครงถงเขาไปในรองทฐานของมอจบ แลวขยบถงเขาออก เพอใหมนใจวาปลายโครงถงเขาทในรองทงสองแลว (D ของ รป 17)
5. ลดระดบของแผงเบยงทศทางหลงลงมาจนกระทงอยบนถงเกบหญา

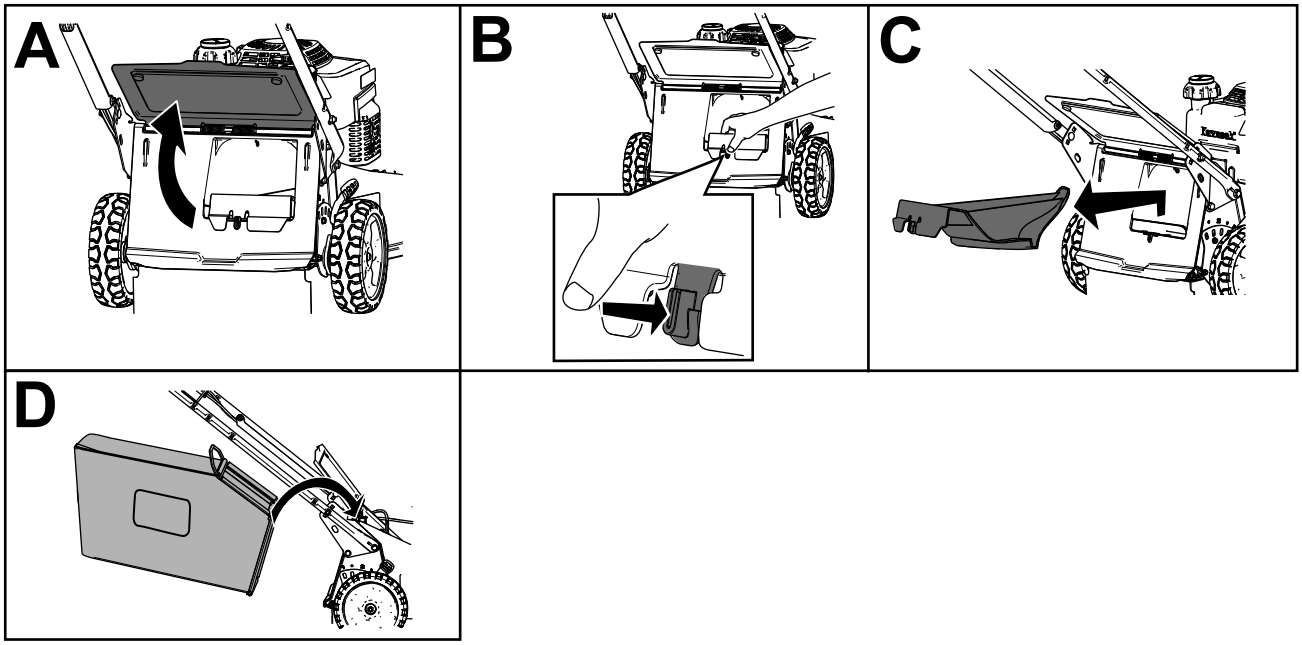

g236745

รป 17

การถอดถงเกบหญา

⚠ อนตราย

อปกรณสามารถพนเศษหญาและวตถอนๆ ผานชองเปดบนตวเครอง วตถอาจกระเดนดวยความแรง สงผลใหตวคณเองหรอผอนไดรบบาดเจบรนแรงหรอถงแกชวตได

- **หามถอดถงเกบหญาแลวตดเครองโดยไมตดตงจกระบายทตวอปกรณ**
- **อยาเปดแผงเบยงทศทางหลงขณะทเครองยนตกำลงทำงาน**

1. ดบเครองยนตและรอใหชนสวนเคลอนไหวทงหมดหยดนง
2. ยกแผงเบยงทศทางหลงขน
3. ถอดปลายโครงถงทอยบนถงเกบหญาจากรองทฐานของมอจบ (A ของ รป 16)

4. การตดตงจกระบาย (B ของ รป 16)
5. ลดระดบแผงเบยงทศทางหลงลง (C ของ รป 16)

เคลดลบการปฏบตงาน

เคลดลบทวไป

- อานคำแนะนำเพอความปลอดภยและคมอผใชเลมนอยางละเอยดกอนใชงานอปกรณ
- หยบเอากงไม กอนหน ลวด และเศษวสดอนๆ ทอาจจะโดนใบมดและกระเดน ออกไปจากพนททำงาน
- พาทกคนโดยเฉพาะเดกและสตวเลยงออกจากพนททำงาน
- หลกเลยงการชนตนไม กำแพง ทางเทา หรอวตถแขงอนๆ หามเขนเครองตดหญาทบไปบนวตถใดๆ
- หากเครองตดหญากระทบกบวตถหรอเรมสน ใหดบเครองยนตทนท แลวถอดสายไฟออกจากหวเทยนกอนจะตรวจสอบความเสยหายของอปกรณ
- ดแลรกษาใบมดใหคมตลอดฤดกาลตดหญา ตะไบรอยบนบนใบมดออกเปนระยะ
- เปลยนใบมดเปนใบมดของแทของ Toro เมอจำเปน
- ตดหญาหรอใบไมแหงเทานน หญาและใบไมเปยกอาจจะจบตวเปนกอนบนพนสนามสงผลใหเครองตดหญาอดตนหรอเครองยนตตดขดได

⚠ คำเตอน

หญาหรอใบไมแฉะอาจทำใหบาดเจบไดหากคณลนไปโดนใบมด

ตดหญาในสภาวะทแหงเทานน

- ทำความสะอาดใตทองเครองตดหญาหลงการตดหญาทกครง โปรดด ทำความสะอาดดานลางของเครองตดหญา (หนา 20)
- ดแลรกษาเครองยนตใหอยในสภาพด
- ทำความสะอาดไสกรองอากาศเปนประจำ การคลมดนดวยหญาเปอยทำใหเศษหญาและฝนเขาไปอดตนในไสกรองอากาศและลดประสทธภาพของเครองยนตลง
- ปรบรอบเครองยนตไปทความเรวสงสดเพอใหไดผลลพธในการตดทดทสด

⚠ คำเตอน

การใชเครองตดหญาทรอบเครองยนตสงกวาการตงคาจากโรงงานอาจสงผลใหเครองเหวยงชนสวนใบมดหรอเครองยนตกระเดนไปยงตวคณหรอคนรอบขาง สงผลใหเกดการบาดเจบรายแรงหรอถงแกชวตได

- **อยาเปลยนคาความเรวรอบเครองยนต**
- **หากคณสงสยวารอบเครองสงกวาปกต โปรดตดตอตวแทนบรการทไดรบอนญาต**

การตดหญา

- หญาโตเรวแตกตางกนในแตละชวงเวลาของป ในฤดรอน ความสงในการตดทเหมาะสมทสดคอ 64 มม. (2½ นว), 76 มม. (3 นว) หรอ 89 มม. (3½ นว) ตดเพยง ⅓ ของความสงของใบหญาในแตละครง อยาตดทความสงตำกวา 64 มม. (2½ นว) เวนเสยแตหญาไมหนา หรอเปนชวงปลายฤดใบไมรวงทหญาเรมจะเตบโตชาลง
- เมอตดหญาทสงกวา 15 ซม. (6 นว) ใหตดหญาดวยความสงในการตดทสงทสดกอนและเดนใหชาลง แลวจงตดอกครงทความสงตำลงมาเพอใหสนามออกมาดดทสด ถาหญายาวเกนไปและใบไมจบตวเปนกอนบนพนสนาม อาจสงผลใหเครองตดหญาอดตนและเครองยนตตดขดได
- เปลยนทศทางการตดไปเรอยๆ วธนชวยกระจายเศษหญาไปบนสนามเพอใหเปนปยอยางทวถง

หากผลทออกมายงไมนาพอใจ ใหลองทำตามขนตอนใดขนตอนหนงดงตอไปน:

- ลบใบมดใหคม
- เดนใหชาลงขณะตด
- เพมความสงในการตด
- ตดหญาใหบอยขน
- ตดหญาโดยทำใหแนวการตดซอนกน

การตดใบไม

- หลงจากตดหญาบนสนามแลว ดใหแนใจวาสามารถมองเหนสนามครงหนงผานเศษหญาทปกคลมได คณอาจจะตองเขนเครองตดหญาผานใบไมมากกวา 1 ครง
- เพอใหมใบไมปกคลมสนามไมหนามาก ควรปรบลอทงหมดใหสงเทากน
- ลดความเรวในการตดลง ถาเครองตดหญาไมสามารถตดใบไมใหมความละเอยดเพยงพอ

หลงการปฏบตงาน

ความปลอดภยหลงจากการใชงาน

ความปลอดภยทวไป

- ดบเครองอปกรณทกครง รอใหชนสวนเคลอนไหวหยดนง และปลอยใหเครองยนตเยนลงกอนปรบ ซอมบำรง ทำความสะอาด หรอจดเกบอปกรณ
- กำจดหญาและสงสกปรกออกจากเครองตดหญาเพอปองกนไฟไหม กำจดนำมนและเชอเพลงทหก
- อยาจดเกบเครองตดหญาหรอภาชนะบรรจนำมนในททมเปลวไฟ ประกายไฟ หรอไฟนำรอง เชน บนเครองทำนำรอนหรอเครองใชไฟฟาอนๆ

ความปลอดภยในการขนยาย

- ใชความระมดระวงเมอยกเครองตดหญาขนหรอลง
- ยดเครองตดหญาไมไหพลกควำ
- ปดวาลวเชอเพลงกอนยกอปกรณสำหรบขนยาย

ทำความสะอาดดานลางของเครองตดหญา

เพอประสทธภาพสงสด คอยทำความสะอาดดานลางของเครองตดหญาอยเสมอ คอยระมดระวงไมใหคกเกอรมเศษวสดเขาไปตด (รป 18)

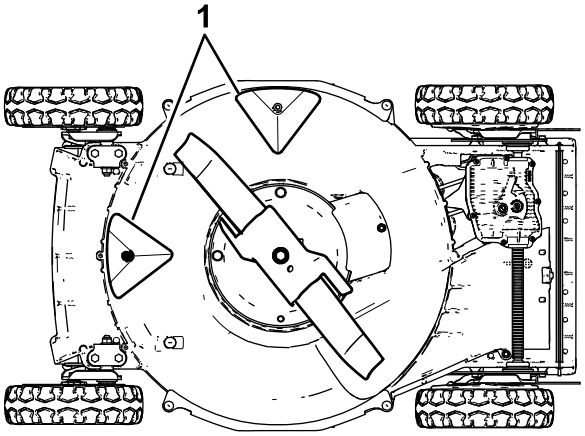

g240549

รป 18

1. คกเกอร

วธการลาง

ระยะการซอมบำรง: หลงจากการใชงานแตละครง

⚠ คำเตือน

เครองตดหญาอาจจะปลอยวสดออกมาจากดานลาง

- **สวมใสแวนนรภย**
- **อยในตำแหนงใชงาน (หลงมอจบ) ในขณะทเครองยนตกำลงทำงานอย**
- **หามไมใหผอนอยใกลๆ ขณะทำงาน**

1. เลอนเครองตดหญาไปบนพนราบใกลกบสายยางรดนำ
2. สตารทเครองยนต
3. ถอสายยางทระดบมอจบและฉดนำใหไหลไปบนพนดานหนาลอหลงขวารป 19

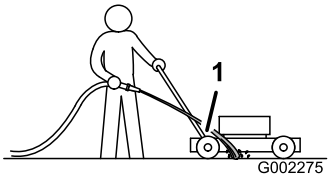

g002275

รป 19

1. ลอหลงขวา

หมายเหต: ใบมดจะดงนำเขาไปและลางเศษหญาออกมา ฉดนำจนกระทงไมเหนเศษหญาออกมากจากใตเครองตดหญาอก

4. ดบเครองยนตและรอใหชนสวนเคลอนไหวทงหมดหยดนง
5. ปดนำ
6. สตารทเครองยนตและปลอยใหทำงานประมาณ 2-3 นาทเพอทำใหดานลางของเครองตดหญาแหง

วธการขดออก

ถาลางแลวเศษวตถยงหลดออกมาจากใตเครองตดหญาไมหมด ใหขดออกแทน

1. ถอดสายไฟจากหวเทยน
2. ระบายนำมนออกจากถงนำมน

⚠ คำเตือน

การเอยงเครองตดหญาอาจทำใหเชอเพลงรวออกจากคาบเรเตอรหรอถงนำมน นำมนเชอเพลงตดไฟงายมากและเกดการระเบดรนแรงไดงาย และในบางสภาวะอาจทำใหเกดการบาดเจบหรอทรพยสนเสยหายได

หลกเลยงไมใหนำมนหกดวยการเดนเครองยนตจนเชอเพลงหมด หรอถายเชอเพลงออกดวยปมมอ หามทำกาลกนำกบเชอเพลง

3. เอยงเครองตดหญาไปทาง**ดานขวา**ของตวเครอง (เอยงใหชดกรองอากาศดานบน)
4. ขดเศษดนและหญาออกดวยทขดททำจากไม โดยหลกเลยงบรเวณขอบคม
5. กลบเครองตดหญาไปยงตำแหนงใชงาน
6. ตอสายไฟเขากบหวเทยน

การบำรงรกษา

กำหนดการบำรงรกษาทแนะนำ

ระยะการซอมบำรง	ขนตอนการบำรงรกษา
หลงจาก 8 ชวโมงแรก	• เปลยนนำมนเครอง
หลงจาก 25 ชวโมงแรก	• ขนสลกทหลวมใหแนน
กอนการใชงานแตละครง หรอทกวน	• ตรวจสอบระดบนำมนเครองและเตมนำมนตามทจำเปน • ตรวจสอบใบมดวามการสกหรอหรอชำรดหรอไม • ตรวจสอบตวเรงวาสกหรอหรอชำรดหรอไม • ตรวจสอบระยะเวลาทใชหยดใบมดของเบรกใบมด ใบมดจะตองหยดภายใน 3 วนาทหลงจากการปลอยกานควบคมใบมด ถาไมหยด โปรดตดตอตวแทนบรการทไดรบอนญาตเพอซอมแซม • ตรวจสอบหาสลกทหลวมหรอหายบนเครองยนต • ตรวจสอบเชอเพลงหรอนำมนรว • ตรวจสอบหรอทำความสะอาดสายสตารทเครองยนต และตะแกรงทออากาศเขา
หลงจากการใชงานแตละครง	• เครองยนตควรดบภายใน 3 วนาทหลงการปลอยกานควบคมใบมด • เอาเศษหญาและดนออกจากใตทองเครองตดหญา
ทก 25 ชวโมง	• ทำความสะอาดไสกรองโฟม (ทำความสะอาดบอยขนหากใชงานในสภาวะทมฝน)
ทก 50 ชวโมง	• เปลยนนำมนเครอง (เปลยนบอยขนหากใชงานในสภาวะทมฝนมาก) • ลบใบมดหรอเปลยนใบมด บำรงรกษาใหบอยขนหากขอบทอเรวหรอใชงานในสภาวะทมทรายหรอฝนมาก
ทก 100 ชวโมง	• ตรวจสภาพ ทำความสะอาด และปรบชองวางของหวเทยน เปลยนหวเทยนหากจำเปน • ขนสลกทหลวมใหแนน • ตรวจสอบหรอทำความสะอาดสายสตารทเครองยนต และตะแกรงทออากาศเขา
ทก 200 ชวโมง	• ใหตวแทนซอมบำรงเครองยนตทไดรบอนญาตตรวจสอบการรวในระบบจายเชอเพลง และ/หรอทอเชอเพลงทเสอมสภาพ เปลยนอะไหลหากจำเปน
ทก 300 ชวโมง	• เปลยนไสกรองกระดาษ (เปลยนบอยขนหากใชงานในสภาวะทมฝน) • ทำความสะอาดกระบอกสบและครบบนหวกระบอกสบ • ใหตวแทนซอมบำรงเครองยนตทไดรบอนญาตตรวจสอบและปรบรอบเดนเบาของเครองยนต • ใหตวแทนซอมบำรงเครองยนตทไดรบอนญาตทำความสะอาดหองเผาไหม • ใหตวแทนซอมบำรงเครองยนตทไดรบอนญาตตรวจสอบและปรบตงระยะหางของวาลว • ใหตวแทนซอมบำรงเครองยนตทไดรบอนญาตทำความสะอาดและขดบาวาลว

ความปลอดภยในการบำรงรกษา

- ดบเครองอปกรณทกครง รอใหชนสวนเคลอนไหวหยดนง และปลอยใหเครองยนตเยนลงกอนปรบ ซอมบำรง ทำความสะอาด หรอจดเกบอปกรณ
- ถอดสายไฟหวเทยนจากหวเทยนกอนทำการบำรงรกษา
- สวมถงมอและแวนนรภยระหวางบำรงรกษาเครองตดหญา
- ใบมดคมมาก การสมผสโดนใบมดอาจทำใหไดรบบาดเจบรายแรง สวมถงมอขณะบำรงรกษาใบมด หามซอมแซมหรอดดแปลงใบมด
- หามแกไขเปลยนแปลงอปกรณนรภย และตรวจสอบเปนประจำวาอปกรณทำงานตามปกต
- การเอยงเครองตดหญาอาจทำใหเชอเพลงรวไหลได นำมนเชอเพลงตดไฟงายและเกดการระเบดได ซงทำใหเกดการบาดเจบได เดนเครองจนเชอเพลงหมด หรอถายเชอเพลงออกดวยปมมอ หามทำกาลกนำกบเชอเพลง
- เพอสมรรถนะสงสด โปรดใชเฉพาะอะไหลทดแทนและอปกรณเสรมของแทจาก Toro เทานน อะไหลทดแทนและอปกรณเสรมทผลตโดยผผลตรายอนอาจเปนอนตราย และการใชงานดงกลาวอาจทำใหการรบประกนผลตภณฑเปนโมฆะ

การซอมบำรงไสกรองอากาศ

ระยะการซอมบำรง: ทก 25 ชวโมง—ทำความสะอาดไสกรองโฟม (ทำความสะอาดบอยขนหากใชงานในสภาวะทมฝน)
ทก 300 ชวโมง—เปลยนไสกรองกระดาษ (เปลยนบอยขนหากใชงานในสภาวะทมฝน)

สำคญ: **อยาเดนเครองอปกรณในขณะทถอดไสกรอง เพราะเครองยนตอาจเสยหายอยางรนแรงได**

1. ดบเครองยนตและรอใหชนสวนเคลอนไหวทงหมดหยดนง
2. ถอดสายไฟจากหวเทยน
3. ถอดสกรบนฝาครอบไสกรองอากาศ (รป 20)

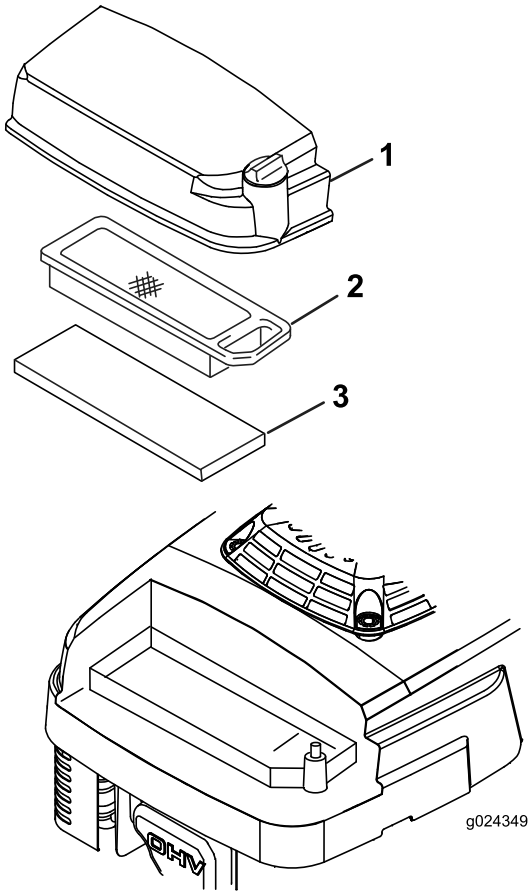

g024349

รป 20

1. ฝาครอบไสกรองอากาศ
2. ไสกรองกระดาษ
3. ไสกรองโฟม

4. ถอดฝาและทำความสะอาดใหทว
5. ถอดไสกรองกระดาษ (รป 20) มาตรวจสอบและเปลยนอนใหมถาเหนวาสกปรกมาก

   สำคญ: **อยาพยายามทำความสะอาดไสกรองกระดาษ**
6. ถอดไสกรองโฟม (รป 20) ออกมาลางดวยผงซกฟอกออนๆ ผสมกบนำ แลวซบใหแหง
7. ตดตงไสกรองโฟม
8. ตดตงไสกรองกระดาษ
9. ปดฝาและลอกดวยสกร

การเปลยนนำมนเครอง

ระยะการซอมบำรง: หลงจาก 8 ชวโมงแรก
ทก 50 ชวโมง

เดนเครองประมาณ 2-3 นาทกอนการเปลยนนำมนเครองเพอใหนำมนเครองอน
นำมนเครองอนจะไหลไดดกวาและดกจบสงสกปรกไดมากกวา

ขอมลจำเพาะของนำมนเครอง

ความจนำมนเครอง	0.65 ลตร (22 ออนซของเหลว)*
ความหนดของนำมน	นำมนชะลาง SAE 30 หรอ SAE 10W-30
ประเภทบรการ API	SJ ขนไป

*มนำมนตกคางอยในหองขอเหวยงหลงจากระบายนำมน อยาเทนำมนลงในหองขอเหวยงรวดเดยวจนเตมความจ คอยๆ เตมนำมนลงในหองขอเหวยงตามขนตอนตอไปน

1. ดบเครองยนตและรอใหชนสวนเคลอนไหวทงหมดหยดนง
2. ถอดสายไฟจากหวเทยน
3. ระบายนำมนออกจากถงนำมน
4. วางอางนำมนใตกานวด/รระบายนำมน
5. ทำความสะอาดบรเวณรอบๆ กานวด
6. ถอดกานวดนำมนเครองโดยหมนฝาปดทวนเขมนาฬกา แลวดงออกมา
7. เอยงเครองตดหญาไปทาง**ดานขวา** (ไสกรองอากาศอยดานบน) เพอเทนำมนลงในอางนำมน
8. หลงจากถายนำมนเสรจ วางเครองตดหญากลบในตำแหนงใชงาน
9. เทนำมนประมาณ ¾ ของความจเครองยนตลงไปในทอเตมนำมนเครองอยางระมดระวง
10. รอ 3 นาทใหนำมนไหลเขาเครองยนตจนเขาท
11. เชดกานวดนำมนเครองดวยผาสะอาด
12. สอดกานวดลงในทอเตมนำมน หมนเกลยวลงไป จากนนดงกานวดออก
13. อานระดบนำมนบนกานวด
    - ถาระดบนำมนบนกานวดตำเกนไป ใหเทนำมนลงไปในทอเตมอกเลกนอย รอ 3 นาท และทำซำขนตอน ถง
    - ถาระดบนำมนสงเกนไป ใหถายนำมนสวนเกนออกมาจนไดระดบบนกานวดทเหมาะสม

    สำคญ: **ถาระดบนำมนในเครองยนตสงหรอตำเกนไป แลวเดนเครอง อาจจะทำใหเครองยนตเสยหายได**
14. สอดกานวดลงในทอเตมนำมนแลวหมนใหแนน
15. รไซเคลนำมนใชแลวใหถกวธ

การซอมบำรงหวเทยน

ระยะการซอมบำรง: ทก 100 ชวโมง—ตรวจสภาพ ทำความสะอาด และปรบชองวางของหวเทยน เปลยนหวเทยนหากจำเปน

ใชหวเทยน **NGK BPR6ES** หรอเทยบเทา

1. ดบเครองยนตและรอใหชนสวนเคลอนไหวทงหมดหยดนง
2. ถอดสายไฟจากหวเทยน
3. ทำความสะอาดรอบหวเทยน
4. ถอดหวเทยนจากหวกระบอกสบ

   สำคญ: **เปลยนหวเทยนทแตก เสยหาย หรอสกปรก อยาทำความสะอาดบรเวณขว เพราะหากเศษวสดเขาไปในกระบอกสบอาจทำใหเครองยนตเสยหายได**
5. ตงระยะหางบนหวเทยนไปท 0.76 มม. (0.030 นว) โปรดด รป 21

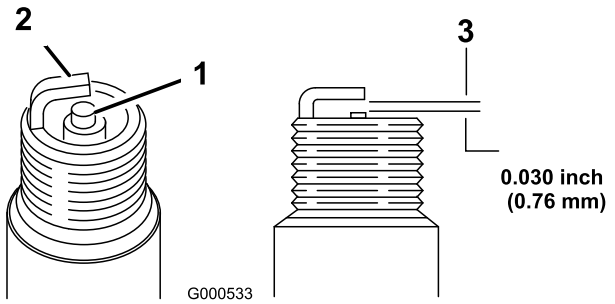

g000533

รป 21

1. ฉนวนขวตรงกลาง
2. ขวดานขาง
3. ชองวาง (ไมตามสเกล)

---

6. ใสหวเทยนกลบเขาไปอยางระมดระวงดวยมอ (เพอปองกนการปนเกลยว) หมนจนกระทงแนน
7. ขนหวเทยนดวยแรงบด 23 นวตนเมตร (2.3 เมตรกโลกรมแรง, 17 ฟตปอนด)

   สำคญ: **หวเทยนทหลวมจะรอนมากและอาจทำใหเครองยนตเสยหายได สวนการหมนหวเทยนแนนเกนไปกอาจทำใหเกลยวบนหวกระบอกสบเสยหาย**

8. เชอมตอสายไฟเขากบหวเทยน

การปรบระบบขบเคลอนดวยตวเอง

ถาเครองตดหญายงใหมแตไมขบเคลอนดวยตวเอง หรอมแนวโนมวาจะเคลอนทไปขางหนาชาๆ ใหปรบสายควบคมระบบขบเคลอน

1. ยายเครองตดหญาไปขางนอกและวางบนพนผวเรยบใกลกบกำแพง เพอปองกนไมใหเครองตดหญาเคลอนทไปขางหนาในขณะทเครองยนตกำลงเดนอย
2. จดวางอปกรณใหลอหนาชดกบกำแพง

   หมายเหต: ตรวจสอบใหแนใจวาพนทมอากาศถายเทดและไมมวตถแปลกปลอมทอาจจะกระเดนจากเครองได

3. เปลยนเกยรไปตำแหนงเกยรสาม
4. สตารทเครองยนต โปรดด การสตารทเครองยนต (หนา 16)
5. ดงกานปรบระบบขบเคลอนดวยตวเองไปยงมอจบ

   หมายเหต: ลอควรจะเรมหมนเมอกานปรบระบบขบเคลอนดวยตวเองแตะกบมอจบ

6. ดบเครองยนต
7. ถาคณตองปรบแตงเครองยนต ใหดำเนนการดงน:
   - ถาหากลอไมหมนขณะดงกานปรบระบบขบเคลอนดวยตวเองแสดงวา สายพานขบเคลอนหลวมเกนไป หมนปมปรบการขบเคลอนลอ (รป 22) ตามเขมนาฬกา 1 รอบและทำซำตามขนตอน 4 ถง 6

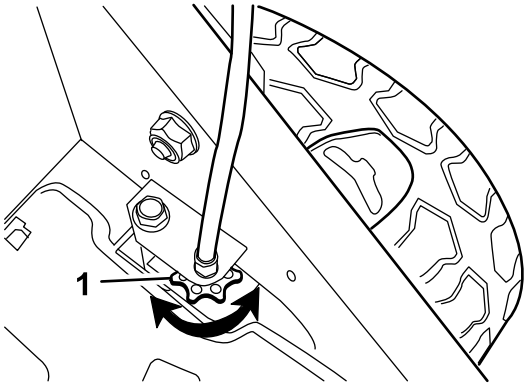

g024465

g024465

รป 22

1. ปมปรบการขบเคลอนลอ

- หากลอหมนกอนทคณจะดงกานปรบระบบขบเคลอนดวยตวเองจนสดแสดงวา สายพานขบเคลอนแนนเกนไป หมนปมปรบการขบเคลอนลอ (รป 22) ทวนเขมนาฬกา 1 รอบและทำซำตามขนตอน 4 ถง 6

8. หากเปนสายพานขบเคลอนใหม ใหหมนปมปรบสายควบคมระบบขบเคลอนตามเขมนาฬกาเพมอก 1 รอบ เพอใหมการยดสายพานตามปกตในชวงปรบสภาพระยะแรก

   หมายเหต: คณสามารถขามขนตอนนได หากคณกำลงปรบสายพานทใชแลว

การบำรงรกษาใบมด

ตดหญาดวยใบมดทคมเทานน ใบมดทคมตดไดอยางหมดจดโดยไมทำใหใบหญาฉกหรอขาด

1. ดบเครองยนตและรอใหชนสวนเคลอนไหวทงหมดหยดนง
2. ถอดสายไฟจากหวเทยน
3. ระบายนำมนออกจากถงนำมน
4. เอยงเครองตดหญาไปทาง**ดานขวา**ของตวเครอง (เอยงชดกรองอากาศใหอยดานบน) ตามทแสดงใน รป 23

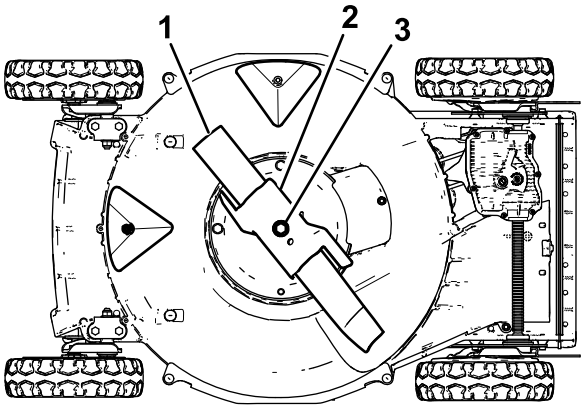

g024253

g024253

รป 23

1. ใบมด
2. ตวเรง
3. สลกยดใบมดและแหวนลอก

การตรวจสอบใบมด

ระยะการซอมบำรง: กอนการใชงานแตละครงหรอทกวน—ตรวจสอบใบมดวามการสกหรอหรอชำรดหรอไม

ตรวจสอบความคมและสภาพของใบมด โดยเฉพาะในจดทสวนเรยบและสวนโคงบรรจบกน (รป 24A) เพราะทรายและวสดแขงอาจทำใหโลหะทเชอมตอสวนทเรยบเขากบสวนทโคงของใบมดเกดการสกหรอได

ตรวจสอบใบมดกอนใชงานเครองตดหญา ถาคณสงเกตเหนรอยแหวงหรอมการสกหรอ (รป 24B และ รป 24C) เปลยนใบมด โปรดด การถอดใบมด (หนา 28)

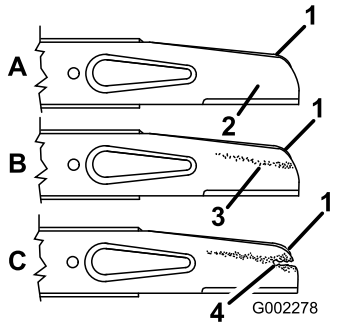

g002278

รป 24

1. สวนโคงของใบมด
2. สวนแบนของใบมด
3. สวนทสกหรอ
4. รอยแหวงทเกดขน

หมายเหต: ตดตงใบมดใหมกอนฤดการตดหญาจะเรมเพอประสทธภาพการตดทดทสด ในระหวางป ตะไบรอยบนเลกๆ บนใบมดออกเพอรกษาขอบคมของใบมด

⚠ อนตราย

ใบมดทสกหรอเสยหายอาจจะแตกออกและชนสวนอาจกระเดนไปทางคณเองหรอผอน อาจทำใหบาดเจบรนแรงหรอเปนอนตรายถงแกชวต

- **ตรวจสอบใบมดเปนระยะวามการสกหรอหรอชำรดหรอไม**
- **เปลยนใบมดทสกหรอหรอชำรด**

การตรวจสอบตวเรง

ระยะการซอมบำรง: กอนการใชงานแตละครงหรอทกวน—ตรวจสอบตวเรงวาสกหรอหรอชำรดหรอไม

ตรวจสภาพตวเรงวาสกหรอมากเกนไปหรอไม (รป 25) เพราะทรายและวสดแขงอาจทำใหโลหะเกดการสกหรอได (โดยเฉพาะบรเวณทแสดงตามรายการท 2 ใน รป 25) ดงนนตรวจสอบตวเรงกอนใชงานเครองตดหญา ถาคณสงเกตเหนวาแถบยดบนตวเรงสกหรอจนมขอบคมหรอมรอยแตก ใหเปลยนตวเรง

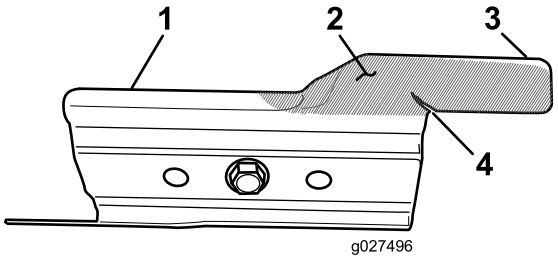

g027496

รป 25

1. ตวเรง
2. สวนทสกหรอ
3. แถบยด
4. รอยแตกทเกดขน

⚠ คำเตอน

ตวเรงทสกหรอเสยหายอาจจะแตกออกและชนสวนอาจกระเดนไปทางคณเองหรอผอน อาจทำใหบาดเจบรนแรงหรอเปนอนตรายถงแกชวต

- **ตรวจสอบตวเรงเปนระยะวามการสกหรอหรอชำรดหรอไม**
- **เปลยนตวเรงทสกหรอหรอชำรด**

การถอดใบมด

1. จบปลายใบมดดวยผาหรอถงมอหนา
2. ถอดสลกใบมด แหวนลอก ตวเรง และใบมด (รป 24)

การลบคมใบมด

ระยะการซอมบำรง: ทก 50 ชวโมง—ลบใบมดหรอเปลยนใบมด บำรงรกษาใหบอยขนหากขอบทอเรวหรอใชงานในสภาวะทมทรายหรอฝนมาก

ตะไบดานบนของใบมดเพอรกษามมการตดเดม (รป 26A) และรศมของขอบการตดดานใน (รป 26B) ใบมดจะยงคงสมดลถาคณตะไบขอบคมออกเทากนทง 2 ดาน

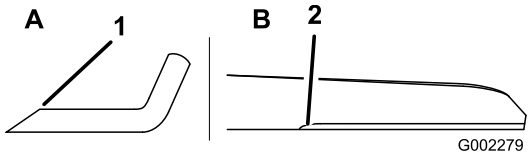

g002279

รป 26

1. ลบมดทระดบมมนเทานน
2. รกษาระดบรศมเดมตรงนเอาไว

การตงศนยใบมด

1. ตรวจสอบความสมดลของใบมดโดยใสรตรงกลางของใบมดเขาไปในตะปหรอไขควงทยดตามแนวนอนไวกบปากกาจบชนงาน (รป 27)

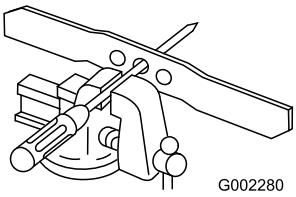

g002280

รป 27

หมายเหต: คณสามารถตรวจสอบความสมดลไดโดยใชเครองตรวจศนยถวงใบมดทมผผลตออกมาจำหนาย

2. หากปลายขางหนงขางใดของใบมดหมนลง ใหตะไบปลายขางนน (ไมใชสวนทเปนขอบตดหรอบรเวณปลายใกลกบขอบตด) จนกระทงไมมปลายขางใดขางหนงหมนลง

การตดตงใบมด

1. ตดตงใบมดทคมและสมดลของ Toro, ตวเรง แหวนลอก และสลกใบมด สวนโคงของใบมดตองชไปดานบนของเครองตดหญาเพอใหการตดตงถกตอง

   หมายเหต: ขนสลกใบมดจนกระทงไดแรงบด 82 นวตนเมตร (60 ฟตปอนด)

   ⚠ คำเตอน

   การใชงานอปกรณโดยไมตดตงตวเรงอยางถกตองจะทำใหใบมดโคงงอหรอหก อาจสงผลใหคณและคนรอบขางบาดเจบรายแรงหรอเสยชวตได

   อยาใชเครองตดหญาโดยไมมการตดตงตวเรงอยางเหมาะสม

2. กลบเครองตดหญาไปยงตำแหนงใชงาน

การจดเกบ

เตรยมเครองตดหญาใหพรอมสำหรบการจดเกบระหวางทไมไดใชงานโดยปฏบตตามขนตอนการบำรงรกษาทแนะนำ โปรดด การบำรงรกษา (หนา 22)

เกบอปกรณในพนทเยน สะอาด และแหง คลมอปกรณไวเพอปกปองและรกษาความสะอาด

ความปลอดภยเมอจดเกบ

ดบเครองอปกรณทกครง รอใหชนสวนเคลอนไหวหยดนง และปลอยใหเครองยนตเยนลงกอนปรบ ซอมบำรง ทำความสะอาด หรอจดเกบอปกรณ

การเตรยมระบบเชอเพลง

ใชเชอเพลงใหหมดถงในการตดหญาครงสดทายกอนเกบอปกรณ

1. เดนเครองจนกระทงเครองดบเนองจากนำมนหมด
2. ปรบปรมาณอากาศ แลวสตารทเครองยนตอกครง
3. ปลอยใหเครองยนตเดนเครองจนดบ เมอคณไมสามารถสตารทเครองยนตไดอกตอไป แสดงวาเครองไมมเชอเพลงเหลออยจรงๆ

การเตรยมเครองยนต

1. หากเครองยนตยงอนอย เปลยนนำมนเครองในหองขอเหวยง โปรดด การเปลยนนำมนเครอง (หนา 23)
2. ถอดหวเทยน
3. ใชกระปองนำมน เตมนำมนเครองประมาณ 30 มล. (1 ออนซของเหลว) ลงในหองขอเหวยงผานรหวเทยน
4. หมนเครองยนตอยางชาๆ หลายๆ ครงโดยการดงมอจบสายสตารทเพอใหนำมนเครองกระจายตวในหองขอเหวยง
5. ใสหวเทยนกลบเขาไป แต**อยา**ตอสายไฟ

ขอมลทวไป

1. ทำความสะอาดใตทองเครองตดหญา โปรดด ทำความสะอาดดานลางของเครองตดหญา (หนา 20)
2. กำจดดนและเศษวสดตางๆ ออกจากกระบอกสบ ครบบนหวกระบอกสบ และปลอกตวพน
3. กำจดเศษหญา ดน และคราบตางๆ ออกจากชนสวนภายนอกของเครองยนต สวนครอบเครองยนต และดานบนตวถงของเครองตดหญา
4. ตรวจสอบสภาพใบมด โปรดด การตรวจสอบใบมด (หนา 26)
5. ตรวจสอบสภาพของตวเรง โปรดด การตรวจสอบตวเรง (หนา 27)
6. บำรงรกษาไสกรองอากาศ โปรดด การซอมบำรงไสกรองอากาศ (หนา 23)
7. ขนนอต สลก สกรทงหมด
8. ทาสสวนทเปนสนมและพนผวทมรอยกะเทาะดวยสจากตวแทนบรการทไดรบอนญาต

การนำเครองตดหญาออกจากทเกบ

1. ตรวจสอบและขนสลก นอต สกร ทงหมด
2. ถอดหวเทยนออกและหมนเครองยนตอยางรวดเรวโดยใชสตารทเตอรเปานำมนสวนเกนออกจากกระบอกสบ
3. ทำความสะอาดหวเทยนหรอเปลยนถาหากมรอยราว แตก หรอขวเสอมสภาพ
4. ตดตงหวเทยน โปรดด การซอมบำรงหวเทยน (หนา 24)
5. ดำเนนการตามขนตอนบำรงรกษาทจำเปน โปรดด การบำรงรกษา (หนา 22)
6. เตมนำมนใหมลงในถงเชอเพลง
7. ตรวจสอบระดบนำมนเครอง
8. เชอมตอสายไฟเขากบหวเทยน

การแกไขปญหา

ปญหา	สาเหตทเปนไปได	การดำเนนการแกไข
เครองยนตไมสตารท	1. ถงนำมนวางเปลาหรอระบบจายเชอเพลงมนำมนทหมดอาย 2. คนโยกลนเรงไมอยในตำแหนงปรบปรมาณอากาศ 3. สายไฟไมเชอมตอกบหวเทยน 4. หวเทยนบอด เสย หรอชองวางไมถกตอง	1. ถายนำมนเกาออกและ/หรอเตมนำมนใหมลงในถงเชอเพลง หากปญหายงคงอย โปรดตดตอตวแทนบรการทไดรบอนญาต 2. ขยบคนโยกลนเรงไปทตำแหนงปรบปรมาณอากาศ 3. เชอมตอสายไฟเขากบหวเทยน 4. ตรวจสอบหวเทยนและปรบระยะหากจำเปน เปลยนหวเทยน ถาหวเทยนบอด เสย หรอแตก
เครองยนตสตารทยากหรอสญเสยกำลง	1. ถงนำมนมเชอเพลงทหมดอาย 2. ชนสวนไสกรองอากาศสกปรกและอดตนการไหลของอากาศ 3. ใตทองเครองตดหญามเศษหญาหรอเศษดน 4. หวเทยนบอด เสย หรอชองวางไมถกตอง 5. ระดบนำมนเครองเหลอนอยหรอนำมนเครองสกปรก	1. ใหเตมนำมนใหมลงในถงเชอเพลง 2. ทำความสะอาดตวกรองอากาศเบองตนของไสกรองอากาศ และ/หรอเปลยนไสกรองกระดาษ 3. ทำความสะอาดใตทองเครองตดหญา 4. ตรวจสอบหวเทยนและปรบระยะหากจำเปน เปลยนหวเทยน ถาหวเทยนบอด เสย หรอแตก 5. ตรวจสอบนำมนเครอง เปลยนนำมนเครองถาสกปรกหรอเตมนำมนเครองเพมถาปรมาณนอยเกนไป
เครองเดนไมเรยบ	1. สายไฟไมเชอมตอกบหวเทยน 2. หวเทยนบอด เสย หรอชองวางไมถกตอง 3. คนโยกลนเรงไมอยในตำแหนงฟาสต 4. ชนสวนไสกรองอากาศสกปรกและอดตนการไหลของอากาศ	1. เชอมตอสายไฟเขากบหวเทยน 2. ตรวจสอบหวเทยนและปรบระยะหากจำเปน เปลยนหวเทยน ถาหวเทยนบอด เสย หรอแตก 3. ปรบคนโยกลนเรงไปยงตำแหนงฟาสต 4. ทำความสะอาดตวกรองอากาศเบองตนของไสกรองอากาศ และ/หรอเปลยนไสกรองกระดาษ
เครองตดหญาหรอเครองยนตสนอยางรนแรง	1. ใบมดงอหรอเสยสมดล 2. นอตยดใบมดหลวม 3. ใตทองเครองตดหญามเศษหญาหรอเศษดน 4. นอตยดเครองยนตหลวม	1. ตงศนยใบมด หากใบมดงอ ตองเปลยน 2. ขนนอตยดใบมดใหแนน 3. ทำความสะอาดใตทองเครองตดหญา 4. ขนสลกยดเครองยนตใหแนน
ลายการตดหญาไมสมำเสมอ	1. ลอทง 4 สงไมเทากน 2. ใบมดทอ 3. คณตดหญาเปนลวดลายเดมซำๆ กน 4. ใตทองเครองตดหญามเศษหญาหรอเศษดน	1. ปรบลอทง 4 ใหสงเทากน 2. ลบใบมดหรอตงศนยใบมด 3. เปลยนลวดลายในการตดหญา 4. ทำความสะอาดใตทองเครองตดหญา
ชองระบายดานหลงอดตน	1. คนโยกลนเรงไมอยในตำแหนงฟาสต 2. ความสงในการตดตำเกนไป 3. คณตดหญาเรวเกนไป 4. หญาเปยก 5. ใตทองเครองตดหญามเศษหญาหรอเศษดน	1. ปรบคนโยกลนเรงไปยงตำแหนงฟาสต 2. เพมความสงในการตด 3. ตดใหชาลง 4. รอใหหญาใหแหงกอนตด 5. ทำความสะอาดใตทองเครองตดหญา
เครองตดหญาไมขบเคลอนดวยตวเอง	1. สายควบคมระบบขบเคลอนดวยตวเองปรบตงไมถกตองหรอชำรด 2. มเศษหญาและดนดานลางตวครอบสายพาน	1. ปรบสายควบคมระบบขบเคลอนดวยตวเอง เปลยนสายควบคมหากจำเปน 2. กำจดเศษดนออกจากดานลางตวครอบสายพาน

หมายเหตุ:

นโยบายความเปนสวนตวเขตเศรษฐกจยโรป/สหราชอาณาจกร

การใชขอมลสวนบคคลของ Toro

The Toro Company (“Toro”) เคารพความเปนสวนตวของคณ เมอคณซอผลตภณฑของเรา เราอาจรวบรวมขอมลสวนบคคลบางอยางเกยวกบคณ ทงรวบรวมโดยตรงจากคณหรอผานบรษท Toro ในทองถนหรอจากตวแทนจำหนาย Toro ใชขอมลนเพอปฏบตตามขอผกพนตามสญญา เชน ลงทะเบยนการรบประกนสนคา ดำเนนการขอใชสทธการรบประกนใหกบคณ หรอตดตอคณในกรณทมการเรยกคนผลตภณฑ และเพอวตถประสงคทางธรกจทถกตองตามกฎหมาย เชน เพอวดความพงพอใจของลกคา ปรบปรงผลตภณฑของเรา หรอใหขอมลผลตภณฑทคณอาจสนใจ Toro อาจแบงปนขอมลกบบรษทยอย บรษทในเครอ ตวแทนจำหนาย หรอพนธมตรทางธรกจอนๆ ทเกยวของกบกจกรรมเหลาน และเรายงอาจเปดเผยขอมลสวนบคคลเมอกฎหมายกำหนด หรอเมอเกยวของกบการขาย การซอ หรอการควบรวมธรกจ เราไมขายขอมลสวนบคคลของคณใหกบบรษทอนเพอวตถประสงคทางการตลาด

การเกบรกษาขอมลสวนบคคล

Toro จะเกบรกษาขอมลสวนบคคลของคณตราบเทาทจำเปนตามวตถประสงคขางตน และเปนไปตามขอกำหนดทางกฎหมาย หากตองการขอมลเพมเตมเกยวกบระยะเวลาการเกบรกษาทเกยวของ โปรดตดตอ legal@toro.com

พนธสญญาตอการรกษาความปลอดภยของ Toro

ขอมลสวนบคคลของคณอาจไดรบการประมวลผลในสหรฐอเมรกาหรอประเทศอนๆ ซงอาจมกฎหมายคมครองขอมลเขมงวดนอยกวาประเทศทพำนกของคณ เมอใดกตามทเราถายโอนขอมลของคณออกไปนอกประเทศทพำนกของคณ เราจะใชขนตอนทกำหนดตามกฎหมายเพอใหแนใจวามการปกปองทเหมาะสมสำหรบการคมครองขอมล และเพอใหแนใจวาขอมลไดรบการดแลอยางปลอดภย

การเขาถงและการแกไข

คณอาจมสทธทจะแกไขหรอตรวจสอบขอมลสวนบคคล หรอคดคานหรอจำกดการประมวลผลขอมลของคณ หากตองการใชสทธดงกลาว โปรดตดตอเราทางอเมล legal@toro.com หากคณมขอสงสยเกยวกบวธการจดการขอมลของ Toro เราขอแนะนำใหคณแจงเราโดยตรง โปรดทราบวา ผมถนพำนกในยโรปมสทธทจะรองเรยนไปยงหนวยงานกำกบดแลดานการคมครองขอมล