Form No. 3444-122 Rev A

Cortador de grama Recycler® de 55 cm com SmartStow®

Modelo nº 21768—Nº de série 400000000 e superiores

Manual do Operador

Introdução

Este cortador de grama com lâmina rotativa destina-se ao uso doméstico. Ele foi projetado, principalmente, para o uso em gramados bem cuidados em propriedades residenciais. A utilização deste produto para fins diferentes do uso pretendido pode ser perigoso para você e outras pessoas.

Leia essas informações com atenção para aprender como operar e manter seu produto adequadamente e para evitar ferimentos e danos ao produto. Você é responsável por operar o produto de maneira adequada e segura.

Acesse www.Toro.com para obter mais informações, incluindo dicas de segurança, materiais de treinamento, informações sobre acessórios e ajuda para encontrar um revendedor ou para registrar seu produto.

Sempre que precisar de serviços, peças originais Toro ou informações adicionais, entre em contato com um Revendedor de Serviços Autorizado ou com o Serviço de Atendimento ao Cliente da Toro, e tenha o modelo e os números de série do produto em mãos. Figura 1 identifica a localização do modelo e números de série no produto. Escreva os números no espaço fornecido.

Importante: **Com o seu dispositivo móvel, você pode ler o código QR no adesivo do número de série (se equipado) para acessar a garantia, peças e outras informações do produto**

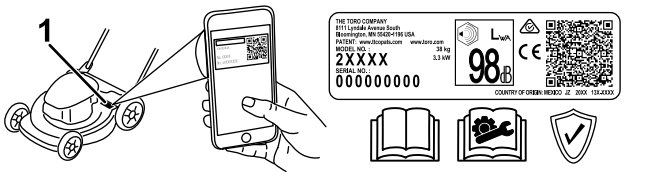

g306581

Figura 1

1. Localização do modelo e número de série

Modelo nº _____

Nº de série _____

Este manual identifica perigos potenciais e contém mensagens de segurança identificadas pelo símbolo de alerta de segurança (Figura 2), que sinaliza um perigo que pode causar ferimentos graves ou morte se você não seguir as precauções recomendadas.



g000502

Figura 2

Símbolo de alerta de segurança

Este manual usa duas palavras para destacar informações. **Importante** chama a atenção para informações mecânicas especiais e **Observação** enfatiza informações gerais que merecem atenção especial.

Este produto está em conformidade com todas as diretrizes europeias relevantes; para obter detalhes, consulte a folha de Declaração de Conformidade (DDC) específica do produto em separado.

Torque bruto ou total: O torque bruto ou total deste motor foi classificado em laboratório pelo fabricante do motor de acordo com a Sociedade de Engenheiros Automotivos (SAE) J1940 ou J2723. O torque real do motor nesta classe de cortador será significativamente menor por ser configurado para atender aos requisitos de segurança, emissão e operação. Consulte as informações do fabricante do motor incluídas com a máquina.

Não adultere nem desative os dispositivos de segurança da máquina e verifique regularmente seu correto funcionamento. Não tente ajustar nem adulterar o controle de rotação do motor; isso pode criar uma condição de operação insegura, resultando em ferimentos físicos.

© 2020—The Toro® Company
8111 Lyndale Avenue South
Bloomington, MN 55420

Registe o seu produto em www.Toro.com.

CE

Tradução do original (PT)
Impresso no México
Todos os direitos reservados

3444-122

Índice

Introdução 1
Segurança 2
Segurança geral 2
Autocolantes de segurança e de instruções 3
Instalação 5
1 Desdobrando a alça 5
2 Instalando o cabo de partida na guia do cabo 6
3 Adicionando óleo ao motor 7
4 Montando o saco recolhedor de grama 7
Descrição geral do produto 8
Especificações 8
Peças/acessórios 8
Funcionamento 9
Antes da operação 9
Segurança antes da operação 9
Abastecendo o tanque de combustível 9
Verificando o nível de óleo do motor 10
Ajustando a altura da alça 10
Ajustando a altura de corte 11
Durante a operação 12
Segurança durante a operação 12
Dando a partida no motor 12
Usando a direção de autopropulsão 13
Desligando o motor 13
Reciclando as aparas 13
Ensacando as aparas 14
Operando a alavanca do saco recolhedor opcional 14
Descarregando lateralmente as aparas 15
Sugestões de utilização 15
Depois da operação 16
Segurança após a Ooperação 16
Limpando a parte inferior da máquina 16
Dobrando a alça 17
Armazenando a máquina na posição de armazenamento vertical 18
Manutenção 20
Plano de manutenção recomendado 20
Segurança na manutenção 20
Preparando para manutenção 20
Manutenção do filtro de ar 21
Trocando o óleo do motor 21
Substituindo a lâmina 22
Ajustando a direção de autopropulsão 23
Armazenamento 24
Segurança no armazenamento 24
Preparando a máquina para armazenamento 24
Removendo a máquina do armazenamento 24

Segurança

Esta máquina foi projetada de acordo com a EN ISO 5395.

Segurança geral

Este produto é capaz de amputar mãos e pés e de arremessar objetos. Sempre siga todas as instruções de segurança para evitar lesões físicas graves.

- Leia, compreenda e siga as instruções e avisos neste *Manual do Operador* e na máquina e acessórios antes de ligar o motor.
- Não coloque suas mãos ou pés perto de peças móveis nem embaixo da máquina. Mantenha-se afastado de qualquer abertura de descarga.
- Não opere a máquina sem todas as proteções e outros dispositivos de proteção de segurança no lugar e funcionando corretamente na máquina.
- Mantenha observadores e crianças fora da área de operação. Não permita que crianças operem a máquina. Permita que apenas pessoas responsáveis, treinadas, familiarizadas com as instruções e fisicamente capazes operem a máquina.
- Pare a máquina, desligue o motor e espere que todas as peças móveis parem antes de fazer manutenção, abastecer ou desobstruir a máquina.

O uso ou manutenção inadequados desta máquina podem resultar em ferimentos. Para reduzir o potencial de lesão, siga estas instruções de segurança e sempre preste atenção ao símbolo de alerta de segurança ⚠, que significa Cuidado, Aviso ou Perigo — instruções de segurança pessoal. O não cumprimento destas instruções pode resultar em ferimentos físicos ou morte.

Autocolantes de segurança e de instruções

Os adesivos e instruções de segurança são facilmente visíveis para o operador e estão localizados perto de qualquer área de perigo potencial. Substitua qualquer adesivo que esteja danificado ou faltando.

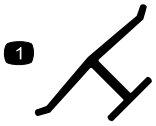

decaloemmarkt

Marca do fabricante

1. Esta marca indica que a lâmina é identificada como uma peça do fabricante original da máquina.

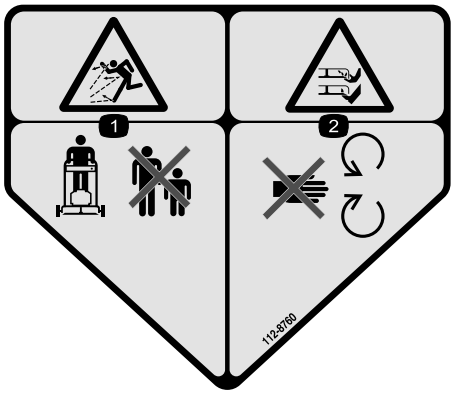

decal112-8760

112-8760

1. Perigo de objeto arremessado — mantenha observadores afastados.
2. Risco de corte/desmembramento da mão ou pé, lâmina do cortador — fique longe de peças móveis.



decal125-5026

125-5026

1. Modo de reciclagem
2. Modo de ensacamento

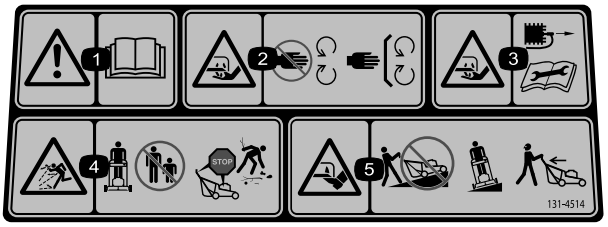

decal131-4514

131-4514

1. Aviso — leia o *Manual do Operador*.
2. Risco de corte/desmembramento da mão, lâmina do cortador — fique longe de peças móveis, mantenha todos as proteções e blindagens no lugar.
3. Risco de corte/desmembramento da mão, lâmina do cortador — desconecte o fio da vela de ignição antes de realizar a manutenção.
4. Perigo de objeto arremessado — mantenha observadores afastados, desligue o motor antes de deixar a posição de operação e recolha todos os detritos antes de cortar.
5. Risco de corte/desmembramento do pé, lâmina do cortador — não opere para cima e para baixo em declives; opere de um lado para o outro em declives e olhe para trás ao se mover em marcha à ré.

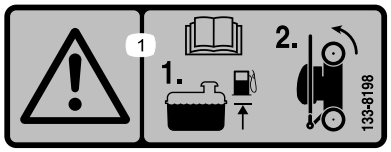

decal133-8198

133-8198

1. Aviso — leia o *Manual do Operador*, adicione combustível até o nível indicado e incline a máquina sobre as rodas traseiras para armazenamento.



decal138-3278

138-3278

1. Empurre a alça para baixo para avançar.
2. Puxe a alça para cima para mover para trás.

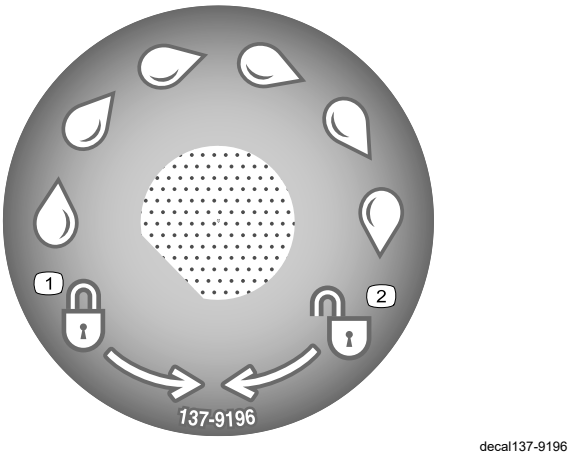

decal137-9196

137-9196

1. Travar
2. Destravar

Instalação

Importante: **Remova e descarte a folha de plástico de proteção que cobre o motor e qualquer outro plástico ou embalagem da máquina.**

1

Desdobrando a alça

Nenhuma peça necessária

Procedimento

⚠ AVISO

Desdobrar a alça incorretamente pode danificar os cabos, causando uma condição de operação insegura.

- **Não danifique o(s) cabo(s) ao dobrar ou desdobrar a alça.**
- **Certifique-se de que o(s) cabo(s) sejam direcionados para fora da alça.**
- **Se um cabo estiver danificado, entre em contato com um Revendedor de Serviços Autorizado.**

Importante: **Remova e descarte a folha de plástico de proteção que cobre o motor e qualquer outro plástico ou embalagem da máquina.**

1. Destrave a alça (A de Figura 3).
2. Mova a alça para trás para a posição de operação (B de Figura 3).
3. Segure a alça enquanto engata as travas da alça para evitar prender as mãos.
4. Engate a trava da alça até que o pino se encaixe no lugar para travar a alça na posição de operação (C de Figura 3).

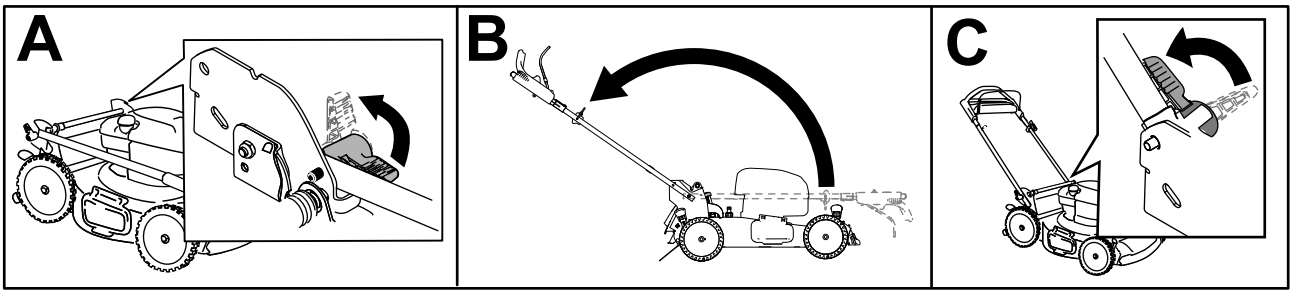

g232815

Figura 3

2

Instalando o cabo de partida na guia do cabo

Nenhuma peça necessária

Procedimento

Importante: **Para dar partida no motor com segurança e facilidade sempre que utilizar a máquina, instale o cabo de partida na guia do cabo.**

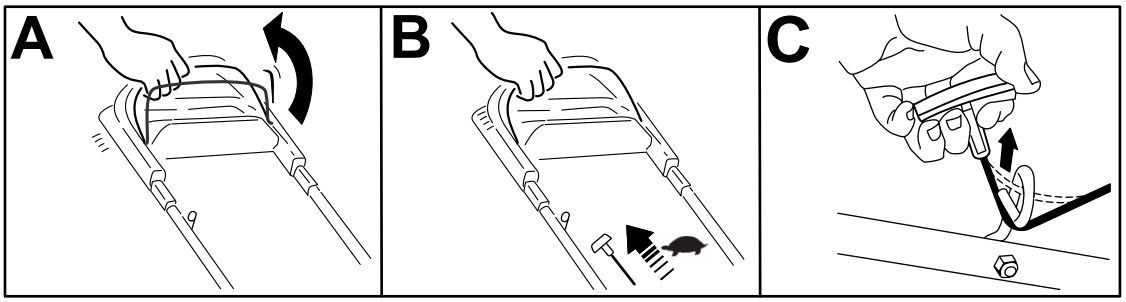

g230719

Figura 4

3

Adicionando óleo ao motor

Nenhuma peça necessária

Procedimento

Importante: **Se o nível de óleo no motor estiver muito baixo ou muito alto e você ligar o motor, poderá danificar o motor.**

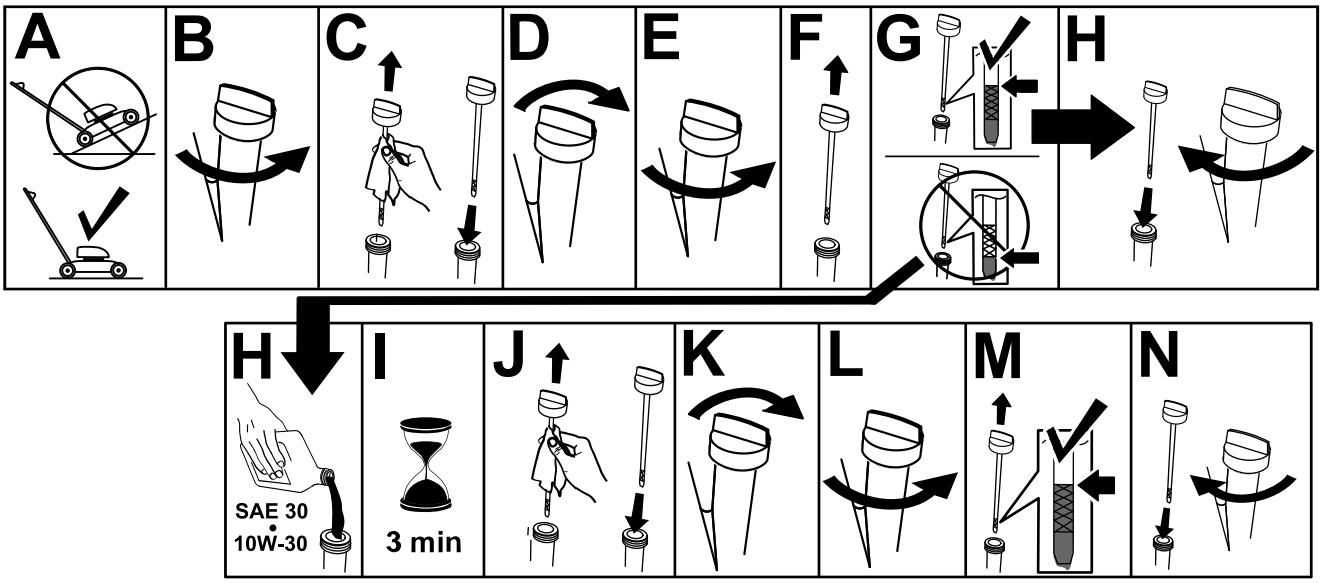

g222533

Figura 5

4

Montando o saco recolhedor de grama

Nenhuma peça necessária

Procedimento

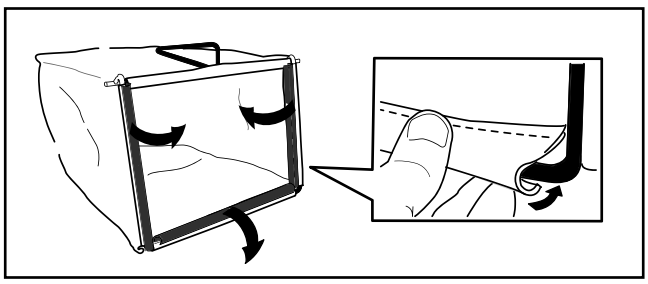

g241560

Figura 6

Descrição geral do produto

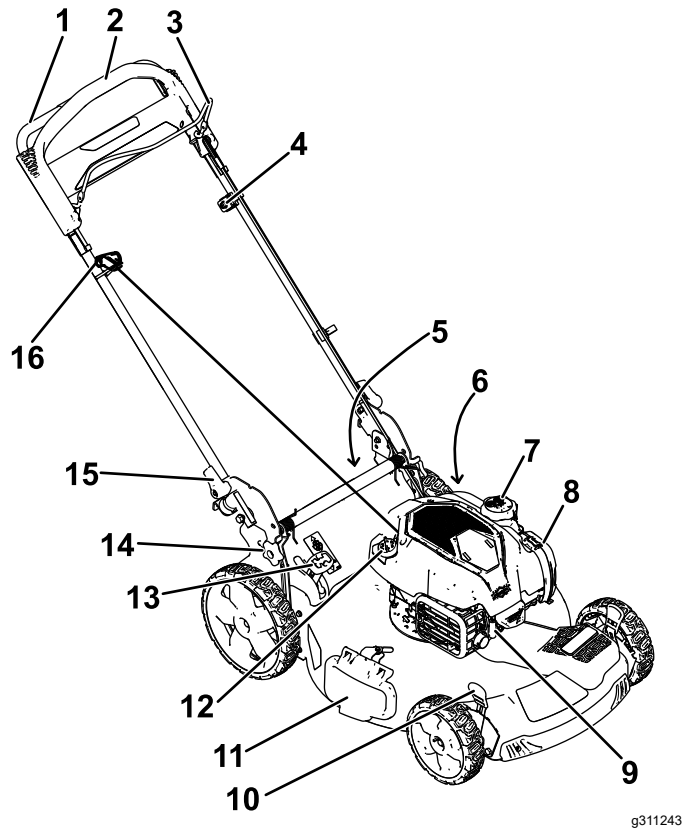

Figura 7

1. Alça
2. Barra autopropelida
3. Barra de controle da lâmina
4. Ajuste para a direção de autopropulsão
5. Defletor traseiro (não mostrado)
6. Porta de lavagem (não mostrada)
7. Tampa do tanque de combustível
8. Filtro de ar
9. Velas de ignição
10. Alavanca de altura de corte (4)
11. Defletor de descarga lateral
12. Vareta/preenchimento de óleo
13. Alavanca do saco recolhedor opcional
14. Botão de ajuste de altura da alça (2)
15. Botão da alça (2)
16. Alça de partida

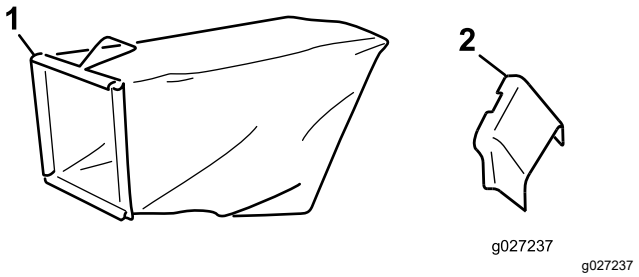

g027237

Figura 8

1. Saco recolhedor de grama
2. Rampa de descarga lateral

Especificações

Modelo	Peso	Comprimento	Largura	Altura
21768	38 kg (83 lb)	157 cm (62 polegadas)	61 cm (24 polegadas)	112 cm (44 polegadas)

Peças/acessórios

Uma seleção de peças e acessórios aprovados pela Toro está disponível para uso com a máquina para aprimorar e expandir suas capacidades. Entre em contato com o seu Representante de Serviços Autorizado ou distribuidor autorizado Toro ou acesse www.Toro.com para obter uma lista de todas as peças e acessórios aprovados.

Para garantir o desempenho ideal e a certificação de segurança contínua da máquina, use apenas acessórios e peças de reposição originais Toro. Acessórios e peças de reposição de outros fabricantes podem ser perigosos e seu uso pode anular a garantia do produto.

Funcionamento

Nota: Determine os lados esquerdo e direito da máquina a partir da posição normal de operação.

Antes da operação

Segurança antes da operação

Segurança geral

- Sempre desligue a máquina, espere que todas as peças móveis parem e permita que a máquina esfrie antes de ajustá-la, fazer manutenção, limpar ou armazenar.
- Familiarize-se com a operação segura do equipamento, controles do operador e sinalização de segurança.
- Verifique se todas as proteções e dispositivos de segurança, como defletores e/ou coletor de grama, estão no lugar e funcionando corretamente.
- Sempre inspecione a máquina para garantir que as lâminas e os parafusos das lâminas não estejam gastos ou danificados.
- Inspecione a área onde você usará a máquina e remova todos os objetos que possam interferir na operação da máquina ou que a máquina possa arremessar.
- O contato com a lâmina em movimento causará ferimentos graves. Não coloque os dedos sob a carcaça ao ajustar a altura de corte.

Segurança do combustível

- O combustível é extremamente inflamável e altamente explosivo. Um incêndio ou explosão por combustível pode queimar você e outras pessoas e pode danificar bens.
  - Para evitar que uma carga estática inflame o combustível, coloque o recipiente e/ou a máquina diretamente no chão antes de encher, não em um veículo ou objeto.
  - Encha o tanque de combustível ao ar livre, em uma área aberta, quando o motor estiver frio. Limpe qualquer combustível derramado.
  - Não manuseie combustível ao fumar nem perto de chamas ou faíscas.
  - Não remova a tampa do combustível nem adicione combustível ao tanque enquanto o motor estiver funcionando ou quente.
  - Se você derramar combustível, não tente ligar o motor. Evite criar uma fonte de ignição até que os vapores do combustível tenham se dissipado.
  - Armazene o combustível em um recipiente aprovado e mantenha-o fora do alcance de crianças.
- O combustível é prejudicial ou fatal se ingerido. A exposição prolongada aos vapores pode causar doenças e lesões graves.
  - Evite a inalação prolongada de vapores.
  - Mantenha as mãos e o rosto longe do bico e da abertura do tanque de combustível.
  - Mantenha o combustível longe dos olhos e da pele.

Abastecendo o tanque de combustível

Tipo	Gasolina sem chumbo
Classificação mínima de octanagem	87 (EUA) ou 91 (octanagem de pesquisa, fora dos EUA)
Álcool	Não mais que 10% por volume
Metanol	Nenhum
MTBE (metil terciário butil éter)	Menos que 15% por volume
Petróleo	Não adicione ao combustível

Use apenas combustível limpo e novo (com não mais de 30 dias) de uma fonte confiável.

Importante: **Para reduzir os problemas de partida, adicione o estabilizador/condicionador de combustível ao combustível novo, conforme orientado pelo fabricante do estabilizador/condicionador de combustível.**

Consulte o manual do fabricante do motor para obter informações adicionais.

Encha o tanque de combustível conforme mostrado em Figura 9.

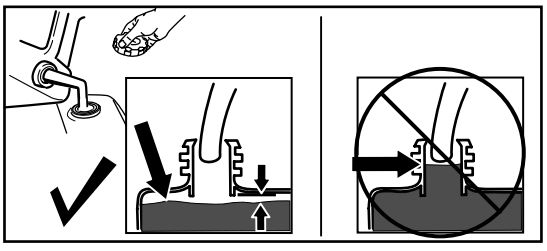

g230458

Figura 9

Verificando o nível de óleo do motor

Intervalo de assistência: Em todas as utilizações ou diariamente

Importante: **Se o nível de óleo no cárter estiver muito baixo ou muito alto e você ligar o motor, poderá danificar o motor.**

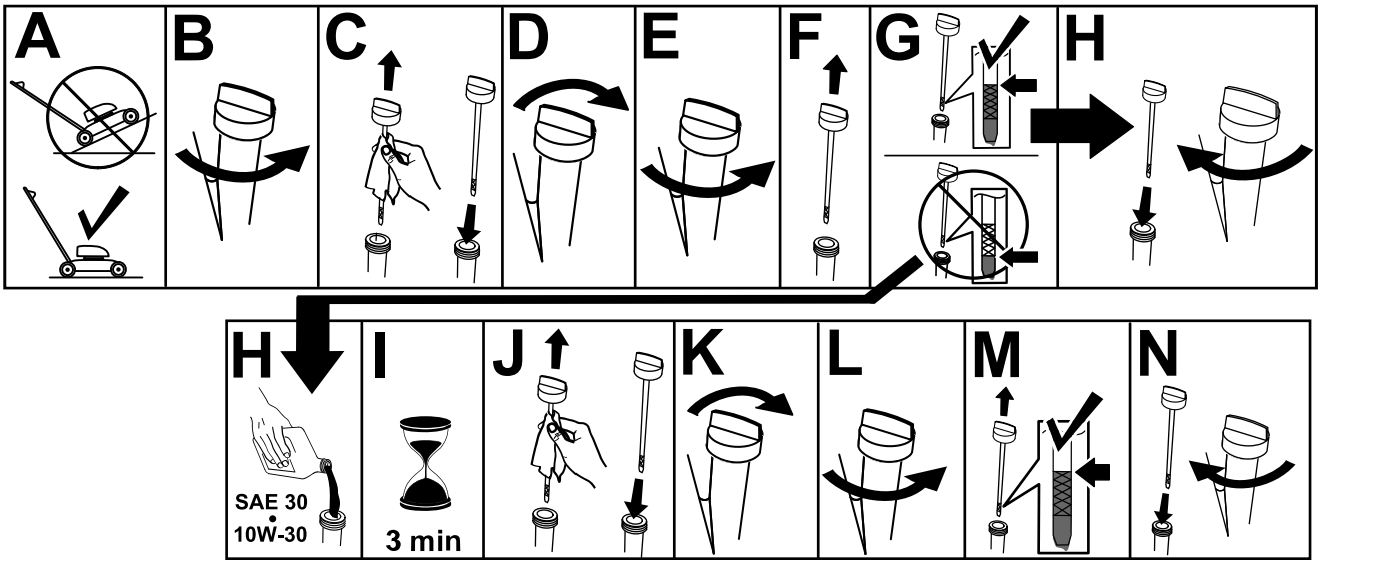

g231765

Figura 10

Ajustando a altura da alça

Você pode levantar ou abaixar a alça em uma das 3 posições que for mais confortável para você (Figura 11).

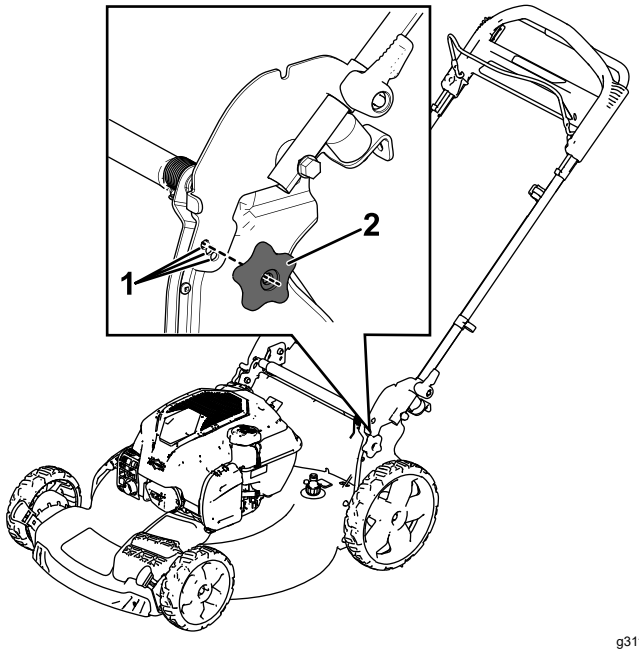

g311295

Figura 11

1. Posições da alça
2. Manípulo

1. Remova os parafusos e manípulos da alça (Figura 11).
2. Mova a alça para a posição de altura desejada.
3. Prenda a alça com os manípulos da alça removidos anteriormente.

Ajustando a altura de corte

⚠ CUIDADO

Se o motor estava funcionando, o silenciador estará quente e poderá queimar você.

Mantenha distância do silenciador quente.

Ajuste a altura de corte conforme desejado. Ajuste todas as rodas para a mesma altura de corte (Figura 12).

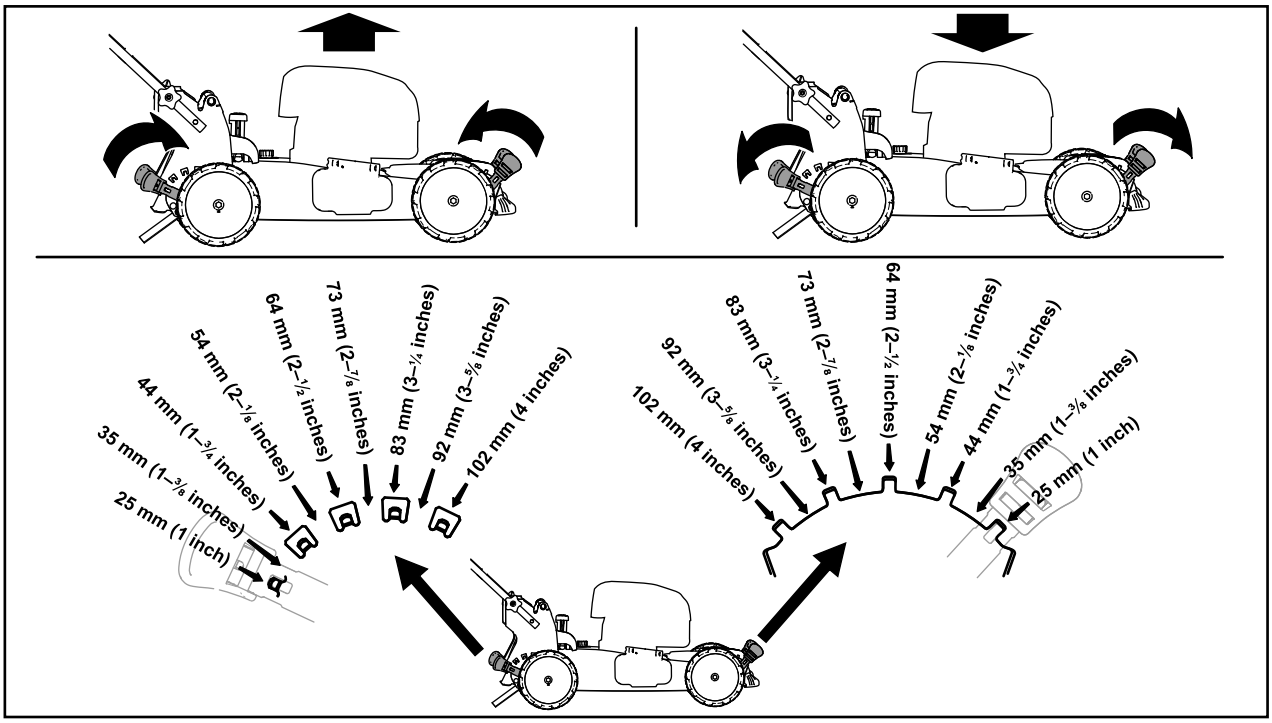

g254131

Figura 12

Durante a operação

Segurança durante a operação

Segurança geral

- Use roupas adequadas, incluindo proteção para os olhos, calças longas, calçados antiderrapantes e proteção auricular. Prenda cabelos compridos para trás e não use roupas largas ou joias soltas.
- Preste toda a atenção ao operar a máquina. Não se envolva em nenhuma atividade que cause distrações, caso contrário, podem ocorrer ferimentos ou danos materiais.
- Não opere a máquina se estiver doente, cansado ou sob a influência de álcool ou drogas.
- A lâmina é afiada; entrar em contato com a lâmina pode resultar em lesões corporais graves. Desligue o motor e espere que todas as peças móveis parem antes de deixar a posição de operação.
- Ao soltar a barra de controle da lâmina, o motor deve desligar e a lâmina deve parar em 3 segundos. Caso contrário, pare de usar sua máquina imediatamente e entre em contato com um Revendedor de Serviços Autorizado.
- Mantenha observadores fora da área de operação. Mantenha crianças pequenas fora da área de operação e sob os cuidados de um adulto responsável que não esteja operando a máquina. Pare a máquina se alguém entrar na área.
- Sempre olhe para baixo e para trás antes de mover a máquina em marcha à ré.
- Opere a máquina somente com boa visibilidade e condições climáticas adequadas. Não opere a máquina quando houver risco de raios.
- Grama ou folhas molhadas podem causar ferimentos graves se você escorregar e entrar em contato com a lâmina. Evite cortar a grama em condições úmidas.
- Tenha muito cuidado ao se aproximar de cantos cegos, arbustos, árvores ou objetos que possam bloquear sua visão.
- Não direcione o material descarregado para ninguém. Evite descarregar material contra uma parede ou obstrução, o material pode ricochetear em sua direção. Pare a(s) lâmina(s) ao cruzar superfícies de cascalho.
- Observe se há buracos, sulcos, saliências, pedras ou outros objetos ocultos. Terrenos irregulares podem fazer com que você perca o equilíbrio.
- Se a máquina bater em um objeto ou começar a vibrar, desligue imediatamente o motor, espere que todas as peças móveis parem e desconecte o fio da vela de ignição antes de examinar a máquina para ver se há danos. Faça todos os reparos necessários antes de retomar a operação.
- Antes de deixar a posição de operação, desligue o motor e espere que todas as peças móveis parem.
- Se o motor estiver funcionando, estará quente e poderá causar queimaduras graves. Mantenha distância do motor quente.
- Opere o motor apenas em áreas bem ventiladas. Os gases de escape contêm monóxido de carbono, que é letal se inalado.
- Verifique os componentes do coletor de grama e a rampa de descarga freqüentemente quanto a qualquer desgaste ou deterioração e substitua-os por peças originais Toro quando necessário.

Segurança em declives

- Corte a grama na horizontal em declives, nunca para cima e para baixo. Tenha extremo cuidado ao mudar de direção em declives.
- Não corte a grama em declives excessivamente íngremes. Um passo errado pode causar um acidente de escorregão e queda.
- Corte a grama com cuidado perto de inclinações, fossos ou aterros.

Dando a partida no motor

1. Segure a barra de controle da lâmina contra a alça (A de Figura 13).
2. Puxe a alça de partida levemente até sentir resistência; em seguida, puxe-a com força e deixe-a retornar ao guia de cabo na alça lentamente (B de Figura 13).

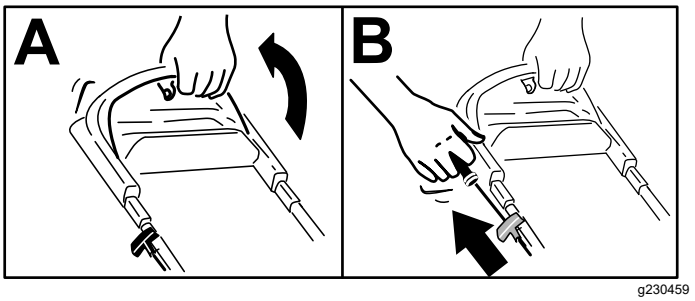

Figura 13

Nota: Se a máquina não ligar após várias tentativas, entre em contato com um Revendedor de Serviços Autorizado.

Usando a direção de autopropulsão

Para operar a direção de autopropulsão, basta andar para frente ou para trás com as mãos na alça superior e os cotovelos ao lado do corpo, e a máquina irá automaticamente acompanhar você (Figura 14).

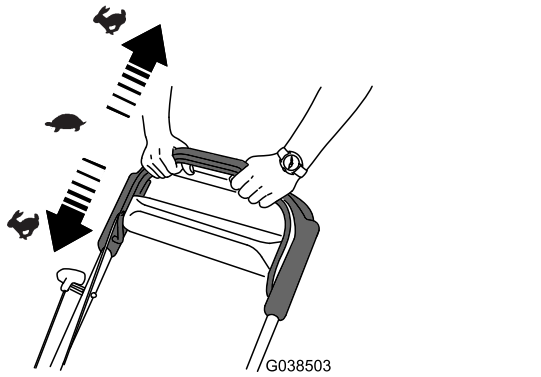

Figura 14

Nota: Se a máquina não deslizar livremente para frente ou para trás após usar a direção de autopropulsão, pare de andar, mantenha as mãos no lugar e deixe a máquina deslizar alguns centímetros (polegadas) para frente para desengatar a direção da roda. Você também pode tentar alcançar a alça de metal logo abaixo da alça superior e empurrar a máquina para frente alguns centímetros (polegadas). Se você estiver tendo problemas para impulsionar em marcha à ré, levante ligeiramente a alça. Se a máquina ainda não deslizar para trás com facilidade, pode ser necessário ajustar o mecanismo de autopropulsão; consulte Ajustando a direção de autopropulsão (página 23). Do contrário, entre em contato com um Revendedor de Serviços Autorizado.

Desligando o motor

Intervalo de assistência: Em todas as utilizações ou diariamente—Certifique-se de que o motor desligue dentro de 3 segundos após liberar a barra de controle da lâmina.

Para desligar o motor, solte a barra de controle da lâmina.

Importante: **Ao soltar a barra de controle da lâmina, tanto o motor quanto a lâmina devem parar em 3 segundos. Se eles não pararem corretamente, pare de usar sua máquina imediatamente e entre em contato com um Revendedor de Serviços Autorizado.**

Reciclando as aparas

Sua máquina vem de fábrica pronta para reciclar a grama e as aparas de folhas de volta para o gramado.

Se o saco recolhedor de grama estiver na máquina e a alavanca do saco recolhedor opcional estiver na posição de ensacamento, mova a alavanca para a posição de reciclagem; consulte Operando a alavanca do saco recolhedor opcional (página 14). Se a rampa de descarga lateral estiver na máquina, remova-a; consulte Removendo a rampa de descarga lateral (página 15).

Ensacando as aparas

Use o saco recolhedor de grama quando quiser coletar grama e aparas de folhas do gramado.

Se a rampa de descarga lateral estiver na máquina, remova-a; consulte Removendo a rampa de descarga lateral (página 15). Se a alavanca do saco recolhedor opcional estiver na posição de reciclagem, mova-a para a posição de ensacamento; consulte Operando a alavanca do saco recolhedor opcional (página 14).

Instalando o saco recolhedor de grama

1. Levante e segure o defletor traseiro (A de Figura 15).
2. Instale o saco recolhedor de grama, certificando-se de que os pinos do saco recolhedor estejam apoiados nos entalhes da alça (B de Figura 15).
3. Abaixe o defletor traseiro.

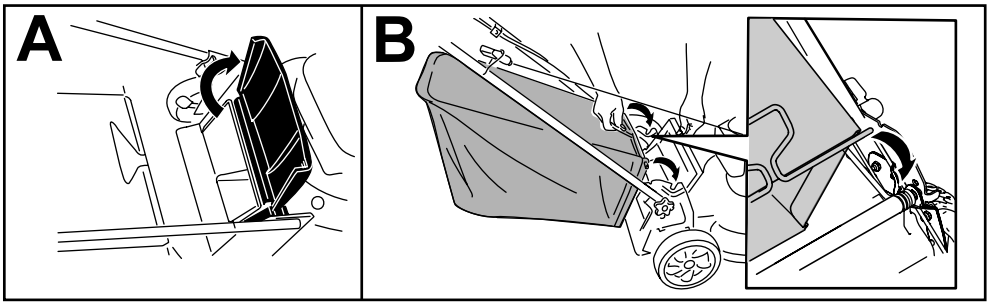

g233434

Figura 15

Removendo o saco recolhedor de grama

Para remover o saco recolhedor, inverta as etapas em Instalando o saco recolhedor de grama (página 14).

Operando a alavanca do saco recolhedor opcional

O recurso de saco recolhedor opcional permite que você colete ou recicle grama e aparas de folhas enquanto o saco recolhedor de grama está conectado à máquina.

- **Para ensacar a grama e as aparas de folhas**, pressione o botão na alavanca do saco recolhedor opcional e mova a alavanca para frente até que o botão na alavanca se solte (Figura 16).

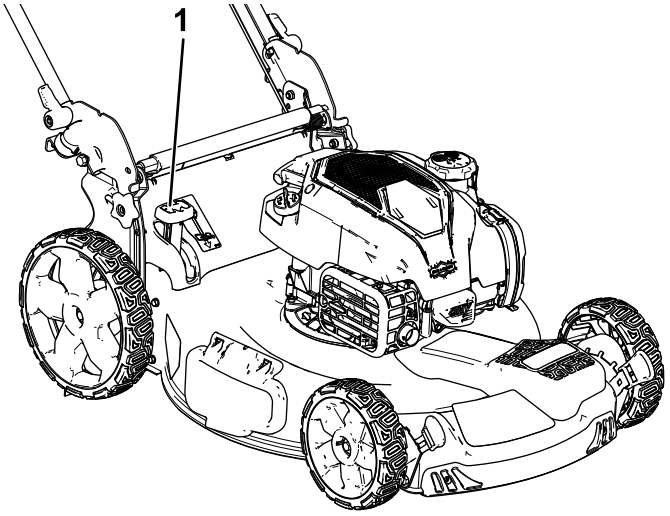

g234642

Figura 16

1. Alavanca de saco recolhedor opcional (na posição de reciclagem)

- **Para reciclar ou descarregar lateralmente as aparas de folhas e grama**, pressione o botão na alavanca e mova a alavanca para trás até que o botão na alavanca salte.

Importante: **Para uma operação adequada, desligue o motor, espere que todas as peças móveis parem e então remova quaisquer aparas de grama e detritos da porta do saco recolhedor opcional e da abertura ao redor (Figura 17) antes de mover a alavanca do saco recolhedor opcional de uma posição para outra.**

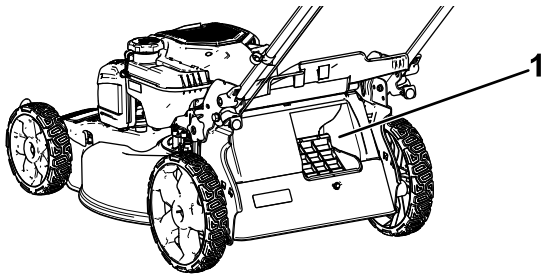

g234643

Figura 17

1. Limpe aqui

Descarregando lateralmente as aparas

Use a descarga lateral para cortar grama muito alta.

Se o saco recolhedor de grama estiver na máquina e a alavanca de saco recolhedor opcional estiver na posição de ensacamento, mova a alavanca para a posição de reciclagem, consulte Operando a alavanca do saco recolhedor opcional (página 14).

Instalando a rampa de descarga lateral

Destrave e levante o defletor lateral e instale a rampa de descarga lateral (Figura 18).

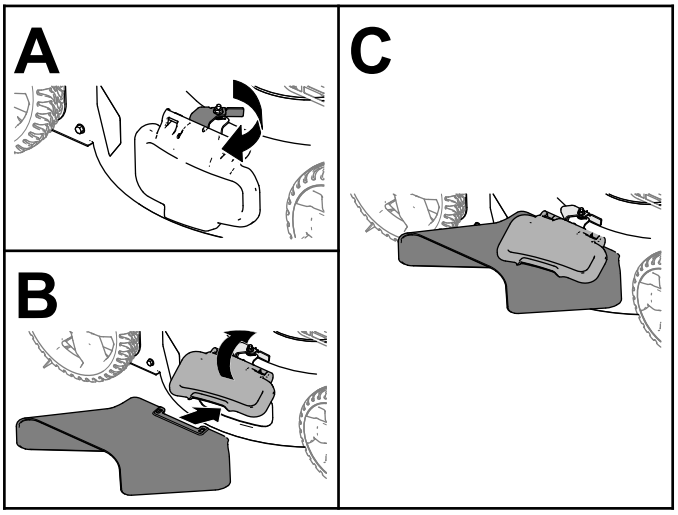

g235646

Figura 18

Removendo a rampa de descarga lateral

Para remover a rampa de descarga lateral, levante o defletor lateral, remova a rampa de descarga lateral e abaixe o defletor de descarga lateral até que ele trave com segurança.

Sugestões de utilização

Dicas gerais de corte

- Inspecione a área onde você usará a máquina e remova todos os objetos que a máquina possa arremesar.
- Evite bater em objetos sólidos com a lâmina. Nunca passe deliberadamente sobre qualquer objeto.
- Se a máquina bater em um objeto ou começar a vibrar, desligue o motor imediatamente, remova a chave (se equipada), desconecte o cabo da vela de ignição e examine a máquina quanto a danos.
- Para melhor desempenho, instale uma nova lâmina antes do início da temporada de corte.
- Substitua a lâmina por uma lâmina de substituição Toro quando necessário.

Cortando grama

- Corte apenas cerca de um terço da lâmina da grama por vez. Não corte abaixo de 51 mm (2 polegadas), a menos que a grama seja esparsa ou seja o final do outono quando o crescimento da grama começar a diminuir.
- Ao cortar grama com mais de 15 cm (6 polegadas) de altura, corte na configuração de altura de corte

mais alta e ande mais devagar; em seguida, corte novamente em uma configuração mais baixa para obter a melhor aparência do gramado. Se a grama for muito longa, a máquina pode entupir e fazer com que o motor pare.

- Grama e folhas molhadas tendem a se acumular no quintal e podem fazer a máquina entupir ou o motor parar. Evite cortar a grama em condições úmidas.
- Esteja ciente de um risco potencial de incêndio em condições muito secas, siga todos os avisos de incêndio locais e mantenha a máquina livre de restos de folhas e grama secas.
- Alterne a direção de corte. Isso ajuda a dispersar as aparas sobre o gramado para uma fertilização uniforme.
- Se a aparência do gramado finalizado for insatisfatória, tente uma ou mais das opções seguintes:
  - Substitua a lâmina ou mande afiá-la.
  - Caminhe mais devagar enquanto corta a grama.
  - Aumente a altura de corte em sua máquina.
  - Corte a grama com mais frequência.
  - Sobreponha as faixas de corte em vez de cortar uma faixa inteira em cada passagem.

Cortando folhas

- Depois de cortar o gramado, certifique-se de que metade do gramado aparece através da cobertura de folhas cortadas. Pode ser necessário passar mais do que uma única vez sobre as folhas.
- Se houver mais de 13 cm (5 polegadas) de folhas no gramado, corte a grama em uma altura de corte mais alta e novamente na altura de corte desejada.
- Diminua a velocidade de corte se a máquina não cortar as folhas com precisão suficiente.

Depois da operação

Segurança após a Ooperação

Segurança geral

- Sempre desligue a máquina, espere que todas as peças móveis parem e permita que a máquina esfrie antes de ajustá-la, fazer manutenção, limpar ou armazenar.
- Limpe a grama e os detritos da máquina para ajudar a evitar incêndios. Limpe derramamentos de óleo ou combustível.
- Nunca guarde a máquina ou o recipiente de combustível onde houver uma chama, faísca ou luz piloto, como em um aquecedor de água ou em outros aparelhos.

Segurança no transporte

- Tenha cuidado ao carregar ou descarregar a máquina.
- Proteja a máquina contra deslocamentos.

Limpando a parte inferior da máquina

Intervalo de assistência: Após cada utilização

Limpando a parte inferior da máquina usando a porta de lavagem

Para melhores resultados, limpe a máquina assim que terminar de cortar.

1. Mova a máquina para uma superfície pavimentada plana.
2. Desligue o motor e espere que todas as peças móveis parem antes de deixar a posição de operação.
3. Ajuste a máquina para a configuração de altura de corte mais baixa. Consulte Ajustando a altura de corte (página 11).
4. Lave a área sob a porta traseira onde as aparas vão da parte inferior da máquina para o saco recolhedor de grama.

   Nota: Lave a área com o saco recolhedor opcional (se equipado) nas posições totalmente para frente e totalmente para trás.
5. Conecte uma mangueira de jardim que esteja conectada a um abastecimento de água na porta de lavagem (Figura 19).

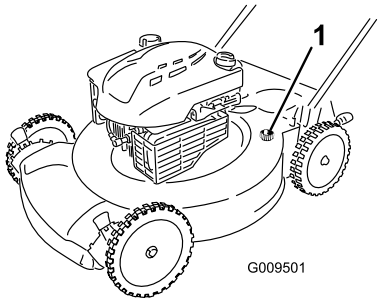

g009501

Figura 19

1. Porta de lavagem

6. Abra a água.
7. Dê partida no motor e deixe-o funcionar até que as aparas não saiam mais da parte inferior da máquina.
8. Desligue o motor.
9. Desligue a água e desconecte a mangueira de jardim da máquina.
10. Dê partida no motor e deixe-o funcionar por alguns minutos para secar a parte inferior da máquina e evitar que ela enferruje.
11. Desligue o motor e deixe-o esfriar antes de armazenar a máquina em uma área fechada.

Limpando a parte inferior da máquina na posição de armazenamento vertical

1. Ajuste a máquina na posição de armazenamento vertical; consulte Armazenando a máquina na posição de armazenamento vertical (página 18).
2. Lave as aparas da parte inferior da máquina.

Dobrando a alça

⚠ AVISO

Dobrar ou desdobrar a alça incorretamente pode danificar os cabos, causando uma condição de operação insegura.

- **Não danifique os cabos ao dobrar ou desdobrar a alça.**
- **Se um cabo estiver danificado, entre em contato com um Revendedor de Serviços Autorizado.**

1. Segure a alça enquanto desengata as travas da alça para evitar prender as mãos.
2. Desengate as travas da alça até que você possa mover a alça superior livremente.
3. Dobre a alça para frente na posição vertical ou totalmente para a frente, conforme exibido na figura Figura 20.

   Importante: **Passe os cabos para fora das travas da alça quando for dobrá-la.**

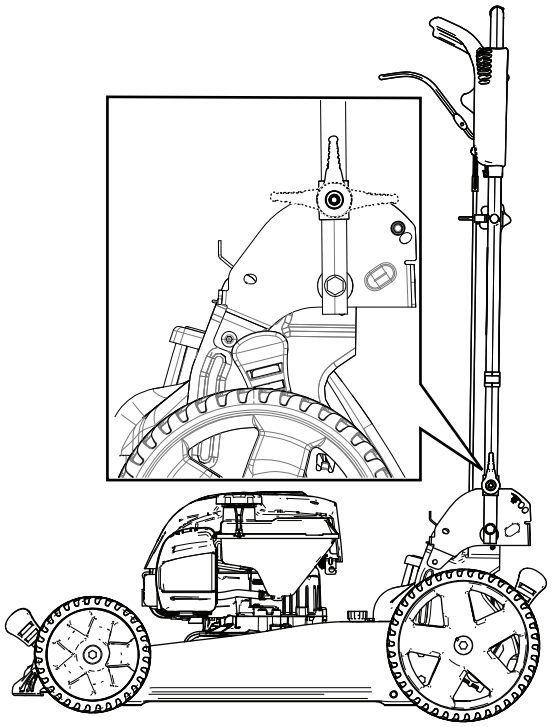

g186137

Figura 20

4. Para desdobrar a alça, consulte 1 Desdobrando a alça (página 5).

Armazenando a máquina na posição de armazenamento vertical

Durante a temporada de corte ou fora da temporada, você pode armazenar sua máquina na posição vertical para minimizar o espaço de armazenamento.

⚠ PERIGO

O combustível é extremamente inflamável e explosivo. Um incêndio ou explosão por combustível pode queimar você e outras pessoas.

- **Armazenar a máquina na posição vertical quando há muito combustível no tanque de combustível pode causar vazamento de combustível do tanque. O combustível é extremamente inflamável e explosivo. Um incêndio ou explosão por combustível pode queimar você e outras pessoas.**
- **Armazene a máquina na posição vertical somente quando o nível de combustível no tanque de combustível não for maior do que o recomendado no *Manual do Operador*.**
- **Não armazene a máquina em uma posição além da posição vertical (90°); caso contrário, o combustível pode escapar do tanque de combustível.**
- **Não transporte a máquina na posição de armazenamento vertical.**
- **Não tente dar partida na máquina na posição de armazenamento vertical.**
- **Não tente armazenar nenhuma máquina com combustível e óleo na posição de armazenamento vertical que não tenha sido projetada para esse propósito.**

⚠ AVISO

Dobrar ou desdobrar a alça incorretamente pode danificar os cabos, causando uma condição de operação insegura.

- **Não danifique os cabos ao dobrar ou desdobrar a alça.**
- **Se um cabo estiver danificado, entre em contato com um Revendedor de Serviços Autorizado.**

1. Certifique-se de que o nível de combustível no tanque de combustível não seja maior que o recomendado pelo fabricante do motor. Consulte o adesivo do fabricante do motor no motor (Figura 21).

   Nota: Se o nível de combustível no tanque de combustível estiver muito alto, drene o combustível do tanque em um recipiente aprovado até que esteja no nível ou abaixo do recomendado pelo fabricante do motor.

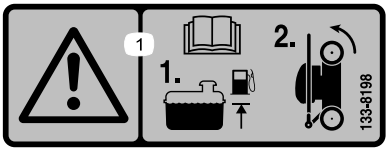

decal133-8198

Figura 21

2. Certifique-se de que a configuração da altura de corte na máquina seja 92 mm (3-5/8 polegadas) ou menos. Se não estiver, diminua; consulte Ajustando a altura de corte (página 11).
3. Desengate as travas da alça (Figura 22).

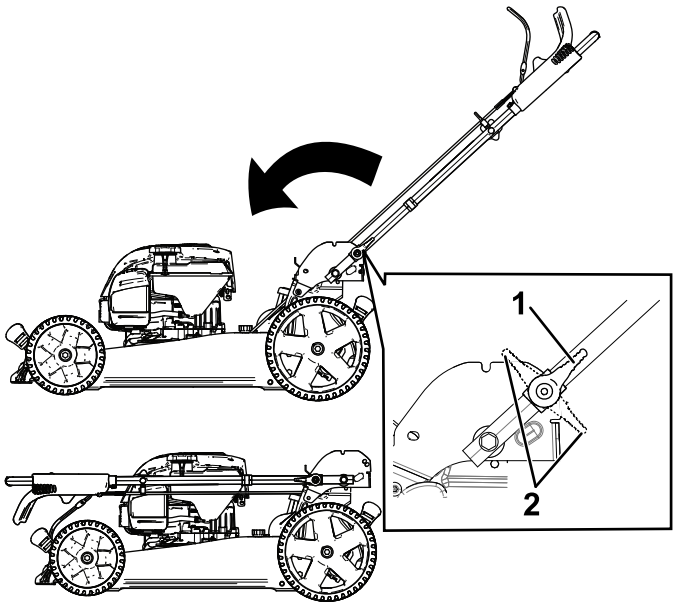

g186012

Figura 22

1. Posições de desengate da alça
2. Posição de engate da alça

4. Dobre a alça totalmente para frente (Figura 22).

   Importante: **Passe os cabos para fora dos manípulos da alça quando for dobrá-la.**
5. Engate as travas da alça.
6. Levante a frente da máquina pela alça e mova-a para o espaço de armazenamento (Figura 23).

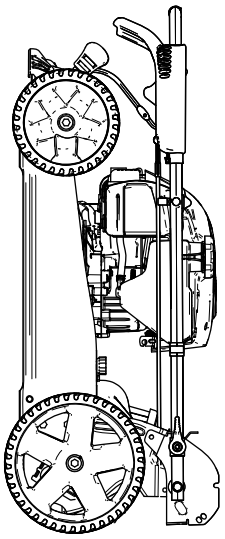

g186013

Figura 23

Manutenção

Importante: **Consulte o manual do fabricante do motor para procedimentos adicionais de manutenção.**

Plano de manutenção recomendado

Intervalo de assistência	Procedimento de manutenção
Em todas as utilizações ou diariamente	• Verifique o nível de óleo do motor e adicione óleo conforme necessário. • Certifique-se de que o motor desligue dentro de 3 segundos após liberar a barra de controle da lâmina.
Após cada utilização	• Limpe restos de grama e sujeira da parte inferior da máquina.
A cada 25 horas	• Faça a manutenção do filtro de ar. Faça manutenção com mais freqüência em condições de operação empoeiradas.
Anualmente	• Substitua o filtro de ar. Substitua o filtro de ar com mais freqüência em condições de operação empoeiradas. • Troque o óleo do motor (se desejar). • Substitua a lâmina ou mande afiá-la (com mais frequência se a lâmina ficar cega rapidamente). • Limpe o motor removendo sujeira e detritos de sua parte superior e laterais. Limpe-o com mais frequência em condições de operação empoeiradas.
Anualmente ou antes do armazenamento	• Esvazie o tanque de combustível antes dos reparos conforme as instruções e antes do armazenamento anual.

Segurança na manutenção

- Desconecte o fio da vela de ignição antes de realizar qualquer procedimento de manutenção.
- Use luvas e óculos de proteção ao fazer a manutenção da máquina.
- A lâmina é afiada, entrar em contato com a lâmina pode resultar em lesões corporais graves. Use luvas ao fazer a manutenção da lâmina. Não conserte nem altere a(s) lâmina(s).
- Nunca altere os dispositivos de segurança. Verifique o funcionamento correto dos dispositivos de segurança regularmente.
- Inclinar a máquina pode causar vazamento de combustível. O combustível é inflamável e explosivo e pode causar ferimentos corporais. Deixe o motor funcionar até secar ou remova o combustível com uma bomba manual; nunca drene o combustível com um sifão.
- Para garantir o desempenho ideal da máquina, use apenas acessórios e peças de reposição originais Toro. Acessórios e peças de reposição de outros fabricantes podem ser perigosos e seu uso pode anular a garantia do produto.

Preparando para manutenção

1. Desligue o motor e espere que todas as peças móveis parem.
2. Desconecte o fio da vela de ignição da vela de ignição (Figura 24).

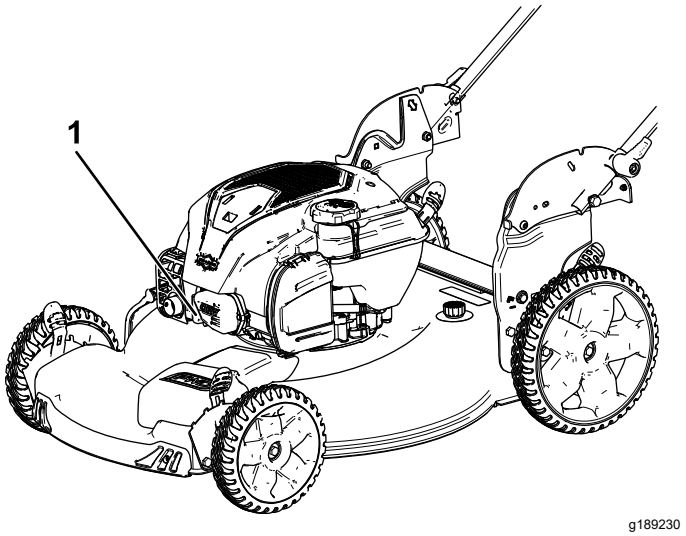

Figura 24

1. Fio da vela de ignição

3. Após realizar o(s) procedimento(s) de manutenção, conecte o fio da vela de ignição à vela de ignição.

   Importante: **Antes de inclinar a máquina para trocar o óleo ou substituir a lâmina, deixe o tanque de combustível secar durante o uso normal. Se você precisar inclinar a máquina antes de o combustível acabar, use uma bomba manual de combustível para remover o combustível. Sempre incline a máquina para o lado, com a vareta para baixo.**

Manutenção do filtro de ar

Intervalo de assistência: A cada 25 horas

Anualmente

1. Desprenda a parte superior da tampa do filtro de ar (Figura 25).

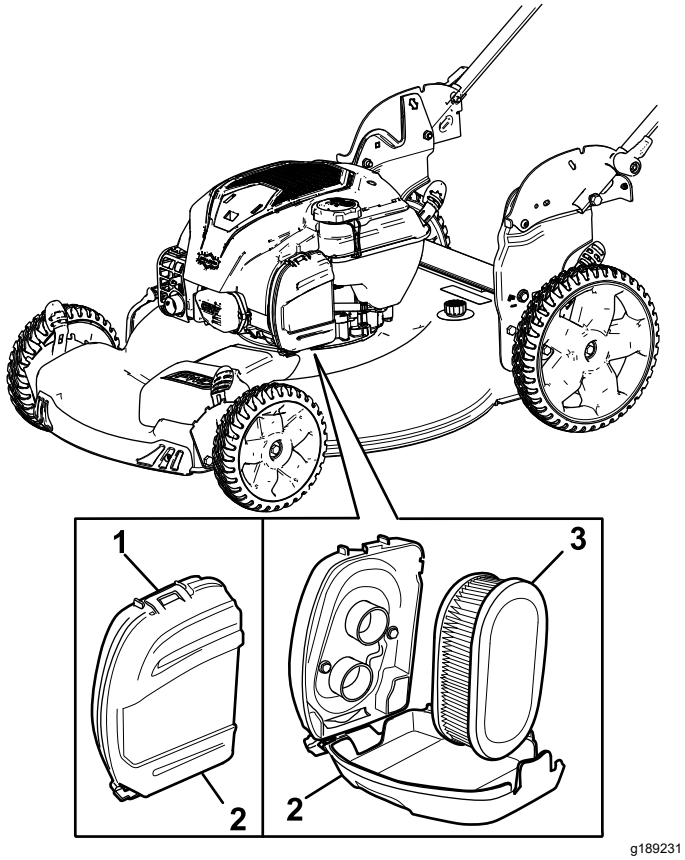

Figura 25

1. Clipe
2. Proteção do filtro de ar
3. Filtro de ar

2. Remova o filtro de ar (Figura 25).
3. Inspecione o filtro de ar.

   Nota: Se o filtro de ar estiver excessivamente sujo, substitua-o por um novo. Caso contrário, bata suavemente o filtro de ar em uma superfície dura para soltar os resíduos.
4. Instale o filtro de ar.
5. Use o clipe para instalar a tampa do filtro de ar.

Trocando o óleo do motor

Intervalo de assistência: Anualmente

Não é necessário trocar o óleo do motor, mas se quiser trocar o óleo, use o seguinte procedimento.

Nota: Ligue o motor por alguns minutos antes de trocar o óleo para aquecê-lo. O óleo aquecido flui melhor e carrega mais contaminantes.

Especificações do óleo do motor

Capacidade de óleo do motor	0,44 L (15 fl oz)*
Viscosidade do óleo	Óleo detergente SAE 30 ou SAE 10W-30
Classificação de serviço API	SJ ou superior

*Há óleo residual no cárter depois de drenar o óleo. Não coloque toda a capacidade de óleo no cárter. Encha o cárter com óleo conforme as instruções a seguir.

1. Mova a máquina para uma superfície nivelada.
2. Consulte Preparando para manutenção (página 20).
3. Remova a vareta girando a tampa no sentido anti-horário e puxando-a para fora (Figura 26).

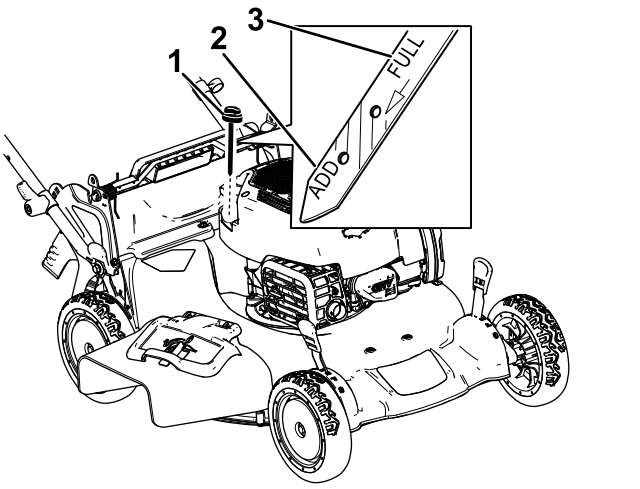

Figura 26

1. Vareta
2. Adicionar
3. Cheio

4. Incline a máquina de lado (de modo que o filtro de ar fique para cima) para drenar o óleo usado do tubo de enchimento de óleo (Figura 27).

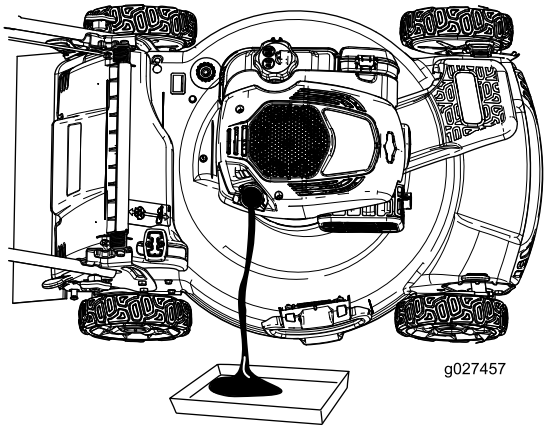

g027457

Figura 27

5. Após drenar o óleo usado, retorne a máquina à posição de operação.
6. Despeje cuidadosamente cerca de 3/4 da capacidade de óleo do motor no tubo de enchimento de óleo.
7. Aguarde 3 minutos para que o óleo assente no motor.
8. Limpe a vareta com um pano limpo.
9. Insira a vareta no tubo de enchimento de óleo e remova a vareta.
10. Leia o nível de óleo na vareta de nível (Figura 26).
    - Se o nível de óleo na vareta estiver muito baixo, cuidadosamente coloque uma pequena quantidade de óleo no tubo de enchimento de óleo, espere 3 minutos e repita as etapas 8 a 10 até que o nível de óleo na vareta esteja correto.
    - Se o nível de óleo na vareta estiver muito alto, drene o excesso de óleo até que o nível de óleo na vareta esteja correto.

    Importante: **Se o nível de óleo no motor estiver muito baixo ou muito alto e você ligar o motor, poderá danificar o motor.**
11. Instale a vareta medidora no tubo de abastecimento de óleo com segurança.
12. Recicle o óleo usado corretamente.

Substituindo a lâmina

Intervalo de assistência: Anualmente

Importante: ***Você precisará de uma chave de torque para instalar a lâmina corretamente.*** **Se você não tiver uma chave de torque ou não se sentir confortável ao executar este procedimento, entre em contato com um Revendedor de Serviços Autorizado.**

Examine a lâmina sempre que ficar sem combustível. Se a lâmina estiver danificada ou rachada, substitua-a imediatamente. Se a extremidade da lâmina estiver cega ou danificada, afie-a e equilibre-a ou substitua-a.

⚠ AVISO

A lâmina é afiada; entrar em contato com a lâmina pode resultar em lesões corporais graves.

Use luvas ao fazer a manutenção da lâmina.

1. Consulte Preparando para manutenção (página 20).
2. Incline a máquina para o lado com o filtro de ar para cima.
3. Use um bloco de madeira para manter a lâmina estável (Figura 28).

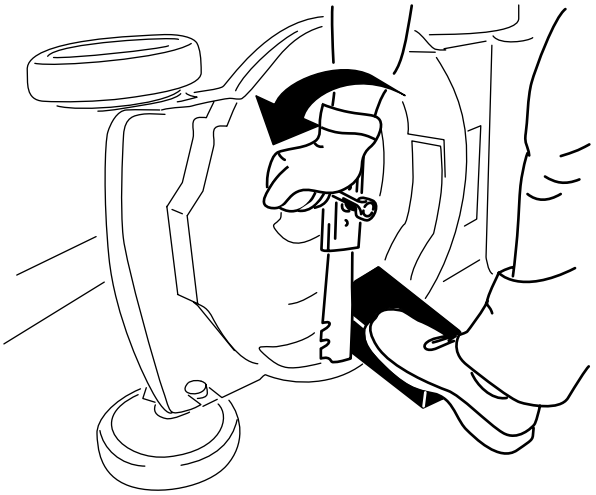

g231389

Figura 28

4. Remova a lâmina, guardando todo o maquinário de montagem (Figura 28).
5. Instale a lâmina nova e todo o maquinário de montagem (Figura 29).

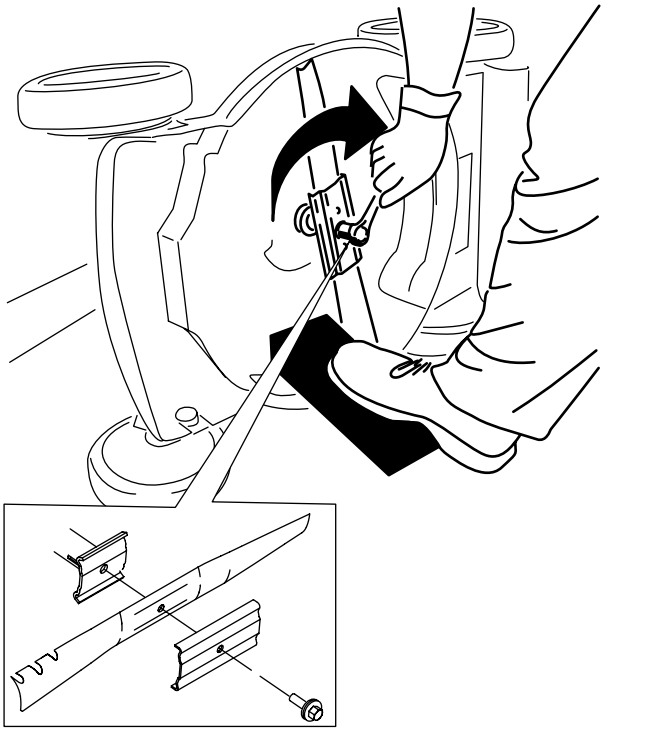

g231390

Figura 29

Importante: **Posicione as extremidades curvas da lâmina de forma que apontem em direção ao alojamento da máquina.**

6. **Use uma chave de torque para apertar o parafuso da lâmina a 82 N·m (60 ft-lb).**

Ajustando a direção de autopropulsão

Apenas para modelos com direção de autopropulsão

Sempre que instalar um novo cabo de autopropulsão ou se a direção de autopropulsão estiver desajustada, ajuste a direção de autopropulsão.

1. Gire a porca de ajuste no sentido anti-horário para afrouxar os ajustes do cabo (Figura 30).

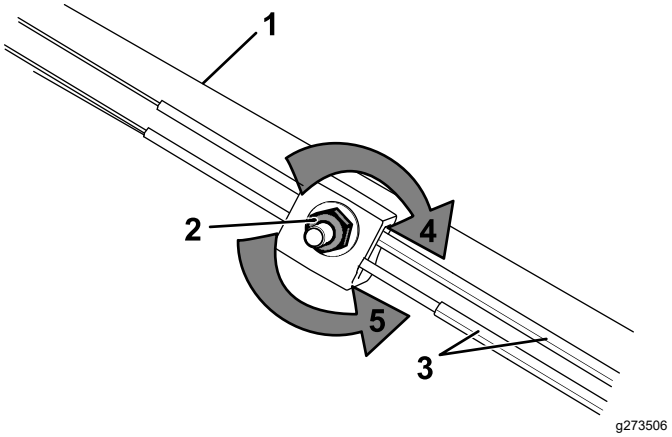

g273506

Figura 30

1. Alça (lado esquerdo)
2. Porca de ajuste
3. Cabos de autopropulsão
4. Gire a porca no sentido horário para apertar o ajuste.
5. Gire a porca no sentido anti-horário para afrouxar o ajuste.

2. Ajuste a tensão dos cabos (Figura 30) puxando-os para trás ou empurrando-os para frente e mantendo essa posição.

   Nota: Empurre os cabos em direção ao motor para aumentar a tração; afaste os cabos do motor para diminuir a tração.

3. Gire a porca de ajuste no sentido horário para apertar os ajustes do cabo.

   Nota: Aperte a porca firmemente com um soquete ou chave inglesa.

Armazenamento

Armazene a máquina em local fresco, limpo e seco.

Segurança no armazenamento

Sempre desligue a máquina, espere que todas as peças móveis parem e permita que a máquina esfrie antes de ajustá-la, fazer manutenção, limpar ou armazenar.

Preparando a máquina para armazenamento

1. No último reabastecimento do ano, adicione estabilizador de combustível (como o Combustível Premium Toro) ao combustível conforme indicado no rótulo.
2. Descarte o combustível não utilizado de maneira adequada. Recicle-o de acordo com os códigos locais ou use-o em seu automóvel.

   Nota: Combustível velho no tanque de combustível é a principal causa de problemas na partida do motor. Não armazene combustível sem estabilizador de combustível por mais de 30 dias e não armazene combustível estabilizado por mais de 90 dias.
3. Opere a máquina até que o motor desligue por falta de combustível.
4. Dê partida no motor novamente e deixe-o funcionar até desligar. Quando você não conseguir mais ligar o motor, ele estará suficientemente seco.
5. Desconecte o fio da vela de ignição e conecte o fio ao poste de retenção (se equipado).
6. Remova a vela de ignição, adicione 30 ml (1 fl oz) de óleo de motor através do orifício da vela de ignição e puxe a corda do motor de arranque lentamente várias vezes para distribuir o óleo por todo o cilindro e evitar corrosão do cilindro durante o período que a máquina estiver parada.
7. Instale a vela de ignição sem apertar.
8. Aperte todas as porcas e parafusos.

Removendo a máquina do armazenamento

1. Verifique e aperte todos os fixadores.
2. Remova a vela de ignição e gire o motor rapidamente puxando a alça de partida para remover o excesso de óleo do cilindro.
3. Instale a vela de ignição e aperte-a com uma chave de torque a 20 N·m (15 ft-lb).
4. Execute quaisquer procedimentos de manutenção; consulte Manutenção (página 20).
5. Verifique o nível de óleo do motor; consulte Verificando o nível de óleo do motor (página 10).
6. Encha o tanque de combustível com combustível novo; consulte Abastecendo o tanque de combustível (página 9).
7. Conecte o fio à vela de ignição.

Notas:

Notas:

Notas:

Aviso de privacidade do R.U./EEA

Uso da Toro de suas informações pessoais

A Toro Company (“Toro”) respeita a sua privacidade. Quando você adquire nossos produtos, podemos coletar determinadas informações pessoais sobre você, diretamente ou através do seu revendedor ou empresa local Toro. A Toro utiliza essas informações para cumprir obrigações contratuais — como registrar sua garantia, processar sua reivindicação de garantia ou entrar em contato com você no caso de um recall de produto — e para fins comerciais legítimos — como avaliar a satisfação do cliente, melhorar nossos produtos ou fornecer informações do produto que podem ser do seu interesse. A Toro pode compartilhar suas informações com nossas subsidiárias, afiliadas, revendedoras ou outros parceiros de negócios relacionados a essas atividades. Também podemos divulgar informações pessoais quando exigido por lei ou devido à venda, compra ou fusão de uma empresa. Nunca venderemos suas informações pessoais a nenhuma outra empresa para fins de marketing.

Retenção de informações pessoais

A Toro manterá as suas informações pessoais enquanto for relevante para os fins mencionados acima e de acordo com os requisitos legais. Para mais informações sobre os períodos de retenção aplicáveis, entre em contato através do e-mail legal@toro.com.

Compromisso da Toro com a Segurança

Suas informações pessoais podem ser processadas nos EUA ou em outro país que pode ter leis de proteção de dados menos rígidas do que seu país de residência. Sempre que transferirmos suas informações para fora do seu país de residência, tomaremos as medidas exigidas por lei para garantir que as salvaguardas apropriadas sejam implementadas para proteger suas informações e garantir que sejam tratadas com segurança.

Acesso e correção

Você pode ter o direito de corrigir ou revisar seus dados pessoais, ou contestar ou restringir o processamento de seus dados. Para fazer isso, entre em contato conosco pelo e-mail legal@toro.com. Se você tiver dúvidas sobre a forma como a Toro trata suas informações, encorajamos você a levantar essa questão diretamente conosco. Observe que os residentes europeus têm o direito de reclamar com sua Autoridade de Proteção de Dados.