Form No. 3424-802 Rev B

EN Hand-Held Sweeper Blower

51701 , 51701T

ES Soplador barredor de mano

51701 , 51701T

FR Balayeur-souffleur à main

51701 , 51701T

www.Toro.com.

3424-802

Form No. 3424-799 Rev B

Hand-Held Sweeper Blower

Model No. 51701—Serial No. 319000001 and Up

Model No. 51701T—Serial No. 319000001 and Up

Operator's Manual

Model 51701T does not include a battery pack or a charger.

If you have questions or problems, call toll free 1-888-367-6631 (US), 1-888-430-1687 (Canada), or 1-800-574-3312 (Mexico) before returning this product.

You may contact Toro directly at www.Toro.com for product and accessory information, help finding a dealer, the complete warranty details, or to register your product.

⚠ WARNING

CALIFORNIA
Proposition 65 Warning

The power cord on this product contains lead, a chemical known to the State of California to cause birth defects or other reproductive harm. Wash hands after handling.

Use of this product may cause exposure to chemicals known to the State of California to cause cancer, birth defects, or other reproductive harm.

IMPORTANT SAFETY INSTRUCTIONS

When using an electrical appliance, basic precautions should always be followed, including the following:

READ ALL INSTRUCTIONS BEFORE USING BLOWER

WARNING—To reduce the risk of fire, electric shock, or injury, follow these safety instructions.

To ensure maximum safety, best performance, and to gain knowledge of the appliance, it is essential that you or any other operator of the appliance read and understand the contents of this manual before operating the appliance. Pay particular attention to the safety alert symbol ⚠ which means CAUTION, WARNING or DANGER-personal safety instruction. Read and understand the instruction because it has to do with safety. **Failure to comply with these instructions may result in personal injury, risk of fire, or electrical shock**.

WARNING-To reduce the risk of electric shock, **do not** use the appliance on wet surfaces. **Do not** expose it to rain. Store it indoors.

Do not allow appliance to be used as a toy. Do not use near children. Do not let children use the appliance.

Use only as described in this manual. Use only manufacturer's recommended attachments.

Dress properly. Keep hair, loose clothing, fingers, and all parts of the body away from openings and moving parts. Be aware of the position of the blower and the air inlets during operation. Loose clothing, jewelry and hair can be drawn into the inlets and may result in personal injury. Always wear substantial footwear, long pants, and eye protection.

Do not handle appliance with wet hands.

Do not put any object into openings. Do not use with any opening blocked; keep free of dust, lint, hair, and anything that may reduce air flow.

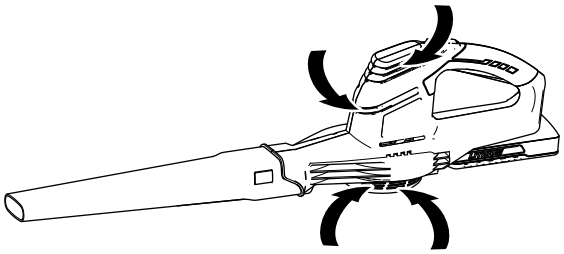

g262949

Turn off all controls before removing the battery pack.

Use extra care when cleaning on stairs.

SAVE THESE INSTRUCTIONS

1. Do not charge the battery pack in rain, or in wet locations.
2. Do not use a battery-operated appliance in rain.
3. Remove or disconnect the battery pack before servicing, cleaning, or removing material from the appliance.
4. Do not dispose of the battery pack in a fire. The cell may explode. Check with local codes for possible special disposal instructions.

© 2020—The Toro® Company
8111 Lyndale Avenue South
Bloomington, MN 55420

Register at www.Toro.com.

Original Instructions (EN)
Printed in China
All Rights Reserved

3424-799

5. Do not open or mutilate the battery pack. Release electrolyte is corrosive and may cause damage to the eyes or skin. It may be toxic if swallowed.
6. Exercise care in handling batteries in order not to short the battery pack with conducting materials such as rings, bracelets, and keys. The battery pack or conductor may overheat and cause burns.

Safety and Instructional Decals

Safety decals and instructions are easily visible to the operator and are located near any area of potential danger. Replace any decal that is damaged or missing.

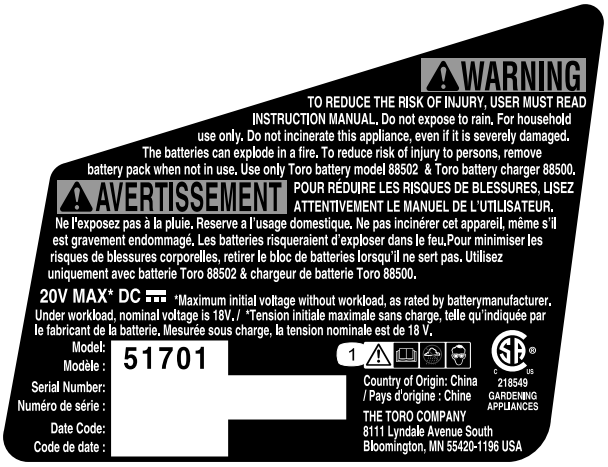

decal125-3230

125-3230

Model 51701

1. Warning—read the *Operator's Manual*; do not operate in the rain; wear eye protection.

decal125-3295

125-3295

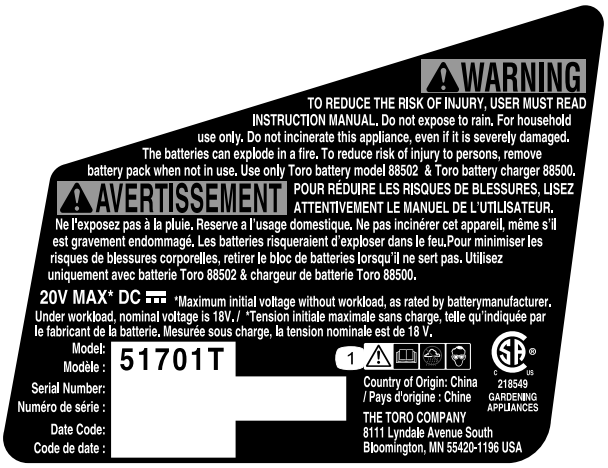

decal121-7655

121-7655

Model 51701T

1. Warning—read the *Operator's Manual*; do not operate in wet conditions; wear eye protection.

decal125-3279

125-3279

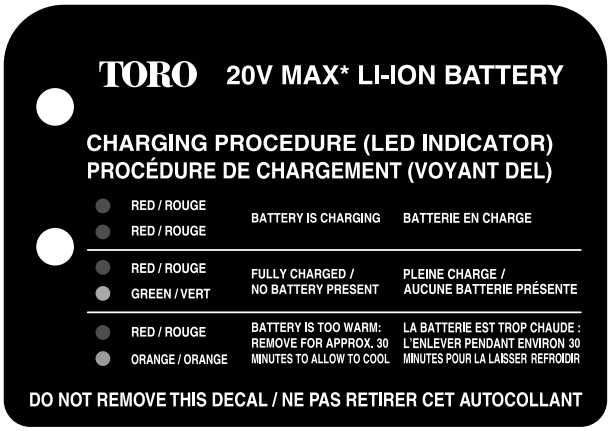

decal121-7691

121-7691

decal138-6699

138-6699

Setup

Register your product at www.Toro.com to ensure that Toro can notify you in the case of a safety or warranty product recall.

Note: The battery pack is not fully charged at the time of purchase. Before using the tool for the first time, refer to Charging the Battery Pack (page 5).

Assembling the Blower

1. Slide the blower tube onto the sweeper. You may need to press down on the tabs to install the blower tube properly (Figure 2).

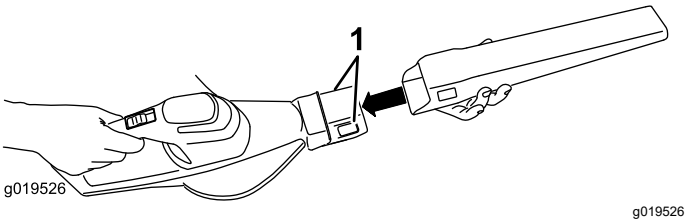

g019526

Figure 2

1. Tabs

2. Align the tongue of the battery pack with the cavity in the handle housing, grasp the handle, and push the battery pack into the handle until the latch locks into place (Figure 3).

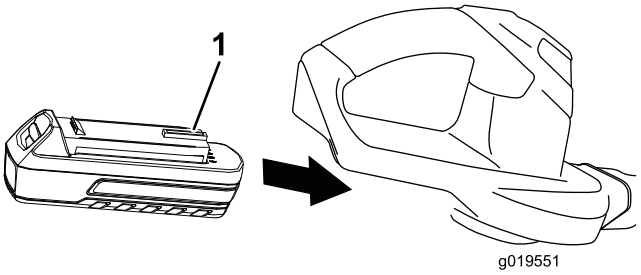

g019551

Figure 3

1. Battery latch

Operation

Important: **This blower is intended for outdoor, residential use only. Do not use it indoors or for commercial or industrial purposes. This appliance is for household use only.**

Starting, Stopping, and Adjusting the Air Speed of the Blower

Adjust the air speed by moving the switch to the desired position (Figure 4).

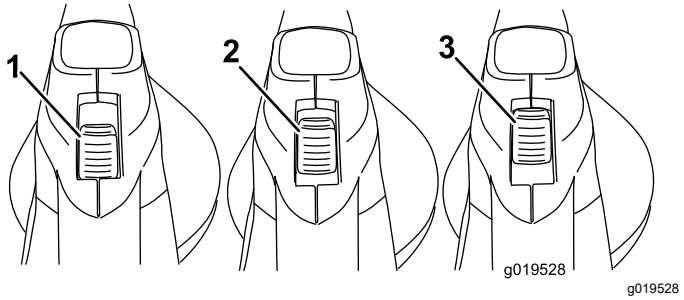

Figure 4

1. Off
2. Low
3. High

Using the Blower

The blower is intended for residential use only. Use the blower outdoors to move leaf-like debris as needed.

⚠ WARNING

The blower can throw debris, possibly causing serious personal injury to the operator or bystanders.

- **Do not blow hard objects such as nails, bolts, or rocks.**
- **Do not operate the blower near bystanders or pets.**
- **Use extra care when cleaning debris from stairs or other tight areas.**
- **Wear safety goggles or other suitable eye protection, long pants, and shoes.**

Separating the Blower Tube

Press down on both tabs to separate the blower tube from the sweeper (Figure 5).

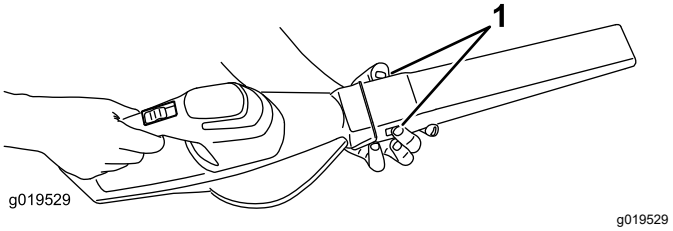

Figure 5

1. Tabs

Removing the Battery Pack

Press the battery latch on the tool to release the battery pack and slide the battery pack out of the sweeper (Figure 6).

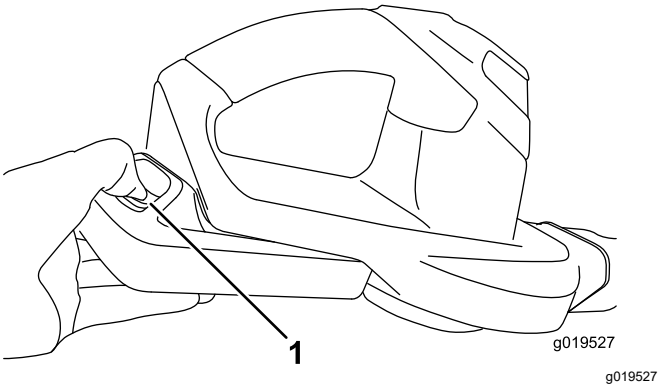

Figure 6

1. Latch

Charging the Battery Pack

Note: For best results, charge your battery tool in a location where the temperature is in accordance with the chart below. To reduce the risk of serious personal injury, do not store it outside or in vehicles. Charging time will increase if you do not charge it within this range.

Charge the battery pack at	0°C (32°F) to 40°C (104°F)

1. Turn the battery pack upside down and line up the battery terminal with the slot in the charger (Figure 7 and Figure 8).

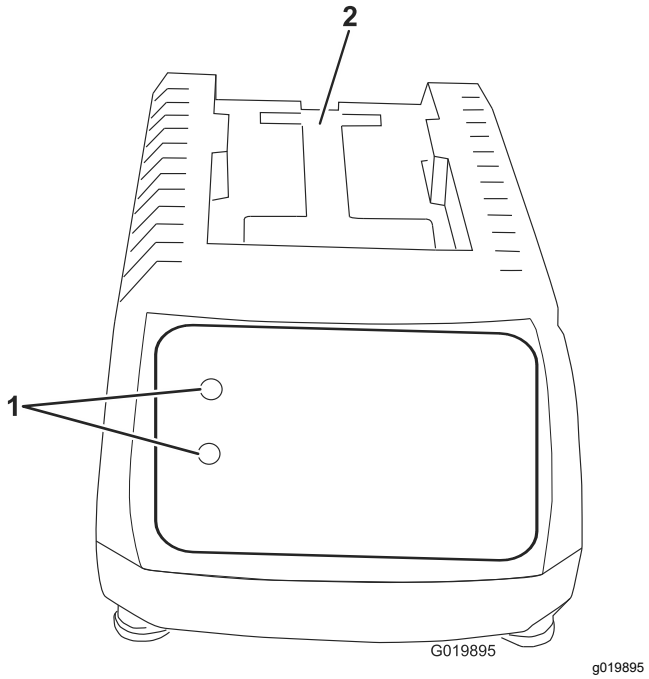

Figure 7

1. LED indicators
2. Insert battery pack here

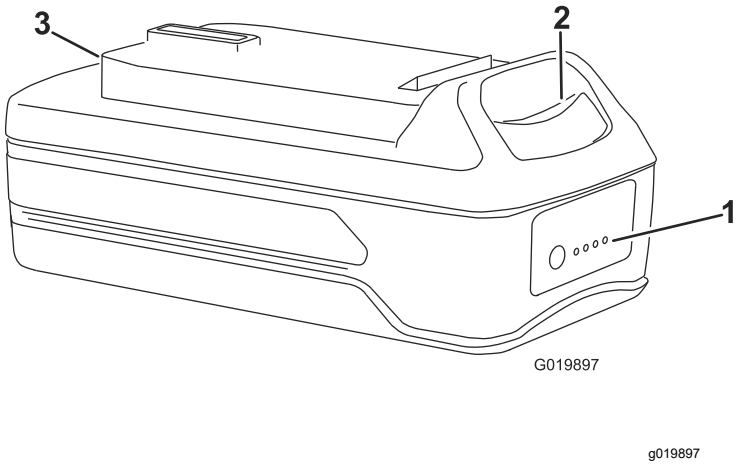

Figure 8

1. LED indicators (level of charge)
2. Release button
3. Battery terminal

2. Slide the battery pack into the charger until it clicks into place.
3. To remove the battery pack, press up on the release button and slide the battery pack backward out of the charger.
4. Refer to the following table to interpret the LED indicators on the battery charger.

Top	Bottom	Indicates
Red	Red	Battery pack is charging
Red	Green	Battery pack is charged
Red	Orange	Battery pack is too warm: Remove for approximately 30 minutes

Service

Toro has designed this product to give you years of trouble-free use. Should it need service, bring the product to your Authorized Service Dealer.

Storage

Store the blower indoors, in a cool dry location, out of reach of children and animals.

Preparing the Battery Pack for Recycling

Important: **Upon removal, cover the terminals of the battery pack with heavy-duty adhesive tape. Do not attempt to destroy or disassemble the battery pack or remove any of its components. Recycle or properly dispose of lithium-ion battery packs at a battery recycling facility.**

RECYCLE RBRC Li-ion 1.800.822.8837	For more information on recycling lithium-ion battery packs and to locate the battery recycling facility closest to you, visit www.Call2Recycle.org (US and Canada only). If you are located outside of the US and Canada, please contact your authorized Toro distributor.

Troubleshooting

If your blower fails to run when you turn it on, check the following before contacting your Authorized Service Dealer:

- Ensure that the battery pack is fully charged.
- Ensure that the battery pack is secured in place on the back of the blower and that it is fully seated.

Using the battery pack when it is hot can reduce the operating time. Remove the battery pack from the charger and allow it to cool before placing it back into the sweeper.

Using the battery pack when there is moisture on the leads can cause the trimmer to malfunction. Allow the battery pack to dry or wipe it dry before placing it back into the blower.

California Proposition 65 Warning Information

What is this warning?

You may see a product for sale that has a warning label like the following:

WARNING: Cancer and Reproductive Harm—www.p65Warnings.ca.gov.

What is Prop 65?

Prop 65 applies to any company operating in California, selling products in California, or manufacturing products that may be sold in or brought into California. It mandates that the Governor of California maintain and publish a list of chemicals known to cause cancer, birth defects, and/or other reproductive harm. The list, which is updated annually, includes hundreds of chemicals found in many everyday items. The purpose of Prop 65 is to inform the public about exposure to these chemicals.

Prop 65 does not ban the sale of products containing these chemicals but instead requires warnings on any product, product packaging, or literature with the product. Moreover, a Prop 65 warning does not mean that a product is in violation of any product safety standards or requirements. In fact, the California government has clarified that a Prop 65 warning "is not the same as a regulatory decision that a product is 'safe' or 'unsafe.'" Many of these chemicals have been used in everyday products for years without documented harm. For more information, go to https://oag.ca.gov/prop65/faqs-view-all.

A Prop 65 warning means that a company has either (1) evaluated the exposure and has concluded that it exceeds the "no significant risk level"; or (2) has chosen to provide a warning based on its understanding about the presence of a listed chemical without attempting to evaluate the exposure.

Does this law apply everywhere?

Prop 65 warnings are required under California law only. These warnings are seen throughout California in a wide range of settings, including but not limited to restaurants, grocery stores, hotels, schools, and hospitals, and on a wide variety of products. Additionally, some online and mail order retailers provide Prop 65 warnings on their websites or in catalogs.

How do the California warnings compare to federal limits?

Prop 65 standards are often more stringent than federal and international standards. There are various substances that require a Prop 65 warning at levels that are far lower than federal action limits. For example, the Prop 65 standard for warnings for lead is 0.5 µg/day, which is well below the federal and international standards.

Why don't all similar products carry the warning?

- Products sold in California require Prop 65 labelling while similar products sold elsewhere do not.
- A company involved in a Prop 65 lawsuit reaching a settlement may be required to use Prop 65 warnings for its products, but other companies making similar products may have no such requirement.
- The enforcement of Prop 65 is inconsistent.
- Companies may elect not to provide warnings because they conclude that they are not required to do so under Prop 65; a lack of warnings for a product does not mean that the product is free of listed chemicals at similar levels.

Why does Toro include this warning?

Toro has chosen to provide consumers with as much information as possible so that they can make informed decisions about the products they buy and use. Toro provides warnings in certain cases based on its knowledge of the presence of one or more listed chemicals without evaluating the level of exposure, as not all the listed chemicals provide exposure limit requirements. While the exposure from Toro products may be negligible or well within the "no significant risk" range, out of an abundance of caution, Toro has elected to provide the Prop 65 warnings. Moreover, if Toro does not provide these warnings, it could be sued by the State of California or by private parties seeking to enforce Prop 65 and subject to substantial penalties.

TORO®

Count on it.

Form No. 3424-800 Rev B

Soplador barredor de mano

Nº de modelo 51701—Nº de serie 319000001 y superiores

Nº de modelo 51701T—Nº de serie 319000001 y superiores

Manual del operador

El Modelo 51701T no incluye batería ni cargador.

STOP

Si usted tiene alguna pregunta o algún problema, llame al teléfono gratuito 1-888-367-6631 (EE. UU.),1-888-430-1687 (Canadá), o 1-800-574-3312 (México) antes de devolver este producto.

Usted puede ponerse en contacto directamente con Toro en www.Toro.com si desea información sobre productos y accesorios, si necesita localizar un distribuidor, buscar datos completos sobre su garantía o registrar su producto.

⚠ ADVERTENCIA

CALIFORNIA
Advertencia de la Propuesta 65

El cable eléctrico de este producto contiene plomo, que el Estado de California sabe que causa defectos congénitos u otros peligros para la reproducción. Lávese las manos después de manejar el material.

El uso de este producto puede provocar la exposición a sustancias químicas que el Estado de California considera causantes de cáncer, defectos congénitos u otros trastornos del sistema reproductor.

INSTRUCCIONES DE SEGURIDAD IMPORTANTES

Al utilizar un aparato eléctrico, debe tomar siempre unas precauciones básicas, incluyendo las siguientes:

LEA TODAS LAS INSTRUCCIONES ANTES DE USAR EL SOPLADOR

ADVERTENCIA – Para reducir el riesgo de incendio, descarga eléctrica o lesión, respete estas instrucciones de seguridad.

Para asegurar la máxima seguridad, el mejor rendimiento, y para adquirir conocimientos sobre el producto, es imprescindible que usted y cualquier otra persona que opere la máquina lea y comprenda el contenido de este manual antes de poner en marcha el aparato. Preste atención especial al símbolo de alerta de seguridad ⚠ que significa CUIDADO, ADVERTENCIA o PELIGRO – instrucción de seguridad personal. Lea y comprenda la instrucción porque tiene que ver con su seguridad. **El incumplimiento de estas instrucciones puede dar lugar a lesiones corporales, riesgo de incendio, o descarga eléctrica**.

ADVERTENCIA – Para reducir el riesgo de descarga eléctrica, **no** utilice este aparato sobre superficies húmedas. **No** lo exponga a la lluvia. No lo almacene en el exterior.

No deje que se utilice el aparato como juguete. No utilice el aparato cerca de los niños. No deje que los niños utilicen el aparato.

Utilícelo solamente tal y como se describe en este manual. Utilice solamente los accesorios recomendados por el fabricante.

Utilice la ropa adecuada. Mantenga el pelo, las prendas sueltas, los dedos y todo el cuerpo alejados de aberturas y piezas en movimiento. Esté atento a la posición del soplador y de las entradas de aire durante la operación. Las prendas sueltas, las joyas y el pelo, si están sueltos, pueden ser aspirados en las entradas de aire y causar lesiones personales. Lleve siempre calzado fuerte, pantalón largo y protección ocular.

No toque el aparato con las manos mojadas.

No introduzca objetos en las aberturas. No utilice el aparato si alguna abertura está bloqueada; manténgalo libre de polvo, pelusas, pelos y cualquier cosa que pudiera reducir el flujo de aire.

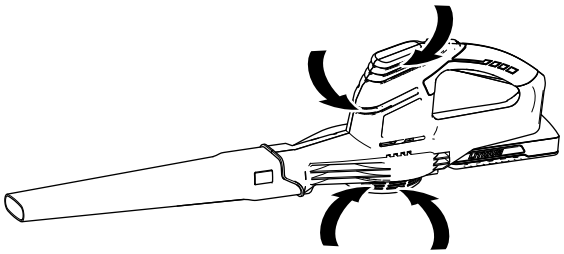

g262949

Apague todos los controles antes de retirar la batería.

Extreme las precauciones al usar el aparato en escaleras.

GUARDE ESTAS INSTRUCCIONES

© 2020—The Toro® Company
8111 Lyndale Avenue South
Bloomington, MN 55420

Registre su producto en www.Toro.com.

Traducción del original (ES)
Impreso en China
Reservados todos los derechos

3424-800

1. No cargue la batería bajo la lluvia o en lugares húmedos.
2. No utilice aparatos alimentados por batería bajo la lluvia.
3. Retire o desconecte la batería antes de realizar tareas de mantenimiento o limpieza, y antes de retirar materiales del aparato.
4. No tire la batería usada al fuego. Las celdas pueden explosionar. Compruebe si la normativa local contiene alguna instrucción especial sobre la eliminación de las baterías.
5. No abra ni mutile la batería. El electrolito liberado es corrosivo y puede causar daños en los ojos o la piel. Puede ser tóxico si es ingerido.
6. Al manipular las baterías, tenga cuidado para evitar cortocircuitos con materiales conductores, tales como anillos, pulseras o llaves. La batería o el conductor pueden sobrecalentarse y causar quemaduras.

Pegatinas de seguridad e instrucciones

Las pegatinas de seguridad e instrucciones están a la vista del operador y están ubicadas cerca de cualquier zona de peligro potencial. Sustituya cualquier pegatina que esté dañada o que falte.

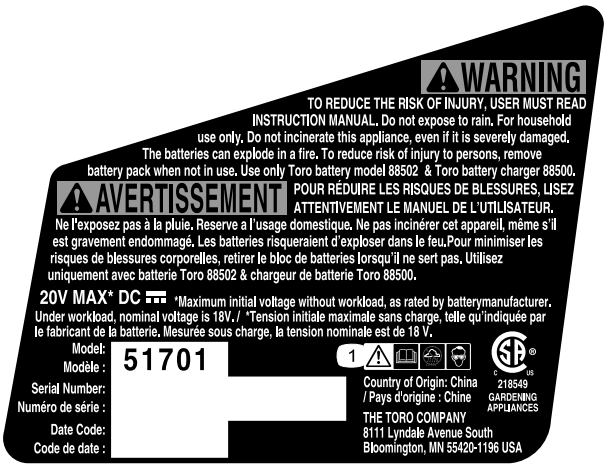

decal125-3230

125-3230

Modelo 51701

1. Advertencia – lea el *Manual del operador*; no utilice la máquina bajo la lluvia; lleve protección ocular.

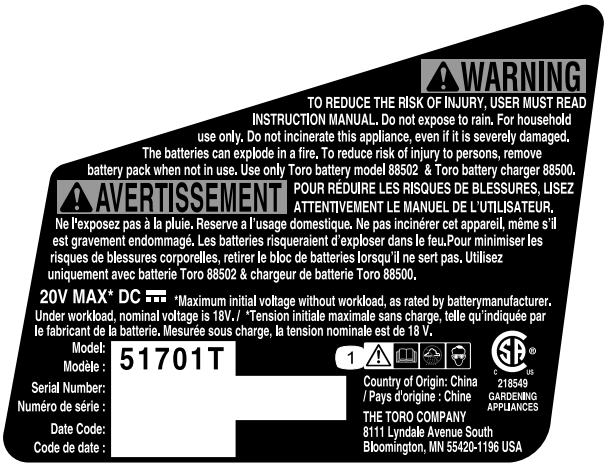

decal121-7655

121-7655

Modelo 51701T

1. Advertencia – lea el *Manual del operador*; no utilice la máquina en condiciones húmedas; lleve protección ocular.

decal125-3295

125-3295

decal125-3279

125-3279

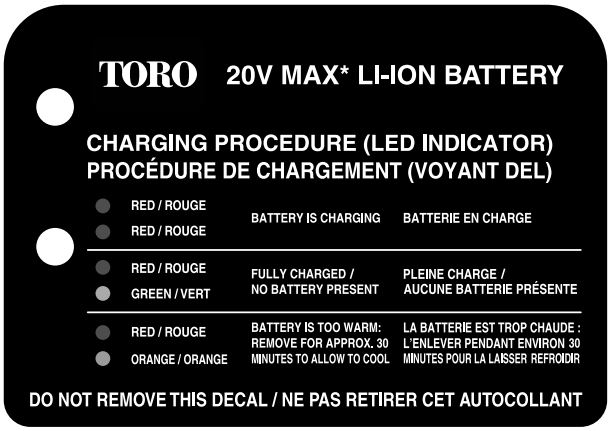

decal121-7691

121-7691

decal138-6699

138-6699

Montaje

Registre su producto en www.Toro.com para que Toro pueda notificarle en caso de una retirada del producto por motivos de seguridad o bajo la garantía.

Nota: En el momento de la compra la batería no está totalmente cargada. Antes de usar la herramienta por primera vez, consulte Carga de la batería (página 5).

Montaje del soplador

1. Coloque el tubo del soplador en el barredor. Puede ser necesario presionar hacia abajo sobre las pestañas para poder instalar correctamente el tubo del soplador (Figura 2).

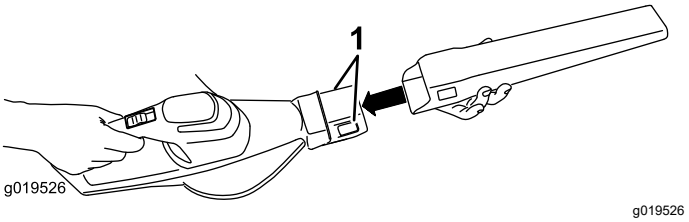

g019526

Figura 2

1. Pestañas

2. Alinee la lengüeta de la batería con el hueco correspondiente de la empuñadura, sujete la empuñadura, e introduzca la batería en la empuñadura hasta que el pestillo encaje en su sitio (Figura 3).

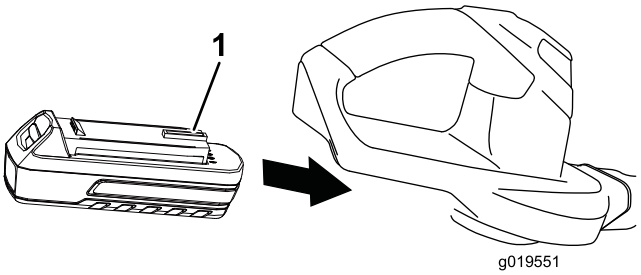

g019551

Figura 3

1. Pestillo de la batería

Operación

Importante: **Este soplador está diseñado para uso residencial en exteriores solamente. No lo utilice en interiores o para fines comerciales o industriales. Este aparato está diseñado para uso doméstico solamente.**

Cómo arrancar, parar y ajustar la velocidad del aire del soplador

Ajuste la velocidad del aire moviendo el interruptor a la posición deseada (Figura 4).

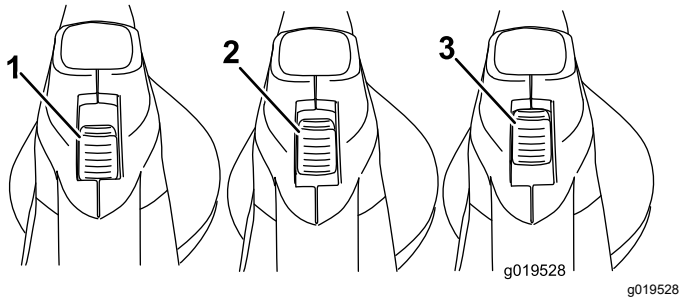

Figura 4

1. Apagado
2. Baja
3. Alta

Uso del soplador

El soplador está diseñado para uso residencial solamente. Utilice el soplador al aire libre para desplazar residuos como hojas o similar.

⚠ ADVERTENCIA

El soplador puede arrojar residuos, posiblemente causando graves lesiones personales al operador o a otras personas.

- **No sople objetos duros como clavos, pernos o piedras.**
- **No utilice el soplador cerca de otras personas o animales domésticos.**
- **Extreme el cuidado al soplar residuos en escaleras u otros lugares de espacio reducido.**
- **Lleve gafas de seguridad u otra protección ocular adecuada, pantalón largo y zapatos.**

Desmontaje del tubo del soplador

Presione hacia abajo sobre ambas pestañas para separar el tubo del soplador del barredor (Figura 5).

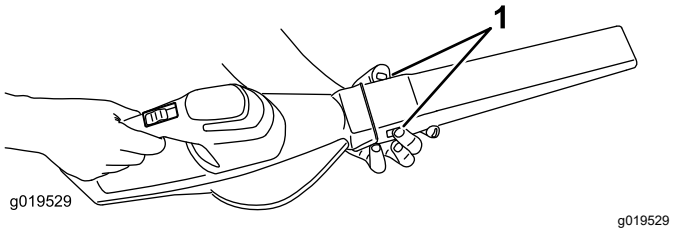

Figura 5

1. Pestañas

Cómo retirar la batería Batería

Presione el cierre de la batería en la herramienta para liberar la batería, y retire la batería del barredor (Figura 6).

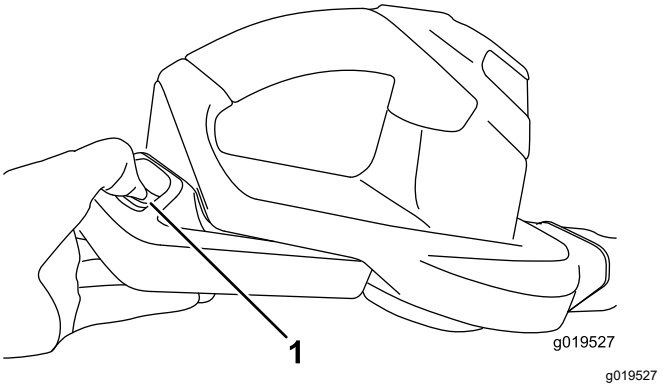

Figura 6

1. Cierre

Carga de la batería

Nota: Para obtener los mejores resultados, cargue la herramienta a batería en un lugar cuya temperatura esté en el rango indicado en la tabla siguiente. Para reducir el riesgo de lesiones personales graves, no almacene la batería en el exterior o en vehículos. El tiempo de carga será mayor si la temperatura no está en este intervalo durante la carga.

Cargue la batería a	entre 0 °C y 40 °C (32 °F y 104 °F)

1. Ponga la batería boca abajo y alinee el terminal de la batería con la ranura del cargador (Figura 7 y Figura 8).

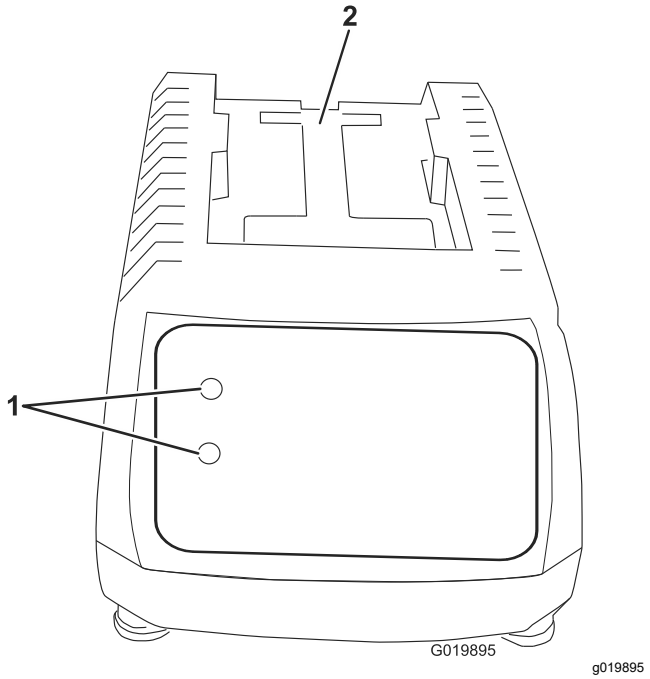

Figura 7

1. Indicadores LED
2. Introduzca la batería aquí

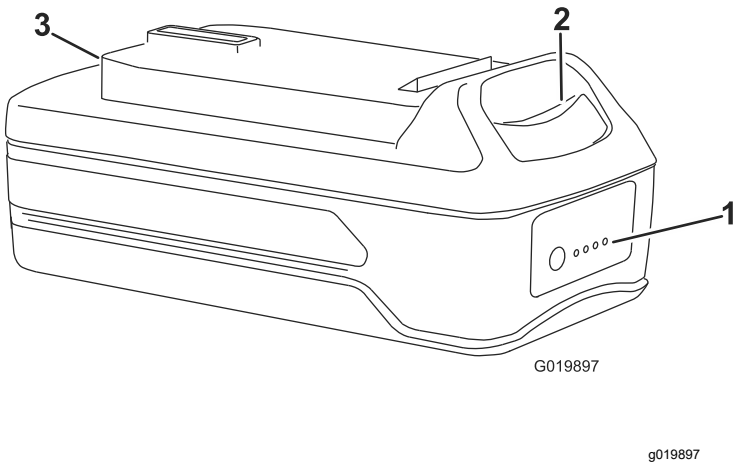

Figura 8

1. Indicadores LED (nivel de carga)
2. Botón de liberación
3. Terminal de la batería

2. Introduzca la batería en el cargador hasta que encaje en su sitio.
3. Para retirar la batería, presione hacia arriba el botón de liberación y retire la batería del cargador deslizándola hacia atrás.
4. Consulte la tabla siguiente para interpretar los indicadores LED del cargador de la batería.

Superior	Inferior	Indica:
Rojo	Rojo	La batería se está cargando
Rojo	Verde	La batería está cargada
Rojo	Naranja	La batería está demasiado caliente: Retírela durante 30 minutos aproximadamente

Mantenimiento

Toro ha diseñado este producto para que le proporcione años de funcionamiento sin problemas. Si necesita mantenimiento, lleve el producto a su Servicio Técnico Autorizado.

Almacenamiento

Guarde el soplador en el interior, en un lugar fresco y seco, fuera del alcance de niños y animales.

Preparación de la batería para el reciclado

Importante: **Al retirarla, cubra los terminales de la batería con cinta adhesiva de servicio pesado. No intente destruir o desmontar la batería ni intente retirar cualquiera de los componentes de la misma. Recicle o elimine adecuadamente las baterías de iones de litio en un centro de reciclaje de baterías.**

RECYCLE RBRC Li-ion 1.800.822.8837	Si desea obtener más información sobre el reciclaje de las baterías de iones de litio o localizar las instalaciones de reciclaje de baterías más próximas, visite www.Call2Recycle.org (EE. UU. y Canadá únicamente). Si se encuentra fuera de EE. UU. o Canadá, póngase en contacto con su distribuidor Toro autorizado.

Solución de problemas

Si el soplador no funciona cuando usted lo enciende, revise los puntos siguientes antes de ponerse en contacto con su Servicio Técnico Autorizado:

- Asegúrese de que la batería está completamente cargada.
- Asegúrese de que la batería está sujeta en la parte trasera del soplador, y que está bien asentada.

El uso de la batería cuando está caliente puede reducir el tiempo de funcionamiento. Retire la batería del cargador y deje que se enfríe antes de instalarla de nuevo en el barredor.

El uso de la batería cuando hay humedad en los cables puede hacer que la desbrozadora no funcione correctamente. Deje que la batería se seque o séquela con un paño antes de volver a colocarla en el soplador.

Información sobre las Advertencias de la Proposición 65 de California

¿Qué significa esta advertencia?

Puede ver un producto a la venta que lleva una etiqueta de advertencia como la siguiente:

ADVERTENCIA: Cáncer y daños reproductivos – www.p65Warnings.ca.gov.

¿Qué es la Proposición 65?

La Proposición 65 afecta a cualquier empresa que tenga presencia en California, que venda productos en California, o que fabrique productos que podrían ser introducidos o vendidos en California. Esta ley exige que el Gobernador de California mantenga y publique una lista de sustancias químicas identificadas como causantes de cáncer, defectos de nacimiento y/u otros daños reproductivos. La lista, que se actualiza anualmente, incluye cientos de productos químicos que se encuentran en muchos artículos de uso diario. El propósito de la Proposición 65 es informar al público sobre la exposición a estos productos químicos.

La Proposición 65 no prohíbe la venta de productos que contengan estos productos químicos, sino que requiere la presencia de advertencias en el producto, el envase y la documentación suministrada con el producto. Además, una advertencia de la Proposición 65 no significa que el producto contravenga ninguna norma o requisito de seguridad. De hecho, el gobierno de California ha aclarado que una advertencia bajo la Proposición 65 "no es lo mismo que una decisión legal sobre la 'seguridad' o la 'inseguridad' de un producto". Muchos de estos productos químicos han sido utilizados durante años en productos de uso diario sin que se hayan producido daños documentados. Para obtener más información, visitehttps://oag.ca.gov/prop65/faqs-view-all.

Una advertencia de la Proposición 65 significa que una empresa (1) ha evaluado la exposición y ha concluido que supera el nivel de "sin riesgo significativo"; o (2) ha optado por proporcionar una advertencia basándose en sus conocimientos respecto a la presencia de un producto químico de los incluidos en la lista, sin intentar evaluar la exposición.

¿Esta ley es aplicable en todas partes?

Las advertencias de la Proposición 65 sólo son obligatorias bajo la legislación de California. Estas advertencias se ven por toda California en una gran variedad de entornos, incluyendo entre otros restaurantes, tiendas de alimentación, hoteles, escuelas y hospitales, y en una amplia variedad de productos. Además, algunos minoristas de Internet y de la venta por correo incluyen advertencias de la Proposición 65 en sus sitios web o en sus catálogos.

¿Qué diferencia hay entre las advertencias de California y los límites federales?

Las normas de la Proposición 65 son a menudo más exigentes que las normas federales o internacionales. Varias sustancias requieren una advertencia bajo la Proposición 65 a niveles muy inferiores a los límites federales. Por ejemplo, el nivel exigido por la Proposición 65 para las advertencias sobre el plomo es de 0.5 µg/día, que es muy inferior a lo que exigen las normas federales e internacionales.

¿Por qué no llevan la advertencia todos los productos similares?

- Los productos vendidos en California deben llevar etiquetas bajo la Proposición 65, mientras que otros productos similares que se venden en otros lugares no las necesitan.
- Una empresa puede estar obligada a incluir advertencias de Proposición 65 en sus productos como condición de un acuerdo tras un procedimiento legal relacionado con la Proposición 65, pero otras empresas que fabrican productos similares no tienen necesariamente la misma obligación.
- La aplicación de la Proposición 65 no es uniforme.
- Algunas empresas pueden optar por no proporcionar advertencias porque concluyen que no están obligadas a hacerlo bajo la Proposición 65; la falta de advertencias en un producto no significa que el producto esté libre de los productos químicos incluidos en la lista a niveles similares.

¿Por qué incluye Toro esta advertencia?

Toro ha optado por proporcionar a los consumidores la mayor cantidad posible de información para que puedan tomar decisiones informadas sobre los productos que compra y utiliza. Toro proporciona advertencias en ciertos casos basándose en sus conocimientos sobre la presencia de uno o más productos químicos de la lista, sin evaluar el nivel de exposición, puesto que la lista no incluye límites de exposición para todos los productos químicos que contiene. Aunque la exposición que provocan los productos Toro puede ser insignificante, o estar dentro de los límites de la categoría "sin riesgo significativo", Toro ha optado por proporcionar las advertencias de la Proposición 65 por simple precaución. Además, si Toro no proporcionara estas advertencias, podría ser demandada por el Estado de California o por particulares bajo la Proposición 65, y estar sujeta a importantes sanciones.

TORO®

Count on it.

Form No. 3424-801 Rev B

Balayeur-souffleur à main

N° de modèle 51701—N° de série 319000001 et suivants

N° de modèle 51701T—N° de série 319000001 et suivants

Manuel de l'utilisateur

Le modèle 51701T ne comprend pas de batterie ni de chargeur.

Pour tout conseil ou renseignement, appelez notre numéro vert 1-888-367-6631 (États-Unis), 1-888-430-1687 (Canada) ou 1-800-574-3312 (Mexique) avant de renvoyer ce produit.

Vous pouvez contacter Toro directement sur www.Toro.com pour tout renseignement concernant un produit ou un accessoire, pour obtenir l'adresse des dépositaires, pour connaître tous les détails concernant la garantie ou pour enregistrer votre produit.

⚠ ATTENTION

CALIFORNIE
Proposition 65 - Avertissement

Le cordon d'alimentation de cette machine contient du plomb, une substance chimique considérée par l'état de Californie comme susceptible de provoquer des malformations congénitales et autres troubles de la reproduction. Lavez-vous les mains après avoir manipulé la batterie.

L'utilisation de ce produit peut entraîner une exposition à des substances chimiques considérées pas l'état de Californie comme capables de provoquer des cancers, des anomalies congénitales ou d'autres troubles de la reproduction.

CONSIGNES DE SÉCURITÉ IMPORTANTES

L'utilisation d'un appareil électrique exige de prendre certaines précautions élémentaires, notamment :

LISEZ TOUTES LES INSTRUCTIONS AVANT D'UTILISER LE SOUFFLEUR

ATTENTION – Respectez ces consignes de sécurité pour réduire le risque d'incendie, de choc électrique ou de blessures.

Pour assurer une sécurité et un rendement optimaux, et apprendre à bien connaître le produit, vous-même et tout autre utilisateur de l'appareil, devez impérativement lire et comprendre le contenu de ce manuel avant même de mettre le moteur en marche. Faites particulièrement attention au symbole de sécurité ⚠ qui signifie PRUDENCE, ATTENTION ou DANGER et concerne la sécurité des personnes. Vous devez lire et bien comprendre ces directives car elles portent sur votre sécurité. **Ne pas les respecter, c'est risquer de vous blesser, de vous électrocuter ou de provoquer un incendie**.

ATTENTION – Pour réduire le risque de choc électrique, n'utilisez **pas** l'appareil sur des surfaces mouillées. Ne l'exposez **pas** à la pluie. Rangez-le à l'intérieur.

L'appareil n'est pas un jouet. Ne l'utilisez pas quand des enfants sont à proximité. N'autorisez pas les enfants à utiliser l'appareil.

Respectez les instructions d'utilisation du présent manuel. N'utilisez que les accessoires préconisés par le fabricant.

Portez des vêtements adéquats. N'approchez pas les cheveux, les doigts ou autres parties du corps, ni les vêtements amples, des ouvertures et des pièces mobiles. Sachez où se trouvent le souffleur et les entrées d'air pendant le fonctionnement de l'appareil. Les vêtements amples, les bijoux et les cheveux peuvent être aspirés dans les entrées d'air et vous risquez de vous blesser. Portez toujours des chaussures solides, un pantalon et des lunettes de protection.

Ne manipulez pas l'appareil si vous avez les mains mouillées.

N'introduisez rien dans les ouvertures. N'utilisez pas l'appareil si les ouvertures sont bloquées; ne laissez pas s'accumuler la poussière, les peluches, les cheveux ou quoi que ce soit d'autre qui pourrait gêner la circulation de l'air.

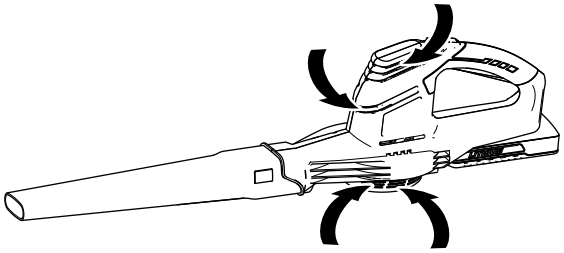

g262949

Coupez toutes les commandes avant de retirer la batterie.

© 2020—The Toro® Company
8111 Lyndale Avenue South
Bloomington, MN 55420

Enregistrez votre produit à www.Toro.com.

Traduction du texte d'origine (FR)
Imprimé en Chine
Tous droits réservés

3424-801

Soyez particulièrement prudent lorsque vous nettoyez sur un escalier.

CONSERVEZ CES INSTRUCTIONS

1. Ne chargez pas la batterie sous la pluie ou dans un lieu humide.
2. N'utilisez pas un appareil alimenté par batterie sous la pluie.
3. Retirez ou débranchez la batterie avant d'effectuer un entretien, de nettoyer ou de retirer des débris de l'appareil.
4. Ne jetez pas la batterie au feu. L'élément pourrait exploser. Vérifiez si la réglementation locale impose des procédures de mise au rebut spéciales.
5. N'ouvrez pas et n'endommagez pas la batterie. L'électrolyte est corrosif et peut causer des lésions oculaires et cutanées. Son ingestion peut être toxique.
6. Manipulez les batteries avec précaution pour ne pas provoquer de court-circuit en cas de contact avec un conducteur comme des bagues, des bracelets et des clés. La batterie ou le conducteur peut surchauffer et causer des brûlures.

Autocollants de sécurité et d'instruction

Des autocollants de sécurité et des instructions bien visibles par l'opérateur sont placés près de tous les endroits potentiellement dangereux. Remplacez tout autocollant endommagé ou manquant.

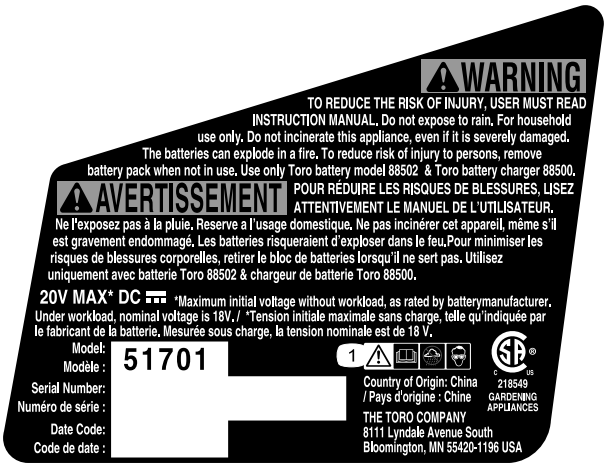

125-3230

Modèle 51701

1. Attention – lisez le *Manuel de l'utilisateur*; n'utilisez pas la machine sous la pluie; portez une protection oculaire.

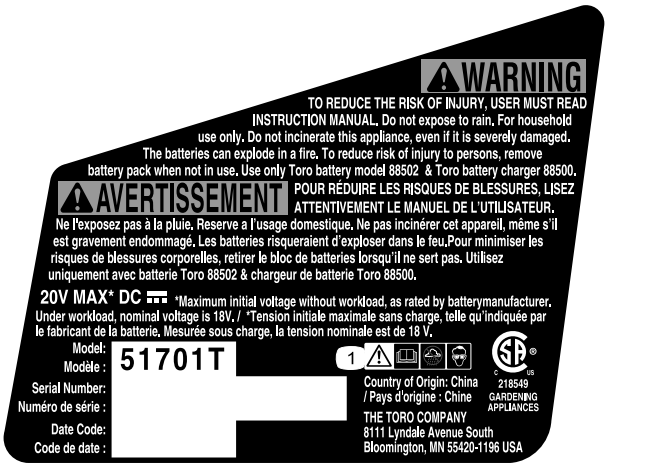

121-7655

Modèle 51701T

1. Attention – lisez le *Manuel de l'utilisateur*; n'utilisez pas la machine à l'humidité; portez une protection oculaire.

decal125-3295

125-3295

---

decal125-3279

125-3279

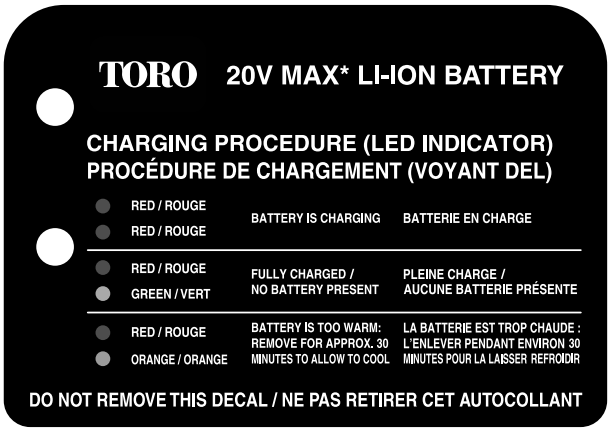

decal121-7691

121-7691

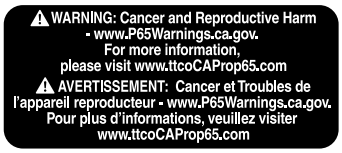

decal138-6699

138-6699

Mise en service

Enregistrez votre produit sur www.Toro.com afin que Toro puisse vous contacter en cas de rappel de produit pour raison de sécurité ou dans le cadre de la garantie.

Remarque: La batterie n'est pas complètement chargée lors de l'achat. Avant la toute première utilisation de l'outil, voir Charge de la batterie (page 5).

Assemblage du souffleur

1. Glissez le tube du souffleur sur le balayeur. Il peut être nécessaire d'appuyer sur les languettes du tube du souffleur pour le mettre en place correctement (Figure 2).

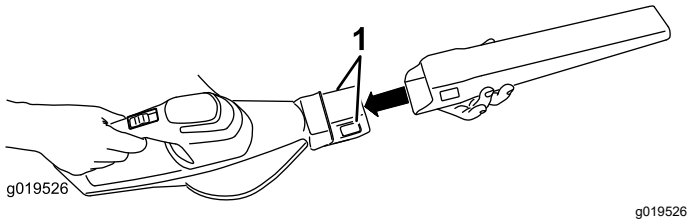

Figure 2

1. Languettes

2. Alignez les languettes de la batterie sur le creux dans le corps de la poignée, saisissez la poignée et poussez la batterie dans la poignée jusqu'à ce que le verrou s'enclenche en position (Figure 3).

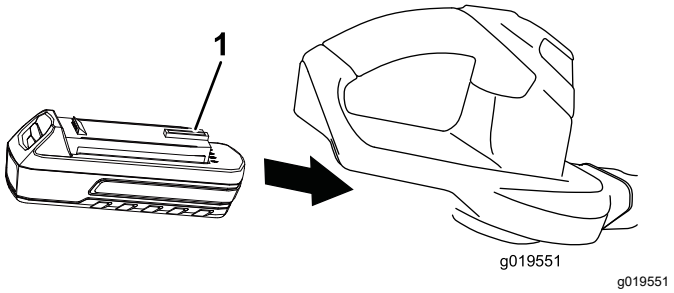

Figure 3

1. Verrou de batterie

Utilisation

Important: **Ce souffleur est uniquement destiné à l'usage domestique et extérieur. Ne l'utilisez pas à l'intérieur ni à des fins commerciales ou industrielles. Cet appareil est réservé à l'usage domestique.**

Démarrage, arrêt et réglage du débit d'air du souffleur

Réglez le débit d'air en déplaçant le commutateur à la position voulue (Figure 4).

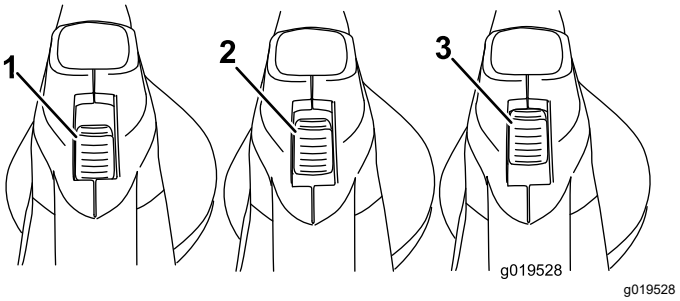

Figure 4

1. Arrêt
2. Bas
3. Haut

Utilisation du souffleur

Le souffleur est réservé à l'usage domestique. Utilisez le souffleur à l'extérieur pour déplacer les débris du type feuillage selon les besoins.

⚠ ATTENTION

Le souffleur peut projeter des débris et blesser gravement l'utilisateur ou les personnes à proximité.

- **Ne soufflez pas sur des objets durs du type clous, boulons ou pierres.**
- **N'utilisez pas le souffleur près de personnes ou d'animaux.**
- **Soyez particulièrement prudent lorsque vous nettoyez des escaliers ou d'autres endroits peu accessibles.**
- **Portez des lunettes de sécurité ou une autre protection oculaire appropriée, un pantalon et des chaussures.**

Séparation du tube du souffleur

Appuyez sur les deux languettes pour séparer le tube du souffleur du balayeur (Figure 5).

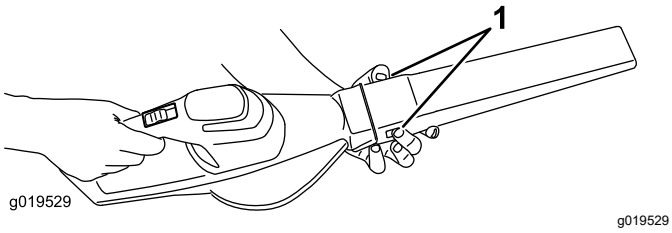

Figure 5

1. Languettes

Retrait de la batterie

Appuyez sur le verrou de batterie de l'outil pour débloquer la batterie; faites-la glisser hors du balayeur (Figure 6).

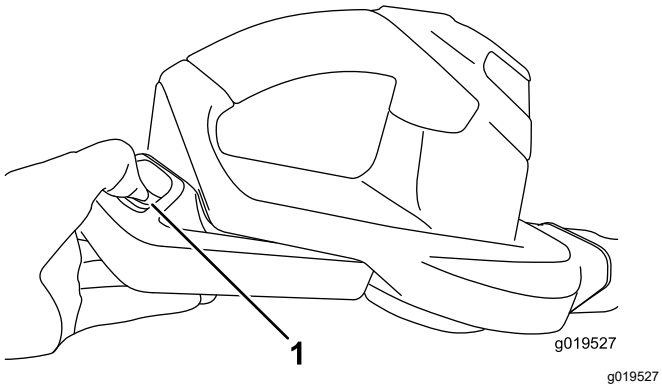

Figure 6

1. Languette

Charge de la batterie

Remarque: Pour obtenir des résultats optimaux, chargez la batterie de l'outil dans un lieu où la température ambiante correspond aux indications du tableau ci-dessous. Pour réduire les risques de blessures graves, ne la rangez pas à l'extérieur ou dans un véhicule. Le temps de charge est plus long hors de la plage de température spécifiée.

Charger la batterie entre	0 ºC (32 ºF) et 40 ºC (104 ºF)

1. Retournez la batterie et placez la borne en face de la fente du chargeur (Figure 7 et Figure 8).

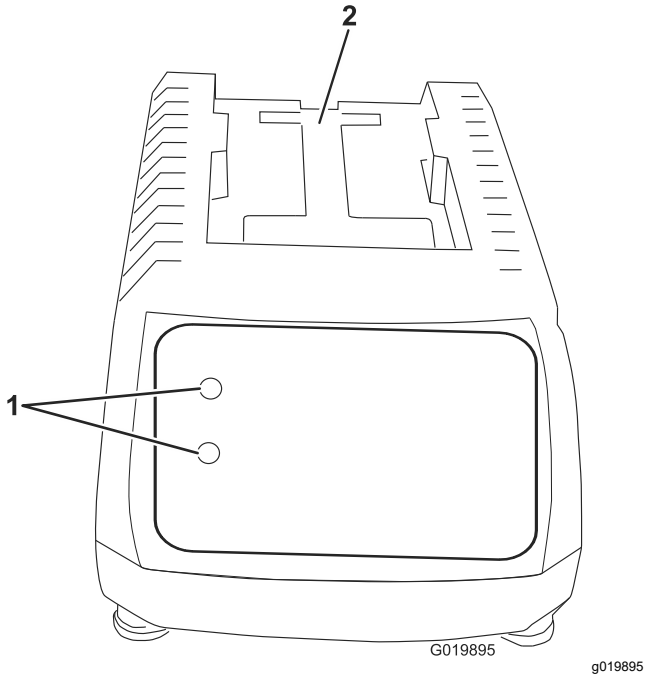

Figure 7

1. Diodes
2. Insérer la batterie ici

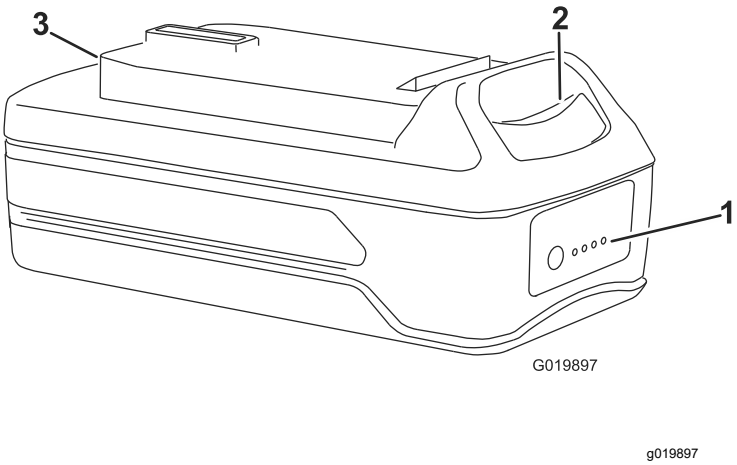

Figure 8

1. Diodes (niveau de charge)
2. Bouton de déblocage
3. Borne de batterie

2. Glissez la batterie dans le chargeur jusqu'à ce qu'elle s'enclenche en place.
3. Pour retirer la batterie, appuyez sur le bouton de déblocage et tirez la batterie en arrière hors du chargeur.
4. Reportez-vous au tableau ci-dessous pour interpréter les indications des diodes sur le chargeur de batterie.

Supérieure	Inférieure	Indique :
Rouge	Rouge	La batterie est en charge
Rouge	Vert	La batterie est chargée
Rouge	Orange	La batterie est trop chaude : retirer-la du chargeur pendant environ 30 minutes

Entretien

Toro a conçu ce produit pour vous offrir de nombreuses années de fonctionnement sûr et fiable. Lorsqu'un entretien est nécessaire, confiez l'appareil à un dépositaire-réparateur agréé.

Remisage

Rangez le souffleur à l'intérieur, dans un endroit frais et sec, hors de la portée des enfants et des animaux.

Préparation de la batterie pour le recyclage

Important: **Après avoir retiré la batterie, recouvrez les bornes de ruban adhésif épais. N'essayez pas de détruire ou de démonter la batterie ni de déposer aucun de ses composants. Recyclez ou débarrassez-vous correctement des batteries au lithium-ion dans un centre de recyclage.**

	Pour plus de renseignements sur le recyclage des batteries lithium-ion et pour trouver le centre de recyclage de batteries le plus proche, rendez-vous sur www.Call2Recycle.org (États-Unis et Canada seulement). Hors des États-Unis et du Canada, veuillez contacter votre dépositaire Toro agréé.

Dépistage des défauts

Si le souffleur ne fonctionne pas quand vous le mettez en marche, consultez la liste suivante avant de contacter votre dépositaire réparateur agréé :

- Vérifiez que la batterie est chargée au maximum.
- Vérifiez que la batterie est fixée en place au dos du souffleur et bien engagée.

L'utilisation de la batterie quand elle est chaude peut réduire la durée de service. Retirez la batterie du chargeur et attendez qu'elle refroidisse avant de la remettre en place dans le balayeur.

L'utilisation de la batterie si les câbles sont humides peut causer un mauvais fonctionnement de l'appareil. Laissez sécher la batterie ou essuyez-la soigneusement avant de la remettre dans le souffleur.

Proposition 65 de Californie – Information concernant cet avertissement

En quoi consiste cet avertissement?

Certains produits commercialisés présentent une étiquette d'avertissement semblable à ce qui suit :

AVERTISSEMENT : Cancer et troubles de la reproduction – www.p65Warnings.ca.gov.

Qu’est-ce que la Proposition 65?

La Proposition 65 s'applique à toute société exerçant son activité en Californie, qui vend des produits en Californie ou qui fabrique des produits susceptibles d'être vendus ou importés en Californie. Elle stipule que le Gouverneur de Californie doit tenir et publier une liste des substances chimiques connues comme causant des cancers, malformations congénitales et/ou autres troubles de la reproduction. Cette liste, qui est mise à jour chaque année, comprend des centaines de substances chimiques présentes dans de nombreux objets du quotidien. La Proposition 65 a pour objet d'informer le public quant à l'exposition à ces substances chimiques.

La Proposition 65 n'interdit pas la vente de produits contenant ces substances chimiques, mais impose la présence d'avertissements sur tout produit concerné, sur son emballage ou sur la documentation fournie avec le produit. D’autre part, un avertissement de la Proposition 65 ne signifie pas qu’un produit est en infraction avec les normes ou exigences de sécurité du produit. D'ailleurs, le gouvernement californien a clairement indiqué qu'un avertissement de la Proposition 65 « n'est pas une décision réglementaire quant au caractère « sûr » ou « dangereux » d'un produit ». Bon nombre de ces substances chimiques sont utilisées dans des produits du quotidien depuis des années, sans aucun effet nocif documenté. Pour plus de renseignements, rendez-vous surhttps://oag.ca.gov/prop65/faqs-view-all.

Un avertissement de la Proposition 65 signifie qu’une société a soit (1) évalué l’exposition et conclu qu’elle dépassait le « niveau ne posant aucun risque significatif »; soit (2) choisi d’émettre un avertissement simplement sur la base de sa compréhension quant à la présence d’une substance chimique de la liste, sans tenter d’en évaluer l’exposition.

Cette loi s’applique-t-elle partout?

Les avertissements de la Proposition 65 sont exigés uniquement en vertu de la loi californienne. Ces avertissements sont présents dans tout l'état de Californie, dans des environnements très variés, notamment mais pas uniquement les restaurants, magasins d'alimentation, hôtels, écoles et hôpitaux, et sur un vaste éventail de produits. En outre, certains détaillants en ligne et par correspondance fournissent des avertissements de la Proposition 65 sur leurs sites internet ou dans leurs catalogues.

Quelles différences entre les avertissements de Californie et les limites fédérales?

Les normes de la Proposition 65 sont souvent plus strictes que les normes fédérales et internationales. Diverses substances exigent un avertissement de la Proposition 65 à des niveaux bien inférieurs aux limites d'intervention fédérales. Par exemple, la norme de la Proposition 65 en matière d’avertissements pour le plomb se situe à 0,5 µg/jour, soit bien moins que les normes fédérales et internationales.

Pourquoi l'avertissement ne figure-t-il pas sur tous les produits semblables?

- Pour les produits commercialisés en Californie, l'étiquetage Proposition 65 est exigé, tandis qu’il ne l’est pas sur des produits similaires commercialisés ailleurs.
- Il se peut qu’une société impliquée dans un procès lié à la Proposition 65 et parvenant à un accord soit obligée d’utiliser les avertissements de la Proposition 65 pour ses produits, tandis que d’autres sociétés fabriquant des produits semblables peuvent ne pas être soumises à cette obligation.
- L'application de la Proposition 65 n'est pas uniforme.
- Certaines sociétés peuvent choisir de ne pas indiquer d'avertissements car elles considèrent qu'elles n'y sont pas obligées au titre de la Proposition 65; l'absence d'avertissements sur un produit ne signifie pas que le produit ne contient pas de substances de la liste à des niveaux semblables.

Pourquoi cet avertissement apparaît-il sur les produits Toro?

Toro a choisi de fournir aux consommateurs le plus d'information possible afin qu'ils puissent prendre des décisions éclairées quant aux produits qu'ils achètent et utilisent. Toro fournit des avertissements dans certains cas d'après ses connaissances quant à la présence de l'une ou plusieurs des substances chimiques de la liste, sans en évaluer le niveau d'exposition, car des exigences de limites ne sont pas fournies pour tous les produits chimiques de la liste. Bien que l'exposition avec les produits Toro puisse être négligeable ou parfaitement dans les limites « sans aucun risque significatif », par mesure de précaution, Toro a décidé de fournir les avertissements de la Proposition 65. De plus, en l'absence de ces avertissements, la société Toro pourrait être poursuivie en justice par l'État de Californie ou par des particuliers cherchant à faire appliquer la Proposition 65, et donc assujettie à d'importantes pénalités.

TORO®

Count on it.