Form No. 3430-270 Rev B

TORO®

Count on it.

Manual del operador

Unidad escarificadora

Unidad de tracción Greensmaster® Serie 3000

Nº de modelo 04479—Nº de serie 403450000 y superiores

Registre su producto en www.Toro.com.
Traducción del original (ES)

CE

3430-270

Este producto cumple todas las directivas europeas aplicables. Para obtener más detalles, consulte la Declaración de Incorporación (DOI) al final de esta publicación.

Introducción

La unidad escarificadora se monta en una unidad de tracción y está indicada para que la usen operadores profesionales contratados en aplicaciones comerciales. Está diseñado principalmente para escarificar césped bien mantenido en parques, campos de golf, campos deportivos y zonas verdes comerciales El uso de este producto para otros propósitos que los previstos podría ser peligroso para usted y para otras personas.

Lea este manual detenidamente para aprender a utilizar y mantener correctamente su producto, y para evitar lesiones y daños al producto. Usted es responsable de utilizar el producto de forma correcta y segura.

Visite www.Toro.com para buscar materiales de formación y seguridad o información sobre accesorios, para localizar un distribuidor o para registrar su producto.

Cuando necesite asistencia técnica, piezas genuinas Toro o información adicional, póngase en contacto con un Servicio Técnico Autorizado o con Asistencia al Cliente de Toro, y tenga a mano los números de modelo y serie de su producto. Figura 1 identifica la ubicación de los números de modelo y serie en el producto. Escriba los números en el espacio provisto.

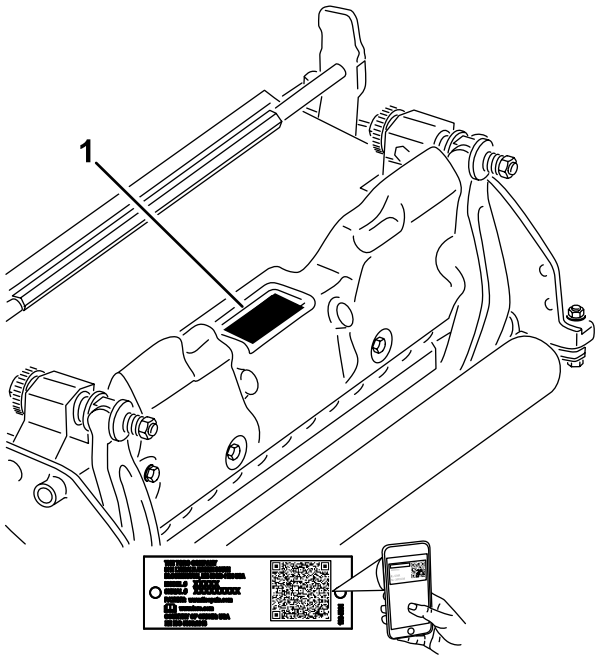

g272197

Figura 1

1. Ubicación de los números de modelo y de serie

Nº de modelo _____

Nº de serie _____

Este manual identifica peligros potenciales y contiene mensajes de seguridad identificados por el símbolo de alerta de seguridad (Figura 2), que señala un peligro que puede causar lesiones graves o la muerte si usted no sigue las precauciones recomendadas.



g000502

Figura 2

1. Símbolo de alerta de seguridad

Este manual utiliza 2 palabras más para resaltar información. **Importante** llama la atención sobre información mecánica especial, y **Nota** resalta información general que merece una atención especial.

© 2021—The Toro® Company
8111 Lyndale Avenue South
Bloomington, MN 55420

Póngase en contacto con nosotros en www.Toro.com.
Impreso en EE. UU.
Reservados todos los derechos

Contenido

Seguridad 3
Seguridad en general 3
Seguridad de la unidad de corte 4
Seguridad de las cuchillas 4
Pegatinas de seguridad e instrucciones 4
Montaje 5
1 Instalación del rodillo delantero 5
2 Cambio de posición de los contrapesos 5
3 Instalación de la brida en U, la brida acodada o la brida de cadena 6
4 Configuración de las cuchillas del molinete con un ajuste positivo (por encima del suelo) 7
5 Configuración de las cuchillas del molinete con un ajuste negativo (bajo el suelo) 7
6 Instalación de la unidad escarificadora 8
El producto 9
Especificaciones 9
Accesorios/aperos 9
Operación 9
Período de Aprendizaje 9
Consejos de operación 9
Mantenimiento 10
Desmontaje del molinete 10

Seguridad

Esta máquina se ha diseñado con arreglo a lo estipulado en las normas EN ISO 5395 y ANSI B71.4:2017.

Seguridad en general

Este producto puede amputar manos y pies. Siga siempre todas las instrucciones de seguridad con el fin de evitar lesiones personales graves.

- Lea y comprenda el contenido de este *Manual del operador* antes de arrancar la máquina.
- Preste toda su atención al utilizar la máquina. No realice ninguna actividad que genere distracciones, de lo contrario pueden producirse lesiones o daños en la propiedad.
- No coloque las manos o los pies cerca de componentes en movimiento de la máquina.
- No utilice la máquina a menos que tenga instalados y estén en funcionamiento todos los protectores y otros dispositivos de seguridad.
- Manténgase alejado de cualquier apertura de descarga.
- Mantenga a otras personas, especialmente a los niños, alejadas del área de operación. Nunca permita a los niños utilizar la máquina.
- Antes de dejar el puesto del operador, realice lo siguiente:
  - Aparque la máquina en una superficie nivelada.
  - Baje la(s) unidad(es) de corte.
  - Desengrane las transmisiones.
  - Accione el freno de estacionamiento (si está equipado).
  - Apague el motor y retire la llave (si está equipada).
  - Espere a que se detenga todo movimiento.

El uso o mantenimiento incorrecto de esta máquina puede causar lesiones. Para reducir el peligro de lesiones, cumpla estas instrucciones de seguridad y preste atención siempre al símbolo de alerta de seguridad ⚠, que significa: Cuidado, Advertencia o Peligro – instrucción relativa a la seguridad personal. El incumplimiento de estas instrucciones puede dar lugar a lesiones personales o la muerte.

Seguridad de la unidad de corte

- La unidad de corte es solo una máquina completa cuando se instala en una unidad de tracción. Lea el Manual del operador *de la unidad de tracción* detenidamente para obtener instrucciones completas sobre el uso seguro de la máquina.
- Pare la máquina, retire la llave (si está equipada) y espere a que se detenga todo movimiento antes de inspeccionar el accesorio después de golpear un objeto o si se produce una vibración anormal en la máquina. Realice todas las reparaciones necesarias antes de volver a utilizar la máquina.
- Mantenga todas las piezas en buenas condiciones de funcionamiento, y todos los herrajes bien apretados. Sustituya cualquier pegatina desgastada o deteriorada.
- Utilice solo accesorios, aperos y piezas de repuesto aprobados por Toro.

Seguridad de las cuchillas

Una cuchilla desgastada o dañada puede romperse, y un trozo de la cuchilla podría ser arrojado hacia usted u otra persona, provocando lesiones personales graves o la muerte.

- Inspeccione periódicamente las cuchillas, para asegurarse de que no están desgastadas ni dañadas.
- Tenga cuidado al comprobar las cuchillas. Envuelva las cuchillas o lleve guantes, y extreme las precauciones al manejar las cuchillas. Las cuchillas únicamente pueden ser cambiadas o afiladas; no las enderece ni las suelde nunca.
- En máquinas con múltiples cuchillas, tenga cuidado puesto que girar una cuchilla puede hacer que giren otras cuchillas.

Pegatinas de seguridad e instrucciones

Las pegatinas de seguridad e instrucciones están a la vista del operador y están ubicadas cerca de cualquier zona de peligro potencial. Sustituya cualquier pegatina que esté dañada o que falte.

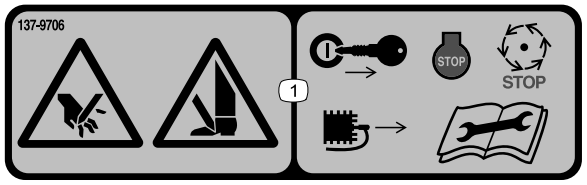

decal137-9706

137-9706

1. Peligro de corte de mano o pie – apague el motor, retire la llave o desconecte la bujía, espere a que se detengan todas las piezas en movimiento y lea el *Manual del operador* antes de realizar tareas de mantenimiento.

Montaje

1

Instalación del rodillo delantero

No se necesitan piezas

Procedimiento

La unidad escarificadora se suministra sin rodillo delantero. Instale el rodillo usando las piezas sueltas suministradas con la unidad escarificadora y las *Instrucciones de instalación* incluidas con el rodillo.

2

Cambio de posición de los contrapesos

No se necesitan piezas

Procedimiento

Las unidades escarificadoras se suministran con el contrapeso montado en el extremo derecho y el soporte del motor en el extremo izquierdo de la unidad escarificadora. Para cambiar el contrapeso al otro extremo de la unidad escarificadora, complete los siguientes pasos:

1. Retire los 2 tornillos de caperuza que sujetan el contrapeso al extremo derecho de la unidad escarificadora.
2. Retire el contrapeso (Figura 3).

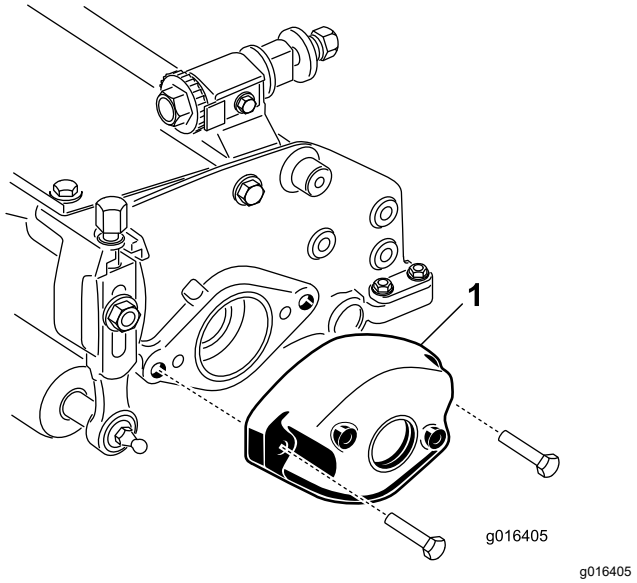

Figura 3

1. Contrapeso

3. Retire los 2 tornillos allen que sujetan el soporte del motor al extremo izquierdo de la unidad unidad escarificadora.
4. Retire el soporte del motor (Figura 4).
5. Aplique grasa al diámetro interno del acoplamiento de tracción (Figura 4).

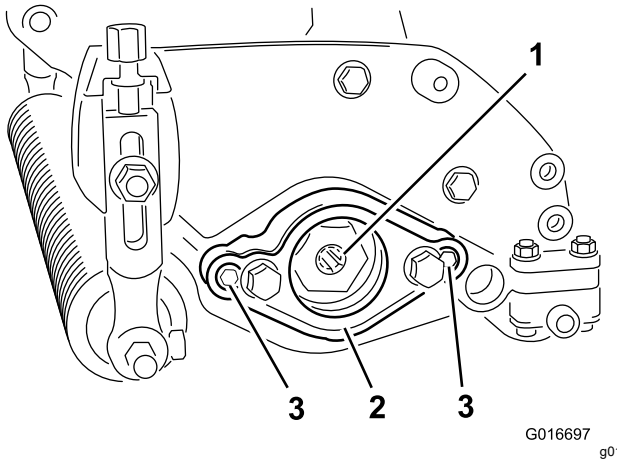

Figura 4

1. Acoplamiento de tracción
2. Soporte del motor
3. Tornillo allen

6. En el extremo derecho de la unidad escarificadora, aplique una capa fina de aceite a la junta tórica e instale el soporte del motor con los 2 tornillos Allen retirados anteriormente.

   Nota: Apriete los tornillos a 16–20 N·m.
7. En el extremo izquierdo de la unidad escarificadora, aplique una capa fina de aceite

a la junta tórica e instale el contrapeso con los tornillos retirados anteriormente.

Nota: Apriete los tornillos a 16–20 N·m.

3

Instalación de la brida en U, la brida acodada o la brida de cadena

No se necesitan piezas

Procedimiento

Para unidades escarificadoras que vayan a ser montadas en una unidad de tracción con número de serie anterior a 240000001, debe obtenerse e instalarse la brida de elevación correcta.

Los 2 tornillos de caperuza utilizados para montar la brida en U, la brida acodada o la brida de cadena se instalan en la unidad escarificadora. Retire estos tornillos y utilícelos para instalar la brida necesaria.

- Se requiere una **brida en U** (pieza n.º 105-5740), tal y como se muestra en la Figura 5, para las unidades de tracción Greensmaster 3000, 3000-D, 3050, 3100, 3150 y 3150-Q (se suministra con las unidades de tracción Greensmaster citadas).
  1. Instale la brida en U en la parte superior de la unidad escarificadora con 2 tornillos de caperuza.
  2. Apriete los tornillos de caperuza a entre 34 y 40 N·m.

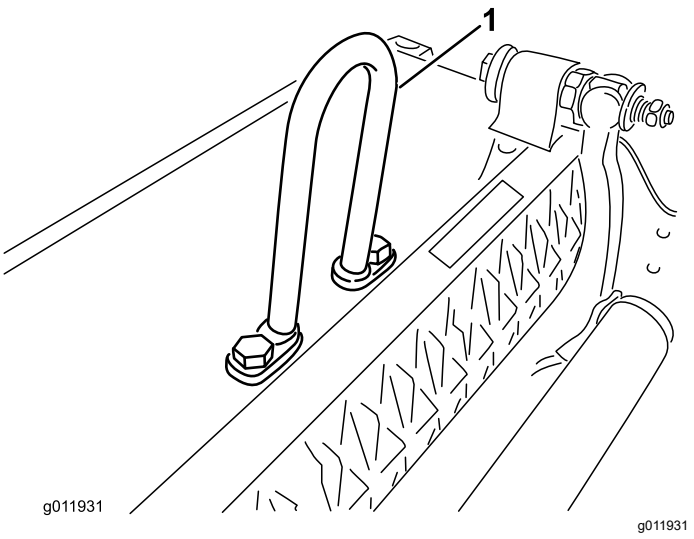

Figura 5

1. Brida en U

- Se requiere una **brida acodada** (pieza n.º 110-2397) para las unidades de tracción Greensmaster 3250-D (se suministra con la unidad de tracción Greensmaster 3250-D).
  1. Coloque la brida acodada hacia la parte delantera de la unidad escarificadora.
  2. Instale la brida acodada (Figura 6) en la parte superior de la unidad escarificadora con 2 tornillos de caperuza.
  3. Apriete los tornillos de caperuza a entre 34 y 40 N·m.

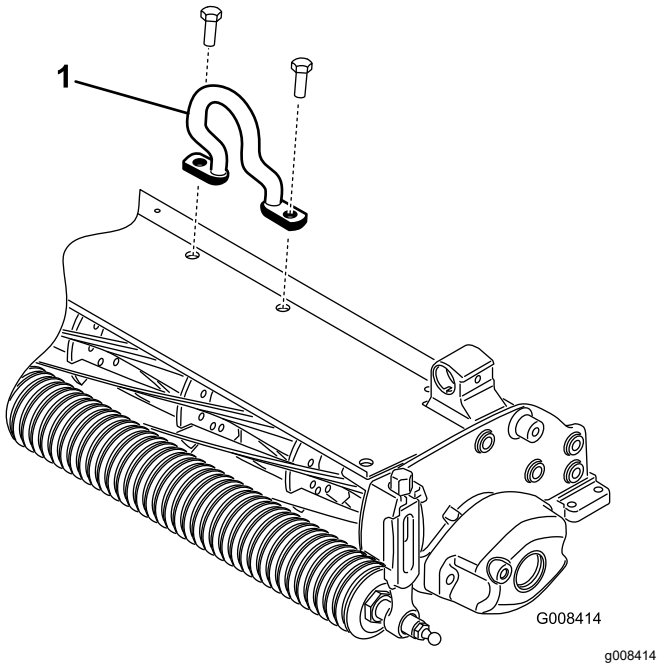

Figura 6

1. Brida acodada

- También pueden utilizarse una **brida de cadena** (pieza n.º 106-2601) y un soporte de montaje

(pieza n.º 105-5738) en la unidad de tracción Greensmaster 3250-D.

1. Instale la brida de cadena en la parte superior de la unidad escarificadora con el soporte de montaje y 2 tornillos de caperuza.
2. Apriete los tornillos de caperuza a entre 34 y 40 N·m (Figura 7).

Nota: Al montar la unidad escarificadora en la unidad de tracción, enganche el extremo más ancho de la brida de cadena en el brazo de elevación.

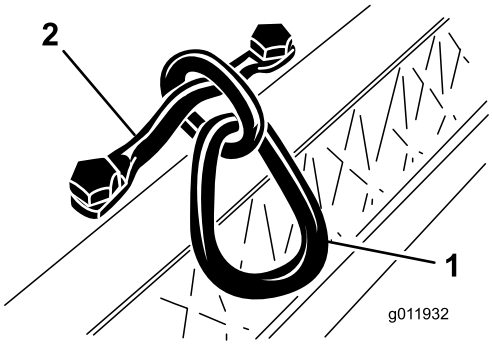

g011932

Figura 7

1. Brida de cadena
2. Soporte de montaje

4

Configuración de las cuchillas del molinete con un ajuste positivo (por encima del suelo)

No se necesitan piezas

Procedimiento

1. Coloque la unidad escarificadora en una superficie nivelada.
2. Coloque una barra de ajuste del mismo grosor que la altura deseada de las cuchillas sobre el suelo, bajo cada extremo de la unidad escarificadora (Figura 8).

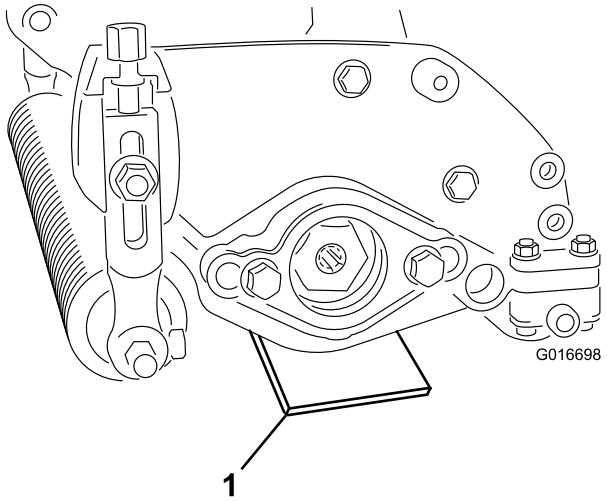

g016698

Figura 8

1. Barra de ajuste

3. Con el rodillo trasero en contacto con la superficie nivelada, afloje ambas tuercas de ajuste de la altura de corte.
4. Gire los mandos de altura de corte hasta que ambos extremos del rodillo delantero estén en contacto con la superficie horizontal.
5. Verifique el contacto empleando un trozo de papel para comprobar cada extremo del rodillo.
6. Apriete las tuercas de ajuste de la altura de corte.

5

Configuración de las cuchillas del molinete con un ajuste negativo (bajo el suelo)

No se necesitan piezas

Procedimiento

Nota: Se recomienda una profundidad máxima de penetración negativa de las cuchillas de 5 mm.

1. Coloque la unidad escarificadora en una superficie nivelada.
2. Coloque 4 barras de ajuste que tengan el mismo grosor que la profundidad deseada de penetración de las cuchillas en el suelo, bajo el rodillo delantero y el rodillo trasero de la unidad escarificadora (Figura 9).

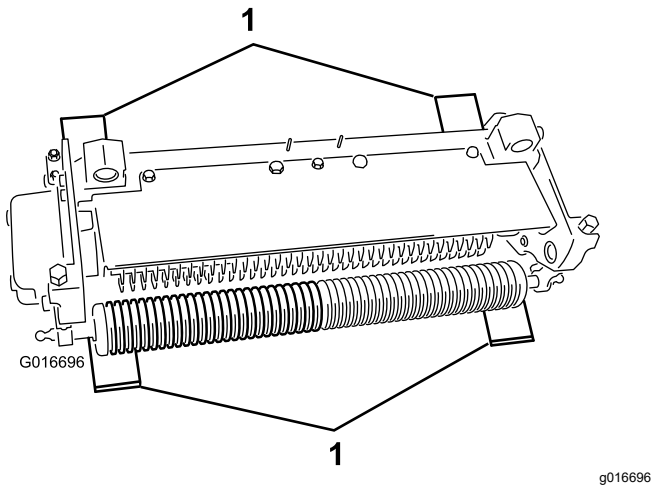

Figura 9

1. Barra de ajuste

3. Con el rodillo trasero en contacto con la superficie nivelada, afloje ambas tuercas de ajuste de la altura de corte.
4. Gire los mandos de altura de corte hasta que ambos extremos del rodillo delantero estén en contacto con la superficie horizontal.
5. Verifique el contacto empleando un trozo de papel para comprobar cada extremo del rodillo.
6. Apriete las tuercas de ajuste de la altura de corte.

6

Instalación de la unidad escarificadora

No se necesitan piezas

Importante: **Si se configura el molinete escarificador con un ajuste negativo, tenga cuidado de no dañar las cuchillas del molinete como resultado del contacto con suelos de hormigón o superficies pavimentadas.**

Nota: La unidad escarificadora viene configurado de fábrica con el motor a la izquierda. Puede ser necesario configurarla con el motor a la derecha. Consulte 2 Cambio de posición de los contrapesos (página 5).

El producto

Especificaciones

Compatibilidad con unidades de tracción	La unidad escarificadora se monta en las unidades de tracción Greensmaster 3000, 3000-D, 3050, 3100, 3150, 3250-D y 3150-Q
Altura de Corte	La profundidad de escarificado se ajusta en el rodillo delantero mediante dos tornillos verticales, y se fija mediante dos tornillos de caperuza.
Intervalo de alturas de corte	El intervalo de alturas de corte (ADC) en el banco es de 4,78 mm por debajo del suelo a 6,35 mm por encima del suelo.
Cojinetes del molinete	Dos cojinetes de bolas sellados de acero inoxidable con ranura profunda, con diámetro interior de 30 mm, se ajustan deslizándose sobre el eje de molinete y son retenidos con un inserto roscado acanalado en su interior. Cuentan con un retén interior adicional y un alojamiento exterior sellado para una mayor protección. La posición del molinete es mantenida con una arandela ondulada sin tuerca de ajuste.
Rodillos	El rodillo trasero es un rodillo macizo de acero de 5,1 cm de diámetro.
Deflector de hierba	Deflector no ajustable con barra de recortes ajustable para mejorar la descarga de hierba del molinete en condiciones mojadas.
Contrapeso	Un peso de hierro colado montado en el extremo opuesto del motor de tracción proporciona el equilibrio necesario a la unidad escarificadora.
Peso neto	31 kg

Accesorios/aperos

Está disponible una selección de aperos y accesorios homologados por Toro que se pueden utilizar con la máquina a fin de potenciar y aumentar sus prestaciones. Póngase en contacto con su servicio técnico autorizado o con su distribuidor Toro autorizado, o bien visite www.Toro.com para obtener una lista de todos los aperos y accesorios homologados.

Para asegurar un rendimiento óptimo y mantener la certificación de seguridad de la máquina, utilice solamente piezas y accesorios genuinos Toro. Las piezas de repuesto y accesorios de otros fabricantes podrían ser peligrosos, y su uso podría invalidar la garantía del producto.

Operación

Período de Aprendizaje

Antes de utilizar la unidad escarificadora en un green, evalúe su rendimiento con el ajuste deseado. Utilícela en un área libre y no trabajada para observar si se consiguen los resultados deseados. Ajuste la unidad escarificadora hasta obtener la configuración deseada.

Nota: Cuando se montan unidades escarificadoras en las unidades de tracción Greensmaster 3200, 3200-D o 3250-D y se utilizan con cargas pesadas, puede ser necesario ajustar el bastidor de tiro y la válvula de alivio del circuito del molinete.

Consejos de operación

- Conduzca la unidad de tracción con el motor a su potencia máxima, variando la velocidad de avance de acuerdo con las cargas de escarificación.
- Se recomienda un ajuste negativo máximo (profundidad de penetración de las cuchillas de la escarificadora) de 5 mm.
- La potencia necesaria para accionar la unidad escarificadora variará dependiendo de las condiciones del césped y el terreno.
- Puede ser necesario reducir la velocidad de avance en determinadas condiciones.

Mantenimiento

Nota: Los lados derecho e izquierdo de la máquina se determinan desde la posición normal del operador.

Desmontaje del molinete

Desmonte el molinete cuando necesite cambiar la cuchilla o sustituir los cojinetes del molinete.

Importante: **Asegúrese de que los 2 retenes del eje y el espaciador están colocados antes de instalar los cojinetes en el molinete (Figura 10). Apriete las tuercas embutidas a 136 N·m.**

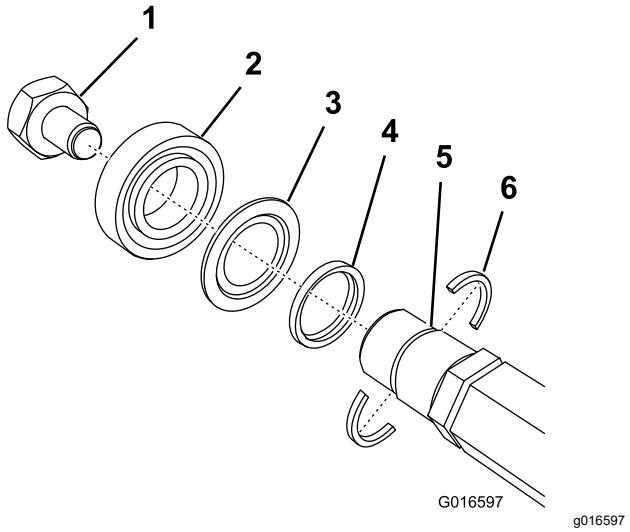

Figura 10

1. Tuerca embutida con rosca a izquierdas
2. Cojinete
3. Junta
4. Espaciador
5. Ranura del eje
6. Retén del eje (instalar primero)

Si se instalan las cuchillas escarificadoras opcionales de acero de muelle (Pieza Nº 121-6675), sustituya el espaciador hexagonal del extremo (Pieza Nº 120-3232 – ilustrado en la Figura 11) con un espaciador principal (Pieza Nº 120-3167).

Póngase en contacto con su distribuidor Toro autorizado para obtener información sobre las piezas.

Nota: El espaciador hexagonal del extremo está situado entre un par de espaciadores hexagonales y una tuerca hexagonal, como se muestra en la Figura 11.

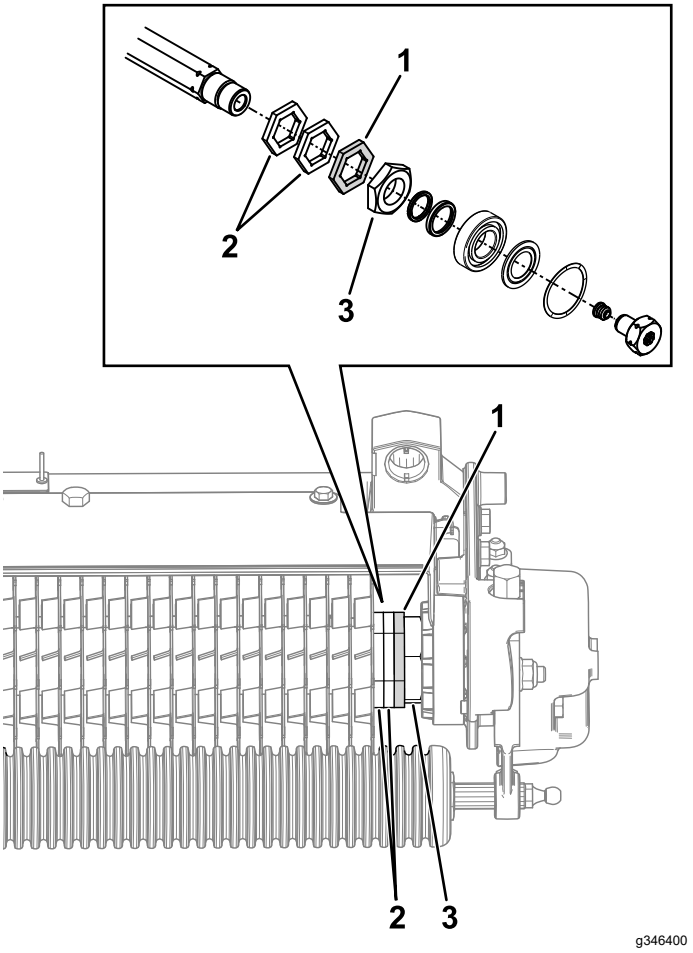

Figura 11

1. Espaciador hexagonal del extremo
2. Espaciadores hexagonales
3. Tuerca hexagonal

Declaración de Incorporación

The Toro Company, 8111 Lyndale Ave. South, Bloomington, MN, EE. UU., declara que el/los equipo(s) siguiente(s) cumple(n) las directivas citadas, si se instalan con arreglo a las instrucciones adjuntas en determinados modelos Toro según lo indicado en las Declaraciones de conformidad pertinentes.

Nº de modelo	Nº de serie	Descripción del producto	Descripción de la factura	Descripción general	Directiva
04479	403450000 y superiores	Unidad escarificadora, Unidad de tracción Greensmaster Serie 3000	THATCHING REEL	Molinete desbrozador	2006/42/CE

Se ha compilado la documentación técnica pertinente exigida por la Parte B del Anexo VII de 2006/42/CE.

Nos comprometemos a transmitir, a petición de las autoridades nacionales, información pertinente sobre esta maquinaria parcialmente completa. El método de transmisión será electrónico.

Esta maquinaria no debe ponerse en servicio hasta que haya sido incorporada en los modelos Toro homologados, según lo indicado en la Declaración de conformidad correspondiente y de acuerdo con todas las instrucciones, para que pueda declararse conforme a todas las Directivas pertinentes.

Certificado:



John Heckel

8111 Lyndale Ave. South
Bloomington, MN 55420, USA
Febrero 11, 2019

Representante autorizado:

Marcel Dutrieux
Manager European Product Integrity
Toro Europe NV
Nijverheidsstraat 5
2260 Oevel
Belgium

La Garantía Toro

Garantía limitada de dos años o 1500 horas

Condiciones y productos cubiertos

The Toro Company y su filial, Toro Warranty Company, bajo un acuerdo entre sí, garantizan conjuntamente su producto Toro Commercial (“Producto”) contra defectos de materiales o mano de obra durante 2 años o 1500 horas de operación*, lo que ocurra primero. Esta garantía es aplicable a todos los productos exceptuando los Aireadores (estos productos tienen otras garantías). Cuando exista una condición cubierta por la garantía, repararemos el Producto sin coste alguno para usted, incluyendo diagnóstico, mano de obra, piezas y transporte. El periodo de la garantía empieza en la fecha en que el Producto es entregado al comprador original al por menor.
* Producto equipado con horímetro.

Instrucciones para obtener asistencia bajo la garantía

Usted es responsable de notificar al Distribuidor de Commercial Products o al Concesionario Autorizado de Commercial Products al que compró el Producto tan pronto como exista una condición cubierta por la garantía, en su opinión. Si usted necesita ayuda para localizar a un Distribuidor de Commercial Products o a un Concesionario Autorizado, o si tiene alguna pregunta sobre sus derechos o responsabilidades bajo la garantía, puede dirigirse a:

Toro Commercial Products Service Department
Toro Warranty Company
8111 Lyndale Avenue South
Bloomington, MN 55420-1196, EE. UU.

952–888–8801 u 800–952–2740
E-mail: commercial.warranty@toro.com

Responsabilidades del Propietario

Como propietario del producto, usted es responsable del mantenimiento y los ajustes requeridos que figuran en su *Manual de operador*. Esta garantía no cubre las reparaciones de problemas en el producto causados como consecuencia de no realizar el mantenimiento y los ajustes necesarios.

Elementos y condiciones no cubiertos

No todos los fallos o averías de productos que se producen durante el periodo de garantía son defectos de materiales o de mano de obra. Esta garantía no cubre:

- Los fallos o averías del Producto que se producen como consecuencia del uso de piezas de repuesto que no sean de la marca Toro, o de la instalación y el uso de accesorios o productos adicionales o modificados que no sean de la marca Toro.
- Los fallos del Producto que se produzcan como resultado de no realizar el mantenimiento y/o los ajustes recomendados.
- Los fallos producidos como consecuencia de la operación del Producto de manera abusiva, negligente o temeraria.
- Las piezas consumidas por el uso que no son defectuosas. Algunos ejemplos de piezas que se consumen o gastan durante la operación normal del Producto incluyen, pero no se limitan a, forros y pastillas de freno, forros de embrague, cuchillas, molinetes, rodillos y sus cojinetes (sellados o engrasables), contracuchillas, bujías, ruedas giratorias y sus cojinetes, neumáticos, filtros, correas, y determinados componentes de pulverizadores tales como diafragmas, boquillas, válvulas de retención.
- Los fallos causados por influencia externa, incluido a título enunciativo y no limitativo, condiciones meteorológicas, prácticas de almacenamiento, contaminación, el uso de combustibles, refrigerantes, lubricantes, aditivos, fertilizantes, agua o productos químicos no autorizados.
- Fallos o problemas de rendimiento debidos al uso de combustibles (p.ej. gasolina, diésel o biodiésel) que no cumplen las normas industriales correspondientes.
- Ruido, vibraciones, desgaste y deterioro normales. El “desgaste normal” incluye, pero no se limita a, desperfectos en los asientos debidos a desgaste o abrasión, desgaste de superficies pintadas, pegatinas o ventanas rayadas.

Piezas

Las piezas cuya sustitución está prevista como mantenimiento requerido están garantizadas hasta la primera sustitución programada de dicha pieza. Las piezas sustituidas bajo esta garantía están cubiertas durante el periodo de la garantía original del producto y pasan a ser propiedad de Toro. Toro tomará la decisión final de reparar o sustituir cualquier pieza o conjunto. Toro puede utilizar piezas remanufacturadas en las reparaciones efectuadas bajo esta garantía.

Garantía de las baterías de ciclo profundo y de iones de litio

Las baterías de ciclo profundo y de iones de litio producen un determinado número total de kilovatios-hora durante su vida. Las técnicas de uso, recarga y mantenimiento pueden alargar o acortar la vida total de la batería. A medida que se consuman las baterías de este producto, se irá reduciendo paulatinamente la cantidad de trabajo útil entre intervalos de carga, hasta que la batería se desgaste del todo. La sustitución de baterías que se han desgastado debido al consumo normal es responsabilidad del propietario del producto.
Nota: (solo batería de iones de litio): Prorrateado después de 2 años. Consulte la garantía de la batería para obtener más información.

Garantía de cigüeñal de por vida (solo modelo ProStripe 02657)

El Prostripe equipado con un disco de fricción genuino Toro y un embrague de freno de cuchilla con seguridad de giro (conjunto de embrague de freno de la cuchilla integrado (BBC) + disco de fricción) como equipo original y utilizado por el comprador original según los procedimientos recomendados de funcionamiento y mantenimiento, está cubierto con una garantía de por vida contra flexión del cigüeñal del motor. Las máquinas equipadas con arandelas de fricción, unidades de embrague de freno de cuchilla (BBC) y otros dispositivos similares no están cubiertas con la garantía de cigüeñal de por vida.

El mantenimiento corre por cuenta del propietario

La puesta a punto del motor, la lubricación, la limpieza y el abrillantado, la sustitución de filtros y refrigerante, y la realización del mantenimiento recomendado son algunas de las tareas de revisión normales que requieren los productos Toro y que corren por cuenta del propietario.

Condiciones Generales

La reparación por un Distribuidor o Concesionario Autorizado Toro es su único remedio bajo esta garantía.

Ni The Toro Company ni Toro Warranty Company son responsables de daños indirectos, incidentales o consecuentes en conexión con el uso de los productos Toro cubiertos por esta garantía, incluyendo cualquier coste o gasto por la provisión de equipos de sustitución o servicio durante periodos razonables de mal funcionamiento o no utilización hasta la terminación de las reparaciones bajo esta garantía. Salvo la garantía de emisiones citada a continuación, en su caso, no existe otra garantía expresa. Cualquier garantía implícita de mercantibilidad y adecuación a un uso determinado queda limitada a la duración de esta garantía expresa.

Algunos estados no permiten exclusiones de daños incidentales o consecuentes, ni limitaciones sobre la duración de una garantía implícita, de manera que las exclusiones y limitaciones arriba citadas pueden no serle aplicables a usted. Esta garantía le otorga a usted derechos legales específicos; es posible que usted tenga otros derechos que varían de un estado a otro.

Nota sobre la garantía de emisiones

Es posible que el Sistema de Control de Emisiones de su Producto esté cubierto por otra garantía independiente que cumpla los requisitos establecidos por la U.S. Environmental Protection Agency (EPA) y/o el California Air Resources Board (CARB). Las limitaciones horarias estipuladas anteriormente no son aplicables a la Garantía del Sistema de Control de Emisiones. Consulte la Declaración de Garantía de Control de Emisiones del Motor proporcionada con su producto o incluida en la documentación del fabricante del motor.

Países fuera de Estados Unidos o Canadá

Los clientes que compraron productos Toro exportados de los Estados Unidos o Canadá deben ponerse en contacto con su Distribuidor Toro para obtener pólizas de garantía para su país, provincia o estado. Si, por cualquier razón, no está satisfecho con el servicio ofrecido por su distribuidor, o si tiene dificultad en obtener información sobre la garantía, póngase en contacto con su centro de Servicio Técnico Toro Autorizado.