Form No. 3444-206 Rev A

48 cm Super Recycler®

Číslo modelu 21681—Výrobní číslo 407030000 a vyšší

Návod k obsluze

Úvod

Tato rotační, ručně vedená sekačka na trávu je vhodná pro soukromé majitele pozemků. Je určena primárně k sečení trávy na dobře udržovaných trávnících soukromých pozemků. Používání tohoto výrobku pro jiné účely, než ke kterým je určen, může být nebezpečné uživateli a okolostojícím.

Přečtěte si pečlivě následující informace, abyste věděli, jak máte správně používat a pečovat o svůj výrobek a jak se vyhnout zranění a poškození výrobku. Za správný a bezpečný provoz výrobku nese odpovědnost majitel.

Více informací naleznete na stránce www.Toro.com včetně bezpečnostních pokynů, podkladů pro školení a informací o příslušenství. Můžete zde také vyhledat prodejce výrobků nebo zaregistrovat svůj výrobek.

Kdykoli budete potřebovat servis, originální díly Toro nebo doplňující informace, obraťte se na autorizované servisní středisko nebo zákaznický servis Toro a uveďte model a výrobní číslo svého výrobku. Obrázek 1 znázorňuje umístění typového a sériového čísla na výrobku. Vepište sériové číslo do příslušného pole.

Důležité: **Potřebujete-li informace o záruce, náhradních dílech a jiných údajích o výrobku, můžete pomocí mobilního telefonu naskenovat QR kód na štítku sériového čísla (je-li k dispozici).**

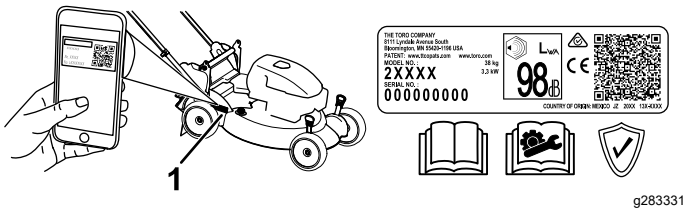

g283331

Obrázek 1

1. Umístění štítku s číslem modelu a výrobním číslem

Číslo modelu _____

Výrobní číslo _____

Tato příručka identifikuje potenciální rizika a obsahuje bezpečnostní sdělení označená varovným bezpečnostním symbolem (Obrázek 2) signalizujícím riziko, které může způsobit vážný úraz nebo usmrcení, nebudete-li dodržovat doporučená opatření.



g000502

Obrázek 2

Varovný bezpečnostní symbol

V této příručce jsou pro zdůraznění informací používána dvě slova. **Důležité** upozorňuje na speciální technické informace a **Poznámka** zdůrazňuje obecné informace, které stojí za zvláštní pozornost.

Tento výrobek splňuje všechny relevantní směrnice Evropské unie. Podrobné informace naleznete v Prohlášení o shodě k tomuto výrobku.

Hrubý nebo čistý točivý moment: Hrubý nebo čistý točivý moment tohoto motoru byl laboratorně stanoven výrobcem motoru v souladu se specifikacemi SAE (Society of Automotive Engineers, Asociace automobilových inženýrů) J1940 a J2723. V souladu s bezpečnostními, emisními a provozními požadavky byl efektivní točivý moment motoru u sekačky této třídy nastaven na výrazně nižší hodnotu. Prostudujte si příručku výrobce motoru dodávanou se strojem.

Nemanipulujte s bezpečnostními zařízeními na stroji, nevypínejte je a pravidelně kontrolujte jejich funkci. Nepokoušejte se nastavovat nebo upravovat regulátor otáček motoru. Mohou tak vzniknout nebezpečné provozní podmínky, což může vést ke zranění.

Důležité: **Pokud trvale používáte tento stroj v nadmořské výšce nad 1 500 m, namontujte soupravu pro vysoké nadmořské výšky, aby motor splňoval emisní předpisy CARB/EPA. Souprava pro vysoké nadmořské výšky zvyšuje výkon motoru a současně zabraňuje zanášení zapalovací svíčky, obtížnému startování a zvyšování emisí. Jakmile namontujete soupravu, připevněte na stroj štítek pro vysoké nadmořské výšky vedle typového štítku. Správnou soupravu pro vysoké nadmořské výšky a štítek pro vysoké nadmořské výšky vám poskytne jakékoli autorizované servisní středisko Toro. Chcete-li vyhledat svého nejbližšího prodejce, navštivte naše webové stránky www.Toro.com nebo kontaktujte**

© 2021—The Toro® Company
8111 Lyndale Avenue South
Bloomington, MN 55420

Zaregistrujte svůj výrobek na adrese www.Toro.com.

CE

Překlad originálu (CS)
Vytištěno v Mexiku
Všechna práva vyhrazena

3444-206

naše oddělení zákaznické péče Toro na číslech uvedených v našem prohlášení o záruce na systém řízení emisí.

Jestliže je motor provozován v nadmořské výšce pod 1 500 m, demontujte soupravu z motoru a uveďte jej do své původní konfigurace z výrobního závodu. Neprovozujte motor s přestavbou do vysokých nadmořských výšek v nižších nadmořských výškách, neboť se může přehřát a poškodit.

Pokud si nejste jisti, zda je váš stroj vybaven přestavbou do vysokých nadmořských výšek, vyhledejte následující štítek:

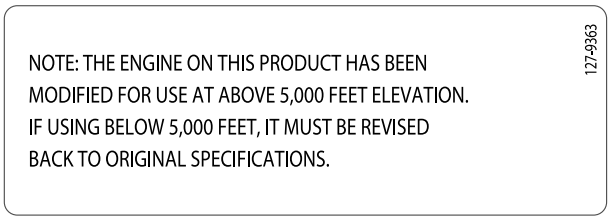

decal127-9363

Obsah

Úvod 1
Bezpečnost 2
Obecné bezpečnostní informace 2
Bezpečnostní a instrukční štítky 3
Nastavení 4
1 Rozložení rukojeti 4
2 Instalace lanka ručního startéru do vodiče lanka 5
3 Doplňování oleje do motoru 5
4 Montáž sběracího koše 6
Součásti stroje 7
Technické údaje 7
Přídavná zařízení / příslušenství 7
Obsluha 8
Před provozem 8
Bezpečnostní kroky před použitím 8
Doplňování paliva do nádrže 8
Kontrola hladiny motorového oleje 9
Nastavení výšky rukojeti 9
Nastavení výšky sekání 10
Během provozu 10
Bezpečnostní kroky během použití 10
Spuštění motoru 11
Použití ručního pohonu 11
Použití trakční rukojeti 11
Vypnutí motoru 12
Mulčování 12
Sbírání trávy 12
Ovládání páky nastavitelného koše 13
Vyhazování trávy zadním otvorem 13
Provozní tipy 13
Po provozu 14
Bezpečnostní kroky po použití 14
Čištění spodní části stroje 14
Složení rukojeti 14
Údržba 16
Doporučený harmonogram údržby 16
Bezpečnost při provádění úkonů údržby 16
Příprava na údržbu 16
Údržba vzduchového filtru 17
Výměna motorového oleje 17
Údržba zapalovací svíčky 18
Výměna žacího nože 19
Seřízení mechanismu ručního pohonu 20
Uskladnění 20
Bezpečnost při odstavení 20
Příprava stroje k uskladnění 20
Použití stroje po uskladnění 20

Bezpečnost

Tento stroj byl vyroben v souladu s normou EN ISO 5395.

Obecné bezpečnostní informace

Tento výrobek může amputovat ruce a nohy a odmrštovat předměty. Dodržujte vždy všechny bezpečnostní pokyny, abyste zamezili vážnému nebo smrtelnému úrazu.

- Před nastartováním motoru si prostudujte pokyny a upozornění uvedené v *provozní příručce*, na stroji a na přídavných zařízeních a řiďte se jimi.
- Udržujte ruce a nohy v bezpečné vzdálenosti od rotujících částí stroje a nedávejte je pod stroj. Zdržujte se v bezpečné vzdálenosti od všech vyhazovacích otvorů.
- Nikdy neprovozujte stroj, pokud nejsou všechny jeho kryty ve správné poloze nebo pokud nejsou řádně funkční další bezpečnostní ochranná zařízení.
- Přihlížející osoby a děti se musí zdržovat mimo pracovní prostor. Nikdy nedovolte dětem stroj obsluhovat. Stroj mohou obsluhovat pouze osoby, které jsou zodpovědné, k tomu proškolené, obeznámené s pokyny a fyzicky způsobilé.
- Před prováděním údržby, doplňováním paliva nebo uvolňováním ucpaného materiálu zastavte stroj, vypněte motor a počkejte, dokud se nezastaví všechny pohyblivé součásti.

Nesprávné používání nebo údržba této sekačky mohou vést ke zranění. Z důvodu snížení možného rizika zranění dodržujte tyto bezpečnostní pokyny a vždy věnujte pozornost výstražnému symbolu⚠, který označuje upozornění, výstrahu nebo nebezpečí – pokyny k zajištění osobní bezpečnosti. Nedodržení těchto pokynů může mít za následek zranění osob nebo jejich usmrcení.

Bezpečnostní a instrukční štítky

Bezpečnostní štítky a pokyny jsou umístěny na místě viditelném obsluhou a v blízkosti každého prostoru představujícího potenciální nebezpečí. V případě ztráty nebo poškození původní nálepky nahraďte nálepku novou.

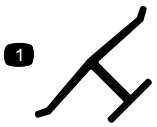

decaloemmarkt

Ochranná známka výrobce

1. Tato značka označuje, že žací nůž pochází od výrobce originálního zařízení.

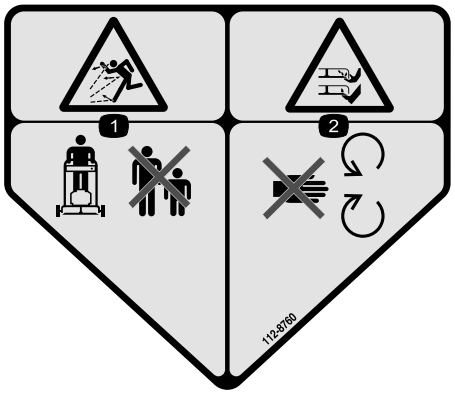

decal112-8760

112-8760

1. Nebezpečí zranění odlétávajícími předměty – přihlížející osoby musí vždy zůstat v bezpečné vzdálenosti.
2. Nebezpečí pořezání/useknutí ruky nebo nohy žacím nožem – nepřibližujte se k pohyblivým součástem.



decal119-2283

119-2283

1. Výška sekání

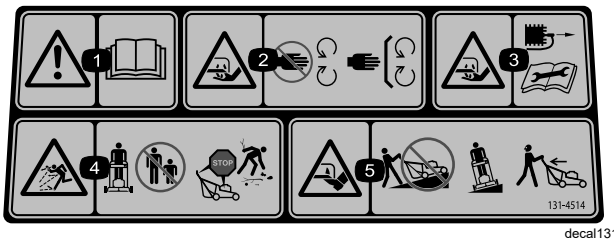

decal131-4514

131-4514

1. Výstraha – Přečtěte si *provozní příručku*.
2. Nebezpečí pořezání/useknutí ruky žacím nožem – nepřibližujte se k pohybujícím se součástem a ponechte všechny ochranné kryty a štíty na místě.
3. Nebezpečí pořezání/useknutí ruky žacím nožem – před prováděním údržby odpojte kabelovou koncovku od zapalovací svíčky.
4. Nebezpečí odmrštění předmětů – přihlížející osoby se nesmí přibližovat ke stroji. Před opuštěním provozní polohy vypněte motor. Před sekáním odkliďte veškeré odpadky.
5. Nebezpečí pořezání, useknutí nohy žacím nožem – na svahu nepracujte se sekačkou po spádnici; pracujte po vrstevnici; při couvání hleďte za sebe.

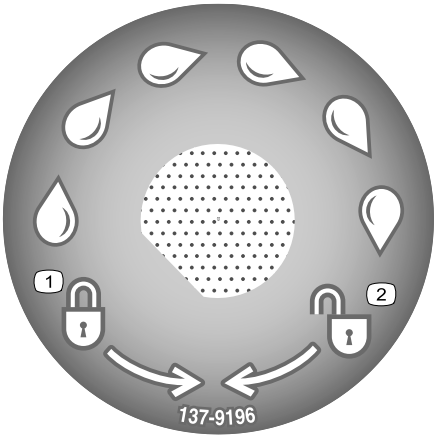

decal137-9196

137-9196

1. Uzamknout
2. Odemknout

Nastavení

Důležité: **Sejměte a zlikvidujte ochrannou plastovou fólii, která zakrývá motor, i všechny další plastové nebo obalové materiály na stroji.**

1

Rozložení rukojeti

Nejsou potřeba žádné díly

Postup

⚠ DŮLEŽITÉ UPOZORNĚNÍ

Nesprávným složením a rozložením rukojeti se mohou poškodit kabely, což může způsobit nebezpečí při provozu.

- **Při skládání nebo rozkládání rukojeti nepoškoďte kabely.**
- **Je-li lanko poškozené, kontaktujte autorizované servisní středisko.**

Důležité: **Sejměte a zlikvidujte ochrannou plastovou fólii, která zakrývá motor, i všechny další plastové nebo obalové materiály na stroji.**

1. Povolte knoflíky rukojeti (Obrázek 4).

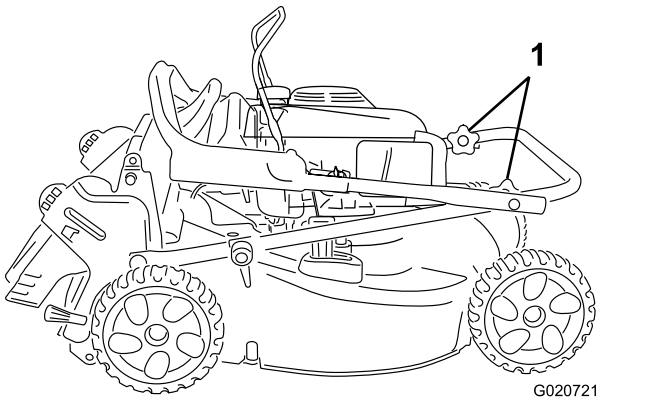

Obrázek 4

1. Knoflíyk rukojeti

2. Opatrně posunujte horní částí rukojeti směrem dopředu, dokud obě části rukojeti nejsou v jedné rovině, jak je patrné na obrázku Obrázek 5.

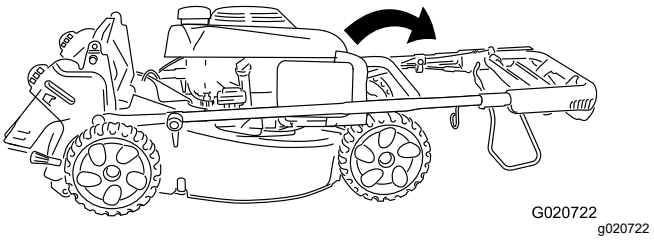

Obrázek 5

3. Pevně utáhněte rukou knoflíky rukojeti.
4. Otáčejte rukojetí směrem dozadu do provozní polohy a zajistěte rukojeť v požadované výšce. Viz Nastavení výšky rukojeti (strana 9).

2

Instalace lanka ručního startéru do vodiče lanka

Nejsou potřeba žádné díly

Postup

Důležité: **Aby bylo při každém použití stroje možné bezpečně a snadno spouštět jeho motor, je třeba nainstalovat lanko ručního startéru do vodiče lanka.**

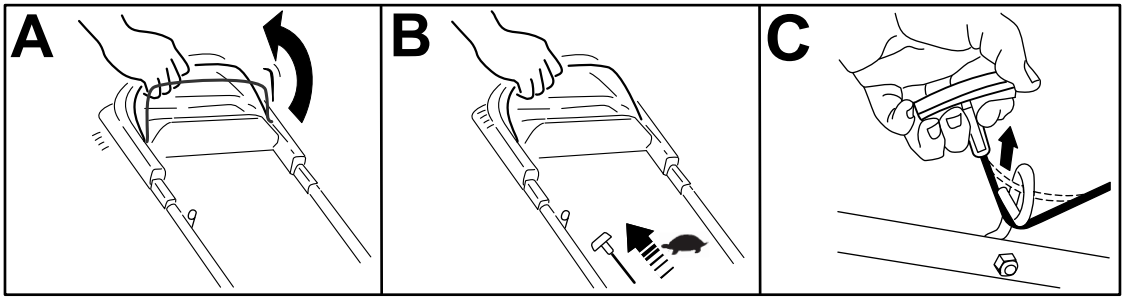

g230719

Obrázek 6

3

Doplňování oleje do motoru

Nejsou potřeba žádné díly

Postup

Důležité: **Pokud spustíte motor s příliš nízkou nebo vysokou hladinou motorového oleje, můžete jej poškodit.**

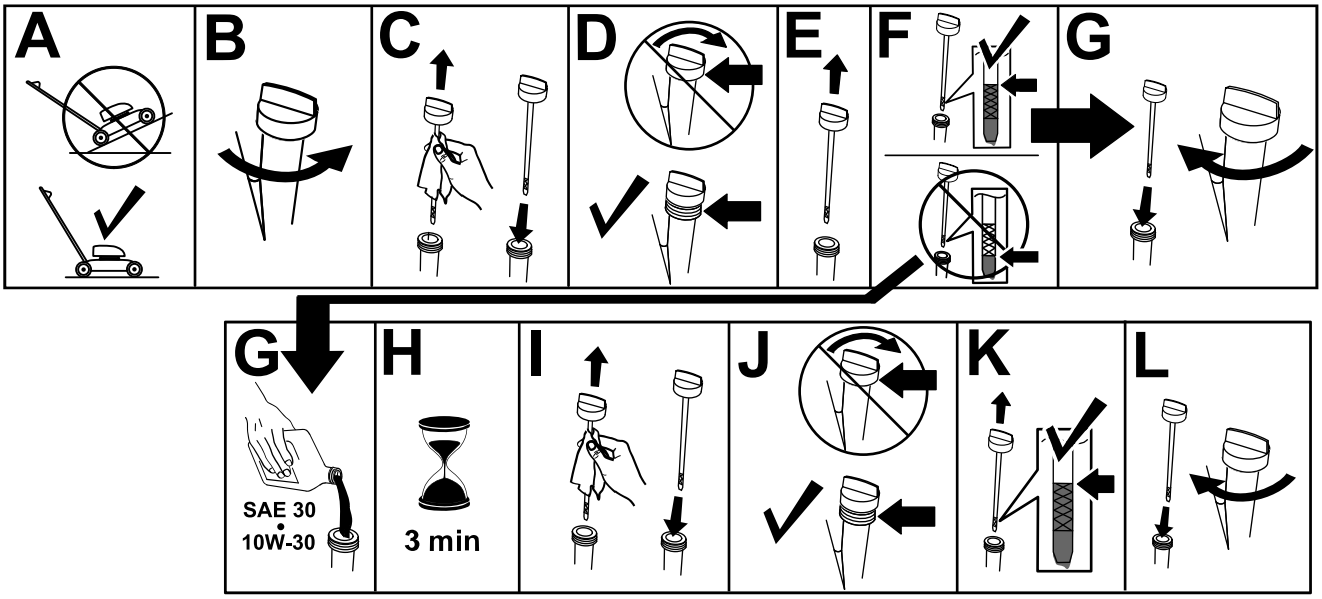

g235721

Obrázek 7

4

Montáž sběracího koše

Nejsou potřeba žádné díly

Postup

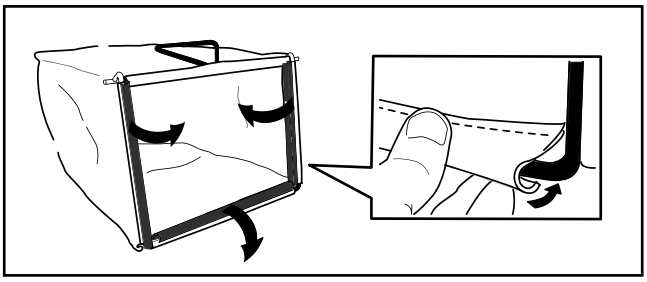

g241560

Obrázek 8

Součásti stroje

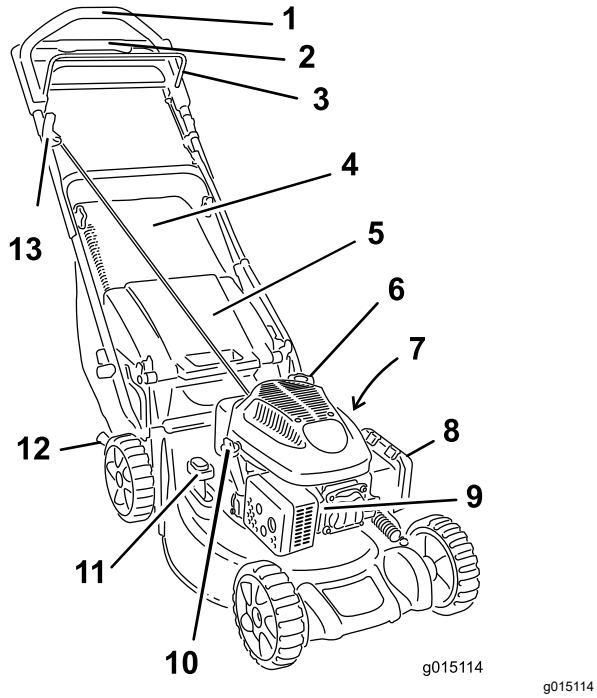

g015114

Obrázek 9

1. Horní část rukojeti
2. Trakční rukojeť
3. Ovládací tyč žacího nože
4. Sběrací koš
5. Zadní deflektor
6. Uzávěr palivové nádrže
7. Proplachovací otvor (není zobrazen)
8. Vzduchový filtr
9. Zapalovací svíčka
10. Olejová plnicí trubka / měrka hladiny oleje
11. Páka nastavitelného koše
12. Páka pro nastavení výšky sekání (2)
13. Ruční startovací rukojeť

Technické údaje

Model	Hmotnost	Délka	Šířka	Výška
21681	39 kg (86 lb)	152 cm (60 palců)	53 cm (21 palců)	109 cm

Přídavná zařízení / příslušenství

Pro stroj je k dispozici řada přídavných zařízení a příslušenství schválených firmou Toro, která vylepšují a rozšiřují možnosti stroje. Seznam schválených přídavných zařízení a příslušenství můžete získat u svého autorizovaného prodejce nebo distributora nebo na stránkách www.Toro.com.

K zajištění optimální výkonnosti a dodržení požadavků na bezpečnost stroje je nutné používat pouze originální náhradní díly a příslušenství od společnosti Toro. Náhradní díly a příslušenství jiných výrobců mohou být nebezpečné a jejich použití může mít za následek zneplatnění záruky.

Obsluha

Poznámka: Levou a pravou stranu stroje určete z normálního místa obsluhy.

Před provozem

Bezpečnostní kroky před použitím

Obecné bezpečnostní informace

- Před seřizováním, údržbou, čištěním nebo skladováním stroj vždy vypínejte, počkejte, dokud se nezastaví všechny pohyblivé součásti, a nechejte jej vychladnout.
- Dobře se seznamte s bezpečným použitím zařízení, ovládacími prvky a významem bezpečnostních nápisů.
- Vždy se přesvědčte, zda jsou všechny ochranné kryty a bezpečnostní prvky, jako například deflektory a sběrací koš, na svém místě a správně fungují.
- Vždy kontrolujte stroj a přesvědčte se, zda žací nože šrouby žacího nože nejsou opotřebené nebo poškozené.
- Zkontrolujte prostor, kde budete stroj používat, a odstraňte všechny předměty, jež mohou bránit provozu stroje nebo jež mohou být strojem vymrštěny.
- Kontakt s pohybujícím se žacím nožem může způsobit vážné zranění. Nestrkejte prsty pod kryt.

Bezpečnost týkající se paliva

- Palivo je extrémně hořlavé a vysoce výbušné. Požár nebo výbuch způsobený palivem může popálit vás i jiné osoby a způsobit škody na majetku.
  - Aby nedošlo ke vznícení paliva od statického náboje, položte před tankováním nádobu s palivem nebo sekačku přímo na zem, nikoli na vozidlo nebo jiný předmět.
  - Palivo doplňujte do nádrže venku na otevřeném prostranství a při studeném motoru. Rozlité palivo utřete.
  - Nemanipulujte s palivem v blízkosti otevřeného ohně či jisker, nebo když kouříte.
  - Nikdy neodstraňujte uzávěr nádrže ani nedoplňujte palivo při spuštěném motoru nebo je-li motor horký.
  - Pokud rozlijete palivo, nepokoušejte se spustit motor. Dokud se neodpaří palivové výpary, zabraňte vzniku jiskření.
  - Palivo skladujte ve schválených nádobách a odstraňte je z dosahu dětí.
- Požití paliva může vést k vážnému zranění nebo úmrtí. Dlouhodobý styk s výpary může způsobit vážné újmy na zdraví a onemocnění.
  - Vyhýbejte se delšímu vdechování výparů.
  - Ruce ani obličej nepřibližujte k trysce a otvoru palivové nádrže.
  - Dávejte pozor, aby vám palivo nevniklo do očí a nedostalo se do kontaktu s pokožkou.

Doplňování paliva do nádrže

Typ	Bezolovnatý benzín
Minimální oktanové číslo	87 (USA) nebo 91 (výzkumné oktanové číslo; mimo USA)
Etanol	Ne více než 10 % objemu
Metanol	Žádné
MTBE (methylterciální butylether)	Méně než 15 % objemu
Olej	Nepřidávejte do benzínu

Používejte pouze čisté čerstvé (ne starší než 30 dní) palivo od důvěryhodného dodavatele..

Důležité: **Abyste předešli problémům při startování, do čerstvého paliva přidejte určité množství stabilizačního aditiva paliva podle pokynů výrobce stabilizačního aditiva paliva.**

Naplňte palivovou nádrž, viz Obrázek 10.

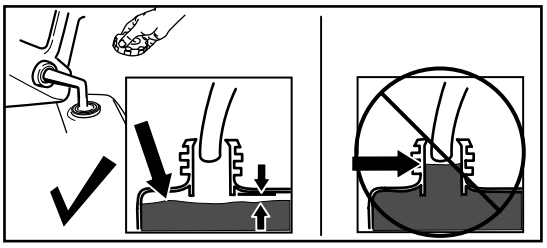

g230458

Obrázek 10

Kontrola hladiny motorového oleje

Servisní interval: Při každém použití nebo denně

Důležité: **Je-li hladina oleje v klikové skříni příliš nízká nebo příliš vysoká a vy spustíte motor, můžete ho tím poškodit.**

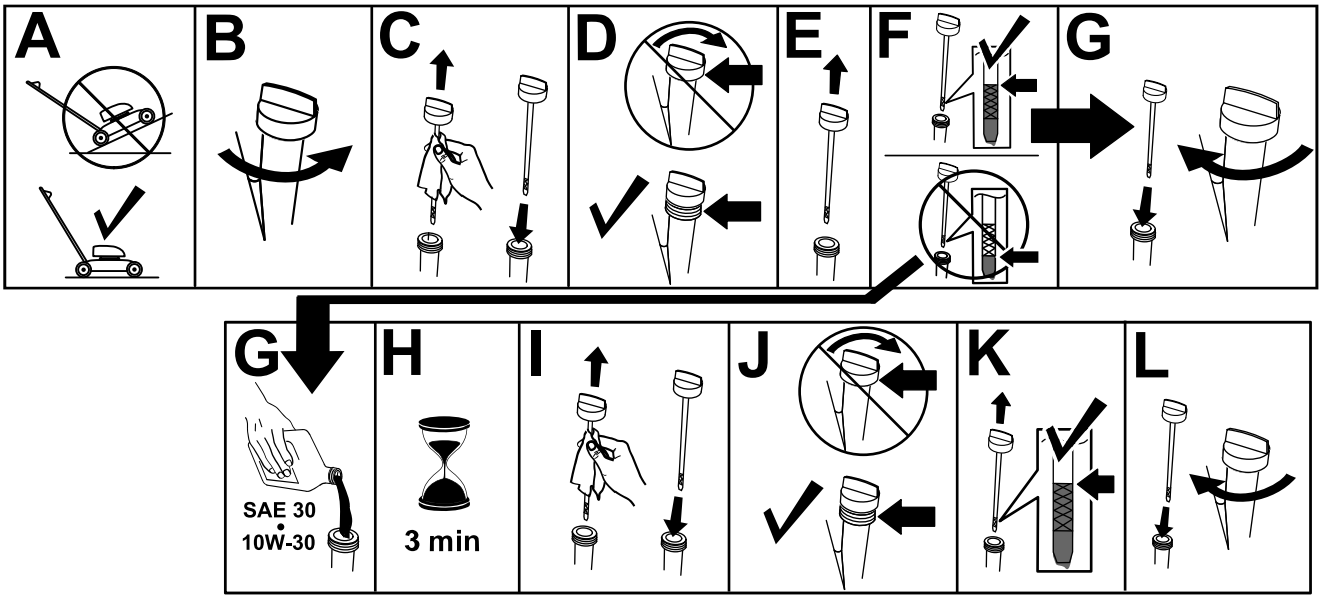

Obrázek 11

Nastavení výšky rukojeti

Rukojeť musíte zvednout nebo spustit dolů do polohy pohodlné pro Vaši práci.

Otočte pojistkou rukojeti, posuňte rukojeť do jedné ze tří poloh a zajistěte rukojeť ve vybrané poloze (Obrázek 12).

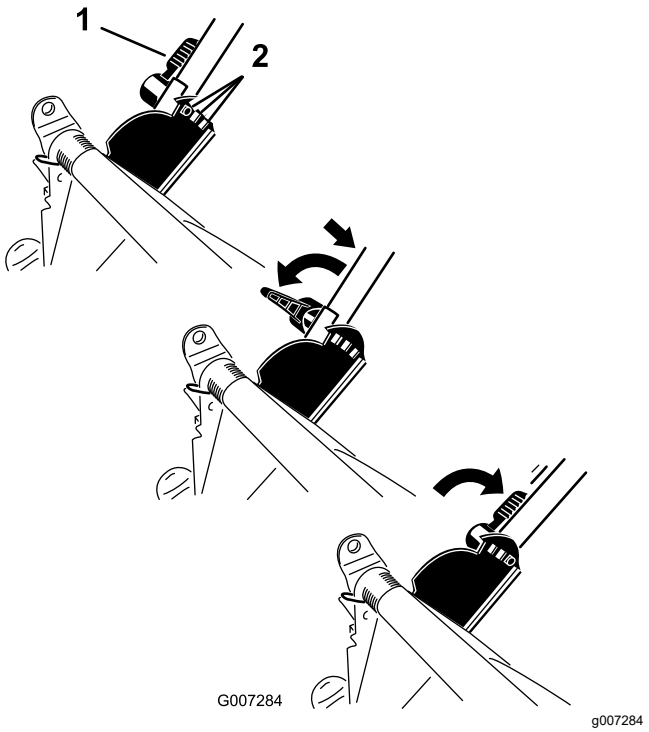

Obrázek 12

1. Pojistka rukojeti
2. Polohy rukojeti

Nastavení výšky sekání

⚠ NEBEZPEČÍ

Při nastavování výšky sekání pomocí pák se mohou vaše ruce dostat do kontaktu s pohybujícím se žacím nožem a může dojít k vážnému úrazu.

- **Před nastavením výšky sekání vypněte motor a počkejte, dokud se nezastaví všechny pohybující se součásti.**
- **Při nastavování výšky sekání nestrkejte prsty pod kryt.**

⚠ VÝSTRAHA

Pokud byl spuštěný motor, tlumič výfuku bude žhavý a může způsobit popálení.

Nepřibližujte se ke žhavému tlumiči výfuku.

Nastavte výšku sekání podle potřeby. Nastavte všechny páky pro nastavení výšky sečení do stejné výšky. Chcete-li zvýšit nebo snížit stroj, viz Obrázek 13.

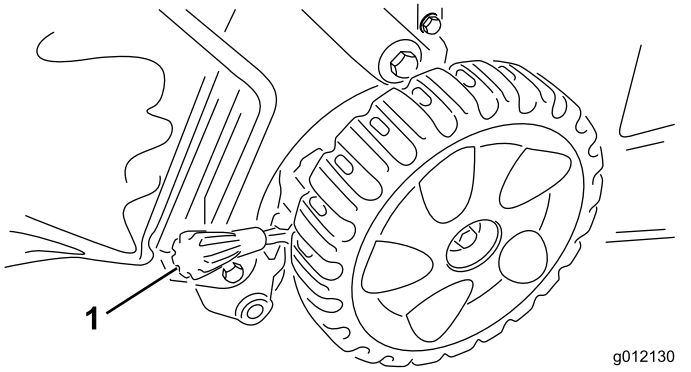

Obrázek 13

1. Páka pro nastavení výšky sekání

Důležité: **Nastavení výšky sekání je 25 , 38 mm, 51 mm, 64 mm, 83 mm, mm, 95 mm a 108 mm.**

Během provozu

Bezpečnostní kroky během použití

Obecné bezpečnostní informace

- Používejte vhodné oblečení a pomůcky, včetně ochranných brýlí, dlouhých kalhot, pevné protiskluzové obuvi a chráničů sluchu. Svažte si dlouhé vlasy a nenoste volný oděv či volně se pohybující šperky.
- Při práci se strojem věnujte jeho provozu maximální pozornost. Neprovádějte žádné činnosti, jež by mohly vaši pozornost odvádět. V takovém případě by mohlo dojít ke zranění nebo poškození majetku.
- Stroj neobsluhujte, jste-li nemocní, unaveni nebo pod vlivem alkoholu nebo drog.
- Žací nůž je ostrý; při kontaktu s nožem může dojít k vážnému poranění. Před opuštěním provozní pozice vypněte motor a počkejte, dokud se všechny pohyblivé součásti nezastaví.
- Po uvolnění ovládací tyče žacího nože by se motor i žací nůž měly do 3 sekund zastavit. Pokud se nezastaví, přestaňte sekačku okamžitě používat a kontaktujte autorizované servisní středisko.
- Ostatní osoby se musejí zdržovat v bezpečné vzdálenosti od pracovního prostoru. Malé děti se musejí zdržovat v bezpečné vzdálenosti od provozního prostoru a musejí být pod stálým dohledem zodpovědné dospělé osoby, která stroj neobsluhuje. Pokud někdo do tohoto prostoru vstoupí, stroj zastavte.
- Před rozjetím se strojem vzad se vždy podívejte dolů a za sebe.
- Pracujte se strojem jen za dobré viditelnosti a za dobrého počasí. Nepracujte se strojem, pokud hrozí nebezpečí zásahu bleskem.
- Na mokré trávě nebo listí můžete uklouznout, dostat se do kontaktu s žacím nožem a způsobit si vážné zranění. Nesekejte za mokrých podmínek.
- Buďte velmi opatrní, blížíte-li se k nepřehledným zatáčkám, křovinám, stromům nebo jiným objektům, které vám mohou bránit ve výhledu.
- Nesměřujte výhoz posekané trávy na nějakou osobu. Vyvarujte se vyhazování materiálu proti zdi nebo jiné překážce. Materiál se může odrážet zpět na vás. Před přejížděním štěrkových povrchů zastavte žací nůž (nože).
- Dávejte pozor na díry, vyjeté koleje, hrboly, kameny nebo jiné skryté objekty. Na nerovném terénu můžete ztratit rovnováhu či stabilní postoj.
- Pokud sekačka narazí na tvrdý předmět nebo začne vibrovat, okamžitě vypněte motor, počkejte, dokud se nezastaví všechny pohyblivé součásti, odpojte koncovku zapalovací svíčky a zkontrolujte, zda stroj není poškozený. Před obnovením provozu proveďte všechny nezbytné opravy.
- Než opustíte provozní pozici, vypněte motor a počkejte, až se všechny pohybující se části zastaví.

- Pokud byl spuštěný motor, bude horký a může způsobit vážné popálení. Nepřibližujte se k teplému motoru.
- Motor nechejte pracovat jen v dobře větraném prostoru. Výfukové plyny obsahují oxid uhelnatý, což je smrtelný jed bez zápachu.
- Pravidelně kontrolujte, zda součásti sběracího koše a vyhazovací kanál nejsou opotřebené či poškozené, a v případě potřeby je vyměňte za originální náhradní díly Toro.

Bezpečnost při práci ve svahu

- Sekejte podél svahu, nikdy nahoru a dolů. Při změně směru na svahu buďte mimořádně opatrní.
- Nesekejte na příliš strmých svazích. Špatný postoj nebo špatná pozice při sekání mohou být příčinou uklouznutí a pádu.
- Sekejte opatrně v blízkosti prudkých svahů, příkopů nebo náspů.

Spuštění motoru

1. Přidržte ovládací tyč žacího nože u držadla (A, viz Obrázek 14).
2. Zlehka zatáhněte za rukojeť ručního startéru, dokud neucítíte odpor; poté za ni prudce zatáhněte a pomalu ji nechejte vrátit na vodič lanka na rukojeti (B, viz Obrázek 14).

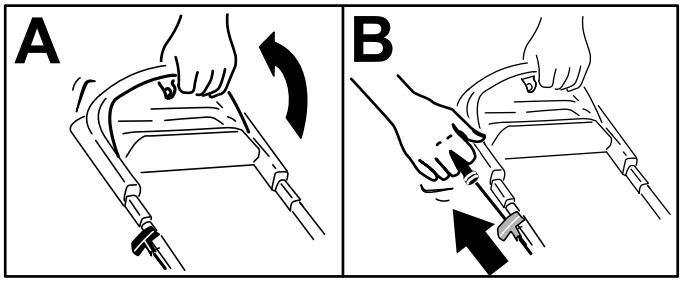

g230459

Obrázek 14

Poznámka: Jestliže se sekačka nenastartuje ani po několika pokusech, obraťte se na autorizované servisní středisko.

Použití ručního pohonu

V případě použití ručního pohonu se jednoduše pohybujte volnou chůzí a tlačte stroj před sebou, s rukama na horním držadle a s lokty u těla (Obrázek 15).

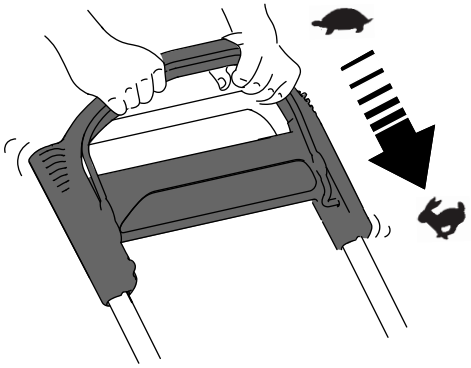

g233423

Obrázek 15

Poznámka: Pokud se stroj nepohybuje volně zpět po práci s ručním pohonem, zastavte se, přidržte ruce na místě a nechejte stroj popojet několik centimetrů dopředu, aby došlo k odpojení pohonu kol. Můžete také zkusit dosáhnout na kovovou rukojeť těsně pod horní rukojetí a zatlačit stroj několik centimetrů dopředu. Pokud se stroj stále nepohybuje vzad volně, obraťte se na autorizované servisní středisko.

Použití trakční rukojeti

Pomocí trakční rukojeti (Obrázek 16) můžete svýma rukama ovládat rychlost stroje, nikoli rychlostí své chůze. To je užitečné při prudkém otáčení a sečení proti svahu, kde nejste schopni pohybovat strojem svépomocí. Rukojeť je také užitečná pro sečení při maximální rychlosti.

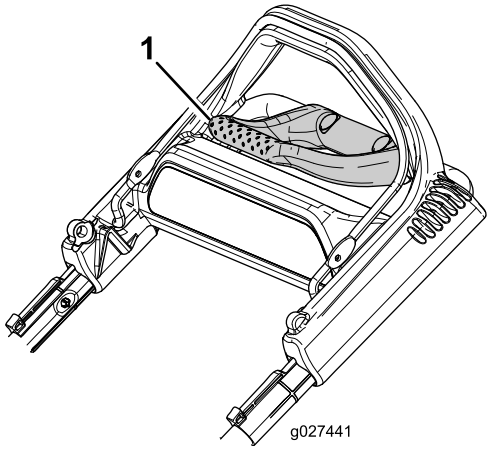

g027441

Obrázek 16

1. Trakční rukojeť

1. Natáhněte prsty a uchopte rohy trakční rukojeti (Obrázek 17).

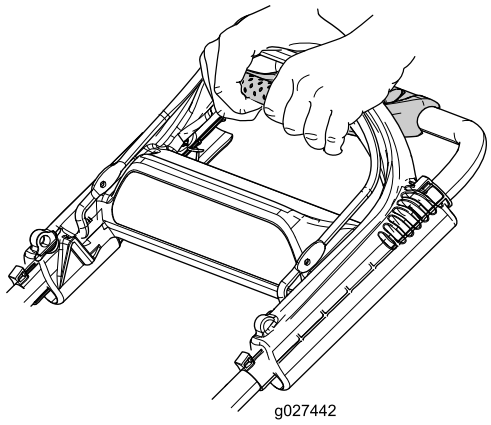

g027442

Obrázek 17

2. Přitáhněte 2 rukojeti k sobě natolik, abyste dosáhli požadované pojezdové rychlosti.
3. Trakční rukojeť uvolněte, pokud ji už nepotřebujete.

   Důležité: **Stroj bude nadále ručně poháněn, dokud neuvolníte trakční rukojeť a nezastavíte chůzi.**

Vypnutí motoru

Servisní interval: Při každém použití nebo denně—Dbejte na to, aby se motor zastavil do 3 sekund po uvolnění ovládací tyče žacího nože.

Chcete-li vypnout motor, uvolněte ovládací tyč žacího nože.

Důležité: **Po uvolnění ovládací tyče žacího nože by se motor i žací nůž měly do 3 sekund zastavit. Pokud se nezastaví, přestaňte stroj okamžitě používat a kontaktujte autorizované servisní středisko.**

Mulčování

Stroj je podle továrního nastavení schopen vtlačovat jemně posekanou trávu a listí zpět do trávníku.

Pokud je ke stroji připevněn koš na trávu a páka nastavitelného koše je v poloze pro sběr trávy, posuňte páku do polohy pro mulčování (viz Ovládání páky nastavitelného koše (strana 13)).

Sbírání trávy

Chcete-li posekanou trávu a listí z trávníku sesbírat, použijte sběrací koš.

Pokud je páka nastavitelného koše v poloze pro mulčování, posuňte ji do polohy pro sběr trávy (viz Ovládání páky nastavitelného koše (strana 13)).

Připevnění sběracího koše

1. Nadzvedněte a podržte zvednutý zadní deflektor (A, viz Obrázek 18).
2. Upevněte koš na trávu a dbejte na to, aby kolíky na koši zapadaly do zářezů na rukojeti (B, viz Obrázek 18).
3. Spusťte zadní deflektor dolů.

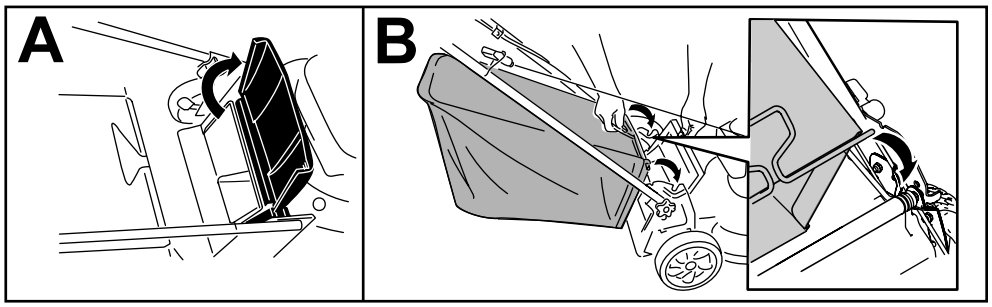

g233434

Obrázek 18

Vyjmutí sběracího koše

Opačným postupem můžete sběrací koš vyjmout, viz Vyjmutí sběracího koše (strana 12).

Ovládání páky nastavitelného koše

Funkce nastavitelného koše umožňuje buď sbírat, nebo mulčovat posečenou trávu a listí, zatímco je koš na trávu připevněný ke stroji.

- **Chcete-li sbírat trávu a listí**, stiskněte tlačítko na páce nastavitelného koše a posunujte páku dopředu, dokud tlačítko na páce nevyskočí (Obrázek 19).

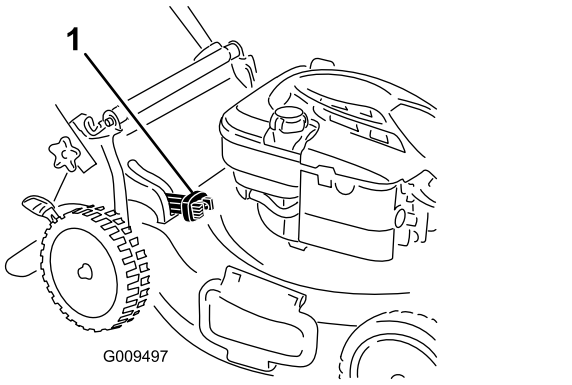

Obrázek 19

1. Páka nastavitelného koše (v poloze pro sběr trávy)

- **Chcete-li mulčovat trávu a listí**, stiskněte tlačítko na páce nastavitelného koše a posunujte páku dozadu, dokud tlačítko na páce nevyskočí.

  Důležité: **V zájmu zajištění správné funkce vypněte motor, počkejte, dokud se nezastaví všechny pohybující se součásti, poté odstraňte z dvířek nastavitelného koše a z okolního otvoru zbytky posečené trávy a nečistoty (Obrázek 20), teprve poté posuňte páku nastavitelného koše z jedné polohy do druhé.**

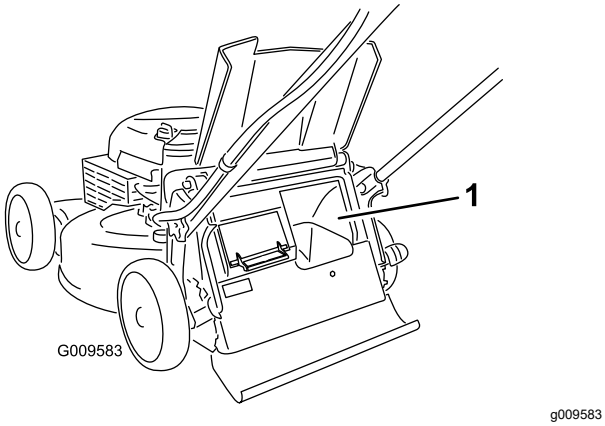

Obrázek 20

1. Vyčistěte zde

Vyhazování trávy zadním otvorem

Při sekání velmi vysoké trávy použijte zadní vyhazovací otvor.

Poznámka: Je-li na stroji sběrací koš, před vyndáváním posekané trávy zadem jej sejměte (viz část Vyjmutí sběracího koše (strana 12)). Páka nastavitelného sběracího koše by měla být v poloze SBĚRU TRÁVY, jak znázorňuje Obrázek 19.

⚠ DŮLEŽITÉ UPOZORNĚNÍ

Žací nůž je ostrý; při kontaktu s nožem může dojít k vážnému poranění.

Před opuštěním provozní pozice vypněte motor a počkejte, dokud se všechny pohyblivé součásti nezastaví.

Provozní tipy

Všeobecná doporučení k sekání

- Zkontrolujte prostor, kde budete stroj používat, a odstraňte všechny předměty, jež mohou být strojem vymrštěny.
- Zabraňte kontaktu žacího nože s tvrdými předměty. Nikdy záměrně nepřejíždějte sekačkou přes žádný předmět.
- Pokud stroj narazí na nějaký předmět nebo začne vibrovat, okamžitě vypněte motor, počkejte, dokud se nezastaví všechny pohybující se součásti, odpojte koncovku zapalovací svíčky a zkontrolujte, zda stroj není poškozený.
- V zájmu dosažení maximální výkonnosti v případě potřeby namontujte před začátkem sezóny nový žací nůž Toro.

Sekání trávy

- Sekejte najednou vždy pouze asi třetinu výšky trávy. Nenastavujte výšku na méně než 51 mm, pokud tráva není řídká nebo pokud není pozdní podzim, kdy se růst trávy zpomaluje.
- Při sekání trávy vyšší než 15 cm nastavte maximální výšku sekání a pohybujte se pomaleji; potom sekání zopakujte s menší nastavenou výškou pro co možná nejlepší vzhled trávníku. Je-li tráva příliš vysoká, může se sekačka ucpat a motor se zastaví.
- Mokrá tráva a listí mají tendenci tvořit chomáče a mohou ucpat sekačku nebo zastavit motor. Nesekejte za mokrých podmínek.
- Za velkého sucha dávejte pozor na riziko vzniku požáru, dodržujte všechny místní protipožární

pokyny a odstraňujte ze stroje zbytky suché trávy a listí.

- Střídejte směr sekání. Pomáhá to rozptylovat posekanou trávu po trávníku a dosáhnout rovnoměrného hnojení.
- Pokud výsledný vzhled trávníku není uspokojivý, vyzkoušejte následující:
  - Vyměňte žací nůž nebo jej nechte nabrousit.
  - Pohybujte se při sekání pomaleji.
  - Nastavte na stroji větší výšku sekání.
  - Sekejte trávu častěji.
  - Postupujte v překrývajících se pruzích místo plných pruhů při každém průchodu.

Sekání listí

- Dbejte na to, aby po sekání tráva polovinou své výšky přesahovala vrstvu listí. Možná budete muset přejet sekačkou přes listí vícekrát.
- Pokud vrstva listí na trávníku přesahuje 13 cm, sekejte s větší výškou sekání a poté nastavte požadovanou výšku sekání.
- Pokud sekačka neseká listy dostatečně na jemno, zpomalte.

Po provozu

Bezpečnostní kroky po použití

Obecné bezpečnostní informace

- Před seřizováním, údržbou, čištěním nebo skladováním stroj vždy vypínejte, počkejte, dokud se nezastaví všechny pohyblivé součásti, a nechejte jej vychladnout.
- Aby nedošlo k požáru, odstraňte ze stroje trávu a nečistoty. Místa potřísněná uniklým olejem nebo palivem vždy očistěte.
- Nikdy neskladujte stroj nebo nádobu s palivem v blízkosti otevřeného ohně, zdroje jisker nebo tepla, například ohřívače vody a jiných zařízení.

Bezpečnost při přepravě

- Při nakládání a vykládání stroje buďte opatrní.
- Zabezpečte stroj tak, aby se nemohl pohybovat.

Čištění spodní části stroje

Servisní interval: Po každém použití

Pro dosažení nejlepších výsledků stroj co nejdříve po dokončení sekání vyčistěte.

1. Spusťte stroj dolů do nejnižší výšky sekání. Viz Nastavení výšky sekání (strana 10).
2. Umístěte stroj na rovnou plochu.
3. Připevněte zahradní hadici napojenou na zdroj vody k proplachovacímu otvoru (Obrázek 21).

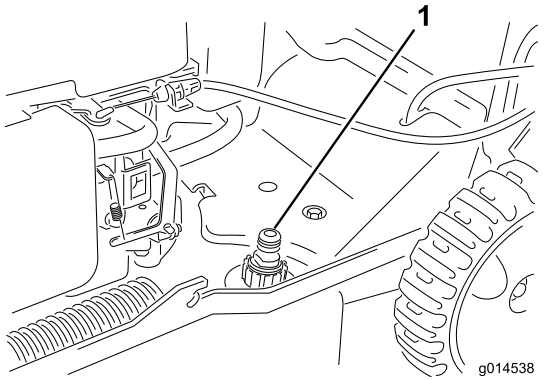

g014538

Obrázek 21

1. Proplachovací otvor

4. Pusťte vodu.
5. Nastartujte motor a nechejte jej běžet, dokud zpod stroje nepřestanou vycházet zbytky trávy.
6. Vypněte motor.
7. Zastavte vodu a odpojte zahradní hadici od stroje.
8. Nastartujte motor a nechte jej několik minut běžet, aby mohla vyschnout spodní strana sekačky.
9. Motor vypněte a počkejte, až stroj vychladne.

Složení rukojeti

⚠ DŮLEŽITÉ UPOZORNĚNÍ

Nesprávným složením a rozložením rukojeti se mohou poškodit kabely, což může způsobit nebezpečí při provozu.

- **Při skládání nebo rozkládání rukojeti nepoškoďte kabely.**
- **Je-li lanko poškozené, kontaktujte autorizované servisní středisko.**

1. Povolte knoflíky rukojeti.
2. Otočte celou rukojetí směrem dopředu (Obrázek 22).

Důležité: **Při skládání horní části rukojeti nasměrujte kabely na vnější stranu knoflíků rukojeti.**

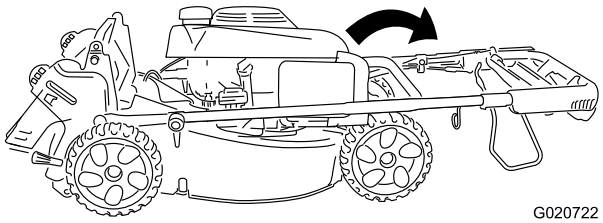

G020722
g020722

Obrázek 22

3. Otočte horní část rukojeti dozadu směrem k motoru, viz Obrázek 23.

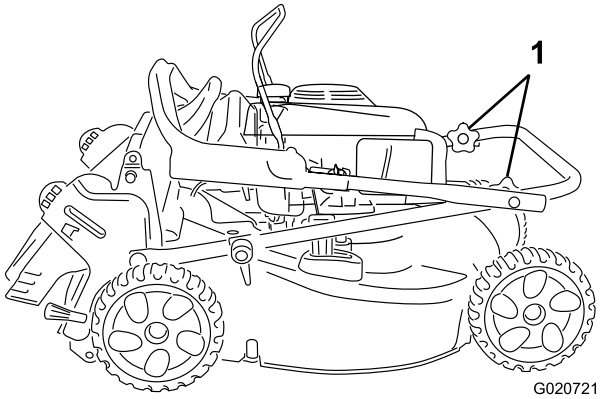

G020721
g020721

Obrázek 23

1. Knoflíky rukojeti

Údržba

Doporučený harmonogram údržby

Servisní interval	Postup při údržbě
Po prvních 5 hodinách	• Vyměňte motorový olej.
Při každém použití nebo denně	• Zkontrolujte hladinu motorového oleje a v případě potřeby olej doplňte. • Dbejte na to, aby se motor zastavil do 3 sekund po uvolnění ovládací tyče žacího nože.
Po každém použití	• Odstraňte rozsekané kousky trávy a nečistoty pod strojem.
Po každých 100 hodinách provozu	• Proveďte údržbu zapalovací svíčky.
Každý rok	• Proveďte servis vzduchového filtru. • Vyměňte motorový olej. • Vyměňte žací nůž nebo jej nechte nabrousit (častěji pokud se hrany rychle otupí). • Odstraňte nečistoty z horní části a bočních stran motoru. Motor čistěte častěji v prašných provozních podmínkách.
Každý rok nebo před uskladněním	• Před prováděním oprav podle uvedených pokynů a před každoročním uskladněním sekačky vyprázdněte palivovou nádrž.

Bezpečnost při provádění úkonů údržby

- Před seřizováním, údržbou, čištěním nebo skladováním stroj vždy vypínejte, počkejte, dokud se nezastaví všechny pohyblivé součásti, a nechejte jej vychladnout.
- Před prováděním údržby odpojte koncovku zapalovací svíčky.
- Při údržbě stroje používejte rukavice a ochranné brýle.
- Žací nůž je ostrý; při kontaktu s nožem může dojít k vážnému poranění. Při manipulaci se žacím nožem používejte rukavice. Nesnažte se nože opravovat nebo upravovat.
- Nikdy nemanipulujte s bezpečnostními zařízeními. Pravidelně kontrolujte jejich řádný provoz.
- Naklonění stroje může způsobit vytékání paliva. Palivo je hořlavé a výbušné a může způsobit zranění. Spotřebujte palivo provozem nebo je odčerpejte ručním čerpadlem; nikdy ne násoskou.
- K zajištění optimální výkonnosti stroje je nutné používat pouze originální náhradní díly a příslušenství od společnosti Toro. Náhradní díly a příslušenství jiných výrobců mohou být nebezpečné a jejich použití může mít za následek zneplatnění záruky.

Příprava na údržbu

1. Vypněte motor a počkejte, dokud se všechny pohyblivé součásti nezastaví.
2. Odpojte kabel zapalovací svíčky (Obrázek 24).

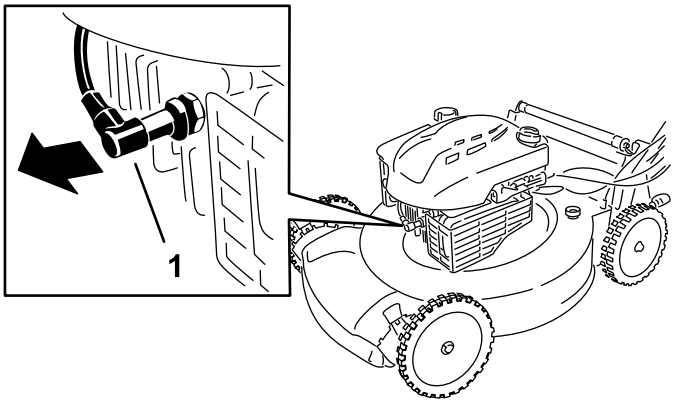

Obrázek 24

1. Kabel zapalovací svíčky

3. Jakmile dokončíte údržbu, připojte koncovku zpět k zapalovací svíčce.

Důležité: **Abyste stroj mohli naklonit kvůli výměně oleje nebo žacího nože, spotřebujte nejprve během normálního provozu palivo v nádrži. Je-li nezbytné naklonit stroj před spotřebováním paliva, odčerpejte palivo ručním palivovým čerpadlem. Naklánějte sekačku na stranu vždy tak, aby měrka oleje byla dole.**

Údržba vzduchového filtru

Servisní interval: Každý rok

1. Zatlačte na zajišťovací výstupky na horní části krytu vzduchového filtru (Obrázek 25).

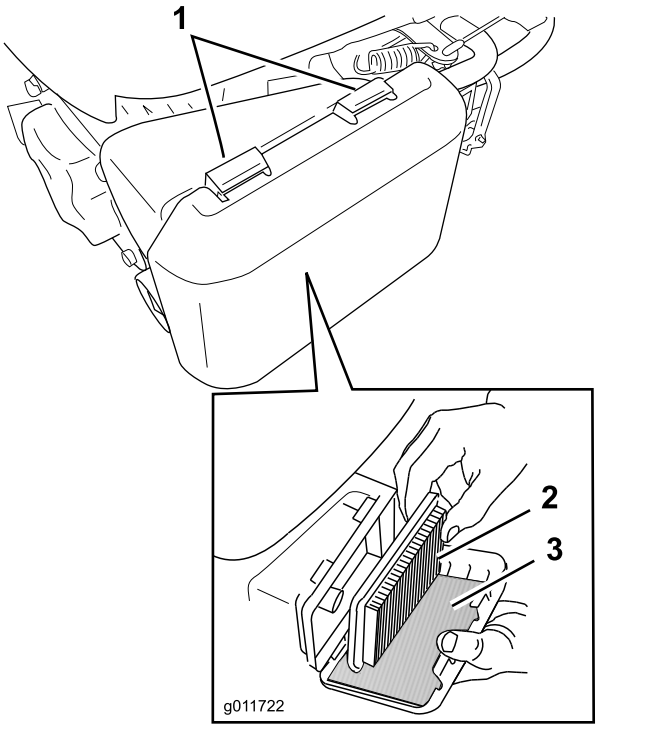

g011722

Obrázek 25

1. Zajišťovací výstupky
2. Papírový vzduchový filtr
3. Pěnový předběžný filtr

2. Otevřete kryt.
3. Vyjměte papírový vzduchový filtr a pěnový předběžný filtr (Obrázek 25).
4. Zkontrolujte pěnový předběžný filtr a vyměňte jej, pokud bude poškozený nebo nadměrně znečištěný.
5. Zkontrolujte papírový vzduchový filtr.
   - Je-li vzduchový filtr poškozen nebo je navlhčen olejem nebo palivem, vyměňte jej.
   - Pokud je vzduchový filtr znečištěný, několikrát s ním poklepejte na tvrdou plochu nebo jej ze strany, která směřuje k motoru, profoukněte stlačeným vzduchem o tlaku nižším než 207 kPa.

   Poznámka: Nesnažte se vykartáčovat nečistoty z filtru, kartáčováním by se nečistoty zatlačily do vláken.
6. K odstranění nečistot z tělesa vzduchového filtru a krytu použijte vlhký hadr.

   Důležité: **Neutírejte nečistoty směrem do vzduchového vedení.**
7. Do vzduchového filtru nainstalujte pěnový předřadný filtr a papírový vzduchový filtr.
8. Upevněte kryt.

Výměna motorového oleje

Servisní interval: Po prvních 5 hodinách

Každý rok

Poznámka: Několik minut před výměnou oleje spusťte motor, aby se olej zahřál. Zahřátý olej má lepší viskozitu a odnáší více nečistot.

Specifikace motorového oleje

Množství motorového oleje	0,55 l*
Viskozita oleje	Detergentní olej SAE 30 nebo SAE 10W-30
API klasifikace	SJ nebo vyšší

*Po vypuštění oleje zůstane v klikové skříni zbývající olej. Nelijte celé množství oleje do klikové skříně. Klikovou skříň naplňte olejem podle pokynů v následujících krocích.

1. Umístěte sekačku na rovnou plochu.
2. Viz Příprava na údržbu (strana 16).
3. Otáčením uzávěru doleva a jeho vytažením vyjměte měrku hladiny oleje (Obrázek 26).

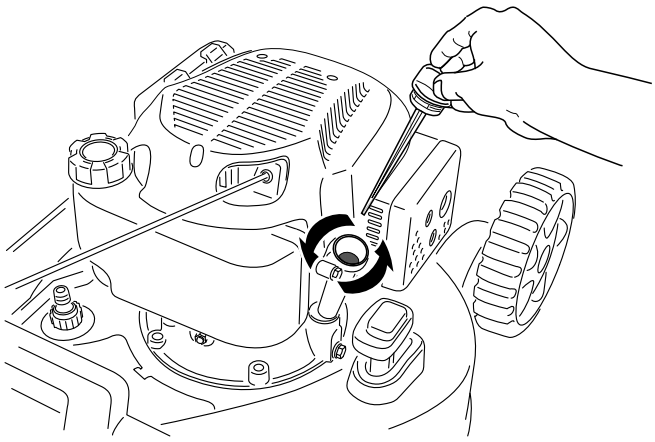

g235096

Obrázek 26

4. Nakloňte stroj na stranu (vzduchový filtr musí směřovat nahoru) a nechte vytéct olej plnicí trubicí (Obrázek 26).

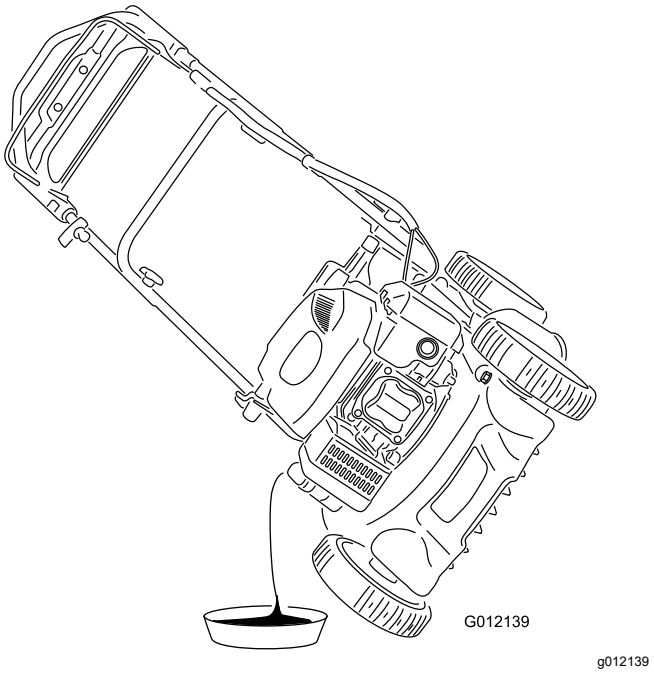

Obrázek 27

5. Po vypuštění vyjetého oleje umístěte stroj znovu do provozní polohy.
6. Prostřednictvím plnicí trubice opatrně nalijte olej v množství přibližně ¾ objemu motoru.
7. Počkejte 3 minuty, než se olej v motoru usadí.
8. Otřete měrku hladiny oleje čistým hadříkem.
9. Zasuňte měrku do olejové plnicí trubice, **avšak nezašroubovávejte ji**. Poté měrku vytáhněte.
10. Odečtěte výšku hladiny oleje na měrce.
    - Pokud je hladina oleje na měrce příliš nízká, opatrně do plnicí trubice doplňte malé množství oleje, vyčkejte 3 minuty a opakujte kroky 8 až 10, dokud nebude dosaženo správné hladiny oleje na měrce.
    - Je-li hladina oleje příliš vysoká, vypusťte přebytečný olej, aby bylo dosaženo správné výšky oleje na měrce.

    Důležité: **Pokud spustíte motor s příliš nízkou nebo vysokou hladinou motorového oleje, můžete ho poškodit.**
11. Zasuňte měrku pevně do plnicí trubice oleje.
12. Olej předejte k recyklaci podle platných předpisů.

Údržba zapalovací svíčky

Servisní interval: Po každých 100 hodinách provozu

Použijte zapalovací svíčku **Champion RL87YC** nebo rovnocenný typ.

1. Vypněte motor a počkejte, dokud se všechny pohyblivé součásti nezastaví.
2. Odpojte koncovku zapalovací svíčky (Obrázek 24).
3. Vyčistěte okolí zapalovací svíčky.
4. Vytáhněte svíčku z hlavy válce.

   Důležité: **Prasklou, zanesenou nebo znečištěnou svíčku vyměňte. Nečistěte elektrody, protože nečistoty pronikající do válce by mohly poškodit motor.**
5. Mezeru mezi elektrodami svíčky nastavte na 0,76 mm, jak znázorňuje Obrázek 28.

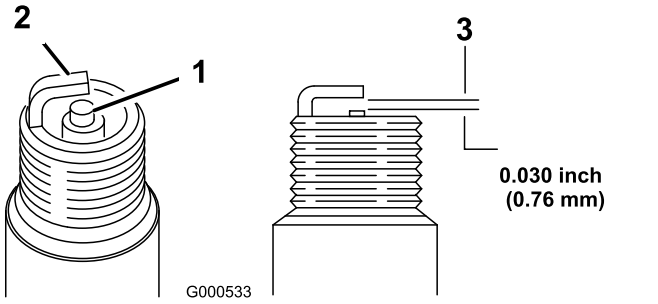

Obrázek 28

1. Izolátor středové elektrody
2. Vnější elektroda
3. Vzduchová mezera (bez měřítka)

6. Namontujte zapalovací svíčku.
7. Utáhněte zapalovací svíčku na 20 N·m.
8. Připojte koncovku zapalovací svíčky ke svíčce.

Výměna žacího nože

Servisní interval: Každý rok

***Důležité:* Pro správné namontování žacího nože budete potřebovat momentový klíč. Pokud nemáte momentový klíč nebo si provedením montáže nejste jistí, kontaktujte autorizované servisní středisko.**

Po každém spotřebování paliva zkontrolujte žací nůž. Je-li žací nůž poškozený nebo prasklý, okamžitě jej vyměňte. Pokud ostří žacího nože je tupé nebo má vruby, nechte je nabrousit a vyvážit, nebo je vyměňte.

⚠ DŮLEŽITÉ UPOZORNĚNÍ

Žací nůž je ostrý; při kontaktu s nožem může dojít k vážnému poranění.

Při manipulaci se žacím nožem používejte rukavice.

1. Viz Příprava na údržbu (strana 16).
2. Nakloňte stroj ke straně tak, aby vzduchový filtr směřoval nahoru.
3. K zajištění žacího nože použijte dřevěný špalek (Obrázek 29).

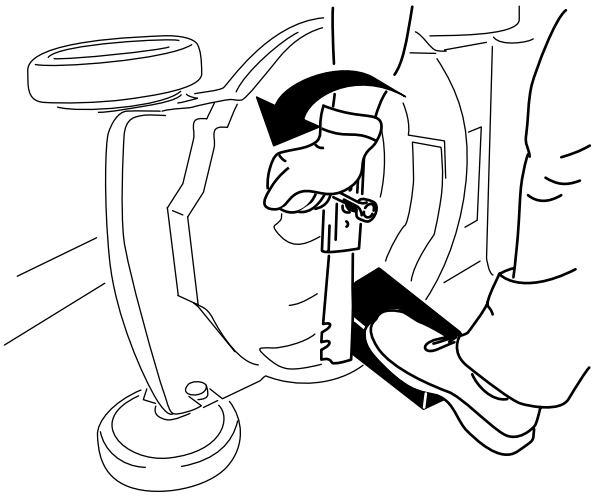

g231389

Obrázek 29

4. Sundejte žací nůž a uložte si veškeré upevňovací součástky (Obrázek 29).
5. Namontujte nový žací nůž a všechny upevňovací součástky (Obrázek 30).

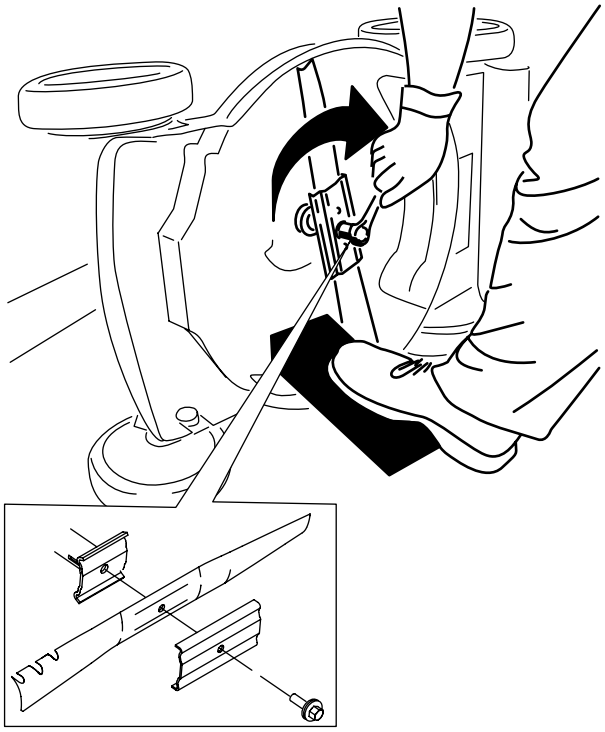

g231390

Obrázek 30

***Důležité:* Zakřivené konce žacího nože musí směřovat ke krytu stroje.**

6. **Momentovým klíčem utáhněte upevňovací šroub žacího nože na utahovací moment 82 N·m.**

***Důležité:* Při použití momentu 82 N·m je šroub pevně utažen. Zajistěte žací nůž dřevěným špalkem a utahovákem nebo klíčem šroub pevně utáhněte. Přetáhnout šroub je velmi obtížné.**

Seřízení mechanismu ručního pohonu

Pouze pro modely s vlastním pohonem

Při každé instalaci nového lanka ručního pohonu nebo v případě, že ruční pohon není správně seřízen, proveďte jeho seřízení.

1. Nastavení lanka povolte otáčením seřizovací matice proti směru hodinových ručiček (Obrázek 13).

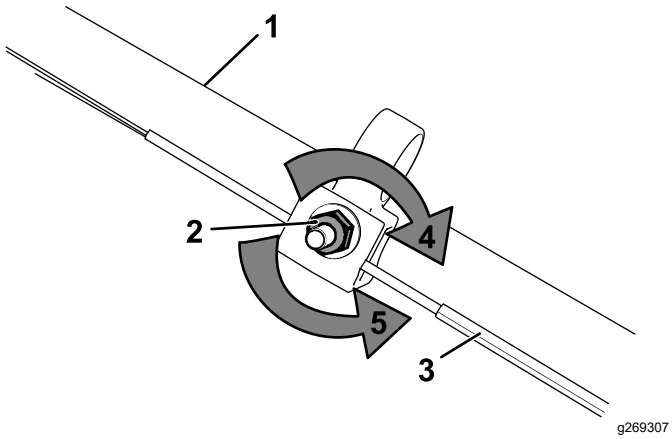

Obrázek 31

1. Rukojeť (levá strana)
2. Stavěcí matice
3. Lanko ručního pohonu
4. Otáčením seřizovací matice ve směru hodinových ručiček utáhněte nastavení.
5. Otáčením matice proti směru hodinových ručiček povolte nastavení.

2. Napnutí lanka (Obrázek 31) nastavte jeho zatažením dozadu nebo posunutím dopředu a jeho zajištěním v dané poloze.

   Poznámka: Chcete-li tahovou sílu zvýšit, posuňte lanko směrem k motoru; chcete-li tahovou sílu snížit, posuňte lanko směrem od motoru.

3. Nastavení lanka utáhněte otáčením seřizovací matice ve směru hodinových ručiček.

   Poznámka: Pomocí nástrčného klíče nebo obyčejného klíče matici pevně utáhněte.

Uskladnění

Stroj uskladněte na chladném, čistém a suchém místě.

Bezpečnost při odstavení

Před seřizováním, údržbou, čištěním nebo skladováním stroj vždy vypínejte, počkejte, dokud se nezastaví všechny pohyblivé součásti, a nechejte jej vychladnout.

Příprava stroje k uskladnění

1. Při posledním doplňování paliva v roce přidejte do paliva stabilizátor paliva (např. přípravek Toro Premium Fuel Treatment), jak je uvedeno na štítku.
2. Veškeré nespotřebované palivo řádně zlikvidujte. Palivo recyklujte v souladu s místními předpisy nebo je použijte ve svém automobilu.

   Důležité: **Staré palivo v palivové nádrži je hlavní příčinou obtížného startování. Palivo bez stabilizátoru paliva neskladujte déle než 30 dní a stabilizované palivo neskladujte déle, než doporučuje výrobce stabilizátoru paliva.**
3. Nechte stroj pracovat, dokud se palivo nespotřebuje a motor se nezastaví.
4. Spusťte znovu motor a nechte jej pracovat, dokud se sám nezastaví. Jakmile motor nejde nastartovat, je dostatečně suchý.
5. Odpojte koncovku zapalovací svíčky a připevněte ji na přídržný kolík (je-li ve výbavě).
6. Demontujte svíčku, do otvoru pro svíčku nalijte 30 ml motorového oleje a několikrát pomalu zatáhněte za lanko startéru, aby se olej rozprostřel po celém válci a v období mimo sezónu tak ve válci nevznikala koroze.
7. Namontujte volně zapalovací svíčku.
8. Utáhněte všechny matice a šrouby.

Použití stroje po uskladnění

1. Zkontrolujte a utáhněte všechny upevňovací součásti.
2. Vyjměte koncovku zapalovací svíčky a natočte rychle motor zatažením za držadlo ručního startéru, abyste z válce vyhnali přebytečný olej.
3. Namontujte zapalovací svíčku a utáhněte ji momentovým klíčem na utahovací moment 20 N·m.

4. Proveďte veškeré postupy údržby; viz Údržba (strana 16).
5. Zkontrolujte hladinu oleje motoru; viz Kontrola hladiny motorového oleje (strana 9).
6. Palivovou nádrž naplňte čerstvým palivem, viz Doplňování paliva do nádrže (strana 8).
7. Připojte koncovku kabelu k zapalovací svíčce.

Poznámky:

Oznámení o ochraně soukromí EEA / UK

Způsob, jakým společnost Toro nakládá s vašimi osobními údaji

Společnost Toro Company („Toro“) respektuje vaše soukromí. Když zakoupíte naše produkty, můžeme shromažďovat určité vaše osobní informace poskytnuté buď přímo vámi, nebo vaším místním prodejcem nebo společností Toro. Společnost Toro využívá tyto informace k plnění smluvních povinností, jako je například registrace vaší záruky, zpracování reklamace nebo kontakt s vámi v případě stažení výrobku – a pro legitimní obchodní účely – jako např. zjišťování spokojenosti zákazníků, zlepšování našich výrobků nebo poskytování informací o výrobku, jež mohou být zajímavé. Společnost Toro může sdílet vaše údaje se svými dceřinými společnostmi, přidruženými společnostmi, prodejci a dalšími obchodními partnery v souvislosti s kteroukoli z těchto činností. Osobní údaje můžeme rovněž poskytnout, pokud je to vyžadováno zákonem nebo v souvislosti s prodejem, koupí nebo sloučením podniku. Vaše osobní informace nebudeme nikdy prodávat žádné další společnosti pro marketingové účely.

Zachování osobních údajů

Společnost Toro uchová vaše osobní údaje, pokud jsou relevantní pro výše uvedené účely a v souladu se zákonnými požadavky. Chcete-li získat další informace o platných lhůtách uchovávání, kontaktujte nás prosím na adrese legal@toro.com.

Závazek společnosti Toro k bezpečnosti

Vaše osobní údaje mohou být zpracovávány v USA nebo jiné zemi, ve které mohou platit méně přísné zákony na ochranu dat než vaší zemi bydliště. Pokaždé, když převedeme vaše údaje mimo zemi vašeho bydliště, přijmeme zákonem požadovaná opatření, abychom zajistili, že budou zavedeny příslušné záruky, které ochrání vaše informace a zajistí šetrné nakládání s nimi.

Přístup a oprava

Můžete mít právo své osobní údaje upravovat nebo kontrolovat a můžete mít námitky nebo omezovat zpracování svých dat. Za tímto účelem nás kontaktujte e-mailem legal@toro.com. Máte-li pochybnosti ohledně způsobu, jakým společnost Toro zpracovala vaše informace, doporučujeme, abyste tuto otázku vznesli přímo u nás. Vezměte prosím na vědomí, že evropští občané mají právo podat stížnost na úřadě pro ochranu údajů.



Count on it.