Form No. 3444-238 Rev A

TORO®

Count on it.

Manual del operador

Máquina multiuso 4WD Groundsmaster 360®

Nº de modelo 31223—Nº de serie 408000000 y superiores
Nº de modelo 31230—Nº de serie 408000000 y superiores
Nº de modelo 31236—Nº de serie 408000000 y superiores

Registre su producto en www.Toro.com.
Traducción del original (ES)

3444-238

El uso o la operación del motor en cualquier terreno forestal, de monte o cubierto de hierba a menos que el motor esté equipado con parachispas (conforme a la definición de la sección 4442) mantenido en buenas condiciones de funcionamiento, o que el motor haya sido fabricado, equipado y mantenido para la prevención de incendios, constituye una infracción de la legislación de California (California Public Resource Code Section 4442 o 4443).

El Manual del propietario del motor adjunto ofrece información sobre las normas de la U.S. Environmental Protection Agency (EPA) y de la California Emission Control Regulation sobre sistemas de emisiones, mantenimiento y garantía. Puede solicitarse un manual nuevo al fabricante del motor.

⚠ ADVERTENCIA

CALIFORNIA
Advertencia de la Propuesta 65

Es sabido por el Estado de California que los gases de escape de los motores diesel y algunos de sus componentes causan cáncer, defectos congénitos y otros peligros para la reproducción.

Los bornes, terminales y otros accesorios de la batería contienen plomo y compuestos de plomo, productos químicos reconocidos por el Estado de California como causantes de cáncer y daños reproductivos. Lávese las manos después de manejar el material.

El uso de este producto puede provocar la exposición a sustancias químicas que el Estado de California considera causantes de cáncer, defectos congénitos u otros trastornos del sistema reproductor.

Introducción

Esta máquina es una máquina multiuso de asiento, diseñada para ser usada por operadores profesionales contratados en aplicaciones comerciales. Está diseñada principalmente para el cuidado de césped bien mantenido en parques, campos deportivos y zonas verdes comerciales. No está diseñada para cortar maleza. El uso de este producto para otros propósitos que los previstos podría ser peligroso para usted y para otras personas.

Lea este manual detenidamente para aprender a utilizar y mantener correctamente su producto, y para evitar lesiones y daños al producto. Usted es responsable de utilizar el producto de forma correcta y segura.

Visite www.Toro.com para buscar materiales de formación y seguridad o información sobre accesorios, para localizar un distribuidor o para registrar su producto.

Cuando necesite asistencia técnica, piezas genuinas Toro o información adicional, póngase en contacto con un Distribuidor de Servicio Autorizado o con Asistencia al Cliente Toro, y tenga a mano los números de modelo y serie de su producto. La Figura 1 identifica la ubicación de los números de serie y de modelo en el producto. Escriba los números en el espacio provisto.

Importante: **Con su dispositivo móvil, puede escanear el código QR de la pegatina del número de serie (en su caso) para acceder a información sobre la garantía, las piezas, y otra información sobre el producto.**

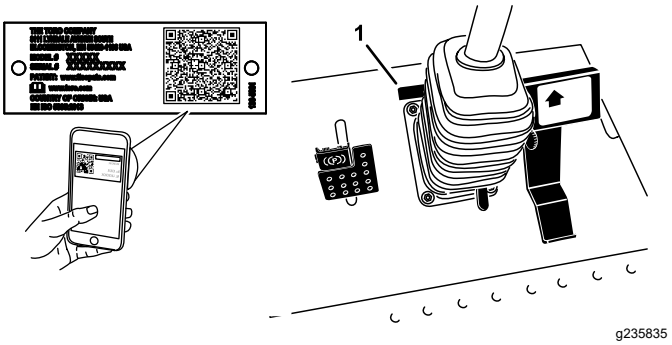

Figura 1

1. Ubicación de los números de modelo y de serie

Nº de modelo _____

Nº de serie _____

Este manual identifica peligros potenciales y contiene mensajes de seguridad identificados por el símbolo de alerta de seguridad (Figura 2), que señala un peligro que puede causar lesiones graves o la muerte si usted no sigue las precauciones recomendadas.

g000502

Figura 2
Símbolo de alerta de seguridad

Este manual también utiliza 2 palabras para resaltar información. **Importante** llama la atención sobre

© 2021—The Toro® Company
8111 Lyndale Avenue South
Bloomington, MN 55420

Póngase en contacto con nosotros en www.Toro.com.
Impreso en EE. UU.
Reservados todos los derechos

información mecánica especial, y **Nota** resalta información general que merece una atención especial.

Contenido

Seguridad 4
Seguridad general 4
Pegatinas de seguridad e instrucciones 5
Montaje 12
1 Instalación del árbol de transmisión de la TDF en una unidad de corte opcional o un QAS 13
2 Uso de las fijaciones de montaje de la unidad de corte opcional 14
3 Ajuste de la barra antivuelco 14
4 Comprobación de la presión de los neumáticos 14
5 Verificación del nivel de los fluidos 14
El producto 15
Controles 15
Controles de la cabina 18
Especificaciones 19
Aperos/Accesorios 20
Antes del funcionamiento 20
Seguridad antes del uso 20
Adición de combustible 21
Comprobación del nivel de aceite del motor 22
Comprobación del sistema de refrigeración 22
Comprobación del sistema hidráulico 22
El sistema de interruptores de seguridad 22
Posición del asiento estándar 23
Elevar y bajar el asiento 24
Ajuste de la altura de corte 24
Durante el funcionamiento 25
Seguridad durante el uso 25
Cómo arrancar el motor 27
Apagado del motor 28
Conducción de la máquina 28
Cómo parar la máquina 29
Selección del Modo de dirección 29
Uso de la unidad de corte o del accesorio 29
Consejos de operación 30
Después del funcionamiento 31
Seguridad general 31
Empujar la máquina a mano 31
Transporte de la máquina 32
Ubicación de los puntos de amarre 32
Mantenimiento 33
Seguridad en el mantenimiento 33
Calendario recomendado de mantenimiento 33
Lista de comprobación – mantenimiento diario 35
Procedimientos previos al mantenimiento 36
Uso de la varilla de sujeción del capó 36
Lubricación 37
Engrasado de cojinetes y casquillos 37
Mantenimiento del motor 39
Seguridad del motor 39
Mantenimiento del limpiador de aire 39
Mantenimiento del aceite del motor 39
Comprobación del nivel de aceite del motor 40
Capacidad de aceite del cárter 40
Cambio del aceite de motor y el filtro 40
Ajuste del acelerador 41
Mantenimiento del sistema de combustible 42
Mantenimiento del separador de agua 42
Purga del sistema de combustible 42
Purga de aire de los inyectores de combustible 43
Limpieza del depósito de combustible 43
Inspeccione los tubos de combustible y sus conexiones 43
Mantenimiento del sistema eléctrico 44
Seguridad del sistema eléctrico 44
Mantenimiento de la batería 44
Comprobación de los fusibles 44
Cómo almacenar la batería 45
Pantalla diagnóstica ACE 45
Comprobación de los interruptores de seguridad 45
Mantenimiento del sistema de transmisión 47
Comprobación de la presión de los neumáticos 47
Corrección de la alineación incorrecta de la dirección 47
Mantenimiento del sistema de refrigeración 48
Seguridad del sistema de refrigeración 48
Especificación del refrigerante 48
Comprobación del sistema de refrigeración 49
Limpieza del radiador 49
Mantenimiento de los frenos 50
Ajuste de los frenos 50
Ajuste del freno de estacionamiento 50
Mantenimiento de las correas 51
Comprobación de la correa del alternador 51
Mantenimiento del sistema de control 52
Ajuste del punto muerto de la transmisión de tracción 52
Ajuste de la velocidad máxima de transporte 52
Mantenimiento del sistema hidráulico 54

Seguridad del sistema hidráulico 54
Especificación del fluido hidráulico 54
Comprobación del sistema hidráulico 54
Cambio del fluido hidráulico y el filtro..... 55
Mantenimiento de la cabina..... 56
Llenado del depósito del líquido del parabrisas 56
Limpieza de los filtros de aire de la cabina 56
Limpieza de serpentín del aire acondicionado 57
Limpieza 58
Limpieza de la cabina 58
Eliminación de residuos..... 58
Almacenamiento 58
Seguridad durante el almacenamiento 58
Preparación de la máquina 58
Preparación del motor 59

Seguridad

Esta máquina ha sido diseñada con arreglo a lo estipulado en la norma ANSI B71.4-2017.

Seguridad general

Este producto es capaz de amputar manos y pies y de lanzar objetos al aire. Siga siempre todas las instrucciones de seguridad con el fin de evitar lesiones personales graves.

- Lea y comprenda el contenido de este *Manual del operador* antes de arrancar el motor.
- Dedique toda su atención al manejo de la máquina. No realice ninguna actividad que pudiera distraerle; de lo contrario, pueden producirse lesiones o daños materiales.
- No haga funcionar la máquina si no están colocados y funcionando todos los protectores y dispositivos de seguridad de la máquina.
- Mantenga las manos y los pies alejados de las piezas en movimiento. Manténgase alejado del orificio de descarga.
- Mantenga a transeúntes y niños alejados de la zona de trabajo. Nunca permita a los niños utilizar la máquina.
- Apague el motor, retire la llave y espere a que se detenga todo movimiento antes de abandonar el puesto del operador. Deje que se enfríe la máquina antes de hacer trabajos de ajuste, mantenimiento, limpieza o almacenamiento.

El uso o mantenimiento incorrecto de esta máquina puede causar lesiones. Para reducir el peligro de lesiones, cumpla estas instrucciones de seguridad y preste atención siempre al símbolo de alerta de seguridad ⚠, que significa: Cuidado, Advertencia o Peligro – instrucción relativa a la seguridad personal. El incumplimiento de estas instrucciones puede dar lugar a lesiones personales e incluso la muerte.

Pegatinas de seguridad e instrucciones

Las pegatinas de seguridad e instrucciones están a la vista del operador y están ubicadas cerca de cualquier zona de peligro potencial. Sustituya cualquier pegatina que esté dañada o que falte.

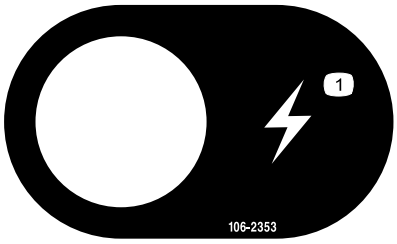

decal106-2353

106-2353

1. Enchufe eléctrico

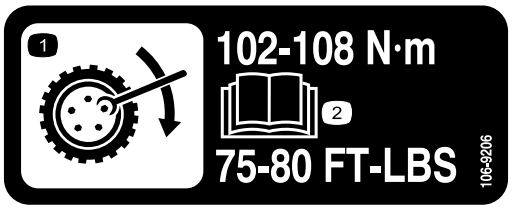

decal106-9206

106-9206

1. Especificaciones del par de apriete de las ruedas
2. Lea el *manual del operador*.

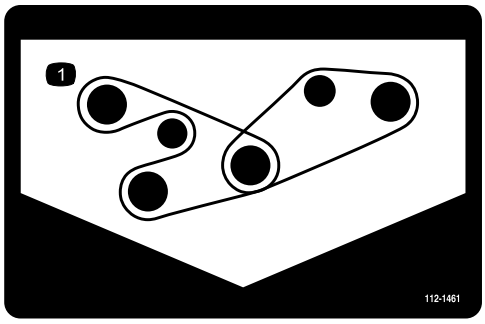

decal112-1461

112-1461

1. Enrutado de la correa

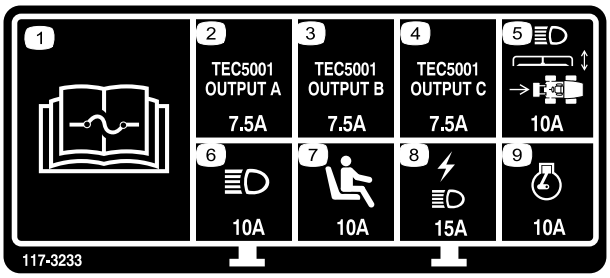

decal117-3233

117-3233

1. Lea las instrucciones sobre fusibles en el *Manual del operador*.
2. Solenoide de la dirección a 4 ruedas – 7.5 A
3. Habilitar TDF, luz de la dirección a 4 ruedas, elevación de la carcasa, flotación de la carcasa – 7.5 A
4. Indicador de la bujía, solenoide de combustible, indicador diagnóstico, arranque – 7.5 A
5. Faros, actuador de la carcasa, toma de fuerza – 10 A
6. Luces – 10 A
7. Interruptor de presencia del operador – 10 A
8. Enchufe eléctrico, luces – 15 A
9. Motor – 10 A

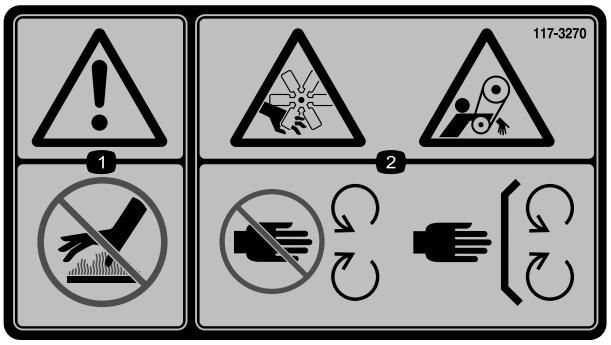

decal117-3270

117-3270

1. Advertencia – no toque la superficie caliente.
2. Peligro de corte/desmembramiento, mano; peligro de enredamiento, correa – no se acerque a las piezas en movimiento; mantenga colocados todos los protectores.

decal117-3272

117-3272

1. Advertencia – lea el *Manual del operador*; el no utilizar el sistema de protección antivuelco (ROPS) puede causar lesiones en caso de un vuelco; lleve cinturón de seguridad cuando está colocado el ROPS; no lleve cinturón de seguridad cuando el ROPS está bajado.

---

decal117-3276

117-3276

1. Refrigerante del motor bajo presión
2. Peligro de explosión – lea el *Manual del operador*.
3. Advertencia – no toque la superficie caliente.
4. Advertencia – lea el *Manual del operador.*

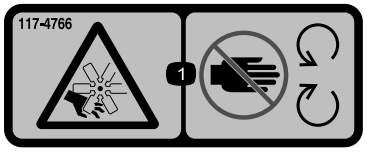

decal117-4766

117-4766

1. Peligro de corte/desmembramiento; ventilador – no se acerque a las piezas en movimiento; mantenga colocados todos los protectores.

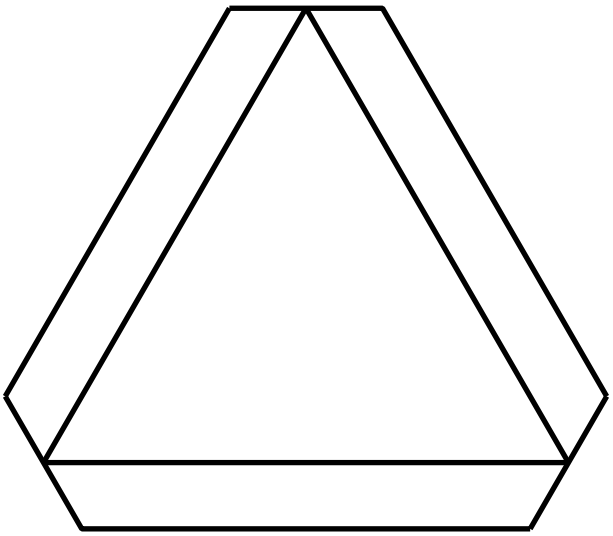

decal120-0250

120-0250

1. Vehículo lento

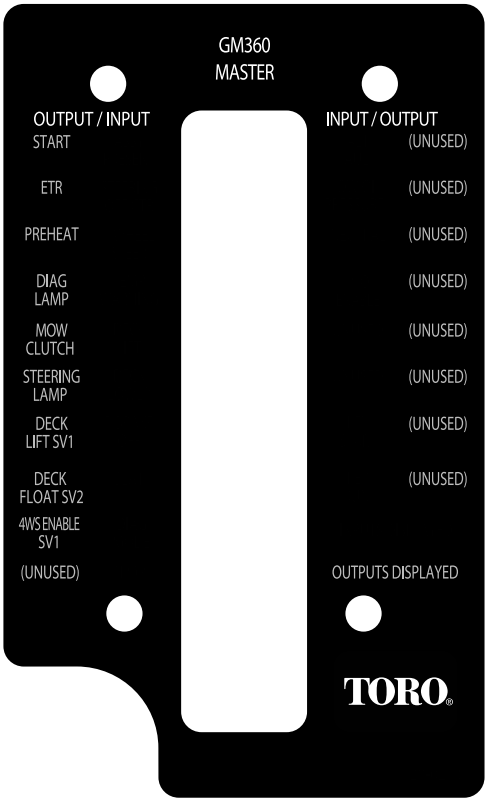

decal120-0273

120-0273

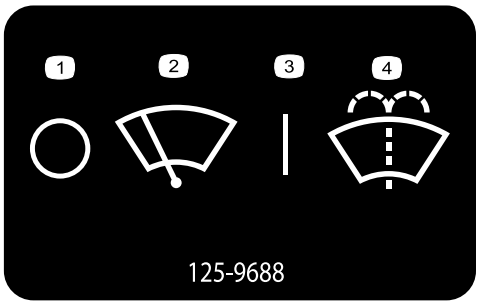

decal125-9688

125-9688

1. Apagado
2. Limpiaparabrisas
3. Encendido
4. Pulverizar líquido del lavaparabrisas.

---

decal130-0594

130-0594

Modelo con cabina únicamente

1. Advertencia – lea el *Manual del operador*; utilice siempre el cinturón de seguridad mientras está sentado en la cabina; lleve protección auditiva.

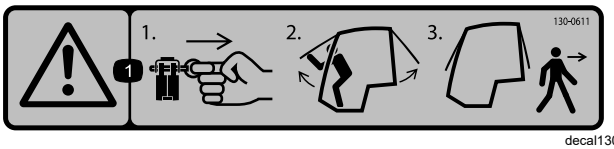

decal130-0611

130-0611

1. Advertencia – retire el pasador, eleve las puertas y salga de la cabina.

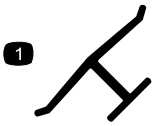

decaloemmarkt

Marca del fabricante

1. Esta marca indica que la cuchilla se ha identificado como pieza del fabricante original de la máquina.

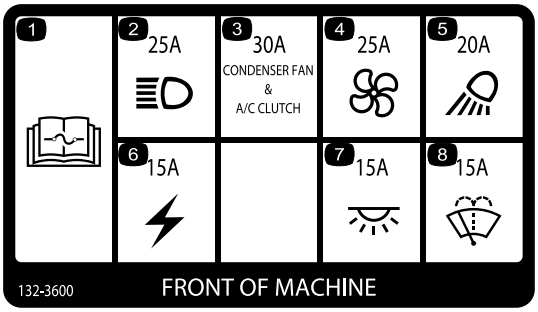

decal132-3600

132-3600

Modelo con cabina únicamente

1. Lea el *Manual del operador* para obtener más información sobre los fusibles.
2. Faro (25 A)
3. Ventilador del condensador y embrague del A/A (30 A)
4. Ventilador (25 A)
5. Luz de trabajo (20 A)
6. Potencia auxiliar (15 A)
7. Luz de la cabina (15 A)
8. Limpiaparabrisas (15 A)

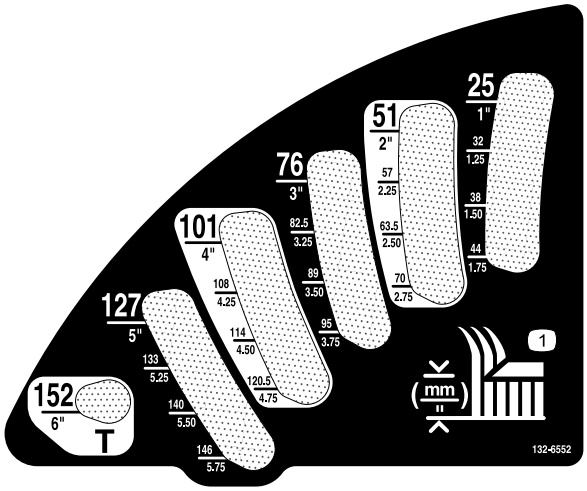

decal132-6552

132-6552

Solamente modelos de tracción a 2 ruedas con ROPS y tracción a 4 ruedas con ROPS

1. Altura de corte

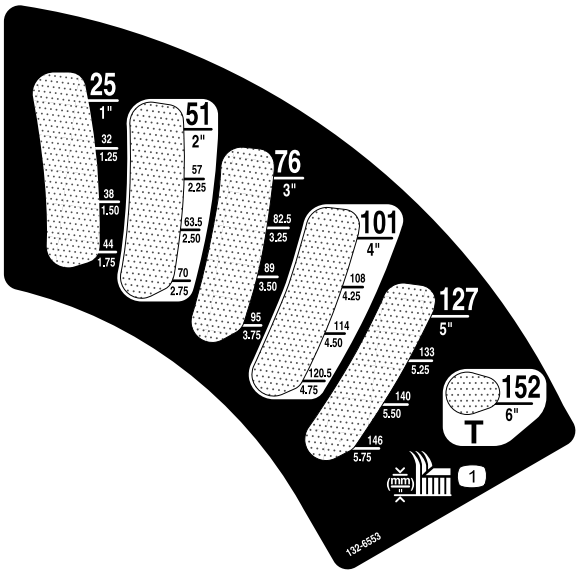

decal132-6553

132-6553

Modelo con cabina únicamente

1. Altura de corte

---

decal133-8062

133-8062

---

decalbatterysymbols

Símbolos de la batería

La batería contiene algunos de estos símbolos, o todos ellos.

1. Riesgo de explosión
2. No fumar; mantener alejado del fuego y de las llamas desnudas
3. Líquido cáustico/peligro de quemadura química
4. Lleve protección ocular..
5. Lea el *Manual del operador*.
6. Mantenga a otras personas alejadas de la batería.
7. Lleve protección ocular; los gases explosivos pueden causar ceguera y otras lesiones.
8. El ácido de la batería puede causar ceguera o quemaduras graves.
9. Enjuague los ojos inmediatamente con agua y busque rápidamente ayuda médica.
10. Contiene plomo; no tirar a la basura

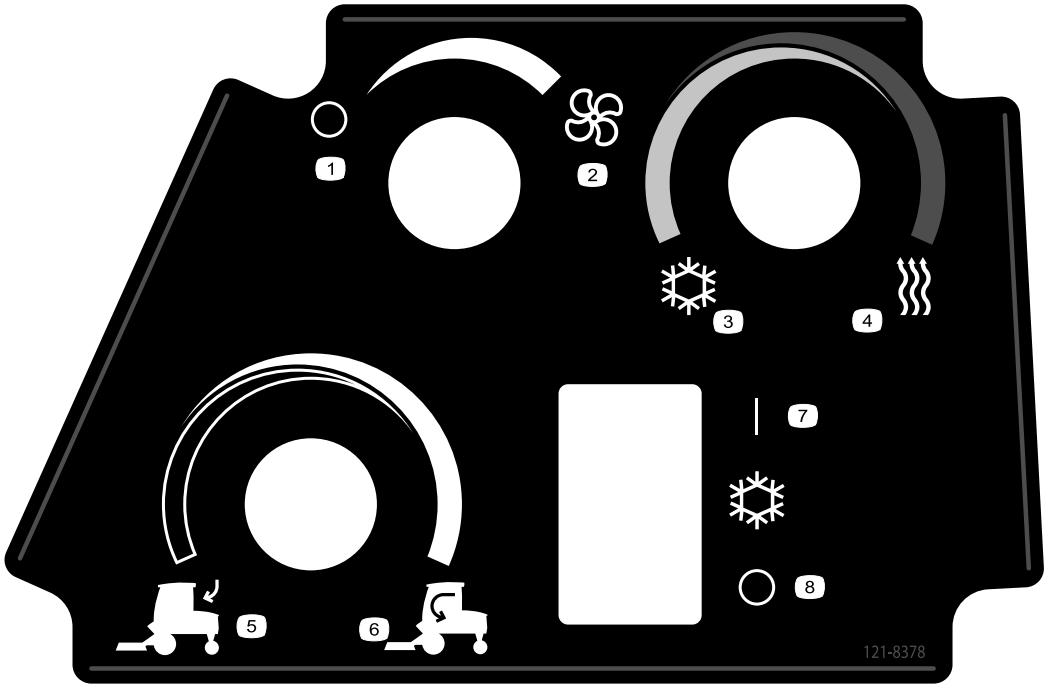

decal121-8378

121-8378

Modelo con cabina únicamente

1. Ventilador – apagar
2. Ventilador – encender, máxima potencia
3. Aire frío
4. Aire caliente
5. Aire externo
6. Aire interno
7. Aire acondicionado – apagar
8. Aire acondicionado – encender

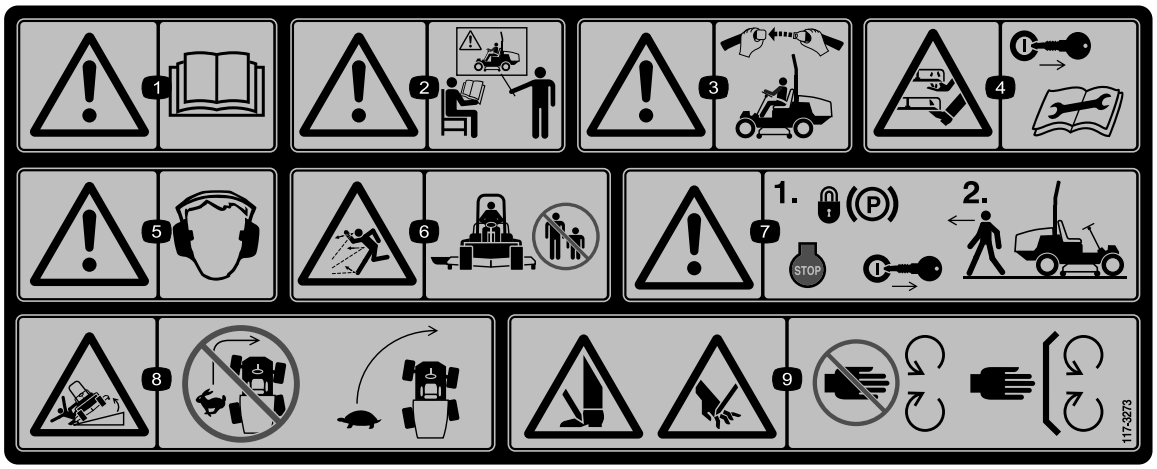

decal117-3273

117-3273

1. Advertencia – lea el *Manual del operador.*
2. Advertencia – no utilice esta máquina a menos que haya recibido formación en su manejo.
3. Advertencia – lleve puesto el cinturón de seguridad cuando esté sentado en el puesto del operador.
4. Peligro de corte/desmembramiento de mano o pie, cuchilla del cortacésped – retire la llave y lea el *Manual del operador* antes de realizar tareas de mantenimiento.
5. Advertencia – lleve protección auditiva.
6. Peligro de objetos arrojados – mantenga alejadas a otras personas.
7. Advertencia – ponga el freno de estacionamiento, pare el motor y retire la llave antes de abandonar la máquina.
8. Peligro de vuelco – disminuya la velocidad antes de girar; no gire a velocidad alta.
9. Peligro de corte de mano o pie – no se acerque a las piezas en movimiento; mantenga colocados todos los protectores.

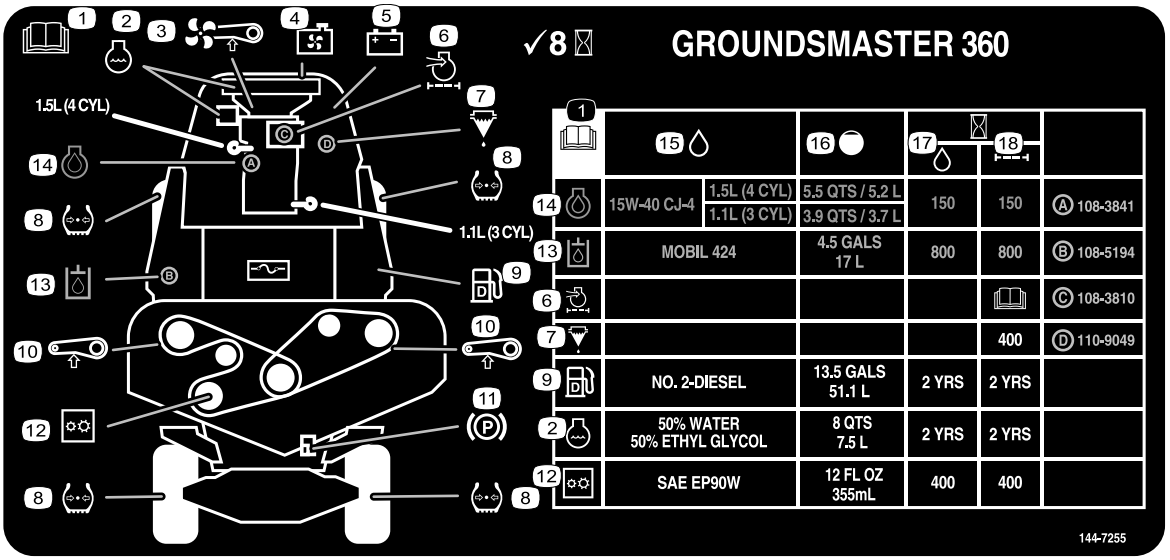

decal144-7255

144-7255

1. Lea el *Manual del operador* antes de realizar cualquier tarea de mantenimiento.
2. Refrigerante del motor
3. Tensión de la correa del ventilador
4. Rejilla del radiador
5. Batería
6. Filtro de aire del motor
7. Separador de combustible/agua
8. Presión de los neumáticos
9. Combustible
10. Tensión de la correa
11. Freno de estacionamiento
12. Caja de engranajes
13. Fluido hidráulico
14. Aceite del motor
15. Especificaciones de combustible
16. Capacidad
17. Intervalo – fluidos (horas)
18. Intervalo – filtros (horas)

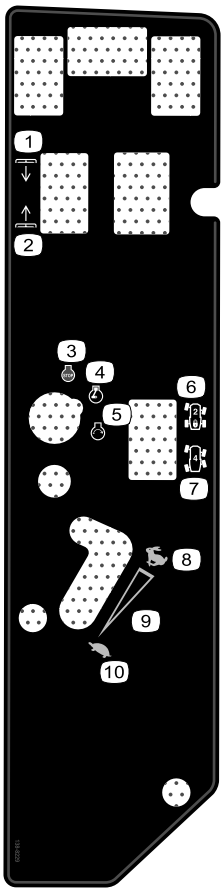

decal138-8229

138-8229

1. Bajar las carcasas
2. Elevar las carcasas
3. Motor – parar
4. Motor – marcha
5. Motor – arrancar
6. Dirección a 2 ruedas
7. Dirección a 4 ruedas
8. Rápido
9. Ajuste variable continuo
10. Lento

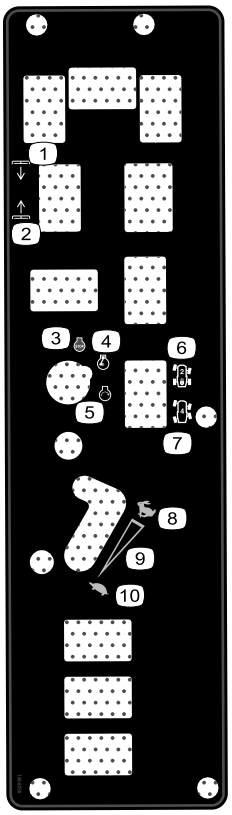

decal138-8236

138-8236

1. Bajar las carcasas
2. Elevar las carcasas
3. Motor – parar
4. Motor – marcha
5. Motor – arrancar
6. Dirección a 2 ruedas
7. Dirección a 4 ruedas
8. Rápido
9. Ajuste variable continuo
10. Lento

Montaje

Piezas sueltas

Utilice la tabla siguiente para verificar que no falta ninguna pieza.

Procedimiento	Descripción	Cant.	Uso
1	Árbol de la TDF Perno (5/16" x 1¾") Contratuerca (5/16") Pasador cilíndrico (3/16" x 1½")	1 4 4 2	Instalación del árbol de transmisión de la TDF en una unidad de corte opcional o un QAS.
2	Pasador de retención Engrasador Tornillo con arandela prensada (5/16" x ⅞")	2 2 2	Utilice las fijaciones para instalar la unidad de corte opcional.
3	No se necesitan piezas	–	Ajuste la barra antivuelco.
4	No se necesitan piezas	–	Comprobar la presión de los neumáticos.
5	No se necesitan piezas	–	Compruebe los niveles de fluido hidráulico, aceite del motor y refrigerante.

Documentación y piezas adicionales

Descripción	Cant.	Uso
Manual del operador	1	Revisar antes de utilizar la máquina.
Manual del propietario del motor	1	Utilícelo para consultar información sobre el motor.
Declaración de Conformidad	1	
Llaves de contacto	2	Arranque el motor.

1

Instalación del árbol de transmisión de la TDF en una unidad de corte opcional o un QAS

Piezas necesarias en este paso:

1	Árbol de la TDF
4	Perno (5/16" x 1¾")
4	Contratuerca (5/16")
2	Pasador cilíndrico (3/16" x 1½")

Procedimiento

Nota: La instalación del árbol de la TDF es más sencilla si coloca la máquina en un elevador.

1. Aparque la máquina en una superficie nivelada, ponga el freno de estacionamiento, apague el motor y retire la llave.

⚠ ADVERTENCIA

Si usted arranca el motor y permite que gire la TDF, podrían producirse graves lesiones personales y daños en la máquina.

- **No arranque el motor ni accione el interruptor de la TDF mientras el árbol de la TDF esté desconectado de la carcasa de corte.**
- **Antes de desconectar el árbol de la TDF de la carcasa de corte, desenchufe el conector de la bobina del solenoide de la TDF del arnés de cables para impedir que se engrane accidentalmente el embrague de la TDF.**

2. Desconecte el conector del arnés de cables del conector de la bobina del solenoide de la TDF (Figura 3).

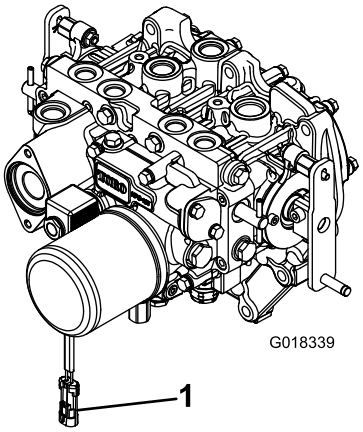

Figura 3

1. Conector del arnés de cables

3. Coloque el árbol de la TDF debajo de la parte delantera de la máquina. Asegúrese de que la horquilla del eje de deslizamiento del árbol está colocada hacia el árbol de transmisión (Figura 4).

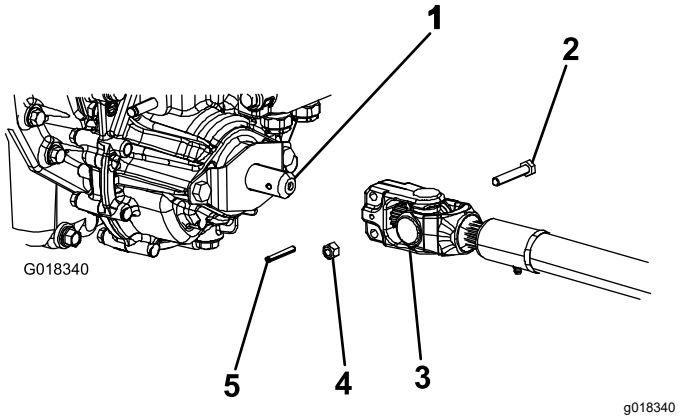

Figura 4

1. Árbol de transmisión
2. Perno
3. Árbol de la TDF
4. Contratuerca
5. Pasador cilíndrico

4. Alinee las acanaladuras y el taladro del pasador cilíndrico de la horquilla del árbol con el árbol de transmisión.
5. Deslice la horquilla del árbol de la TDF sobre el eje del árbol de transmisión.
6. Sujete la horquilla del extremo del árbol de la TDF como se indica a continuación:
   A. Introduzca el pasador cilíndrico en la horquilla y en el árbol de salida.
   B. Instale los pernos a través de la horquilla del árbol.
   C. Instale y apriete las contratuercas para sujetar la horquilla al árbol de la TDF.

Nota: Guarde el resto de los pernos, las contratuercas y el pasador cilíndrico para sujetar el otro extremo del árbol al eje de la caja de engranajes del accesorio.

D. Apriete las contratuercas a 20–25 N·m (175–225 pulgadas-libra).

7. Lubrique los engrasadores del árbol de la TDF.
8. Después de conectar el otro extremo del árbol al eje de la caja de engranajes del accesorio, conecte el conector del arnés de cables al conector de la bobina de la válvula del solenoide de la TDF (Figura 3).

2

Uso de las fijaciones de montaje de la unidad de corte opcional

Piezas necesarias en este paso:

2	Pasador de retención
2	Engrasador
2	Tornillo con arandela prensada (5/16" x ⅞")

Procedimiento

Nota: Estos componentes y este procedimiento solo son necesarios si se monta en la unidad de tracción una unidad de corte que requiera pasadores de retención. Consulte las instrucciones de instalación en el *Manual del operador* de la unidad de corte.

Nota: Si no se va a instalar una unidad de corte en la unidad de tracción, retire o amarre las 4 cadenas de elevación de la carcasa de los brazos de suspensión.

3

Ajuste de la barra antivuelco

No se necesitan piezas

Procedimiento

1. Retire las 2 chavetas y los 2 pasadores de la barra antivuelco (Figura 5).
2. Eleve la barra antivuelco a la posición vertical y sujétela con los 2 pasadores y las 2 chavetas (Figura 5).

   Nota: Si es necesario bajar la barra antivuelco, empuje la barra hacia adelante para aliviar la presión sobre os pasadores, retire los pasadores, baje la barra lentamente, y fíjela con los pasadores de manera que no pueda dañar el capó.

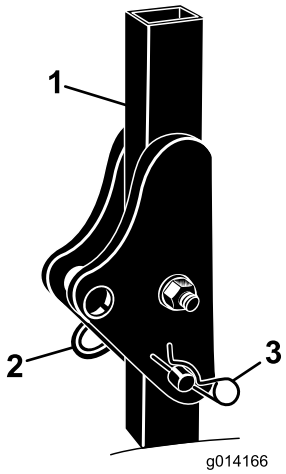

g014166

Figura 5

1. Barra antivuelco
2. Pasador
3. Chaveta

4

Comprobación de la presión de los neumáticos

No se necesitan piezas

Procedimiento

Compruebe la presión de los neumáticos; consulte Comprobación de la presión de los neumáticos (página 47).

Importante: **Mantenga la presión correcta en todos los neumáticos para asegurar una buena calidad de corte y un rendimiento correcto de la máquina. No use los neumáticos con presiones menores que las recomendadas.**

5

Verificación del nivel de los fluidos

No se necesitan piezas

Procedimiento

1. Compruebe el nivel del fluido hidráulico antes de arrancar el motor; consulte Comprobación del sistema hidráulico (página 54).
2. Compruebe el nivel de aceite del motor antes de arrancar el motor; consulte Comprobación del nivel de aceite del motor (página 40).
3. Compruebe el sistema de refrigeración antes de arrancar el motor; consulte Comprobación del sistema de refrigeración (página 49).

El producto

Controles

Familiarícese con todos los controles antes de poner en marcha el motor y trabajar con la máquina.

Pedal de tracción

El pedal de tracción (Figura 6) controla la operación hacia delante y hacia atrás. Pise la parte superior del pedal para desplazarse hacia delante y la parte inferior para desplazarse hacia atrás. La velocidad de avance es proporcional al recorrido del pedal. Para obtener la velocidad máxima de avance, sin carga, pise a fondo el pedal con el acelerador en posición de RÁPIDO.

Para detener la máquina, reduzca la presión sobre el pedal de tracción y permita que vuelva a su posición central.

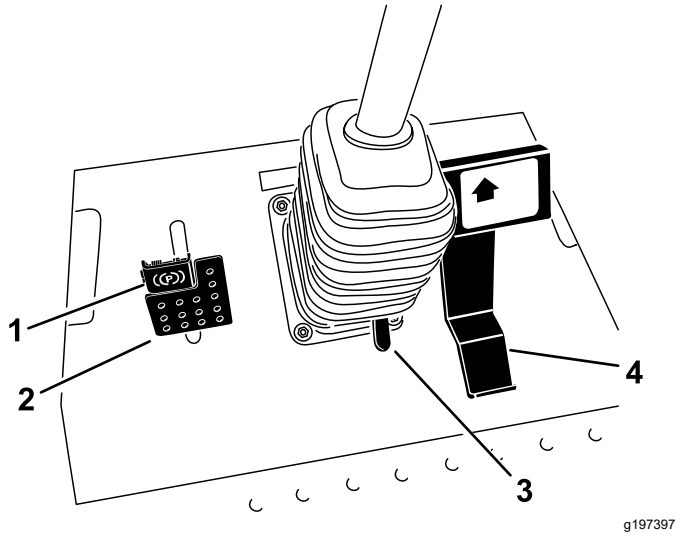

Figura 6

1. Freno de estacionamiento
2. Pedal de freno
3. Pedal de inclinación del volante
4. Pedal de tracción

Pedal de freno

Utilice el pedal de freno con el enganche del pedal de freno para poner y quitar el freno de estacionamiento (Figura 6). Para detener la máquina, suelte el pedal de tracción y permita que vuelva a su posición central. Puede utilizar el freno como ayuda para detener la máquina en una emergencia.

Pedal de inclinación del volante

Para inclinar el volante hacia usted, pise el pedal y tire de la columna de dirección hacia usted a la posición más cómoda; luego suelte el pedal (Figura 6). Para

alejar el volante, pise el pedal y suéltelo cuando el volante llegue a la posición de uso deseada.

Freno de estacionamiento

Para poner el freno de estacionamiento, pise el pedal de freno y presione la parte superior hacia adelante para engancharlo (Figura 6). Para quitar el freno de estacionamiento, pise el pedal de freno hasta que el enganche del freno de estacionamiento se retraiga.

Interruptor de encendido

El interruptor de encendido tiene tres posiciones: DESCONECTADO, CONECTADO/PRECALENTAMIENTO y ARRANQUE (Figura 7).

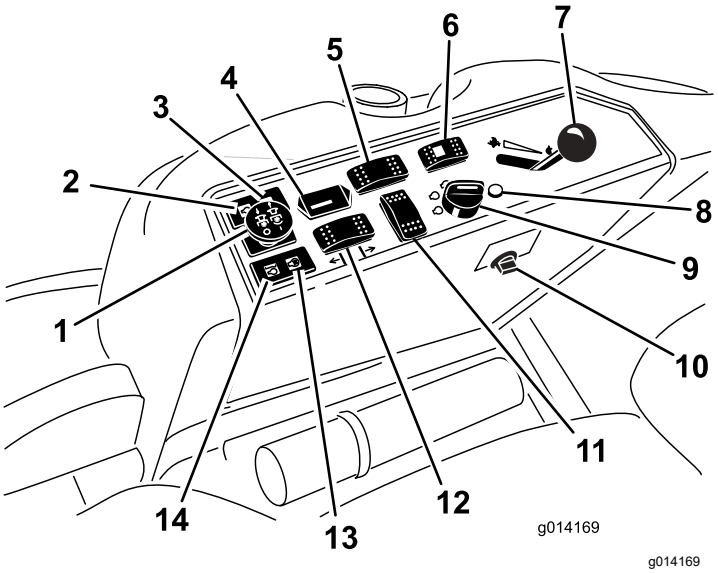

Figura 7

1.	Interruptor de la toma de fuerza (TDF)	8.	Indicador diagnóstico (tracción a 4 ruedas solamente)
2.	Indicador de presión del aceite	9.	Interruptor de encendido
3.	Indicador de carga	10.	Enchufe eléctrico
4.	Horímetro	11.	Ubicación del interruptor opcional
5.	Interruptor del bloqueo del diferencial (tracción a 2 ruedas solamente)	12.	Interruptor de elevación de la plataforma
6.	Interruptor de selección de la dirección (tracción a 4 ruedas solamente)	13.	Indicador de la bujía
7.	Palanca del acelerador	14.	Indicador de advertencia de la temperatura del refrigerante

Interruptor de la toma de fuerza (TDF)

El interruptor de la toma de fuerza (TDF) pone en marcha y detiene las cuchillas el accesorio (Figura 7).

Indicador de combustible

El indicador de combustible (Figura 8) muestra la cantidad de combustible que queda en el depósito.

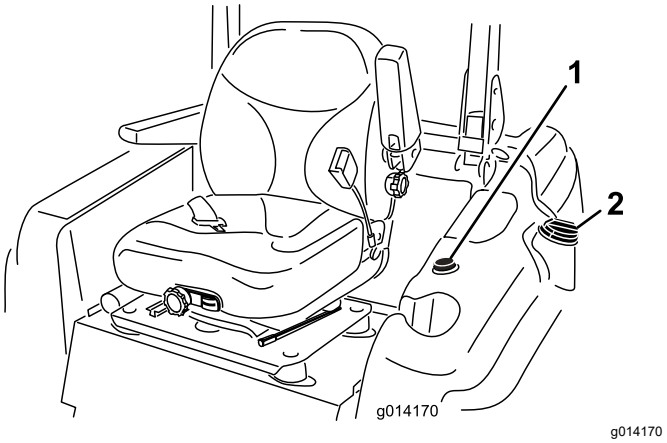

Figura 8

1.	Indicador de combustible	2.	Tapón del depósito de combustible

Palanca del acelerador

La palanca del acelerador (Figura 7) controla la velocidad del motor. Mueva la palanca del acelerador hacia adelante, hacia la posición RÁPIDO, para aumentar la velocidad del motor. Muévala hacia atrás a la posición LENTO para reducir la velocidad del motor. El acelerador controla la velocidad de la TDF y, junto con el pedal de tracción, controla la velocidad de avance de la máquina. Tenga el acelerador siempre en la posición RÁPIDO cuando utilice accesorios.

Horímetro

El horímetro registra las horas que usted opera la máquina con la llave de contacto en la posición MARCHA. Utilice el recuento de horas para programar el mantenimiento regular.

Indicador de advertencia de la temperatura del refrigerante del motor

Si la temperatura del refrigerante del motor es alta, el indicador de advertencia (Figura 7) se enciende y el accesorio instalado se apaga. Si la temperatura del refrigerante aumenta otros 11 °C (20 °F) y usted sigue usando la máquina, el motor se apaga.

Importante: **Si el accesorio se apaga y el indicador de advertencia de temperatura está encendido, presione hacia abajo el interruptor de la TDF, conduzca hasta una zona llana y segura, mueva la palanca del acelerador a la posición LENTO, deje que el pedal se desplace a la posición PUNTO MUERTO, y ponga el freno de estacionamiento. Deje el motor a velocidad de ralentí durante varios minutos mientras se enfría hasta un nivel seguro. Pare el motor y compruebe el sistema de refrigeración; consulte Comprobación del sistema de refrigeración (página 49).**

Indicador de la bujía (luz naranja)

El indicador de la bujía (Figura 7) se enciende cuando el interruptor de encendido se gira a la posición CONECTADO. Permanece encendido durante 6 segundos. Cuando se apaga el indicador, el motor está preparado para el arranque.

Indicador de carga

El indicador de carga se enciende cuando el sistema de carga está funcionando por encima o por debajo del rango de operación normal (Figura 7). Compruebe y/o repare el sistema de carga eléctrica.

Indicador de advertencia de presión del aceite

El indicador de advertencia de la presión del aceite se enciende si la presión de aceite del motor cae por debajo de un nivel seguro (Figura 7). Si la presión del aceite es baja, apague el motor y determine la causa. Repare el sistema de aceite del motor antes de volver a arrancar el motor.

Interruptor de selección de la dirección

Máquinas con tracción a 4 ruedas solamente

Presione el interruptor de selección de dirección hacia atrás para engranar la dirección a 4 ruedas, y hacia adelante para volver a la dirección a 2 ruedas (Figura 7).

Indicador diagnóstico

Máquinas con tracción a 4 ruedas solamente

El indicador de diagnóstico se enciende cuando el sistema detecta un fallo (Figura 7).

El indicador diagnóstico

Máquinas con tracción a 4 ruedas solamente

La máquina está equipada con un indicador diagnóstico que indica si el controlador electrónico ha detectado una avería electrónica. El indicador diagnóstico está situado en el panel de control (Figura 9). Cuando el controlador electrónico está funcionando correctamente y la llave se desplaza a la posición CONECTADO, el indicador diagnóstico del controlador se enciende durante 3 segundos y luego se apaga, indicando que el indicador funciona correctamente. Si la máquina se apaga, el indicador se enciende sin parpadear hasta que se cambia la posición de la llave. El indicador parpadea si el controlador detecta una avería del sistema eléctrico. El indicador deja de parpadear y se reinicia automáticamente cuando la llave se gira a la posición DESCONECTADO una vez resuelto el fallo.

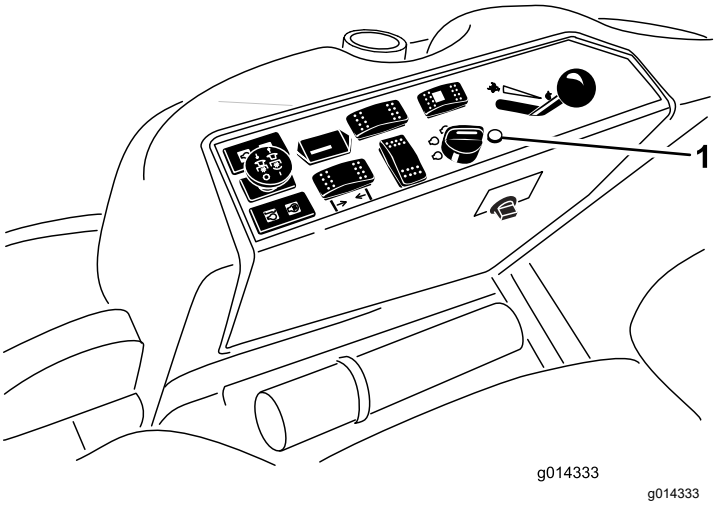

Figura 9

1. Indicador diagnóstico

Cuando el indicador diagnóstico del controlador parpadea, indica que el controlador ha detectado uno de los siguientes problemas:

- Una salida se ha cortocircuitado.
- Una salida tiene un circuito abierto.

Utilice la pantalla diagnóstica ACE para determinar qué salida funciona mal.

Si el indicador diagnóstico no está encendido y la llave está en la posición CONECTADO, esto indica que el controlador electrónico no está en funcionamiento. Las posibles causas son las siguientes:

- El piloto esta fundido.
- Los fusibles están fundidos.
- El controlador electrónico no funciona correctamente.

Compruebe las conexiones eléctricas, los fusibles de entrada y el piloto del indicador diagnóstico para

localizar la avería. Asegúrese de que el conector de bucle está enchufado correctamente en el conector del arnés de cables.

Pantalla diagnóstica ACE

La máquina incorpora un controlador electrónico que controla la mayoría de las funciones de la máquina. El controlador determina la función necesaria para diversos interruptores de entrada (por ejemplo, el interruptor del asiento y el interruptor de encendido) y enciende las salidas para accionar los solenoides o relés correspondientes a la función solicitada de la máquina.

Para que el controlador electrónico controle la máquina según se desee, cada uno de los interruptores de entrada, los solenoides de salida y los relés debe estar conectado y funcionando correctamente.

Utilice la pantalla diagnóstica ACE y la plantilla para verificar y corregir las funciones eléctricas de la máquina. Póngase en contacto con su distribuidor Toro autorizado si necesita ayuda.

Controles de la cabina

Modelo con cabina únicamente

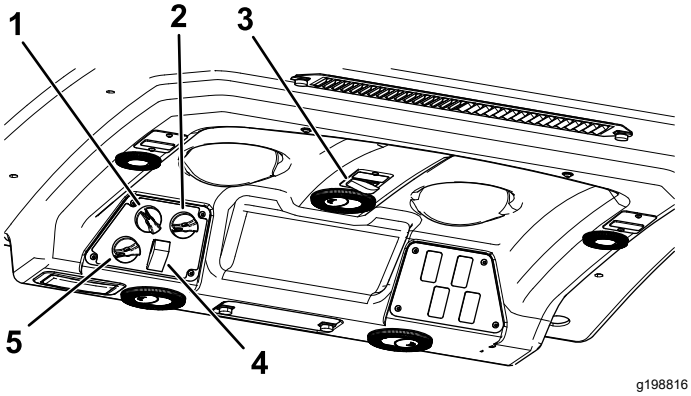

Figura 10

1. Control del ventilador
2. Control de temperatura
3. Mando del limpiaparabrisas
4. Mando del aire acondicionado
5. Control de recirculación de aire

Control de recirculación de aire

Cambia entre la recirculación del aire dentro de la cabina o la aspiración de aire a la cabina desde el exterior (Figura 10).

- Recircule el aire cuando tenga puesto el aire acondicionado.
- Aspire el aire cuando utilice el calentador o el ventilador.

Mando de control del ventilador

Gire el mando de control del ventilador para regular la velocidad del ventilador (Figura 10).

Mando de control de la temperatura

Gire el mando de control de la temperatura para regular la temperatura de aire de la cabina (Figura 10).

Mando del limpiaparabrisas

Utilice este interruptor para activar o desactivar el limpiaparabrisas (Figura 10).

Mando del aire acondicionado

Utilice este interruptor para encender y apagar el aire acondicionado (Figura 10).

Enganche del parabrisas

Levante el enganche para abrir el parabrisas (Figura 11). Presione hacia dentro el enganche para bloquear el parabrisas en la posición de abierto. Tire hacia abajo y hacia fuera del enganche para cerrar y bloquear el parabrisas.

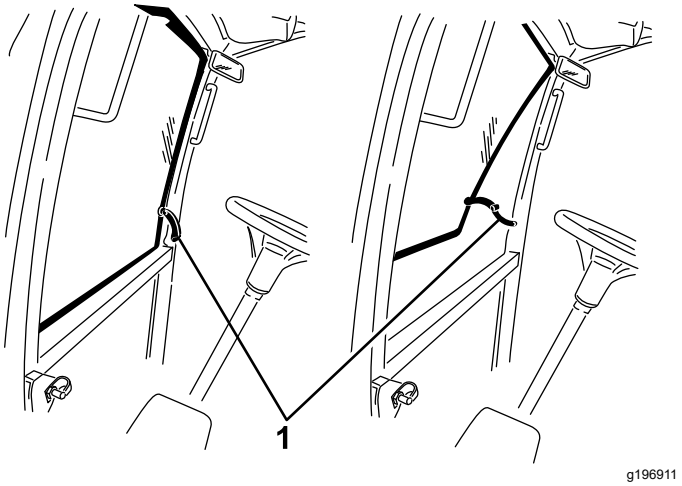

Figura 11

1. Enganche del parabrisas

Cierre de la ventanilla trasera

Levante los cierres para abrir la ventanilla trasera. Presione hacia dentro el cierre para bloquear la ventanilla en la posición de ABIERTO. Tire hacia abajo y hacia fuera del enganche para cerrar y bloquear la ventanilla (Figura 11).

Importante: **Cierre la ventanilla trasera antes de abrir el capó para evitar dañar el capó o la ventanilla trasera.**

Especificaciones

Nota: Las especificaciones y diseños están sujetos a modificación sin previo aviso.

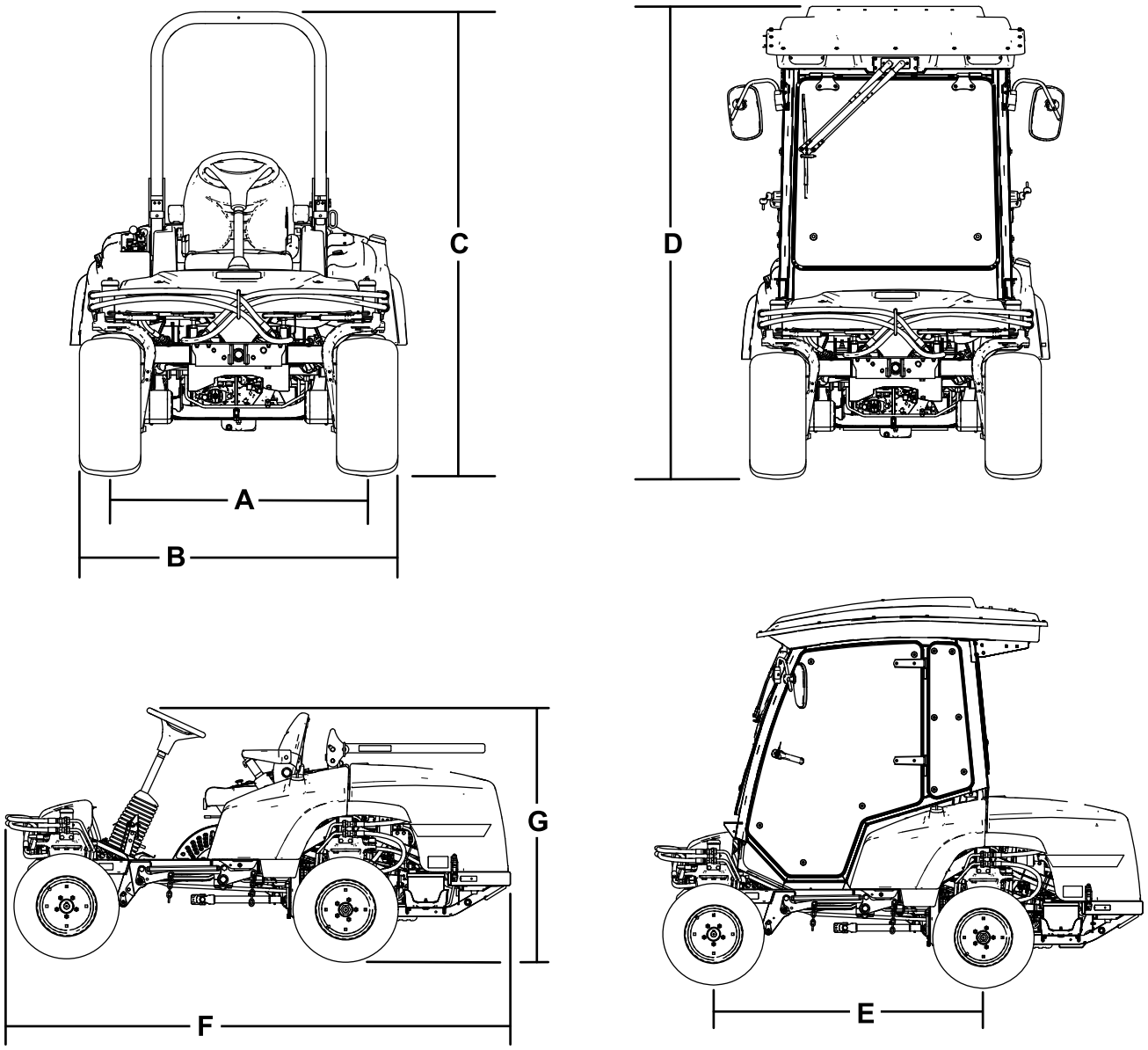

Figura 12

Descripción	Referencia en la Figura 12	Dimensión o peso
Altura con barra antivuelco levantada	C	201 cm (79")
Altura con barra antivuelco bajada	G	137 cm (54")
Altura con cabina	D	225 cm (88½")
Longitud total	F	276 cm (108½")
Anchura total	B	147 cm (58")
Distancia entre ejes	E	155 cm (61")
Pisada de rueda trasera (de centro a centro del neumático)	A	112 cm (44")
Separación del suelo		15 cm (6")

Peso de la máquina con unidades de corte

	Máquina con tracción a 4 ruedas con ROPS	Máquina con cabina	Máquina con tracción a 2 ruedas con ROPS
No hay unidad de corte	1.134 kg (2.500 libras)	1.361 kg (3.000 libras)	1.088 kg (2.398 libras)
Unidad de corte de descarga lateral de 183 cm (72")	1.344 kg (2.964 libras)	1.571 kg (3.464 libras)	1.298 kg (2.862 libras)
Unidad de corte base de 183 cm (72")	1.323 kg (2.916 libras)	1.549 kg (3.416 libras)	1.276 kg (2.814 libras)
Unidad de corte base de 157 cm (62")	1.305 kg (2.878 libras)	1.532 kg (3.378 libras)	1.259 kg (2.776 libras)
Unidad de corte de descarga lateral de 254 cm (100")	1.492 kg (3.290 libras)	1.719 kg (3.790 libras)	1.446 kg (3.188 libras)

Aperos/Accesorios

Está disponible una selección de aperos y accesorios homologados por Toro que pueden utilizarse con la máquina a fin de potenciar y aumentar sus prestaciones. Póngase en contacto con su Servicio Técnico Autorizado o con su distribuidor autorizado Toro, o visite www.Toro.com para obtener una lista de todos los aperos y accesorios homologados.

Para asegurar un rendimiento óptimo y mantener la certificación de seguridad de la máquina, utilice solamente piezas y accesorios genuinos Toro. Las piezas de repuesto y accesorios de otros fabricantes podrían ser peligrosos, y su uso podría invalidar la garantía del producto.

Operación

Nota: Los lados derecho e izquierdo de la máquina se determinan desde la posición normal del operador.

Antes del funcionamiento

Seguridad antes del uso

Seguridad general

- No deje nunca que la máquina sea utilizada o reparada por niños o por personas que no hayan recibido la formación adecuada al respecto. La normativa local puede imponer límites sobre la edad del operador. El propietario es responsable de proporcionar formación a todos los operadores y mecánicos.
- Familiarícese con la operación segura del equipo, los controles del operador y las señales de seguridad.
- Apague el motor, retire la llave y espere a que se detenga todo movimiento antes de abandonar el puesto del operador. Deje que se enfríe la máquina antes de hacer trabajos de ajuste, mantenimiento, limpieza o almacenamiento.
- Sepa cómo parar rápidamente la máquina y el motor.
- Compruebe que los controles de presencia del operador, los interruptores de seguridad y los protectores están instalados y que funcionan correctamente. No utilice la máquina si no funcionan correctamente.
- Antes de segar, inspeccione siempre la máquina para asegurarse de que las cuchillas, los pernos de las cuchillas y los conjuntos de corte están en buenas condiciones de uso. Sustituya cuchillas o pernos gastados o dañados en conjuntos completos para no desequilibrar la máquina.
- Inspeccione el área donde se va a utilizar la máquina y retire cualquier objeto que la máquina podría lanzar al aire.

Seguridad en el manejo del combustible

- Extreme las precauciones al manejar el combustible. El combustible es inflamable y sus vapores son explosivos.
- Apague cualquier cigarrillo, cigarro, pipa u otra fuente de ignición.

- Utilice solamente un recipiente de combustible homologado.
- No retire el tapón de combustible ni llene el depósito de combustible si el motor está en marcha o está caliente.
- No añada ni drene combustible en un lugar cerrado.
- No guarde la máquina o un recipiente de combustible en un lugar donde pudiera haber una llama desnuda, chispas o una llama piloto, por ejemplo en un calentador de agua u otro electrodoméstico.
- Si derrama combustible, no intente arrancar el motor; evite crear fuentes de ignición hasta que los vapores del combustible se hayan disipado.

Adición de combustible

Especificación de combustible

- Nunca utilice queroseno o gasolina en lugar de combustible diésel.
- Nunca mezcle queroseno o aceite de motor usado con combustible diésel.
- Nunca almacene combustible en recipientes galvanizados en su interior.
- No utilice aditivos de combustible.

Petrodiésel

Índice de cetano: 40 o superior

Contenido de azufre: Bajo en azufre (<500 ppm) o ultrabajo en azufre (<15 ppm)

Tabla de combustible

Especificación de combustible diésel	Ubicación
ASTM D975 N.º 1-D S15 N.º 2-D S15	EE. UU.
EN 590	Unión Europea
ISO 8217 DMX	Internacional
JIS K2204 grado n.º 2	Japón
KSM-2610	Corea

- Utilice únicamente combustible diésel o combustible biodiésel limpio y nuevo.
- Compre el combustible en cantidades que puedan ser consumidas en 180 días para asegurarse de que el combustible es nuevo.

Utilice combustible diésel tipo verano (n.º 2-D) a temperaturas superiores a -7 °C (20 °F), y combustible diésel tipo invierno (n.º 1-D o mezcla de n.º 1-D/2-D) a temperaturas inferiores a -7 °C (20 °F).

Nota: El uso de combustible tipo invierno a más bajas temperaturas proporciona un punto de inflamación menor y características de flujo en frío que facilitan el arranque y reducen la obturación del filtro de combustible.

El uso de combustible tipo verano a temperaturas por encima de los -7 °C (20 °F) contribuye a que la vida útil de la bomba de combustible sea mayor y a incrementar la potencia en comparación con el combustible tipo invierno.

Uso del biodiésel

Esta máquina también puede utilizar una mezcla de combustible biodiésel de hasta B20 (20 % biodiésel, 80 % petrodiésel).

Contenido sulfúrico: ultrabajo (<15 ppm)

Especificación de combustible biodiésel: ASTM D6751 o EN14214

Especificación de mezcla de combustible: ASTM D975, EN590 o JIS K2204

Importante: **El contenido sulfúrico de la parte de petrodiésel debe ser ultrabajo.**

Tome las siguientes precauciones:

- Las mezclas de biodiésel pueden dañar las superficies pintadas.
- Utilice B5 (contenido de biodiésel del 5 %) o mezclas menores cuando hace frío.
- Vigile los retenes, las mangueras y las juntas que estén en contacto con el combustible porque pueden degradarse con el tiempo.
- El filtro de combustible puede obstruirse durante cierto tiempo después de la conversión a una mezcla de biodiésel.
- Si desea más información sobre el biodiésel, póngase en contacto con su distribuidor autorizado Toro.

Capacidad del depósito de combustible

51 litros (13.5 galones US)

Llenado del depósito de combustible

Nota: Si es posible, llene el depósito de combustible después de cada uso. Esto minimiza la posible acumulación de condensación dentro del depósito.

Añada combustible al depósito de combustible hasta que el nivel llegue al extremo inferior del cuello de llenado. **No llene demasiado el depósito de combustible.**

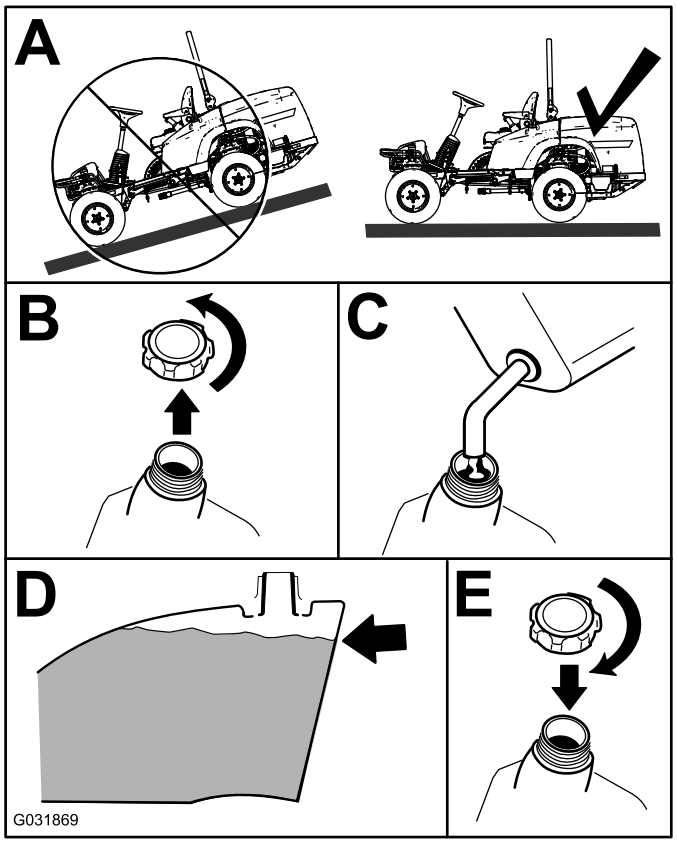

g236327

Figura 13

Comprobación del nivel de aceite del motor

Antes de arrancar el motor y utilizar la máquina, compruebe el nivel de aceite de motor en el cárter; consulte Comprobación del nivel de aceite del motor (página 40).

Comprobación del sistema de refrigeración

Antes de arrancar el motor y utilizar la máquina, compruebe el sistema de refrigeración; consulte Comprobación del sistema de refrigeración (página 49).

Comprobación del sistema hidráulico

Antes de arrancar el motor y utilizar la máquina, compruebe el sistema hidráulico; consulte Comprobación del sistema hidráulico (página 54).

El sistema de interruptores de seguridad

⚠ CUIDADO

Si los interruptores de seguridad están desconectados o dañados, la máquina podría ponerse en marcha inesperadamente y causar lesiones personales.

- **No manipule los interruptores de seguridad.**
- **Compruebe la operación de los interruptores de seguridad cada día, y sustituya cualquier interruptor dañado antes de operar la máquina.**

En qué consiste el sistema de interruptores de seguridad

El sistema de interruptores de seguridad ha sido diseñado para impedir que el motor arranque a menos que ocurra lo siguiente:

- Usted esté sentado en el asiento o el freno de estacionamiento esté puesto.
- La toma de fuerza (TDF) esté desengranada.
- El pedal de tracción esté en PUNTO MUERTO.
- La temperatura del motor esté por debajo de la temperatura máxima de operación.

El sistema de interruptores de seguridad está diseñado para detener el motor cuando se mueva el pedal de tracción de la posición PUNTO MUERTO con el freno de estacionamiento puesto. Si usted se levanta del asiento con la TDF engranada, el motor se para después de una demora de 1 segundo.

Comprobación del sistema de interruptores de seguridad

Intervalo de mantenimiento: Cada vez que se utilice o diariamente

Verifique el sistema de interruptores de seguridad cada vez que vaya a utilizar la máquina. Si el sistema no funciona de la forma que se describe a continuación, póngase en contacto con un distribuidor autorizado Toro para que lo reparen inmediatamente.

1. Siéntese en el asiento, ponga el freno de estacionamiento y mueva la TDF a la posición ENGRANADO. Intente arrancar el motor; el motor no debe arrancar.
2. Siéntese en el asiento, ponga el freno de estacionamiento y mueva la TDF a la posición DESENGRANADO. Pise el pedal de tracción. Intente arrancar el motor; el motor no debe arrancar.
3. Siéntese en el asiento, ponga el freno de estacionamiento, mueva el interruptor de la TDF a la posición DESENGRANADO y deje que el pedal de tracción vuelva a la posición PUNTO MUERTO. Ahora arranque el motor. Con el motor en marcha, quite el freno de estacionamiento, engrane la TDF y levántese un poco del asiento. En máquinas de tracción a dos ruedas, el motor debe pararse en 2 segundos. En máquinas de tracción a cuatro ruedas, unidad de corte se apaga y el motor continúa en funcionamiento.
4. Sin sentarse en el asiento, ponga el freno de estacionamiento, mueva el interruptor de la TDF a la posición DESENGRANADO y ponga el pedal de tracción en PUNTO MUERTO. Ahora arranque el motor. Con el motor en marcha, pise el pedal de tracción; el motor debe apagarse en 2 segundos.
5. Sin operador en el asiento, quite el freno de estacionamiento, ponga el interruptor de la TDF en desengranado y deje que el pedal de tracción vuelva a la posición PUNTO MUERTO. Intente arrancar el motor; el motor no debe arrancar.

Posición del asiento estándar

Ajuste de la posición del asiento

El asiento puede moverse hacia adelante y hacia atrás. Coloque el asiento en la posición que le permita controlar mejor la máquina y en la que esté más cómodo.

1. Para ajustar el asiento, mueva la palanca lateralmente para desbloquear el asiento (Figura 14).

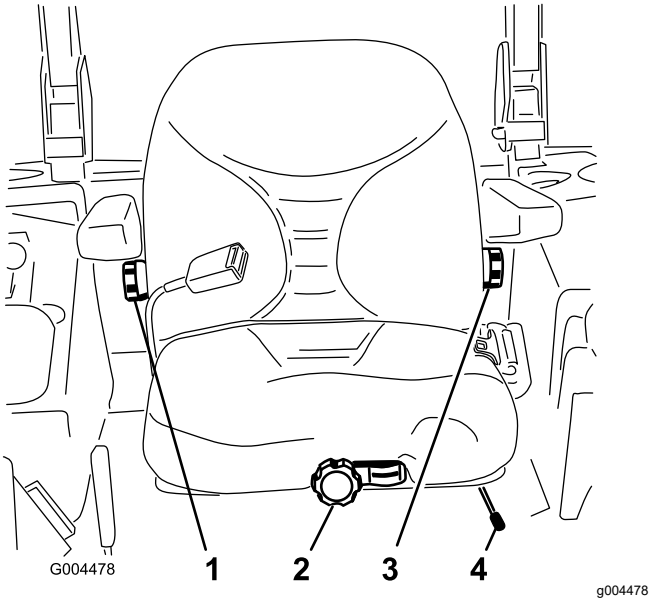

Figura 14

1. Pomo del respaldo
2. Pomo de la suspensión del asiento
3. Pomo de ajuste del apoyo lumbar
4. Pomo de ajuste de la posición del asiento

2. Desplace el asiento hasta la posición deseada y suelte la palanca para bloquear el asiento en esa posición.
3. Compruebe que el asiento se ha bloqueado en su sitio intentando desplazarlo hacia adelante y hacía atrás.

Cómo ajustar la suspensión del asiento

El asiento puede ajustarse para que la conducción sea más suave y cómoda. Coloque el asiento en la posición más cómoda para usted.

Sin sentarse en el asiento, gire el pomo situado en la parte delantera en cualquier sentido hasta encontrar la posición más cómoda (Figura 14).

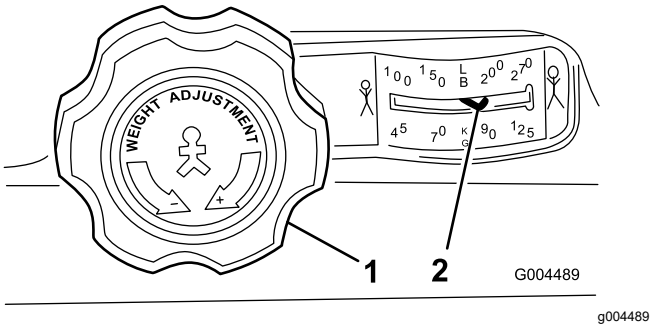

Figura 15

1. Pomo de la suspensión del asiento
2. Ajuste peso-operador

Ajuste de la posición del respaldo

Puede ajustar el respaldo del asiento para que la conducción sea más suave y cómoda. Coloque el respaldo del asiento en la posición más cómoda para usted.

Para ajustar el respaldo del asiento, gire el pomo situado debajo del reposabrazos derecho en cualquier sentido hasta encontrar la posición más cómoda (Figura 14).

Ajuste del apoyo lumbar

El respaldo del asiento puede ajustarse a fin de proporcionar apoyo lumbar personalizado a la parte inferior de la espalda.

Para ajustar el respaldo del asiento, gire el pomo situado debajo del reposabrazos izquierdo en cualquier sentido hasta encontrar la posición más cómoda (Figura 14).

Elevar y bajar el asiento

Para tener acceso al sistema hidráulico y a otros sistemas situados debajo del asiento, es necesario desenganchar el asiento y girarlo hacia adelante.

1. Mueva el enganche del asiento, situado en el lado izquierdo del asiento, hacia atrás para desenganchar el asiento, y tire hacia adelante la parte superior del asiento (Figura 16).

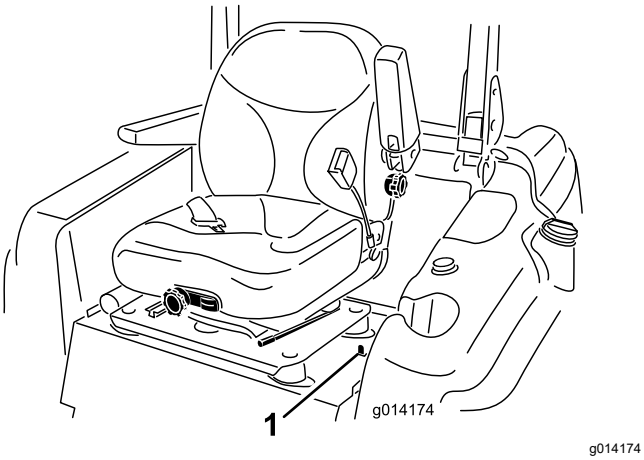

Figura 16

1. Enganche del asiento

2. Para bajar el asiento, tire hacia arriba de la barra de liberación del cierre del asiento y baje el asiento a la posición de bloqueado.

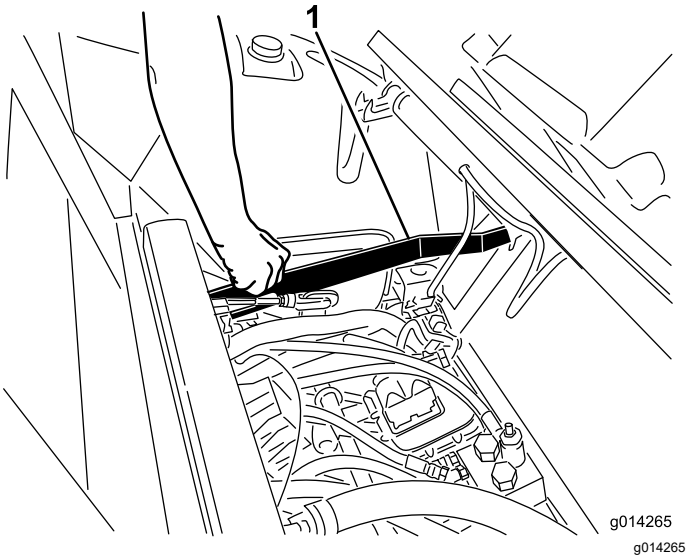

Figura 17

1. Barra de liberación del cierre del asiento

Ajuste de la altura de corte

Puede ajustar la altura de corte de 2.5 a 15.8 cm (1" a 6") en incrementos de 6 mm (¼") colocando el pasador de altura de corte en diferentes taladros.

1. Con el motor en marcha, presione hacia atrás el interruptor de elevación de la carcasa hasta que la carcasa de corte esté elevada del todo y **suelte el interruptor inmediatamente**, como se muestra en la Figura 18.
2. Gire el pasador de altura de corte hasta que el nervio quede alineado con las ranuras de los taladros del soporte de altura de corte, y retire el pasador (Figura 18).
3. Seleccione un taladro del soporte de altura de corte que corresponda a la altura de corte deseada, inserte el pasador y gírelo para bloquearlo en esa posición (Figura 18).

   Nota: Hay cuatro filas de taladros (Figura 18). La fila superior corresponde a la altura de corte impresa encima del pasador. La segunda fila corresponde a la altura impresa más 6 mm (¼"). La tercera fila corresponde a la altura impresa más 12 mm (½"). La fila inferior corresponde a la altura impresa más 18 mm (¾"). Para la posición de 15.8 cm (6") hay un solo taladro, situado en la segunda fila. Esta posición no añade 6 mm (¼") a la altura de 15.8 cm (6").

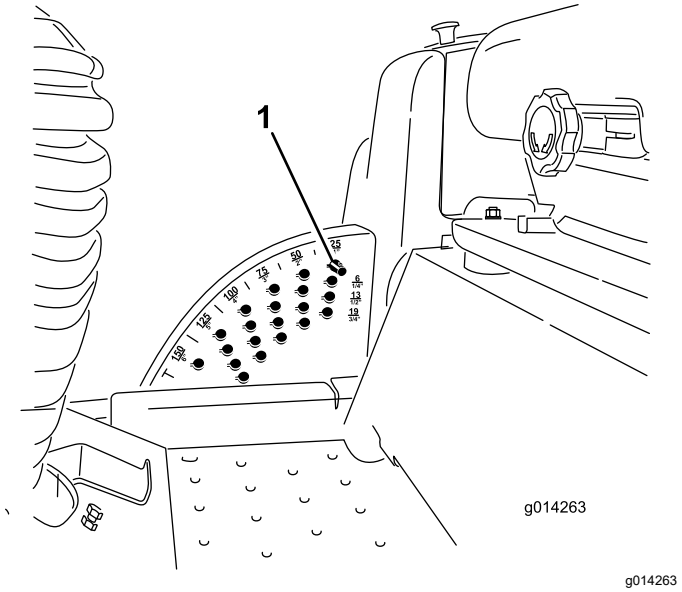

Figura 18

1. Pasador de selección de la altura de corte

4. Ajuste de los rodillos protectores del césped y los patines según sea necesario.

Durante el funcionamiento

Seguridad durante el uso

Seguridad general

- El propietario/operador puede prevenir, y es responsable de cualquier accidente que pueda provocar lesiones personales o daños materiales.
- Lleve ropa adecuada, incluyendo guantes, protección ocular, pantalón largo, calzado resistente y antideslizante y protección auricular. Si tiene el pelo largo, recójaselo, y no lleve joyas o prendas sueltas.
- No utilice la máquina si está enfermo, cansado, o bajo la influencia de alcohol o drogas.
- Dedique toda su atención al manejo de la máquina. No realice ninguna actividad que pudiera distraerle; de lo contrario, pueden producirse lesiones o daños materiales.
- Antes de arrancar el motor, asegúrese de que todas las transmisiones están en punto muerto, que el freno de estacionamiento está puesto y que usted se encuentra en el puesto del operador.
- No lleve pasajeros en la máquina y mantenga a otras personas y niños fuera de la zona de trabajo.
- Utilice la máquina únicamente con buena visibilidad para evitar agujeros o peligros ocultos.
- Evite segar hierba mojada. Una tracción reducida podría hacer que la máquina se deslice.
- Mantenga las manos y los pies alejados de las piezas en movimiento. Manténgase alejado del orificio de descarga.
- Mire hacia atrás y hacia abajo antes de poner marcha atrás para asegurarse de que el camino está despejado.
- Tenga cuidado al acercarse a esquinas ciegas, arbustos, árboles u otros objetos que puedan dificultar su visión.
- Pare las cuchillas siempre que no esté segando.
- Pare la máquina, retire la llave y espere a que se detengan todas las piezas en movimiento antes de inspeccionar el accesorio después de golpear un objeto o si se produce una vibración anormal en la máquina. Haga todas las reparaciones necesarias antes de volver a utilizar la máquina.
- Vaya más despacio y tenga cuidado al girar y al cruzar calles y aceras con la máquina. Ceda el paso siempre.
- Desengrane la transmisión de la unidad de corte, apague el motor, retire la llave y espere a que se detenga todo movimiento antes de ajustar la altura de corte (a menos que pueda ajustarla desde la posición del operador).
- Haga funcionar el motor únicamente en zonas bien ventiladas. Los gases de escape contienen monóxido de carbono, que es letal si se inhala.
- No deje nunca desatendida la máquina si está funcionando.
- Antes de abandonar el puesto del operador, haga lo siguiente:
  - Aparque la máquina en una superficie nivelada.
  - Desengrane la TDF y baje los accesorios.
  - Ponga el freno de estacionamiento.
  - Apague el motor y retire la llave.
  - Espere a que se detenga todo movimiento.
- Utilice la máquina únicamente con buena visibilidad. No haga funcionar la máquina cuando hay riesgo de tormentas eléctricas.
- No use la máquina como un vehículo de remolque.
- Utilice solamente accesorios, aperos y piezas de repuesto homologados por Toro.

Seguridad del sistema de protección antivuelco (ROPS)

- El ROPS es un dispositivo de seguridad integrado y eficaz.

- No retire ninguno de los componentes del ROPS de la máquina.
- Asegúrese de que el cinturón de seguridad está sujeto a la máquina.
- Tire del cinturón sobre el regazo y conéctelo a la hebilla en el otro lado del asiento.
- Para desabrochar el cinturón de seguridad, sujete el cinturón, pulse el botón de la hebilla para soltar el cinturón y guié el cinturón hasta el orificio de recogida automática. Asegúrese de que puede desabrochar rápidamente el cinturón de seguridad en caso de emergencia.
- Verifique con atención si hay obstrucciones en alto y evite el contacto con ellas.
- Mantenga el ROPS en condiciones seguras de funcionamiento, inspeccionándolo periódicamente en busca de daños y manteniendo bien apretados todos los herrajes de montaje.
- Si algún componente del ROPS está dañado, sustitúyalo. No lo repare ni lo cambie.

Seguridad adicional del ROPS para máquinas con cabina o barra antivuelco fija

- Una cabina instalada por Toro es una barra antivuelco.
- Lleve puesto siempre el cinturón de seguridad.

Seguridad adicional para ROPS para máquinas con barra antivuelco plegable

- Mantenga una barra antivuelco plegable en posición elevada y bloqueada, y lleve puesto el cinturón de seguridad cuando utilice la máquina con la barra antivuelco en posición elevada.
- Baje una barra antivuelco plegable temporalmente solo cuando sea necesario. No lleve el cinturón de seguridad cuando la barra antivuelco está plegada hacia abajo.
- Sepa que no hay protección contra vuelcos cuando una barra antivuelco plegada está en posición de bajada.
- Compruebe la zona que segará y nunca pliegue hacia abajo una barra antivuelco plegable en zonas de pendientes, taludes o agua.

Seguridad en pendientes

- Las pendientes son una de las principales causas de accidentes por pérdida de control y vuelcos, que pueden causar lesiones graves o la muerte. Usted es responsable de la seguridad cuando trabaja en pendientes. El uso de la máquina en cualquier pendiente exige un cuidado especial.
- Evalúe las condiciones del lugar de trabajo para determinar si es seguro trabajar en la pendiente con la máquina; puede ser necesario realizar un estudio detallado de la zona. Utilice siempre el sentido común y el buen juicio al realizar este estudio.
- Revise las instrucciones que aparecen a continuación sobre la operación de la máquina en pendientes y sobre la manera de determinar si la máquina puede utilizarse en las condiciones reinantes en ese día y lugar de trabajo en concreto. Los cambios de terreno pueden necesitar un cambio en el modo de operación de la máquina en pendientes.
- Evite arrancar, parar o girar la máquina en cuestas o pendientes. Evite hacer cambios bruscos de velocidad o de dirección. Haga los giros lentamente y poco a poco.
- No utilice la máquina en condiciones que puedan comprometer la tracción, la dirección o la estabilidad de la máquina.
- Retire o señale obstrucciones como terraplenes, baches, surcos, montículos, rocas u otros peligros ocultos. La hierba alta puede ocultar las obstrucciones. Un terreno irregular puede hacer que la máquina vuelque.
- Tenga en cuenta que conducir en hierba mojada, atravesar pendientes empinadas, o bajar cuestas puede hacer que la máquina pierda tracción. La transferencia de peso a las ruedas delanteras puede hacer que patine la máquina, con pérdida de frenado y de control de dirección.
- Extreme las precauciones cuando utilice la máquina cerca de terraplenes, fosas, taludes, obstáculos de agua u otros obstáculos. La máquina podría volcar repentinamente si una rueda pasa por el borde de un terraplén o fosa, o si se socava un talud. Establezca una zona de seguridad entre la máquina y cualquier obstáculo.
- Identifique cualquier obstáculo situado en la base de la pendiente. Si hay obstáculos, siegue la pendiente con una máquina manual de empuje.
- Si es posible, mantenga la(s) unidad(es) de corte bajada(s) al suelo mientras trabaje en pendientes. Elevar la(s) unidad(es) de corte mientras se trabaja en pendientes puede hacer que la máquina pierda estabilidad.
- Extreme las precauciones cuando utilice sistemas de recogida de hierba u otros accesorios. Éstos pueden afectar a la estabilidad de la máquina y causar pérdidas de control.

Uso del sistema de protección antivuelco (ROPS)

⚠ ADVERTENCIA

Un vuelco puede causar lesiones o la muerte.

- **Mantenga la barra antivuelco en posición elevada y bloqueada.**
- **Utilice el cinturón de seguridad.**
- **Asegúrese de que la chapa del asiento está sujeta con el cierre del asiento.**

⚠ ADVERTENCIA

No tiene protección contra vuelcos cuando la barra antivuelco está bajada.

- **Baje la barra antivuelco únicamente cuando sea necesario.**
- **No use el cinturón de seguridad si la barra antivuelco está bajada.**
- **Conduzca lentamente y con cuidado.**
- **Eleve la barra antivuelco tan pronto como haya espacio suficiente.**
- **Compruebe cuidadosamente que hay espacio suficiente antes de conducir por debajo de cualquier objeto en alto (por ejemplo, ramas, portales, cables eléctricos) y no entre en contacto con ellos.**

Elevación de la barra antivuelco

Importante: **Utilice siempre el cinturón de seguridad cuando la barra antivuelco está en posición elevada.**

1. Asegúrese de que el asiento está sujeto con el cierre del asiento.
2. Retire las 2 chavetas y retire los 2 pasadores (Figura 19).

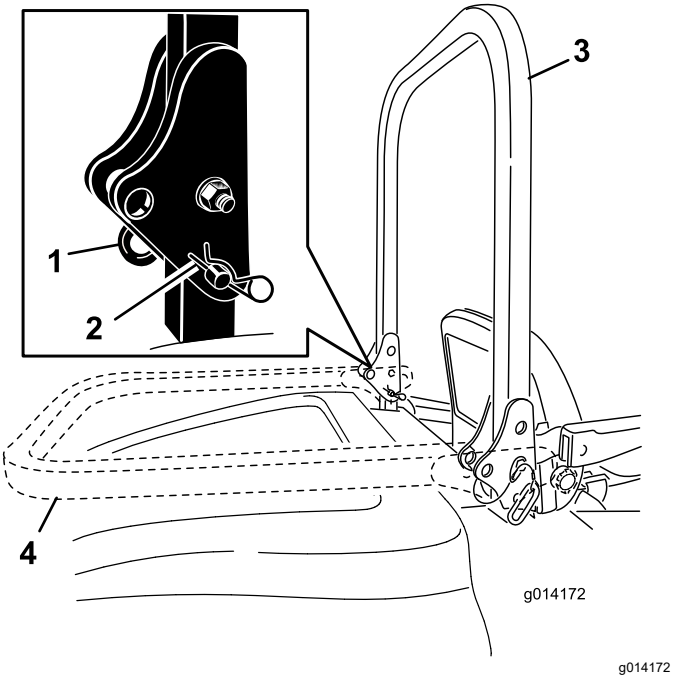

Figura 19

1. Pasador
2. Chaveta
3. Barra antivuelco (elevada)
4. Barra antivuelco (bajada)

3. Eleve la barra antivuelco a la posición vertical (Figura 19).
4. Sujete la barra antivuelco con los 2 pasadores y las 2 chavetas (Figura 19).

Bajada de la barra antivuelco

Importante: **No utilice el cinturón de seguridad cuando la barra antivuelco está bajada.**

1. Retire las chavetas, empuje la barra antivuelco hacia adelante contra los muelles, y retire los 2 pasadores (Figura 19).
2. Baje la barra antivuelco (Figura 19).
3. Instale los 2 pasadores en las placas de giro y sujete los pasadores con las 2 chavetas (Figura 19).

Cómo arrancar el motor

1. Si está instalada, eleve la barra antivuelco y bloquéela, siéntese en el asiento y abroche el cinturón de seguridad.
2. Asegúrese de que el pedal de tracción está en PUNTO MUERTO.
3. Ponga el freno de estacionamiento.
4. Mueva el interruptor de la toma de fuerza (TDF) a la posición DESENGRANADO (Figura 20).

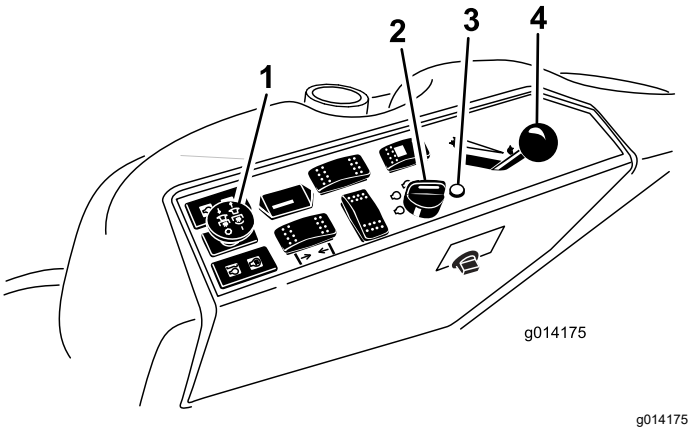

Figura 20

1. Interruptor de la toma de fuerza (TDF)
2. Interruptor de encendido
3. Indicador de la bujía
4. Palanca del acelerador

5. Ponga la palanca del acelerador en un punto intermedio entre las posiciones RÁPIDO y LENTO (Figura 20).
6. Gire el interruptor de encendido a la posición MARCHA (Figura 21).

   Se encenderá el indicador de la bujía durante 6 segundos.

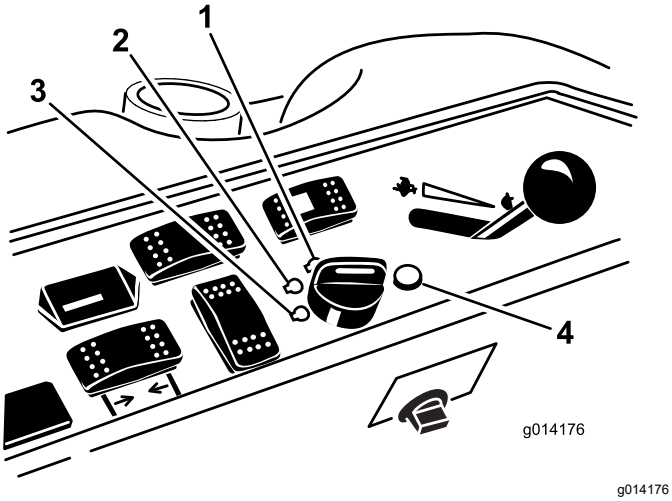

Figura 21

1. Arranque
2. Marcha/bujía
3. Off (Desconectado)
4. Indicador de la bujía

7. Cuando se apague el indicador de la bujía, gire la llave a la posición ARRANQUE. Cuando el motor arranque, suelte la llave.

   Importante: **Utilice ciclos de arranque de no más de 15 segundos en cada minuto para evitar sobrecalentar el motor de arranque.**

   Nota: Es posible que sea necesario repetir este procedimiento al arrancar el motor por primera vez después de añadir combustible a un sistema de combustible vacío.

8. Deje el acelerador en la posición intermedia entre las posiciones LENTO y RÁPIDO hasta que se calienten el motor y el sistema hidráulico.

   Importante: **Cuando arranque el motor por primera vez, cambie el aceite del motor o revise el motor, la transmisión o el eje y haga funcionar la máquina con la palanca del acelerador en posición LENTO, en marcha adelante y marcha atrás, durante uno o dos minutos. Accione también la palanca de elevación y la palanca de la TDF para verificar el funcionamiento correcto de todos los elementos. Luego pare el motor, compruebe los niveles de fluido, y compruebe que no hay fugas de aceite, piezas sueltas u otros problemas.**

Apagado del motor

1. Aparque la máquina en una superficie nivelada.
2. Desengrane la TDF, asegúrese de que el pedal de tracción está en PUNTO MUERTO, ponga el freno de estacionamiento y mueva el interruptor de velocidad del motor a la posición de ralentí.
3. Deje funcionar el motor en ralentí durante 60 segundos.
4. Gire el interruptor de encendido a la posición DESCONECTADO.
5. Retire la llave para evitar que el motor arranque accidentalmente y antes de transportar o almacenar la máquina.

   Nota: Retire la llave; de lo contrario, la bomba de combustible o los accesorios pueden funcionar y hacer que la batería pierda su carga.

⚠ CUIDADO

Los niños u otras personas podrían resultar lesionados si mueven o intentan operar la máquina mientras está desatendida.

Retire siempre la llave y ponga el freno de estacionamiento cuando deje la máquina sin supervisión, aunque sea por un tiempo corto entre la operaciones.

Conducción de la máquina

El control del acelerador regula la velocidad del motor en rpm (revoluciones por minuto). Ponga el acelerador en posición RÁPIDO para conseguir el mejor rendimiento. Siegue siempre con el acelerador en la posición RÁPIDO.

Cómo parar la máquina

Para detener la máquina, suelte el pedal de tracción y deje que vuelva a PUNTO MUERTO.

Ponga el freno de estacionamiento antes de dejar la máquina desatendida, y retire la llave.

Selección del Modo de dirección

Para un perfilado óptimo con mínimos daños en el césped, use la máquina en el modo de dirección a 4 ruedas. No obstante, para transportar la máquina en carreteras o caminos, pase la máquina al modo de dirección a 2 ruedas.

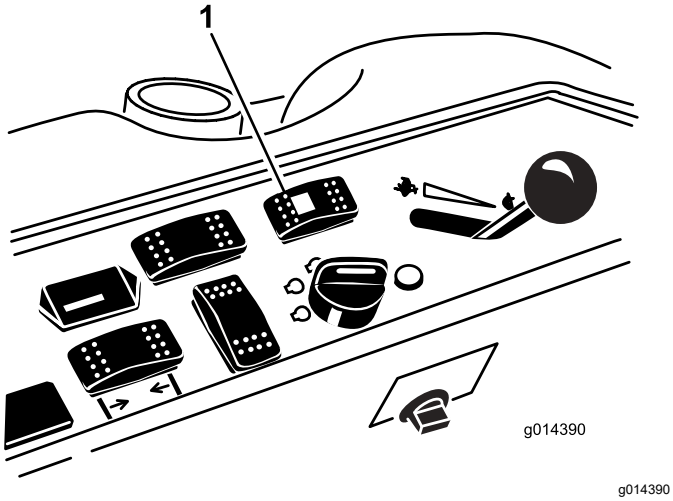

Figura 22

1. Interruptor de selección de la dirección

Para cambiar de la dirección a 4 ruedas a la dirección a 2 ruedas

Pulse el interruptor de selección de la dirección (Figura 22) hacia adelante. Si las ruedas no están alineadas en la posición hacia adelante, la luz verde parpadea y la máquina permanece en el modo de dirección a 4 ruedas hasta que los 4 neumáticos están orientados hacia adelante en línea recta. Gire el volante lentamente para enderezar las ruedas, hasta que la luz verde deje de parpadear y permanezca encendido. Cuando el interruptor está en verde sin parpadear, la máquina está en el modo de dirección a 2 ruedas.

Nota: Si el volante se mueve demasiado deprisa, puede producirse una mala alineación de la dirección.

Para cambiar de la dirección a 2 ruedas a la dirección a 4 ruedas

Pulse el interruptor de selección de la dirección (Figura 22) hacia atrás. Si las ruedas delanteras no están alineadas en la posición hacia adelante, la luz verde parpadea y la máquina permanece en el modo de dirección a 2 ruedas hasta que los 4 neumáticos están orientados hacia adelante en línea recta. Gire el volante lentamente para enderezar las ruedas, hasta que la luz verde deje de parpadear y permanezca apagado. Cuando la luz del interruptor permanece apagada, la máquina está en el modo de dirección a 4 ruedas.

Nota: Si el volante se mueve demasiado deprisa, puede producirse una mala alineación de la dirección.

Nota: Si el sistema de dirección está mal alineado tras varios cambios entre la dirección a 2 ruedas y la dirección a 4 ruedas, consulte Corrección de la alineación incorrecta de la dirección (página 47).

Uso de la unidad de corte o del accesorio

Elevación y bajada de la unidad de corte/el accesorio

El interruptor de elevación de la carcasa eleva y baja la unidad de corte/el accesorio (Figura 23). El motor debe estar en marcha para poder utilizar este interruptor.

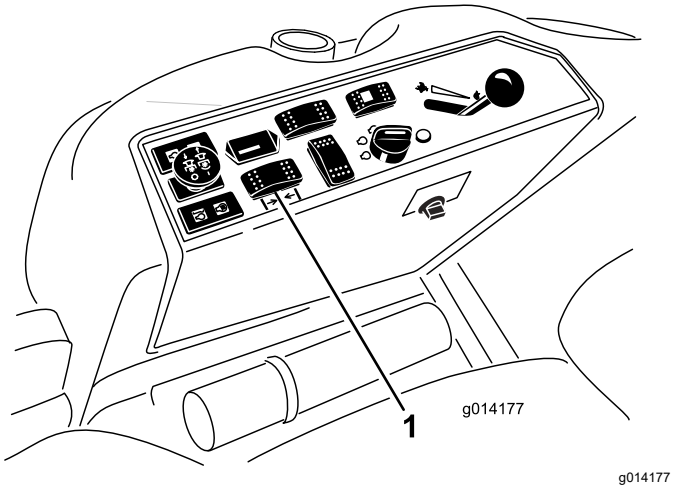

Figura 23

1. Interruptor de elevación de la plataforma

- Para bajar la unidad de corte/el accesorio, empuje el interruptor hacia adelante.
- Para elevar la carcasa de corte/el accesorio, presione el interruptor hacia atrás.

Importante: **No siga presionando el interruptor hacia atrás una vez que la carcasa del cortacésped/el accesorio se haya elevado del todo. El hacerlo daña el sistema hidráulico.**

Nota: Para bloquear la unidad de corte/el accesorio en posición elevada, eleve la carcasa o el accesorio más allá de la posición de 15 cm (6"), retire el pasador de tope de altura de corte y ponga el pasador en la posición de altura de corte de 15 cm (6"); consulte Ajuste de la altura de corte (página 24).

Cómo engranar la toma de fuerza (TDF)

El interruptor de la toma de fuerza (TDF) acciona y detiene las cuchillas del cortacésped y algunos accesorios conectados.

1. Si el motor está frío, déjelo calentar durante 5 a 10 minutos antes de engranar la toma de fuerza.
2. Siéntese en el asiento, y asegúrese de que el pedal de tracción está en PUNTO MUERTO y de que el motor está a velocidad máxima.
3. Tire hacia arriba del interruptor de la toma de fuerza para engranarla (Figura 24).

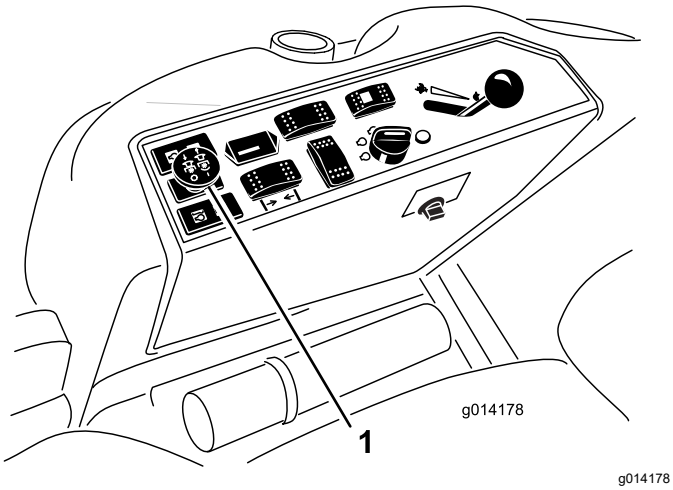

Figura 24

1. Interruptor de la TDF

Cómo desengranar la TDF

Para desengranarla, empuje el interruptor de la TDF a la posición DESENGRANADO.

Consejos de operación

Uso del ajuste rápido del acelerador

Para mantener suficiente potencia para la máquina y la carcasa durante la siega, haga funcionar el motor a la posición Rápido del acelerador, y ajuste la velocidad de avance según las condiciones.

Selección de la velocidad de avance

Para mejorar la calidad de corte, utilice una velocidad de avance más baja. Reduzca la velocidad de avance a medida que aumente la carga sobre las cuchillas, y aumente la velocidad de avance a medida que la carga sobre las cuchillas disminuya.

Alterne la dirección de corte

Conviene alternar el sentido de la siega para evitar dejar surcos en el césped con el tiempo. Esto también ayuda a dispersar los recortes, lo que mejora la descomposición y la fertilización.

Cómo evitar un corte demasiado bajo

Si la anchura de corte de la máquina es mayor que la de la máquina que usó anteriormente, eleve la altura de corte para asegurarse de no cortar demasiado un césped desigual.

Seleccione la altura de corte adecuada para las condiciones reinantes

Corte aproximadamente 25 mm (1"), o no más de un tercio, de la hoja de hierba. Si la hierba es excepcionalmente densa y frondosa, es posible que tenga que reducir la velocidad de avance y/o elevar la altura de corte en una posición.

Importante: **Si va a cortar más de 1/3 de la hoja de hierba, si la hierba es alta pero escasa o si las condiciones son secas, utilice cuchillas de vela plana para reducir la cantidad de residuos y restos arrojados al aire, y para reducir el estrés sobre los componentes de la transmisión de la carcasa.**

Siega de hierba larga

Si se deja crecer la hierba más de lo habitual, o si la hierba contiene un grado de humedad elevado, utilice una altura de corte mayor y corte la hierba con este

ajuste. Después vuelva a cortar la hierba utilizando el ajuste habitual, más bajo.

Cómo mantener limpio el cortacésped

Limpie los recortes y la suciedad de los bajos del cortacésped después de cada uso. Si se acumulan hierba y suciedad en el interior del cortacésped, la calidad del corte llegará a ser insatisfactoria.

Para reducir el riesgo de incendio, mantenga el motor, el silenciador, el compartimento de la batería, el freno de estacionamiento, las unidades de corte y el compartimiento del depósito del combustible libres de hierba, hojas y exceso de grasa. Limpie cualquier aceite o combustible derramado.

Mantenimiento de las cuchillas

- Mantenga las cuchillas afiladas durante toda la temporada de siega. Unas cuchillas afiladas crean un corte limpio sin rasgar o deshilachar las hojas. Si se rasgan o se deshilachan, los bordes de las hojas se vuelven de color pardo, lo que retarda su crecimiento y favorece la aparición de enfermedades.
- Compruebe cada día que las cuchillas de corte están afiladas y que no están desgastadas o dañadas. Afile las cuchillas siempre que sea necesario.
- Si una cuchilla está desgastada o deteriorada, sustitúyala inmediatamente por una cuchilla nueva genuina Toro. Consulte las instrucciones de sustitución de la cuchilla en el *Manual del operador* de la unidad de corte.

Después del funcionamiento

Seguridad general

- Apague el motor, retire la llave y espere a que se detenga todo movimiento antes de abandonar el puesto del operador. Deje que se enfríe la máquina antes de hacer trabajos de ajuste, mantenimiento, limpieza o almacenamiento.
- Limpie la hierba y los residuos de las unidades de corte, los silenciadores y el compartimento del motor para ayudar a prevenir incendios. Limpie cualquier aceite o combustible derramado.
- Si las unidades de corte están en la posición de transporte, use el bloqueo mecánico positivo (si está disponible) antes de dejar la máquina desatendida.
- Espere a que se enfríe el motor antes de guardar la máquina en un recinto cerrado.
- Retire la llave y cierre el combustible (en su caso) antes de almacenar o transportar la máquina.
- No guarde nunca la máquina o un recipiente de combustible en un lugar donde pudiera haber una llama desnuda, chispas o una llama piloto, por ejemplo en un calentador de agua u otro electrodoméstico.
- Realice el mantenimiento de los cinturones de seguridad y límpielos cuando sea necesario.

Empujar la máquina a mano

Si la máquina se cala o se queda sin combustible, puede ser necesario empujarla. Primero, debe abrir las dos válvulas de desvío hidráulico.

Importante: **Empuje la máquina siempre a mano, y sólo en distancias cortas. No remolque nunca la máquina porque podrían producirse daños en el sistema hidráulico.**

Para empujar la máquina

1. Desengrane la toma de fuerza (TDF), gire la llave a la posición DESCONECTADO, retire la llave y ponga el freno de estacionamiento.
2. Levante el asiento.
3. Gire las válvulas de desvío una vuelta en el sentido contrario a las agujas del reloj (Figura 25).

   Nota: Esto permite que el fluido hidráulico se desvíe alrededor de la bomba, dejando que las ruedas giren.

   Importante: **No gire las válvulas de desvío más de 1 vuelta. Esto impide que las válvulas se salgan de la carcasa, dejando escapar el fluido.**
4. Desengrane el freno de estacionamiento antes de empujar la máquina.

Para volver a conducir la máquina

1. Gire cada válvula de desvío una vuelta en el sentido de las agujas del reloj y apriételas a mano (Figura 25).

   Nota: No apriete demasiado las válvulas de desvío.
2. Apriete las válvulas a 8 N·m (71 pulgadas-libra) aproximadamente, según se muestra en Figura 25.

Nota: La máquina no funcionará a menos que las válvulas de desvío estén giradas hacia dentro.

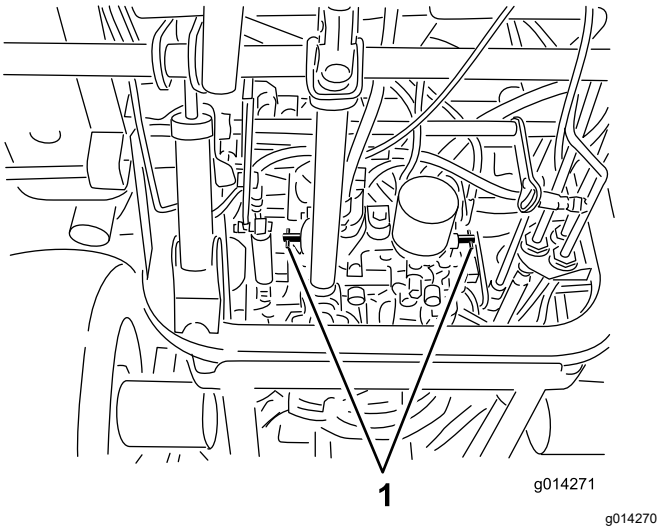

Figura 25

1. Válvulas de desvío

Transporte de la máquina

- Retire la llave y cierre el combustible (en su caso) antes de almacenar o transportar la máquina.
- Extreme las precauciones al cargar o descargar la máquina en/desde un remolque o un camión.
- Utilice rampas de ancho completo para cargar la máquina en un remolque o un camión.
- Amarre la máquina firmemente.

Ubicación de los puntos de amarre

Existen puntos de amarre en las partes delantera y trasera de la máquina (Figura 26).

Nota: Utilice correas con homologación DOT de las características apropiadas en las cuatro esquinas para amarrar la máquina.

- 2 en la parte delantera de la plataforma del operador
- Neumático trasero

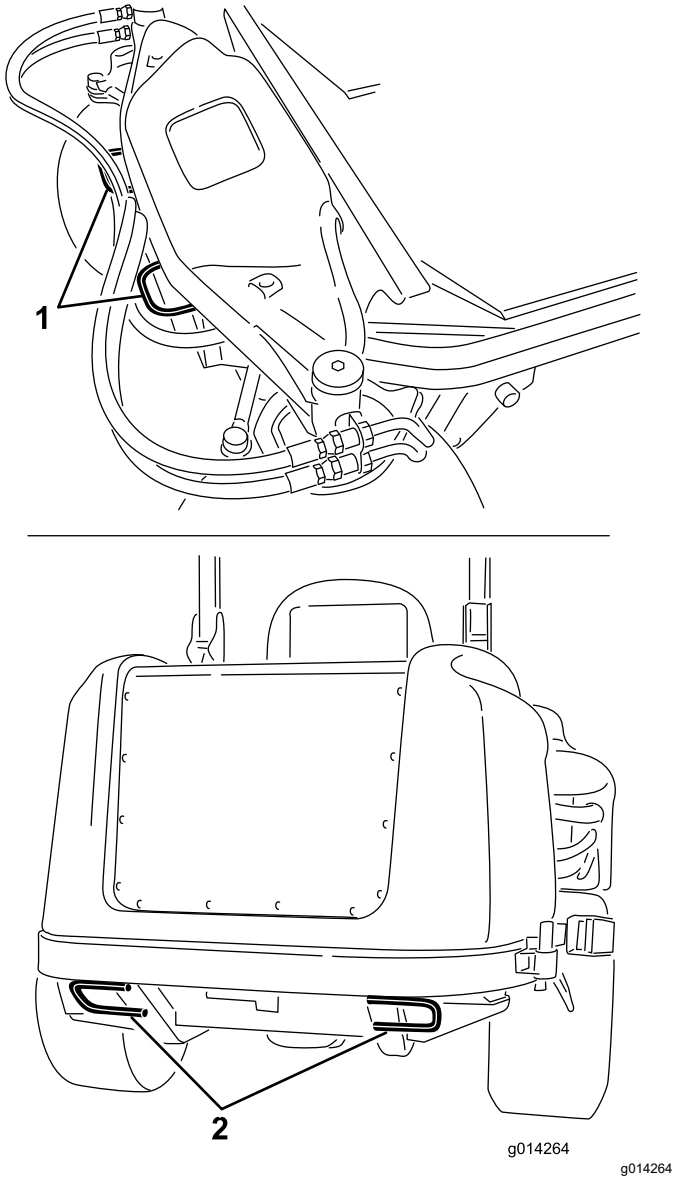

Figura 26

1. Punto de amarre delantero 2. Punto de amarre trasero

Mantenimiento

Nota: Los lados derecho e izquierdo de la máquina se determinan desde la posición normal del operador.

Descargue una copia gratuita del esquema eléctrico o hidráulico en www.Toro.com y busque su máquina en el enlace Manuales de la página de inicio.

Seguridad en el mantenimiento

- Antes de abandonar el puesto del operador, haga lo siguiente:
  - Aparque la máquina en una superficie nivelada.
  - Desengrane la TDF y baje los accesorios.
  - Ponga el freno de estacionamiento.
  - Apague el motor y retire la llave.
  - Espere a que se detenga todo movimiento.
- Si deja la llave en el interruptor, alguien podría arrancar el motor accidentalmente y causar lesiones graves a usted o a otras personas. Retire la llave del interruptor de encendido antes de realizar cualquier operación de mantenimiento.
- Deje que los componentes de la máquina se enfríen antes de realizar tareas de mantenimiento.
- Si las unidades de corte están en la posición de transporte, utilice el bloqueo mecánico positivo (en su caso) antes de dejar la máquina desatendida.
- Si es posible, no realice tareas de mantenimiento con el motor en marcha. Manténgase alejado de las piezas en movimiento.
- Apoye la máquina sobre gatos fijos cada vez que trabaje debajo de la máquina.
- Alivie con cuidado la tensión de aquellos componentes que tengan energía almacenada.
- Mantenga todas las piezas de la máquina en buenas condiciones de funcionamiento y todos los herrajes bien apretados, especialmente los de los accesorios de las cuchillas.
- Sustituya cualquier pegatina que esté desgastada o deteriorada.
- Para asegurar un rendimiento óptimo y seguro de la máquina, utilice solamente piezas genuinas Toro. Las piezas de repuesto de otros fabricantes podrían ser peligrosas, y su uso podría invalidar la garantía del producto.

Calendario recomendado de mantenimiento

Intervalo de mantenimiento y servicio	Procedimiento de mantenimiento
Después de las primeras 10 horas	• Compruebe la tensión de la correa del alternador. • Compruebe la tensión de la correa del compresor del aire acondicionado. • Apriete las tuercas de las ruedas.
Después de las primeras 50 horas	• Cambie el aceite de motor y el filtro.
Después de las primeras 200 horas	• Cambie el fluido hidráulico y el filtro.
Cada vez que se utilice o diariamente	• Haga una prueba del sistema de seguridad. • Compruebe el nivel de aceite del motor. • Drene la agua y otros contaminantes del filtro de combustible/separador de agua a diario. • Compruebe el nivel del refrigerante del motor. • Limpie el radiador con aire comprimido (no utilice agua). Limpie el radiador más a menudo en condiciones de mucho polvo o suciedad. • Compruebe el nivel del fluido hidráulico. • Limpie la máquina. • Limpie y revise el cinturón de seguridad.

Intervalo de mantenimiento y servicio	Procedimiento de mantenimiento
Cada 50 horas	• Engrase los engrasadores de los cojinetes y casquillos. Engrase los engrasadores de los cojinetes y casquillos más a menudo en condiciones extremas de suciedad y polvo. • Compruebe las conexiones de los cables de la batería. • Compruebe la presión de los neumáticos. • Limpie el serpentín del aire acondicionado. Limpie el serpentín del aire acondicionado más a menudo en condiciones de mucho polvo o suciedad.
Cada 100 horas	• Compruebe la tensión de la correa del alternador. • Compruebe la tensión de la correa del compresor del aire acondicionado.
Cada 150 horas	• Cambie el aceite de motor y el filtro.
Cada 200 horas	• Inspeccione los manguitos y las juntas del sistema de refrigeración. Cámbielas si están agrietadas o desgarradas. • Apriete las tuercas de las ruedas.
Cada 250 horas	• Limpie los filtros de aire de la cabina; cámbielos si están desgarrados o excesivamente sucios.
Cada 400 horas	• Revise el limpiador de aire. (Revise el limpiador de aire antes si el indicador del mismo se ve rojo. Revíselo con más frecuencia en condiciones de mucho polvo o suciedad.) • Sustituya el cartucho del filtro de combustible. • Inspeccione los tubos de combustible y sus conexiones.
Cada 800 horas	• Cambie el fluido hidráulico y el filtro. • Compruebe la holgura de las válvulas del motor. Consulte el manual del propietario del motor.
Cada 1500 horas	• Cambie todas las mangueras móviles.
Cada 2 años	• Drene y limpie el depósito de combustible. • Drene y cambie el fluido del sistema de refrigeración. • Cambie los manguitos móviles.

Importante: **Consulte los procedimientos adicionales de mantenimiento del manual del propietario del motor.**

Lista de comprobación – mantenimiento diario

Duplique esta página para su uso rutinario.

Elemento a comprobar	Para la semana de:						
	lunes	martes	miércoles	jueves	viernes	sábado	domingo
Compruebe el funcionamiento de los interruptores de seguridad.							
Compruebe el funcionamiento de los frenos.							
Compruebe el nivel de aceite del motor.							
Compruebe el nivel de fluido del sistema de refrigeración.							
Drene el separador de agua/combustible.							
Compruebe el filtro de aire, la tapa del filtro y la válvula de alivio							
Compruebe que no hay ruidos extraños en el motor.[1]							
Compruebe que el radiador y la rejilla están libres de residuos							
Compruebe que no hay ruidos extraños de operación.							
Compruebe el nivel del aceite del sistema hidráulico.							
Compruebe que las mangueras hidráulicas no están dañadas.							
Compruebe que no hay fugas de fluidos.							
Compruebe el nivel de combustible.							
Compruebe la presión de los neumáticos.							
Compruebe la operación de los instrumentos.							
Compruebe el ajuste de altura de corte.							
Lubrique todos los puntos de engrase.[2]							
Retoque cualquier pintura dañada.							
Compruebe el indicador de obstrucción del filtro de aire[3]							

[1]Compruebe la bujía y las boquillas de los inyectores en caso de dificultad para arrancar, exceso de humo o funcionamiento irregular.

[2]Inmediatamente **después de cada** lavado, aunque no corresponda a los intervalos citados

[3]Si el indicador se ve rojo

Anotación para áreas problemáticas:

Inspección realizada por:		
Elemento	**Fecha**	**Información**

Procedimientos previos al mantenimiento

⚠ CUIDADO

Si deja la llave en el interruptor de encendido, alguien podría arrancar el motor accidentalmente y causar lesiones graves a usted o a otras personas.

Retire la llave del interruptor de encendido antes de realizar ninguna operación de mantenimiento.

Uso de la varilla de sujeción del capó

1. Abra los enganches del capó.
2. Levante el capó hasta que pueda colocar la varilla de sujeción detrás del tubo del bastidor (Figura 27).
3. Baje el capó hasta que la varilla de sujeción esté delante de, y apoyada contra, el tubo del bastidor.
4. Para bajar el capó, levante el capó hasta que la varilla pueda levantarse por encima del tubo del bastidor, luego baje el capó.
5. Sujete los cierres del capó.

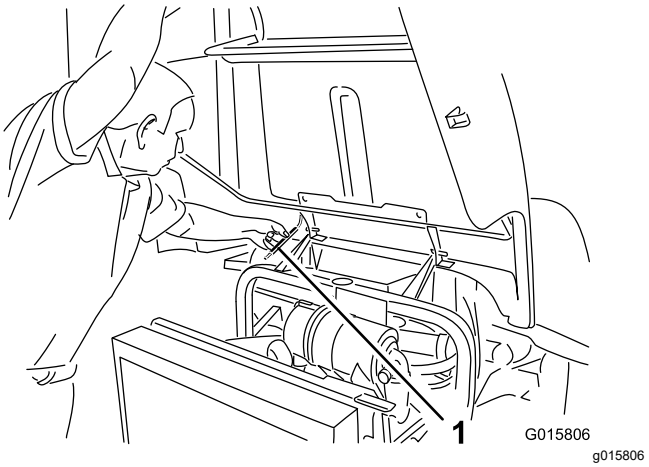

Figura 27

1. Varilla

Lubricación

Engrasado de cojinetes y casquillos

Intervalo de mantenimiento: Cada 50 horas
Engrase los engrasadores de los cojinetes y casquillos más a menudo en condiciones extremas de suciedad y polvo.

La máquina tiene engrasadores que debe lubricar regularmente con grasa de litio no. 2. Lubrique los engrasadores inmediatamente después de cada lavado, aunque no corresponda a los intervalos citados.

1. Limpie los engrasadores para evitar que penetre materia extraña en el cojinete o casquillo (Figura 28).
2. Bombee grasa en los puntos de engrase.
3. Limpie cualquier exceso de grasa.

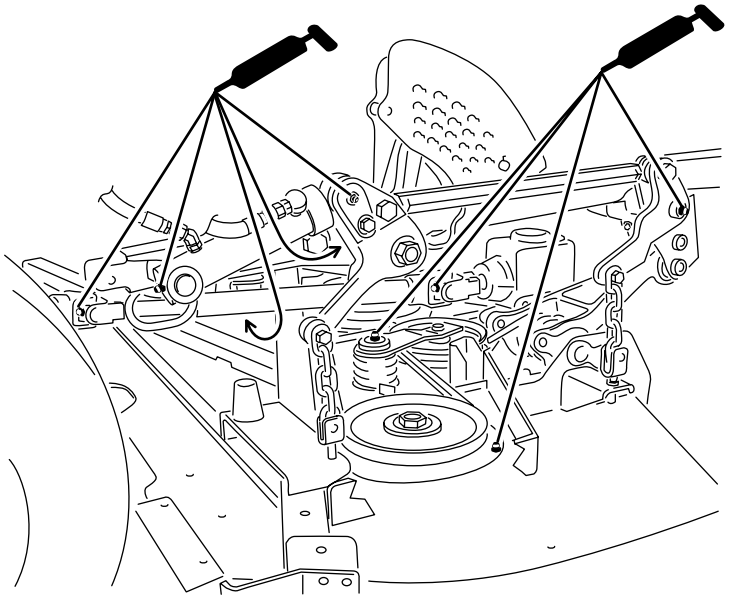

Figura 28
Ilustrado con la unidad de corte instalada

Nota: Para tener acceso a los engrasadores del acoplamiento de dirección trasero, retire el compartimento de almacenamiento.

Nota: Eleve la máquina del suelo con un gato y apóyela sobre gatos fijos, para que la grasa pueda distribuirse mejor por los casquillos superiores e inferiores de los pivotes de dirección. Debe observar grasa rezumando tanto por la parte superior como por la parte inferior del conjunto de eje/casquillo de los 4 pivotes de dirección (Figura 29).

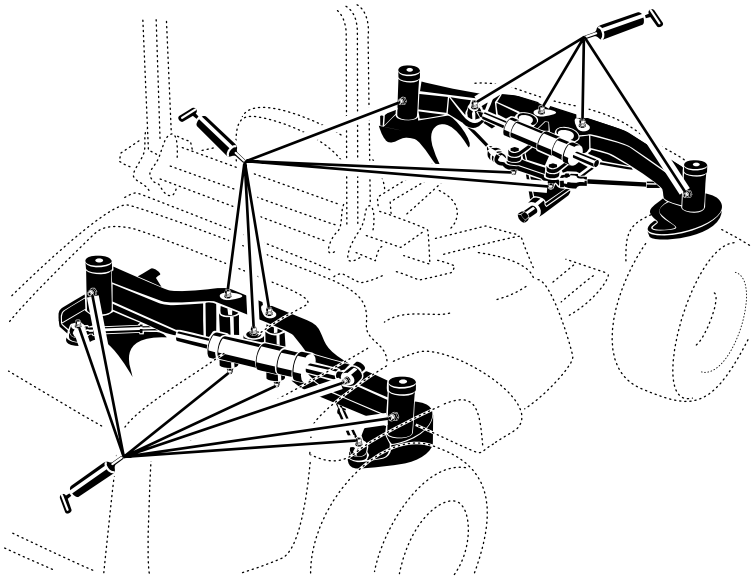

g278286

Figura 29

Nota: La vida de los cojinetes puede verse afectada negativamente por procedimientos de lavado inadecuados. No lave la máquina mientras está aún caliente, y evite dirigir chorros de agua a alta presión o en grandes volúmenes a los cojinetes o las juntas.

Mantenimiento del motor

Seguridad del motor

- Apague el motor y retire la llave antes de comprobar el aceite o añadir aceite al cárter.
- No cambie la velocidad del regulador ni haga funcionar el motor a una velocidad excesiva.

Mantenimiento del limpiador de aire

Intervalo de mantenimiento: Cada 400 horas

Inspeccione la carcasa del limpiador de aire en busca de daños que pudieran causar una fuga de aire. Cambie el limpiador de aire si está dañado. Compruebe todo el sistema de admisión en busca de fugas, daños o abrazaderas sueltas.

Revise el filtro del limpiador de aire únicamente cuando el indicador de mantenimiento (Figura 30) lo requiera. El cambiar el filtro antes de que sea necesario sólo aumenta la posibilidad de que entre suciedad en el motor al retirar el filtro.

Importante: **Asegúrese de que la tapa está bien asentada y que hace un buen sello con la carcasa del limpiador de aire.**

1. Abra el enganche que sujeta la tapa del limpiador de aire a la carcasa del limpiador de aire (Figura 30).

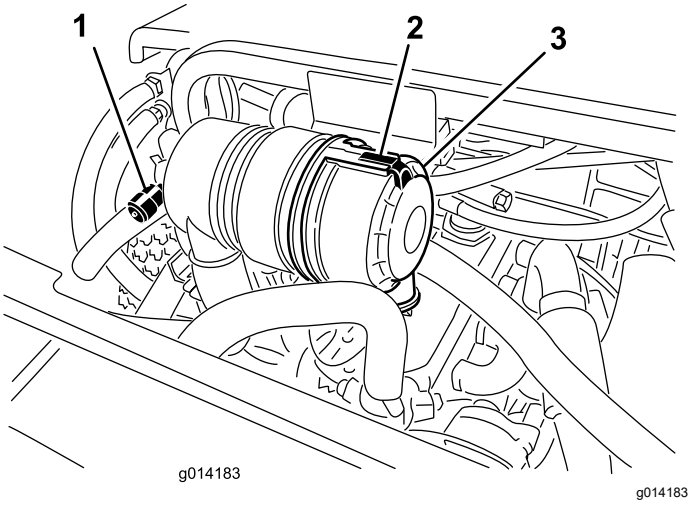

Figura 30

1. Indicador de mantenimiento del limpiador de aire
2. Tapa del limpiador de aire
3. Enganche de la tapa del limpiador de aire

2. Retire la tapa de la carcasa del limpiador de aire. Antes de retirar el filtro, utilice aire a baja presión (2.76 bar [40 psi], limpio y seco) para ayudar a retirar cualquier gran acumulación de residuos aprisionada entre el exterior del filtro y el cartucho. **Evite utilizar aire a alta presión, porque podría obligar a la suciedad a penetrar a través del filtro a la entrada.**

   Nota: Este proceso de limpieza evita que los residuos migren a la entrada de aire al retirar el filtro.

3. Retire y cambie el filtro.

   Importante: **No limpie el elemento usado a fin de evitar daños al medio filtrante. Asegúrese de que el filtro nuevo no ha sido dañado durante el transporte, comprobando el extremo sellante del filtro y la carcasa. *No utilice el elemento si está dañado.* Introduzca el filtro nuevo presionando el borde exterior del elemento para asentarlo en el cartucho. *No aplique presión al centro flexible del filtro.***

4. Limpie el orificio de expulsión de suciedad situado en la tapa extraíble.
5. Retire la válvula de salida de goma de la cubierta, limpie el hueco y cambie la válvula de salida.
6. Instale la tapa orientando la válvula de salida de goma hacia abajo – aproximadamente entre las posiciones de las 5 y las 7, visto desde el extremo.
7. Cierre el enganche.

Mantenimiento del aceite del motor

Especificación de aceite

Utilice aceite de motor Toro Premium u otro aceite de motor de alta calidad bajo en cenizas que cumpla o supere las especificaciones siguientes:

- Categoría de servicio API: CJ-4 o superior
- Categoría de servicio ACEA: E6
- Categoría de servicio JASO: DH-2

Use el siguiente grado de viscosidad del aceite del motor:

- Aceite preferido: SAE 15W-40 (más de 0 °F)
- Aceite alternativo: SAE10W-30 o 5W-30 (todas las temperaturas)

Su distribuidor autorizado Toro dispone de aceite para motores Toro Premium, de viscosidad 15W-40 o 10W-30.

Comprobación del nivel de aceite del motor

Intervalo de mantenimiento: Cada vez que se utilice o diariamente

El motor se suministra con aceite en el cárter; no obstante, debe comprobarse el nivel de aceite antes y después de arrancar el motor por primera vez.

Importante: **Compruebe el aceite del motor todos los días. Si el nivel de aceite del motor está por encima de la marca Lleno de la varilla, el aceite puede diluirse con combustible.**

Si el nivel de aceite del motor está por encima de la marca Lleno cambie el aceite.

El mejor momento para comprobar el aceite del motor es cuando el motor está frío, antes de arrancarlo al principio de la jornada. Si ya se ha arrancado, deje que el aceite se drene al cárter durante al menos 10 minutos antes de comprobar el nivel. Si el nivel del aceite está en o por debajo de la marca Añadir de la varilla, añada aceite hasta que el nivel llegue a la marca Lleno. **No llene el motor demasiado de aceite**.

Importante: **Mantenga el nivel de aceite del motor entre los límites superior e inferior de la varilla; el motor puede fallar si lo hace funcionar con demasiado aceite o sin suficiente aceite.**

1. Lleve a cabo el procedimiento de pre-mantenimiento; consulte Seguridad en el mantenimiento (página 33).
2. Abra el capó.
3. Retire la varilla, límpiela, y vuelva a colocarla (Figura 31).

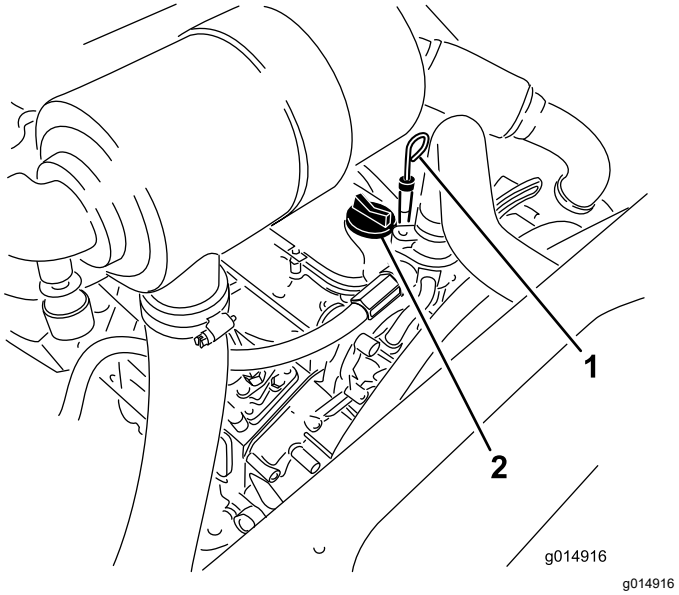

Figura 31

1. Varilla
2. Tapón de llenado de aceite

4. Retire la varilla y compruebe el nivel de aceite en la varilla. El nivel de aceite debe llegar a la marca LLENO.
5. Si el nivel de aceite está por debajo de la marca LLENO, retire el tapón de llenado (Figura 31) y añada aceite hasta que el nivel llegue a la marca LLENO.
6. Coloque el tapón de llenado y cierre el capó.

Capacidad de aceite del cárter

5.2 litros (5.5 cuartos de galón US) con el filtro.

Cambio del aceite de motor y el filtro

Intervalo de mantenimiento: Después de las primeras 50 horas

Cada 150 horas

1. Retire el tapón de vaciado (Figura 32) y deje fluir el aceite a un recipiente apropiado.

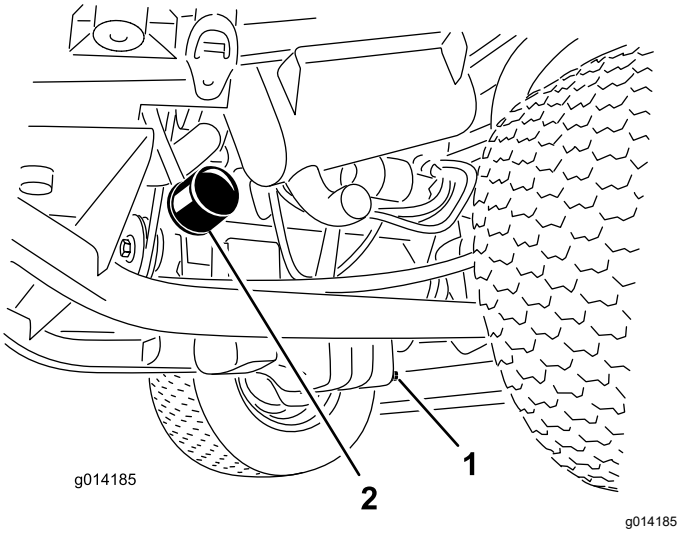

Figura 32

1. Tapón de vaciado de aceite
2. Filtro de aceite

2. Cuando el aceite deje de fluir, coloque el tapón de vaciado.
3. Retire el filtro de aceite (Figura 32).
4. Aplique una capa ligera de aceite limpio a la junta del filtro nuevo.
5. Instale el filtro de aceite nuevo en el adaptador del filtro. Gire el filtro en el sentido de las agujas del reloj hasta que la junta de goma entre en contacto con el adaptador del filtro, luego apriete el filtro media vuelta más.

   Importante: **No apriete el filtro demasiado.**
6. Añada aceite al cárter; consulte Comprobación del nivel de aceite del motor (página 40).

Ajuste del acelerador

1. Mueva la palanca del acelerador hacia adelante al extremo delantero de la ranura del panel de control, y luego muévala hacia atrás aproximadamente 3 mm (⅛") a la posición de ralentí RÁPIDO.
2. Compruebe la posición de la palanca de control de velocidad de la bomba de inyección de combustible. La palanca de control de velocidad debe estar en contacto con el tornillo de alta velocidad cuando la palanca de control del acelerador está en la posición RÁPIDO (Figura 33).

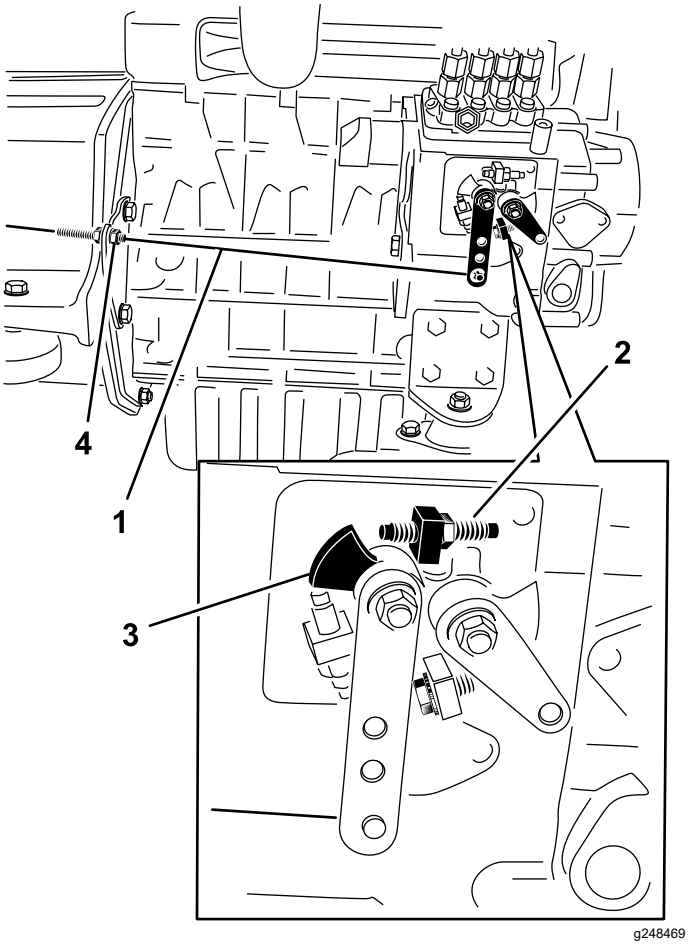

Figura 33

1. Cable del acelerador
2. Tornillo de alta velocidad
3. Palanca de control de la velocidad
4. Contratuercas

3. Si es necesario, ajuste la posición de las contratuercas del cable de control del acelerador hasta que la palanca de control de velocidad entre en contacto con el tornillo de alta velocidad cuando la palanca de control del acelerador está en la posición RÁPIDO (muesca) (Figura 33).
4. Asegúrese de que las contratuercas del cable están bien apretadas después de realizar el ajuste.

Mantenimiento del sistema de combustible

Nota: Consulte Especificación de combustible (página 21), donde encontrará recomendaciones sobre el combustible adecuado.

⚠ PELIGRO

Bajo ciertas condiciones el combustible diésel y los vapores del combustible son extremadamente inflamables y explosivos. Un incendio o explosión de combustible puede quemarle a usted y a otras personas y causar daños materiales.

- **Utilice un embudo y llene el depósito de combustible al aire libre, en una zona despejada, con el motor parado y frío. Limpie cualquier combustible derramado.**
- **No llene completamente el depósito de combustible. Añada combustible al depósito de combustible hasta que el nivel llegue al extremo inferior del cuello de llenado.**
- **No fume nunca mientras maneja el combustible y manténgase alejado de llamas desnudas o de lugares donde una chispa pudiera inflamar los vapores de combustible.**
- **Almacene el combustible en un recipiente limpio homologado y mantenga el tapón colocado.**

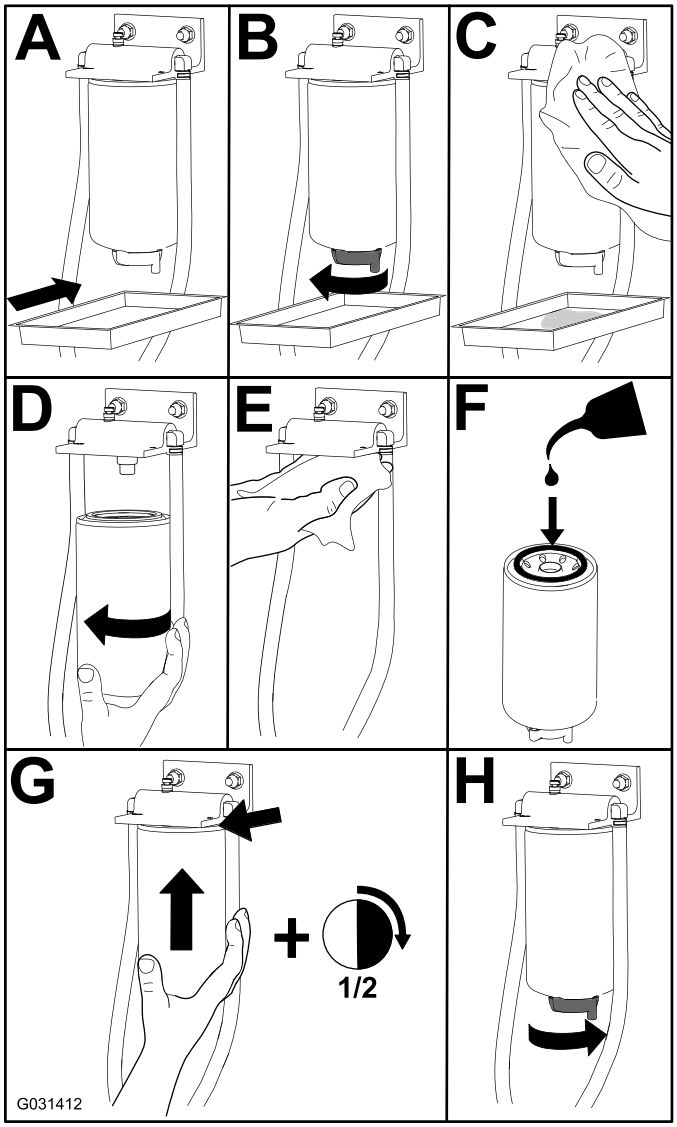

g031412

Figura 34

Mantenimiento del separador de agua

Intervalo de mantenimiento: Cada vez que se utilice o diariamente—Drene la agua y otros contaminantes del filtro de combustible/separador de agua a diario.

Cada 400 horas—Sustituya el cartucho del filtro de combustible.

Realice el mantenimiento del separador de agua como se muestra en Figura 34.

Después de cambiar el separador de agua, gire la llave a CONECTADO durante 10 segundos, pero no arranque el motor. Gire la llave a desconectado y repita esto 2 veces más.

Purga del sistema de combustible

Debe purgar el sistema de combustible antes de arrancar el motor si ha ocurrido alguna de las situaciones siguientes:

- Arranque inicial de una máquina nueva
- El motor se ha parado debido a falta de combustible.
- Se han realizado tareas de mantenimiento sobre componentes del sistema de combustible (por ejemplo, sustitución del filtro, mantenimiento del separador, etc.)

1. Antes de realizar el procedimiento previo al mantenimiento, consulte Seguridad en el mantenimiento (página 33), y asegúrese de que

el depósito de combustible está al menos medio lleno.

2. Abra el capó y coloque la varilla de soporte.
3. Abra el tornillo de purga de aire de la bomba de inyección de combustible (Figura 35) con una llave de 12 mm.

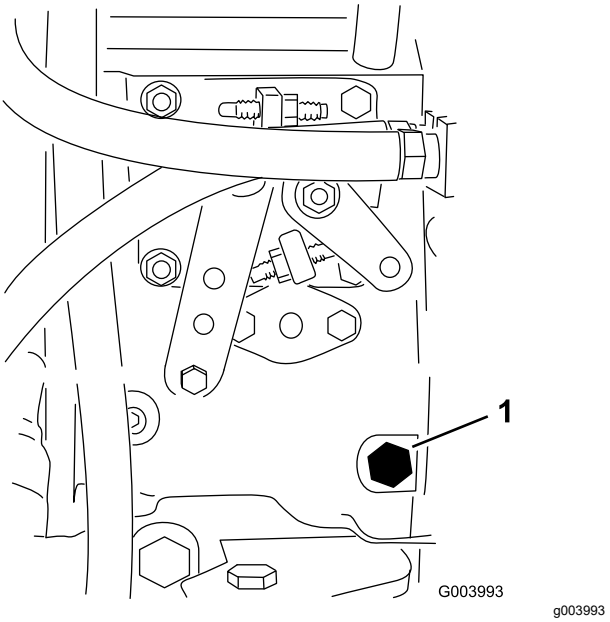

Figura 35

1. Tornillo de purga

4. Ponga el interruptor de encendido en posición CONECTADO. La bomba de combustible eléctrica comenzará a funcionar, forzando la salida de aire alrededor del tornillo de purga. Deje la llave en la posición CONECTADO hasta que fluya una corriente continua de combustible alrededor del tornillo.
5. Apriete el tornillo y gire la llave a DESCONECTADO.

Nota: El motor debe arrancar después de realizar este procedimiento. No obstante, si el motor no arranca, es posible que haya aire atrapado entre la bomba de inyección y los inyectores; consulte Purga de aire de los inyectores de combustible (página 43).

Purga de aire de los inyectores de combustible

Nota: Utilice este procedimiento sólo si el sistema de combustible ha sido purgado de aire con los procedimientos normales y el motor no arranca; consulte Purga del sistema de combustible (página 42).

1. Afloje la conexión entre el tubo y el conjunto de boquilla y soporte Nº 1 (Figura 36).

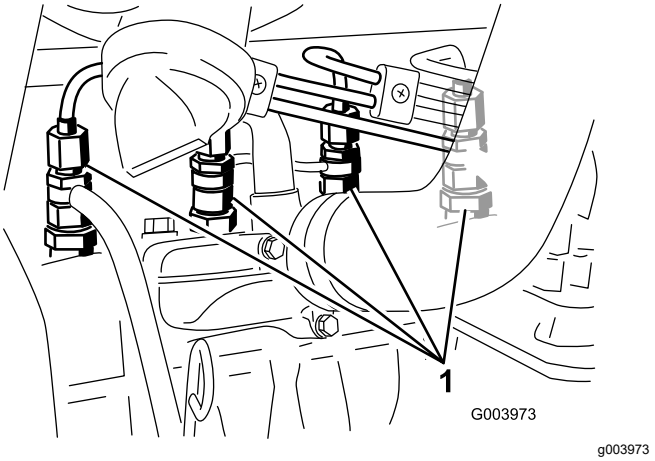

Figura 36

1. Inyectores de combustible

2. Gire el interruptor de encendido a la posición CONECTADO y observe el flujo de combustible alrededor del conector. Cuando observe un flujo continuo de combustible, gire la llave a la posición DESCONECTADO.
3. Apriete firmemente el conector del tubo.
4. Repita los pasos 1 a 3 con las demás boquillas.

Limpieza del depósito de combustible

Intervalo de mantenimiento: Cada 2 años

Drene y limpie el depósito de combustible cada 2 años. Retire y limpie los filtros en línea después de vaciar el depósito. Utilice combustible diésel limpio para enjuagar el depósito.

Importante: **Drene y limpie el depósito si se contamina el sistema de combustible o antes de almacenar la máquina durante un periodo de tiempo prolongado.**

Inspeccione los tubos de combustible y sus conexiones.

Intervalo de mantenimiento: Cada 400 horas/Cada año (lo que ocurra primero)

Compruebe que los tubos de combustible no están deteriorados o dañados y que las conexiones no están sueltas.

Mantenimiento del sistema eléctrico

Seguridad del sistema eléctrico

- Desconecte la batería antes de reparar la máquina. Desconecte primero el terminal negativo y por último el positivo. Conecte primero el terminal positivo y por último el negativo.
- Cargue la batería en una zona abierta y bien ventilada, lejos de chispas y llamas. Desenchufe el cargador antes de conectar o desconectar la batería. Lleve ropa protectora y utilice herramientas aisladas.

Mantenimiento de la batería

Intervalo de mantenimiento: Cada 50 horas

Mantenga limpia la parte superior de la batería. Si la máquina se guarda en un sitio con temperaturas sumamente altas, la batería se descargará con más rapidez que si se guarda en un sitio con temperaturas más bajas.

Mantenga limpia la superficie superior de la batería lavándola periódicamente con una brocha mojada en una solución de amoniaco o bicarbonato. Enjuague la superficie con agua después de limpiarla. No retire los tapones durante la limpieza de la batería.

Los cables de la batería deben estar bien apretados en los bornes para proporcionar un buen contacto eléctrico.

Si hay corrosión en los bornes, desconecte los cables (primero el cable negativo (-)) y rasque por separado los bornes y las abrazaderas. Conecte los cables (primero el cable positivo (+)) y aplique una capa de vaselina a los bornes.

⚠ ADVERTENCIA

Los terminales de la batería o una herramienta metálica podrían hacer cortocircuito si entran en contacto con los componentes metálicos de la máquina, causando chispas. Las chispas podrían hacer explotar los gases de la batería, causando lesiones personales.

- **Al retirar o colocar la batería, no deje que los bornes toquen ninguna parte metálica de la máquina.**
- **No deje que las herramientas metálicas hagan cortocircuito entre los bornes de la batería y las partes metálicas de la máquina.**

⚠ ADVERTENCIA

Un enrutado incorrecto de los cables de la batería podría dañar la máquina y los cables, causando chispas. Las chispas podrían hacer explotar los gases de la batería, causando lesiones personales.

- **Desconecte siempre el cable negativo (negro) de la batería antes de desconectar el cable positivo (rojo).**
- **Conecte siempre el cable positivo (rojo) de la batería antes de conectar el cable negativo (negro).**

Comprobación de los fusibles

Si la máquina se para o si se presentan otros problemas relacionados con el sistema eléctrico, compruebe los fusibles. Sujete y retire un fusible a la vez, y compruebe si alguno de ellos está fundido. Si es necesario cambiar un fusible, utilice siempre un fusible **del mismo tipo y amperaje** que el fusible que está sustituyendo; **si no, podría dañar el sistema eléctrico** (consulte la pegatina situada junto a los fusibles, que contiene un esquema de cada fusible y su amperaje).

Los fusibles de la unidad de tracción se encuentran debajo del asiento (Figura 37).

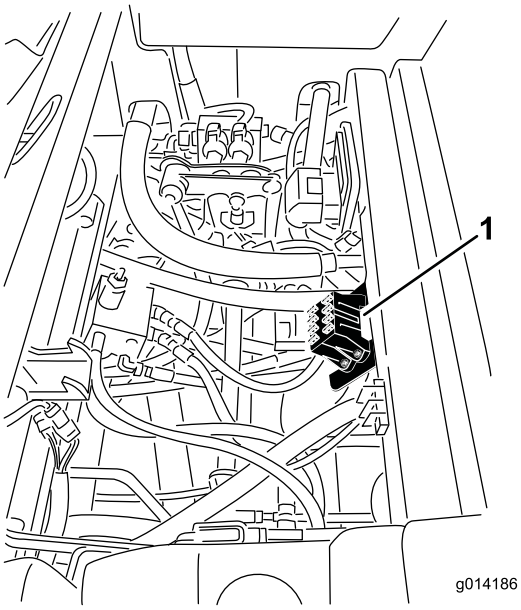

g014186

Figura 37

1. Ubicación del bloque de fusibles

Los fusibles de la cabina están situados en la caja de fusibles del techo de la cabina (Figura 38).

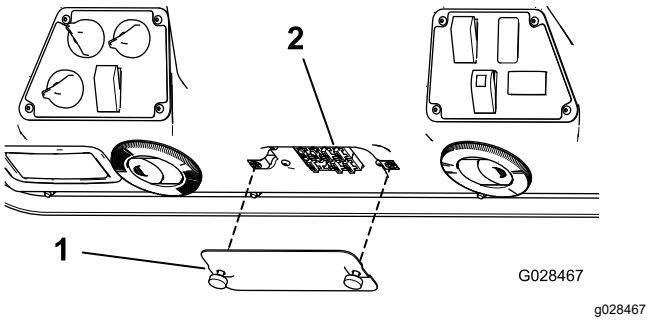

Figura 38

1. Tapa
2. Fusibles

Cómo almacenar la batería

Si se va a almacenar la máquina durante más de 30 días, retire la batería y cárguela totalmente. Guárdela en una estantería o en la máquina. Deje desconectados los cables si los va a guardar con la máquina. Guarde la batería en un ambiente fresco para evitar el rápido deterioro de la carga. Para evitar que la batería se congele, asegúrese de que está totalmente cargada. La gravedad específica de una batería totalmente cargada es de 1.265-1.299.

Pantalla diagnóstica ACE

La máquina incorpora un controlador electrónico que controla la mayoría de las funciones de la máquina. El controlador determina la función necesaria para diversos interruptores de entrada (por ejemplo, el interruptor del asiento y el interruptor de encendido) y enciende las salidas para accionar los solenoides o relés correspondientes a la función solicitada de la máquina.

Para que el controlador electrónico controle la máquina según se desee, cada uno de los interruptores de entrada, los solenoides de salida y los relés debe estar conectado y funcionando correctamente.

Utilice la pantalla diagnóstica ACE y la plantilla para verificar y corregir las funciones eléctricas de la máquina. Solicite asistencia a su Distribuidor Toro.

Comprobación de los interruptores de seguridad

Los interruptores de seguridad impiden que el motor gire o arranque a menos que el pedal de tracción esté en PUNTO MUERTO y la TDF esté desengranada. El motor debe pararse si se pisa el pedal de tracción sin estar sentado en el asiento o si el freno de estacionamiento está puesto.

⚠ CUIDADO

Si los interruptores de seguridad están desconectados o dañados, la máquina podría ponerse en marcha inesperadamente, causando lesiones personales.

- **No manipule los interruptores de seguridad.**
- **Compruebe la operación de los interruptores de seguridad cada día, y sustituya cualquier interruptor dañado antes de operar la máquina.**

Comprobación del funcionamiento de los interruptores de seguridad

1. Aparque la máquina en una superficie nivelada, baje el accesorio, pare el motor y ponga el freno de estacionamiento.
2. Levante el asiento.
3. Localice el arnés de cables y los conectores, que están situados cerca del controlador (Figura 39).

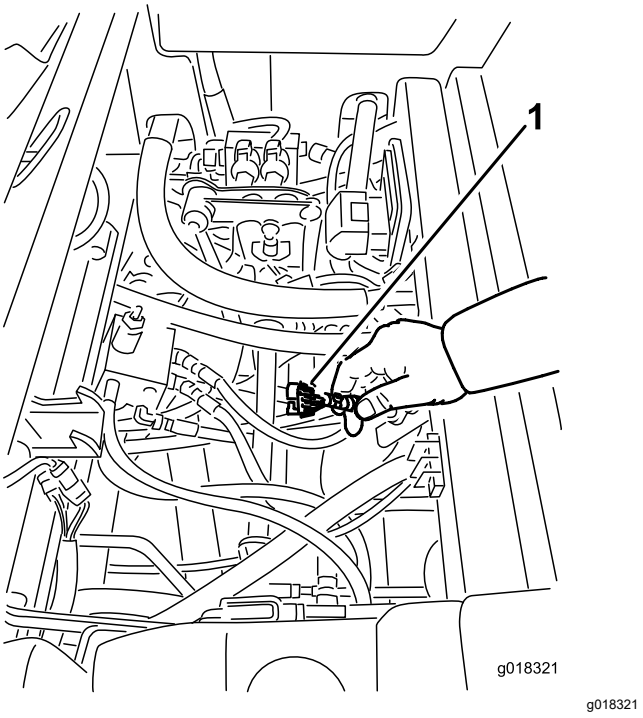

Figura 39

1. Arnés de cables y conectores

4. Conecte el conector de la pantalla diagnóstica ACE al conector diagnóstico (Figura 40).

   Nota: Asegúrese de que la plantilla correcta está colocada en la pantalla diagnóstica ACE.

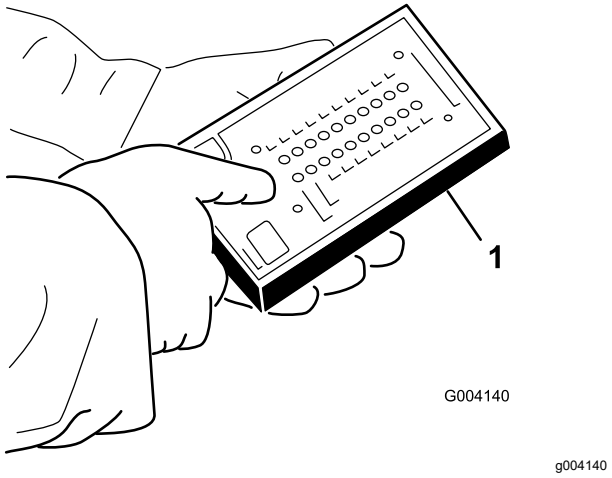

Figura 40

1. Sistema diagnóstico ACE

5. Gire el interruptor de encendido a CONECTADO, pero no arranque el motor.

   Nota: El texto rojo de la plantilla se refiere a los interruptores de entrada y el texto verde se refiere a las salidas.

6. El LED “Indicación de entradas”, al final de la columna de la derecha de la pantalla diagnóstica ACE, debe estar encendido. Si está encendido el LED “Indicación de salidas”, pulse el botón de cambio de la pantalla diagnóstica ACE para cambiar el LED a “Indicación de entradas”.

   La pantalla diagnóstica ACE encenderá el LED asociado con cada una de las entradas cuando dicho interruptor de entrada esté cerrado.

7. Uno a uno, cambie cada uno de los interruptores de abierto a cerrado (es decir, siéntese en el asiento, engrane el pedal de tracción, etc.), y observe si el LED correspondiente de la pantalla diagnóstica ACE parpadea cuando se cierra el interruptor correspondiente. Repita esto para todos los interruptores que pueden cambiarse a mano.

8. Si un interruptor está cerrado y el LED correspondiente no se enciende, compruebe todo el cableado y las conexiones al interruptor y/o compruebe el interruptor con un ohmímetro. Cambie todos los interruptores y repare el cableado defectuoso.

Nota: La pantalla diagnóstica ACE también puede detectar qué solenoides o relés de salida están activados. Ésta es una forma rápida de determinar el origen de la avería.

Verificación de la función de salida

1. Aparque la máquina en una superficie nivelada, baje el accesorio, pare el motor y ponga el freno de estacionamiento.
2. Levante el asiento.
3. Localice el arnés de cables y los conectores cerca del controlador.
4. Desenchufe con cuidado el conector del bucle de prueba del conector del arnés.
5. Conecte el conector de la pantalla diagnóstica ACE al conector apropiado del arnés. Si la máquina está equipada con un accesorio delantero, tendrá dos controladores.

   Nota: Asegúrese de que la plantilla correcta está colocada en la pantalla diagnóstica ACE.

6. Gire el interruptor de encendido a CONECTADO, pero no arranque el motor.

   Nota: El texto rojo de la plantilla se refiere a los interruptores de entrada y el texto verde se refiere a las salidas.

7. El LED “Indicación de entradas”, al final de la columna de la derecha de la pantalla diagnóstica ACE, debe estar encendido. Si está encendido el LED “Indicación de salidas”, pulse el botón de cambio de la pantalla diagnóstica ACE para cambiar el LED a “Indicación de entradas”.

   Nota: Puede ser necesario cambiar entre “Indicación de entradas” e “Indicación de salidas” varias veces para completar el paso siguiente. Para cambiar, pulse una vez el botón de cambio. Haga esto todas las veces que sea necesario; no mantenga pulsado el botón.

8. Siéntese en el asiento e intente accionar la función deseada de la máquina. Los LEDs de salida correspondientes deben encenderse, indicando que la ECM está activando dicha función.

Nota: Si no se encienden los LEDs de salida correspondientes, compruebe que los interruptores de entrada apropiados están en la posición necesaria para permitir que se produzca dicha función. Verifique el funcionamiento correcto del interruptor.

Si los LEDs de salida están encendidos según lo especificado, pero la máquina no funciona correctamente, el problema no es de naturaleza eléctrica; repárelos según sea necesario.

Nota: Si todos los interruptores de salida están en la posición correcta y funcionan correctamente, pero los LEDs de salida no están correctamente encendidos, esto indica un problema con la ECM. Si esto ocurre, solicite ayuda a su Distribuidor Toro.

Importante: **La pantalla diagnóstica ACE no debe dejarse conectada a la máquina. No está diseñada para soportar el entorno de uso diario de la máquina. Después de utilizar la pantalla diagnóstica ACE, desconéctela de la máquina y conecte el conector del bucle de prueba al conector del arnés de cables. La máquina no funcionará si el conector del bucle de prueba no está instalado en el arnés de cables. Guarde la Pantalla diagnóstica ACE en un lugar seco y seguro en el taller, no en la máquina.**

Mantenimiento del sistema de transmisión

Comprobación de la presión de los neumáticos

Intervalo de mantenimiento: Cada 50 horas

Mantenga la presión especificada de los neumáticos delanteros y traseros. La presión de aire correcta es de 1.72 bar (25 psi) en los neumáticos traseros y 1.03 bar (15 psi) en los neumáticos delanteros. Si está instalada una cabina en la máquina, los neumáticos delanteros y traseros deben inflarse a 1.72 bar (25 psi). Una presión desigual en los neumáticos puede hacer que el corte sea desigual. Las lecturas de presión son más exactas cuando los neumáticos están fríos.

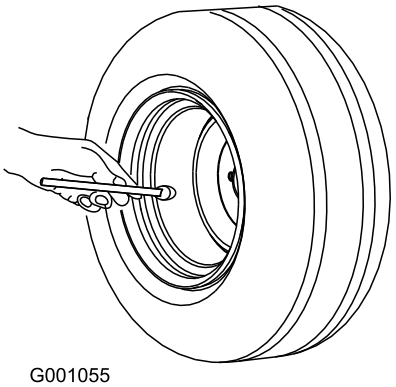

g001055

Figura 41

Corrección de la alineación incorrecta de la dirección

1. Pulse el interruptor de selección de la dirección hacia atrás (posición de dirección a 4 ruedas) (Figura 42).

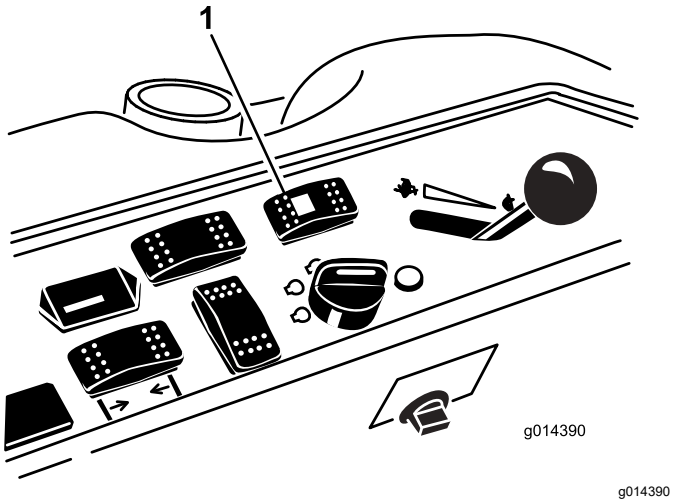

Figura 42

1. Interruptor de selección de la dirección

2. En una superficie pavimentada o de tierra, gire el volante a la izquierda o la derecha, y siga girando hasta que las 4 ruedas dejen de girar. La sincronización de la alineación de las ruedas debe producirse de forma automática.

   Importante: **Si se realiza este procedimiento sobre césped, pueden producirse daños en el césped directamente debajo de cada neumático al girarse.**

Mantenimiento del sistema de refrigeración

Seguridad del sistema de refrigeración

- La ingesta de refrigerante de motor puede provocar envenenamiento; manténgalo fuera del alcance de niños y animales domésticos.
- El tocar el radiador y las piezas que lo rodean cuando están calientes, o el recibir una descarga de refrigerante caliente bajo presión, puede causar quemaduras graves.
  - Siempre deje que el motor se enfríe durante al menos 15 minutos antes de retirar el tapón del radiador.
  - Utilice un trapo al abrir el tapón del radiador, y ábralo lentamente para permitir la salida del vapor.
- No haga funcionar la máquina sin que las cubiertas estén colocadas.
- Mantenga los dedos, las manos y la ropa suelta alejados del ventilador y de la correa de transmisión en rotación.

Especificación del refrigerante

El depósito de refrigerante se llena en fábrica con una solución al 50 % de agua y refrigerante de etilenglicol de larga duración.

Importante: **Utilice solamente refrigerantes comerciales que cumplan las especificaciones relacionadas en la Tabla de estándares de refrigerantes de larga vida.**

No utilice refrigerante IAT (tecnología de ácido inorgánico) convencional (verde) en su máquina. No mezcle refrigerante convencional con refrigerante de larga vida.

Tabla de tipos de refrigerante

Tabla de tipos de refrigerante (cont'd.)

Tipo de refrigerante de etilenglicol	Tipo de inhibidor de corrosión
Anticongelante de larga duración	Tecnología de ácido orgánico (OAT)
Importante: **No confíe en el color del refrigerante para identificar la diferencia entre refrigerante IAT (tecnología de ácido inorgánico) convencional (verde) y refrigerante de larga vida.** **Los fabricantes de refrigerante pueden teñir los refrigerantes de larga duración con uno de los siguientes colores: rojo, rosa, naranja, amarillo, azul, verde azulado, violeta o verde. Utilice refrigerante que cumpla las especificaciones de la Tabla de estándares de refrigerantes de larga vida.**	

Estándares de refrigerantes de larga vida

ATSM International	SAE International
D3306 y D4985	J1034, J814 y 1941

Importante: **La concentración del refrigerante debe ser una mezcla al 50% de refrigerante y agua.**

- **Preferencia:** Al hacer la mezcla a partir de un refrigerante concentrado, mézclelo con agua destilada.
- **Alternativa a la preferencia:** Si no se dispone de agua destilada, utilice un refrigerante premezclado en lugar de un concentrado.
- **Requisito mínimo:** Si no dispone de agua destilada ni tampoco de refrigerante premezclado, mezcle refrigerante concentrado con agua potable limpia.

Comprobación del sistema de refrigeración

Intervalo de mantenimiento: Cada vez que se utilice o diariamente

El sistema de refrigeración está lleno de una solución al 50 % de agua y anticongelante permanente de etilenglicol. Compruebe el nivel de refrigerante en el depósito de expansión al principio de cada jornada de trabajo antes de arrancar el motor. La capacidad del sistema de refrigeración es de 7.5 litros (6 cuartos de galón US).

1. Compruebe el nivel de refrigerante en el depósito de expansión (Figura 43). El nivel del refrigerante debe estar entre las marcas en el lateral del depósito.
2. Si el nivel de refrigerante es bajo, retire el tapón del depósito de expansión y rellene el sistema. **No llene demasiado**.
3. Instale el tapón del depósito de expansión.

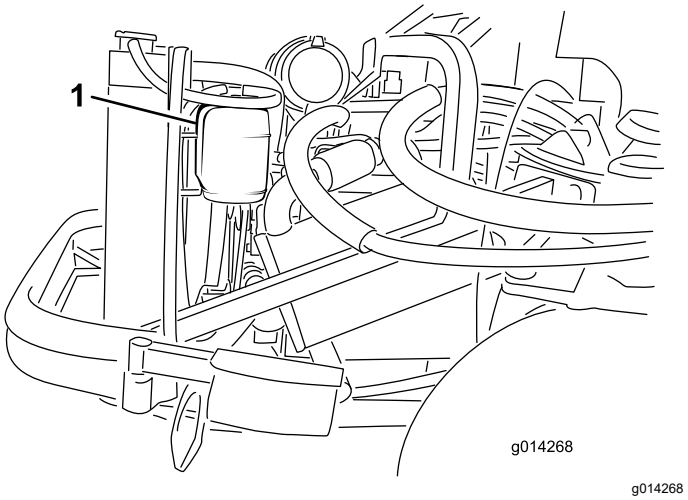

Figura 43

1. Depósito de expansión

Limpieza del radiador

Intervalo de mantenimiento: Cada vez que se utilice o diariamente Limpie el radiador más a menudo en condiciones de mucho polvo o suciedad.

Mantenga el radiador limpio para evitar que el motor se caliente en exceso.

Nota: Si el accesorio o el motor se paran debido al calentamiento excesivo, compruebe primero que no haya una acumulación de residuos en el radiador.

1. Abra el capó y coloque la varilla de soporte.
2. Afloje la tuerca con arandela prensada que sujeta la tapa del hueco de limpieza a la parte inferior del bastidor trasero (Figura 44). Gire la tapa a un lado para tener acceso al hueco de limpieza del bastidor.

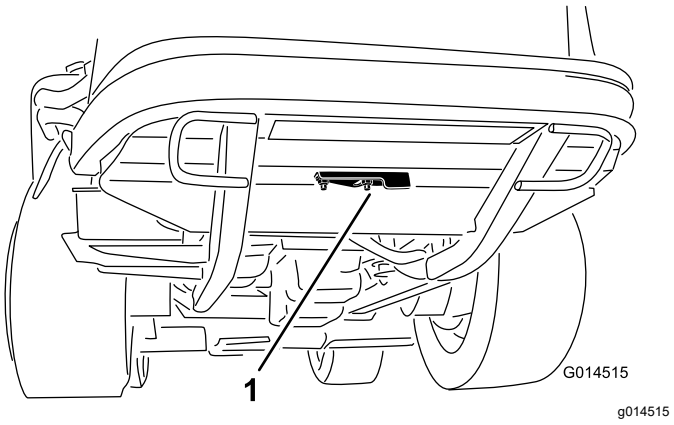

Figura 44

1. Tapa del hueco de limpieza

3. Trabajando desde el lado del ventilador, limpie el radiador con aire comprimido a baja presión (3.45 bar [50 psi]) **(no utilice agua)**. Repita este paso desde delante del radiador, y luego de nuevo desde el lado del ventilador.
4. Una vez que haya limpiado exhaustivamente el radiador, elimine cualquier acumulación de residuos del canal situado en la base del radiador y alrededor del bastidor.
5. Limpie el compartimento del motor y el acoplamiento del freno.
6. Cierre la tapa del hueco de limpieza y coloque la tuerca con arandela prensada.
7. Cierre el capó.

Mantenimiento de los frenos

Ajuste de los frenos

Ajuste los frenos de servicio si el pedal de freno tiene más de 25 mm (1") de holgura, o si los frenos no funcionan eficazmente. La holgura es la distancia que recorre el pedal de freno antes de notarse una resistencia de frenado.

Nota: Utilice el juego libre del motor de rueda para mover el tambor hacia adelante y hacía atrás, para asegurarse de que los tambores están libres, tanto antes como después del ajuste.

1. Para reducir la holgura de los pedales de freno, apriete los frenos aflojando la tuerca delantera del extremo roscado del cable de freno (Figura 45).

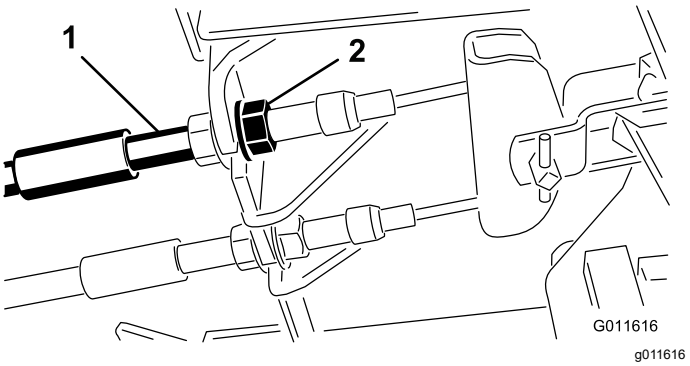

Figura 45

1. Cables de freno
2. Tuercas delanteras

2. Apriete la tuerca trasera para mover el cable hacia atrás hasta que los pedales de freno tengan una holgura de 1.27 a 1.9 cm (½" a ¾") antes de que se bloqueen las ruedas.
3. Apriete las tuercas delanteras, asegurándose de que ambos cables accionen los frenos simultáneamente.

Ajuste del freno de estacionamiento

Si el freno de estacionamiento no se aplica, ajuste el trinquete del freno.

1. Afloje los 2 tornillos que fijan el trinquete del freno de estacionamiento al bastidor (Figura 46).

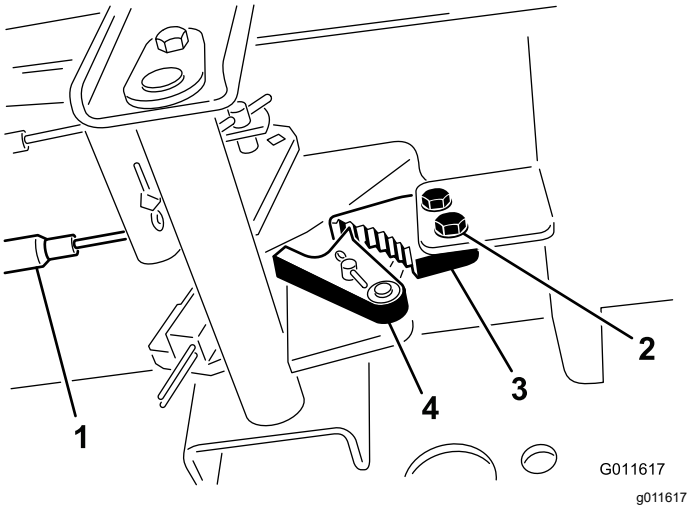

Figura 46

1. Cables de freno
2. Tornillos (2)
3. Trinquete del freno de estacionamiento
4. Uña del freno

2. Pise el pedal del freno de estacionamiento hacia adelante hasta que la uña se engancha a fondo en el trinquete del freno (Figura 46).
3. Apriete los 2 tornillos para afianzar el ajuste.
4. Pise el pedal de freno para quitar el freno de estacionamiento.
5. Compruebe el funcionamiento, y vuelva a ajustar si es necesario.

Mantenimiento de las correas

Comprobación de la correa del alternador

Intervalo de mantenimiento: Cada 100 horas

Después de las primeras 10 horas

1. Abra el capó y coloque la varilla de soporte.
2. Compruebe la tensión de la correa del alternador presionándola (Figura 47) en el punto intermedio entre las poleas del alternador y del cigüeñal con una fuerza de 10 kg (22 libras).

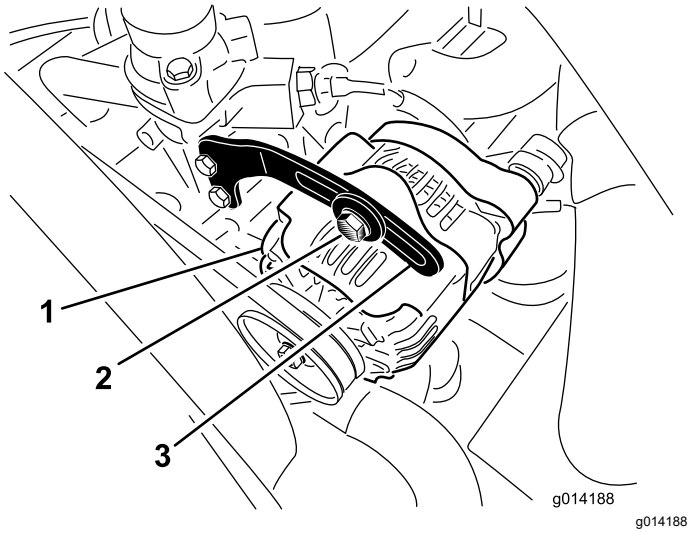

Figura 47

1. Alternador
2. Perno
3. Tirante

La correa debe desviarse 11 mm (7/16"). Si la desviación no es correcta, continúe con el paso 3. Si es correcta, este procedimiento ha terminado.

3. Afloje el perno que sujeta el tirante al alternador (Figura 47) y el perno de pivote del alternador.
4. Introduzca una palanca entre el alternador y el motor y, haciendo palanca, desplace el alternador.
5. Cuando consiga la tensión correcta, apriete los pernos del alternador, del tirante y del pivote para afianzar el ajuste.

Mantenimiento del sistema de control

Ajuste del punto muerto de la transmisión de tracción

Nota: Si se ha cambiado recientemente el fluido hidráulico de la máquina, o si se han sustituido motores de tracción o mangueras, cualquier aire atrapado en el sistema debe ser purgado antes de realizar este procedimiento. Para hacer esto, conduzca la máquina hacia adelante y hacia atrás durante unos minutos y luego añada más aceite si es necesario.

Nota: Cuando está colocada sobre una superficie nivelada, la máquina no debe desplazarse al soltarse el pedal de tracción.

1. Aparque la máquina en una superficie nivelada, ponga el freno de estacionamiento, baje la unidad de corte al suelo y apague el motor.
2. Eleve con un gato la parte trasera de la máquina hasta que las ruedas traseras no toquen el suelo del taller. Coloque soportes fijos debajo de la máquina para evitar que se caiga.

   Nota: En los modelos de tracción a 4 ruedas, los neumáticos delanteros también debe estar levantados del suelo y apoyados en soportes fijos.

   ⚠ ADVERTENCIA

   El motor debe estar en marcha para poder realizar este ajuste. Esto podría provocar lesiones personales.

   Mantenga las manos, los pies, la cara y otras partes del cuerpo alejados de las superficies calientes del motor y de cualquier pieza en movimiento.

3. Arranque el motor, ponga el acelerador en la posición LENTO y observe el sentido de rotación de las ruedas traseras.

   Importante: **Asegúrese de que el pedal de tracción está en PUNTO MUERTO.**

   - Si el neumático trasero izquierdo está girando, afloje las contratuercas de la varilla de control de la transmisión del lado izquierdo (Figura 48).

     Nota: El extremo delantero de la varilla de control tiene rosca a izquierdas. El extremo trasero de la varilla, que está conectado a la transmisión, tiene rosca a derechas.

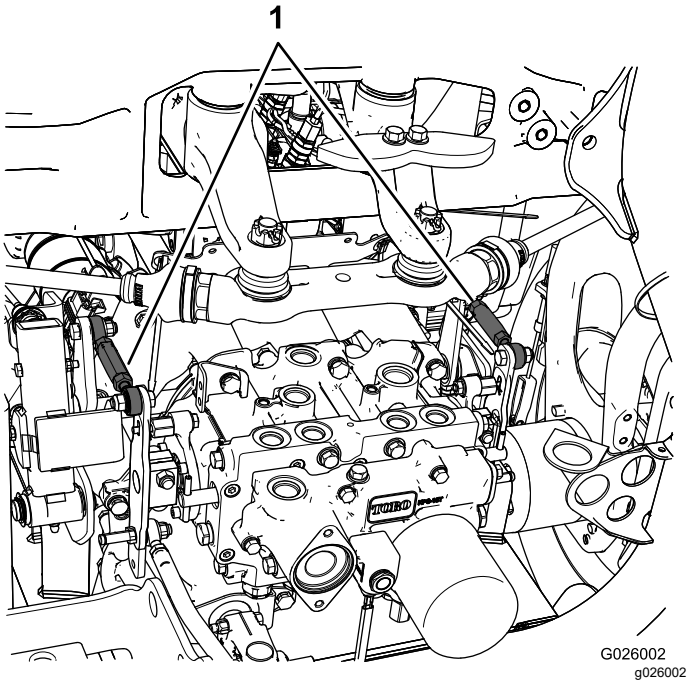

Figura 48

1. Varillas de control de la transmisión

   - Si el neumático trasero izquierdo gira hacia atrás, alargue la varilla girándola lentamente en el sentido contrario a las agujas del reloj (visto desde delante) hasta que el neumático trasero izquierdo deje de girar o se detecte una rotación mínima hacia atrás.
   - Si el neumático trasero izquierdo gira hacia adelante, acorte la varilla girándola lentamente en el sentido de las agujas del reloj (visto desde delante) hasta que el neumático trasero izquierdo deje de girar.

4. Mueva el acelerador a la posición RÁPIDO. Asegúrese de que la rueda permanece parada o tiene una rotación mínima hacia atrás. Ajústela según sea necesario.
5. Apriete las contratuercas.
6. Repita el procedimiento con la rueda trasera derecha, si es necesario, usando la varilla de control de la transmisión del lado derecho.
7. Apague el motor, retire los soportes fijos y baje la máquina al suelo del taller.
8. Haga una prueba de conducción de la máquina para asegurarse de que no se desplaza indebidamente.

Ajuste de la velocidad máxima de transporte

1. Aparque la máquina en una superficie nivelada, desengrane la TDF, deje que el pedal de

tracción vuelva a la posición PUNTO MUERTO, y ponga el freno de estacionamiento.

2. Mueva la palanca del acelerador a la posición LENTO, pare el motor, retire la llave y espere a que se detengan todas las piezas en movimiento antes de abandonar el puesto del operador.
3. Afloje la contratuerca del perno de tope del pedal de tracción (Figura 49).

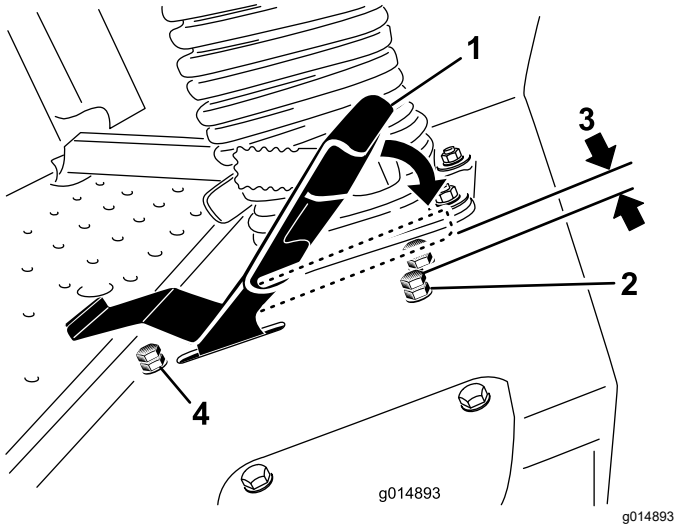

Figura 49

1. Pedal de tracción
2. Perno de tope con contratuerca (hacia adelante)
3. 1.5 mm (0.060")
4. Perno de tope con contratuerca (marcha atrás)

4. Enrosque el perno hasta que haga tope (alejándose del pedal de tracción).
5. Usando la mano, presione el pedal de tracción hacia adelante, con una ligera presión, hasta que haga tope, y sujétela en esa posición.

   Nota: Aplique sólo una presión ligera sobre el pedal al empujarlo a la posición de tope hacia adelante.
6. Con el asiento en la posición elevada, compruebe que no está sobrecargando el acoplamiento asegurándose de que la transmisión no se mueve cuando el pedal está contra el tope.
7. Desenrosque el perno de tope (hacia el pedal de tracción) hasta que quede un espacio de 1.5 mm (0.060") entre la cabeza del perno de tope y la parte inferior del pedal de tracción.
8. Apriete la contratuerca para sujetar el perno de tope.
9. Para cambiar la velocidad en marcha atrás, puede ajustar el perno de tope de marcha atrás. Para aumentar la velocidad en marcha atrás, enrosque el perno de tope (hacia dentro); para reducir la velocidad en marcha atrás, desenrosque el perno de tope (hacia fuera).

Mantenimiento del sistema hidráulico

Seguridad del sistema hidráulico

- Busque atención médica inmediatamente si el fluido hidráulico penetra en la piel. Cualquier fluido inyectado debe ser extraído quirúrgicamente por un médico en el espacio de pocas horas.
- Asegúrese de que todas las mangueras y líneas de fluido hidráulico están en buenas condiciones de uso, y que todos los acoplamientos y conexiones hidráulicos están apretados, antes de aplicar presión al sistema hidráulico.
- Mantenga el cuerpo y las manos alejados de fugas pequeñas o boquillas que expulsan fluido hidráulico a alta presión.
- Utilice un cartón o un papel para buscar fugas hidráulicas.
- Alivie de manera segura toda presión en el sistema hidráulico antes de realizar trabajo alguno en el sistema hidráulico.

Especificación del fluido hidráulico

El depósito se llena en fábrica con fluido hidráulico/para transmisiones de tractor de alta calidad. El fluido recomendado es:

Toro Premium Transmission/Hydraulic Tractor Fluid (Fluido para transmisiones/fluido hidráulico para tractores Toro Premium) (Disponible en recipientes de 19 litros (5 galones) o en bidones de 208 litros (55 galones). Consulte los números de pieza a su Distribuidor Toro o en el *catálogo de piezas*).

Fluidos alternativos: Si no está disponible al fluido Toro puede utilizarse fluido hidráulico Mobil® 424.

Nota: Toro no asume responsabilidad alguna por daños causados por sustitutos no adecuados.

La mayoría de los fluidos hidráulicos son casi incoloros, por lo que es difícil detectar fugas. Está disponible un aditivo de tinte rojo para el aceite del sistema hidráulico, en botellas de 20 ml (⅔ onza fluida). Una botella es suficiente para 15 a 22 litros (4 a 6 galones US) de fluido hidráulico. Solicite la pieza n.º 44-2500 a su distribuidor autorizado Toro.

Comprobación del sistema hidráulico

Intervalo de mantenimiento: Cada vez que se utilice o diariamente

1. Aparque la máquina en una superficie nivelada, deje que el pedal de tracción vuelva a la posición PUNTO MUERTO y arranque el motor.
2. Haga funcionar el motor a la velocidad más baja posible para purgar el aire del sistema.

   Importante: **No engrane la TDF.**
3. Eleve la carcasa para extender los cilindros de elevación, pare el motor y retire la llave.
4. Retire el tapón de llenado de fluido hidráulico (Figura 50) del cuello de llenado.
5. Retire la varilla y límpiela con un paño limpio (Figura 50).
6. Introduzca la varilla a fondo en el cuello de llenado; luego retírela y compruebe el nivel del fluido (Figura 50).

   Si el nivel no está entre las muescas de la varilla, añada suficiente fluido hidráulico de alta calidad para que llegue a la zona de las muescas. **No llene demasiado el sistema hidráulico**.
7. Vuelva a colocar la varilla y enrosque el tapón de llenado en el cuello de llenado con la presión de los dedos solamente.
8. Compruebe que no hay fugas en ningún manguito o acoplamiento hidráulico.

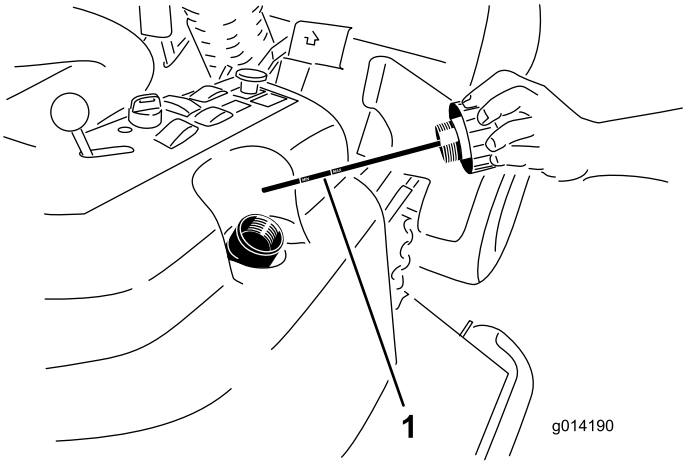

g014190

Figura 50

1. Varilla

Cambio del fluido hidráulico y el filtro

Intervalo de mantenimiento: Después de las primeras 200 horas

Cada 800 horas

Capacidad del depósito hidráulico: aproximadamente 17 litros (18 cuartos US)

1. Desengrane la TDF, deje que el pedal de tracción vuelva a la posición PUNTO MUERTO y ponga el freno de estacionamiento.
2. Mueva la palanca del acelerador a la posición LENTO, pare el motor, retire la llave y espere a que se detengan todas las piezas en movimiento antes de abandonar el puesto del operador.
3. Coloque un recipiente grande debajo del depósito de fluido hidráulico y el alojamiento de la transmisión y retire los tapones; deje que se vacíe todo el fluido hidráulico (Figura 51).

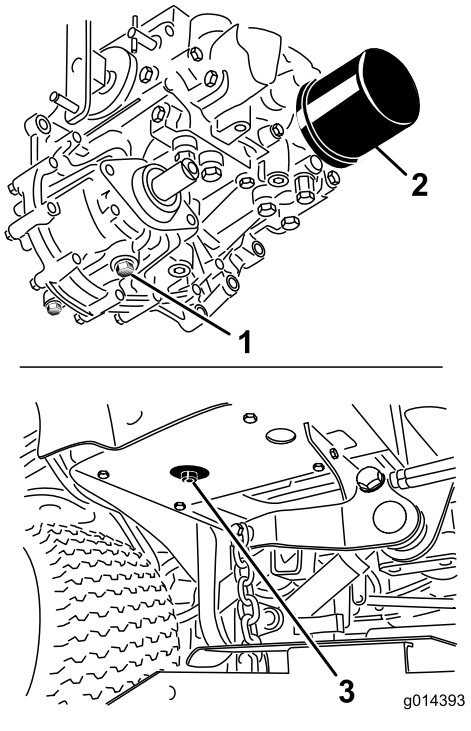

g014393

Figura 51

1. Tapón de vaciado del alojamiento de la transmisión
2. Filtro
3. Tapón de vaciado del depósito de fluido hidráulico

4. Limpie la zona alrededor del filtro de fluido hidráulico y retire el filtro (Figura 51).
5. Instale inmediatamente un filtro de fluido hidráulico nuevo.
6. Coloque los tapones de drenaje en el depósito hidráulico y la caja de la transmisión.
7. Llene el depósito hasta el nivel correcto; consulte Comprobación del sistema hidráulico (página 54).
8. Arranque el motor y compruebe que no hay fugas de fluido. Haga funcionar el motor durante unos cinco minutos, luego párelo.
9. Después de dos minutos, compruebe el nivel del fluido hidráulico; consulte Comprobación del sistema hidráulico (página 54).

Mantenimiento de la cabina

Importante: **No utilice agua salobre o reciclada para limpiar la máquina.**

Llenado del depósito del líquido del parabrisas

1. Lleve a cabo el procedimiento de pre-mantenimiento; consulte Seguridad en el mantenimiento (página 33).
2. Abra el capó y localice el depósito del líquido del parabrisas (Figura 52).

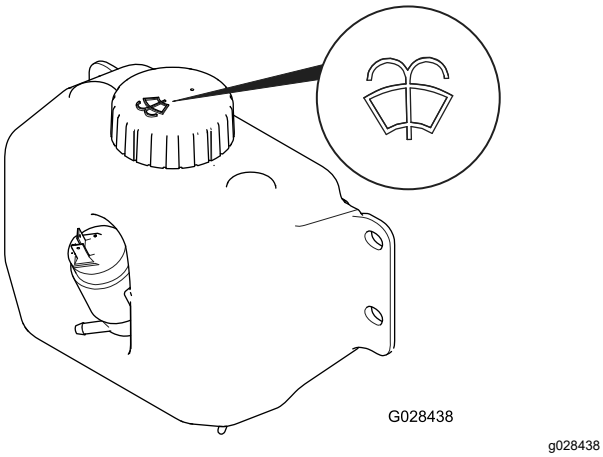

Figura 52
Depósito con símbolo del líquido del parabrisas

3. Llene el depósito del lavaparabrisas con líquido, según sea necesario.
4. Cierre el capó.

Limpieza de los filtros de aire de la cabina

Intervalo de mantenimiento: Cada 250 horas

1. Retire los tornillos y las rejillas del filtro que está en el interior de la cabina y del filtro que está detrás de la cabina (Figura 53 y Figura 54).

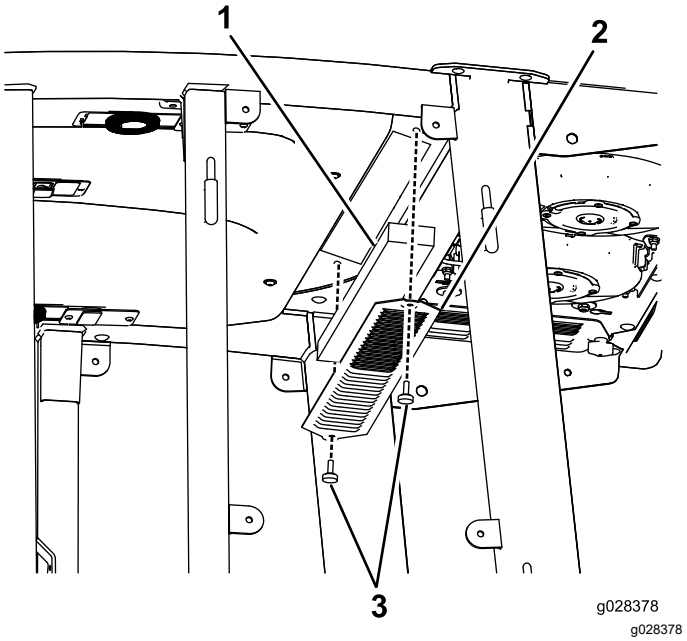

Figura 53
Filtro de aire del interior de la cabina

1. Filtro
2. Rejilla
3. Tornillo

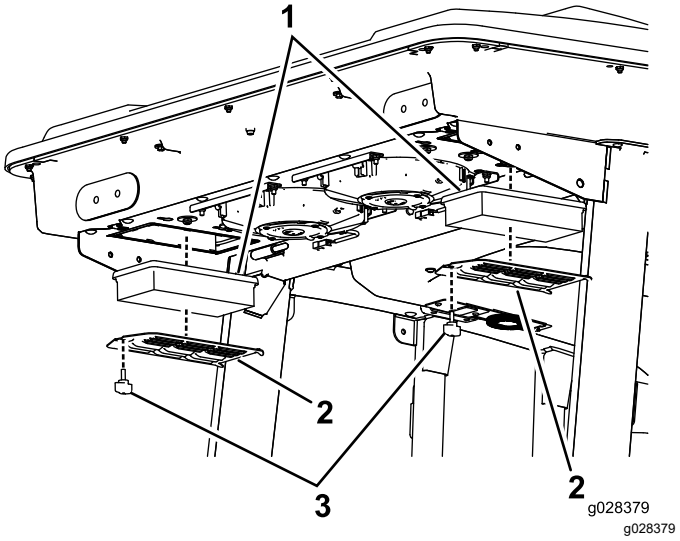

Figura 54
Filtro de aire de atrás de la cabina

1. Filtro
2. Rejilla
3. Tornillo

2. Limpie los filtros con aire comprimido limpio y libre de aceite.

   Importante: **Si cualquiera de los dos filtros está agujereado, desgarrado o tiene otros desperfectos, cámbielo.**

3. Instale los filtros y la rejilla con los tornillos de apriete manual.

Limpieza de serpentín del aire acondicionado

Intervalo de mantenimiento: Cada 50 horas Limpie el serpentín del aire acondicionado más a menudo en condiciones de mucho polvo o suciedad.

1. Lleve a cabo el procedimiento de pre-mantenimiento; consulte Seguridad en el mantenimiento (página 33).
2. Levante las 4 pestañas de la rejilla del aire acondicionado (Figura 55) y retire la rejilla por la parte superior de la cabina.

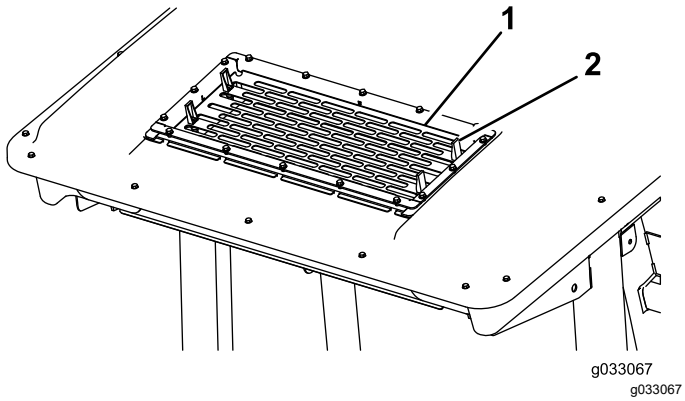

Figura 55

1. Filtro
2. Pestaña (4)

3. Desconecte el enchufe y el cable de los ventiladores de la toma (Figura 56).

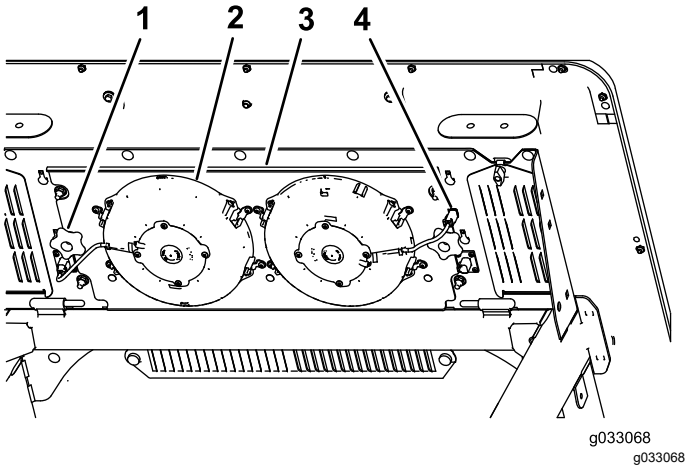

Figura 56

1. Pomo (2)
2. Ventilador (2)
3. Panel del ventilador
4. Enchufe y cable (2)

4. Retire los 2 mandos que fijan el conjunto del panel del ventilador y los ventiladores a la parte inferior de la parte superior de la cabina (Figura 56) y retire el conjunto.
5. Limpie la rejilla, el conducto del aire acondicionado, los ventiladores y el panel del ventilador con aire a baja presión, a no más de 2.76 bar (40 psi).

   Importante: **No utilice agua para limpiar el condensador, ya que la humedad en los componentes atrae la suciedad y el polvo y dificulta su limpieza.**
6. Instale el conjunto del panel del ventilador y los ventiladores a la parte inferior de la parte superior de la cabina con los 2 mandos que aflojó y retiró en el paso 4.
7. Conecte a la toma el cable de los ventiladores que desconectó en el paso 3.
8. Instale la rejilla del aire acondicionado en la abertura de la parte superior de la cabina y fíjela cerrando las 4 pestañas de la rejilla.

Limpieza

Limpieza de la cabina

Importante: **Tenga cuidado alrededor de las juntas y las luces de la cabina (Figura 57). Si utiliza un lavador a presión, mantenga la vara del lavador a al menos 0.6 m (2 pies) alejada de la máquina. No use el lavador a presión directamente en las luces y las juntas de la cabina, o debajo de voladizos traseros.**

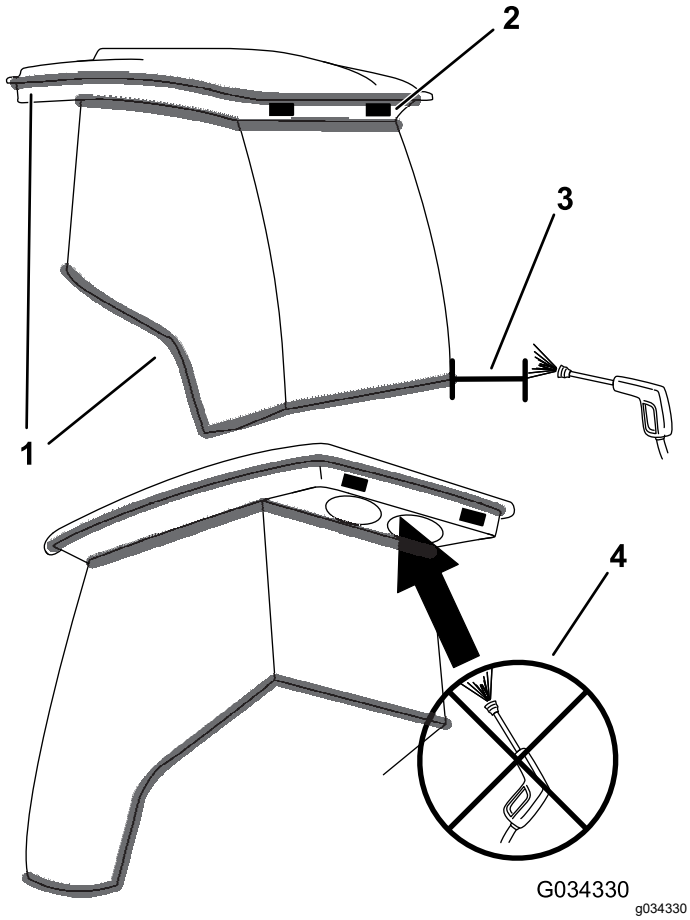

Figura 57

1. Junta
2. Luz
3. Mantenga la vara alejada a 0.6 m (2 pies).
4. No utilice el lavado a presión debajo de voladizos traseros.

Eliminación de residuos

El aceite de motor, las baterías, el fluido hidráulico y el refrigerante del motor son contaminantes. Elimínelos de acuerdo con la normativa estatal y local.

Almacenamiento

Seguridad durante el almacenamiento

- Apague el motor, retire la llave y espere a que se detenga todo movimiento antes de abandonar el puesto del operador. Deje que se enfríe la máquina antes de hacer trabajos de ajuste, mantenimiento, limpieza o almacenamiento.
- No guarde la máquina o un recipiente de combustible en un lugar donde pudiera haber una llama desnuda, chispas o una llama piloto, por ejemplo en un calentador de agua u otro electrodoméstico.

Preparación de la máquina

1. Limpie a fondo la máquina, la carcasa y el motor, y preste atención especial a las siguiente zonas:
   - Radiador y rejilla
   - Muelles de contrapresión
   - Conjunto del eje de la TDF
   - Todos los engrasadores y puntos de pivote
   - Interior de la caja de control (retirar el panel de control para acceder).
   - Debajo de la placa del asiento y la parte suprior de la transmisión
2. Compruebe y ajuste la presión de los neumáticos; consulte Comprobación de la presión de los neumáticos (página 47).
3. Compruebe que todos los herrajes están bien apretados; apriételos si es necesario.
4. Aplique grasa o aceite a todos los engrasadores y pivotes, y a los émbolos de las válvulas de alivio de la transmisión. Limpie cualquier exceso de lubricante.
5. Lije suavemente y aplique pintura de retoque a cualquier zona pintada que esté rayada, desbastada u oxidada. Repare cualquier desperfecto de la carrocería.
6. Preparación de la batería y los cables:
   A. Retire los terminales de los bornes de la batería.
   B. Limpie la batería, los terminales y los bornes con un cepillo de alambre y una solución de bicarbonato.
   C. Aplique una capa de grasa protectora Grafo 112X (N° de Pieza Toro 505-47) o de vaselina a los terminales de los cables y a los bornes de la batería para evitar la corrosión.

D. Cargue la batería lentamente durante 24 horas cada 60 días para evitar el sulfatado de plomo de la batería.

Preparación del motor

1. Vacíe el aceite de motor del cárter y coloque el tapón de vaciado.
2. Cambie el aceite de motor y el filtro; consulte Cambio del aceite de motor y el filtro (página 40).
3. Llene el motor con la cantidad estipulada de aceite de motor; consulte Comprobación del nivel de aceite del motor (página 40).
4. Arranque el motor y déjelo funcionar a velocidad de ralentí durante dos minutos.
5. Vacíe el combustible del depósito de combustible, los tubos, la bomba, el filtro y el separador de combustible. Enjuague el depósito de combustible con combustible diésel limpio y conecte todos los tubos de combustible.
6. Realice una limpieza y un mantenimiento completos del conjunto del limpiador de aire.
7. Selle la entrada del limpiador de aire y la salida del tubo de escape con cinta de papel impermeabilizante.
8. Compruebe que el tapón de llenado de aceite y el del depósito de combustible están firmemente colocados.

Notas:

Notas:

Notas:

Información sobre las Advertencias de la Proposición 65 de California

¿Qué significa esta advertencia?

Puede ver un producto a la venta que lleva una etiqueta de advertencia como la siguiente:

ADVERTENCIA: Cáncer y daños reproductivos – www.p65Warnings.ca.gov.

¿Qué es la Proposición 65?

La Proposición 65 afecta a cualquier empresa que tenga presencia en California, que venda productos en California, o que fabrique productos que podrían ser introducidos o vendidos en California. Esta ley exige que el Gobernador de California mantenga y publique una lista de sustancias químicas identificadas como causantes de cáncer, defectos de nacimiento y/u otros daños reproductivos. La lista, que se actualiza anualmente, incluye cientos de productos químicos que se encuentran en muchos artículos de uso diario. El propósito de la Proposición 65 es informar al público sobre la exposición a estos productos químicos.

La Proposición 65 no prohíbe la venta de productos que contengan estos productos químicos, sino que requiere la presencia de advertencias en el producto, el envase y la documentación suministrada con el producto. Además, una advertencia de la Proposición 65 no significa que el producto contravenga ninguna norma o requisito de seguridad. De hecho, el gobierno de California ha aclarado que una advertencia bajo la Proposición 65 “no es lo mismo que una decisión legal sobre la “seguridad” o la “inseguridad” de un producto”. Muchos de estos productos químicos han sido utilizados durante años en productos de uso diario sin que se hayan producido daños documentados. Para obtener más información, visitehttps://oag.ca.gov/prop65/faqs-view-all.

Una advertencia de la Proposición 65 significa que una empresa (1) ha evaluado la exposición y ha concluido que supera el nivel de “sin riesgo significativo”; o (2) ha optado por proporcionar una advertencia basándose en sus conocimientos respecto a la presencia de un producto químico de los incluidos en la lista, sin intentar evaluar la exposición.

¿Esta ley es aplicable en todas partes?

Las advertencias de la Proposición 65 sólo son obligatorias bajo la legislación de California. Estas advertencias se ven por toda California en una variedad de entornos, incluidos entre otros restaurantes, tiendas de alimentación, hoteles, escuelas y hospitales, así como en una amplia variedad de productos. Además, algunos minoristas de Internet y de la venta por correo incluyen advertencias de la Proposición 65 en sus sitios web o en sus catálogos.

¿Qué diferencia hay entre las advertencias de California y los límites federales?

Las normas de la Proposición 65 son a menudo más exigentes que las normas federales o internacionales. Varias sustancias requieren una advertencia bajo la Proposición 65 a niveles muy inferiores a los límites federales. Por ejemplo, el nivel exigido por la Proposición 65 para las advertencias sobre el plomo es de 0.5 µg/día, que es muy inferior a lo que exigen las normas federales e internacionales.

¿Por qué no llevan la advertencia todos los productos similares?

- Los productos vendidos en California deben llevar etiquetas bajo la Proposición 65, mientras que otros productos similares que se venden en otros lugares no las necesitan.
- Una empresa puede estar obligada a incluir advertencias de Proposición 65 en sus productos como condición de un acuerdo tras un procedimiento legal relacionado con la Proposición 65, pero otras empresas que fabrican productos similares no tienen necesariamente la misma obligación.
- La aplicación de la Proposición 65 no es uniforme.
- Algunas empresas pueden optar por no proporcionar advertencias porque concluyen que no están obligadas a hacerlo bajo la Proposición 65; la falta de advertencias en un producto no significa que el producto esté libre de los productos químicos incluidos en la lista a niveles similares.

¿Por qué incluye Toro esta advertencia?

Toro ha optado por proporcionar a los consumidores la mayor cantidad posible de información para que pueda tomar decisiones informadas sobre los productos que compra y utiliza. Toro proporciona advertencias en ciertos casos basándose en sus conocimientos sobre la presencia de uno o más productos químicos de la lista, sin evaluar el nivel de exposición, puesto que la lista no incluye límites de exposición para todos los productos químicos que contiene. Aunque la exposición que provocan los productos Toro puede ser insignificante, o estar dentro de los límites de la categoría “sin riesgo significativo”, Toro ha optado por proporcionar las advertencias de la Proposición 65 por simple precaución. Además, si Toro no proporcionara estas advertencias, podría ser demandada por el Estado de California o por particulares bajo la Proposición 65, y estar sujeta a importantes sanciones.

La Garantía Toro

Garantía limitada de dos años o 1500 horas.

Condiciones y productos cubiertos

The Toro Company garantiza su producto Toro Commercial (“Producto”) contra defectos de materiales o mano de obra durante 2 años o 1500 horas de operación*, lo que ocurra primero. Esta garantía es aplicable a todos los productos exceptuando los Aireadores (consulte las garantías individuales de estos productos). Cuando exista una condición cubierta por la garantía, repararemos el Producto sin coste alguno para usted, incluyendo diagnóstico, mano de obra, piezas y transporte. El periodo de la garantía empieza en la fecha en que el Producto es entregado al comprador original al por menor.
* Producto equipado con horímetro.

Instrucciones para obtener asistencia bajo la garantía

Usted es responsable de notificar al Distribuidor de Commercial Products o al Concesionario Autorizado de Commercial Products al que compró el Producto tan pronto como exista una condición cubierta por la garantía, en su opinión. Si usted necesita ayuda para localizar a un Distribuidor de Commercial Products o a un Concesionario Autorizado, o si tiene alguna pregunta sobre sus derechos o responsabilidades bajo la garantía, puede dirigirse a:

Toro Commercial Products Service Department
8111 Lyndale Avenue South
Bloomington, MN 55420-1196

952–888–8801 u 800–952–2740
E-mail: commercial.warranty@toro.com

Responsabilidades del propietario

Como propietario del producto, usted es responsable del mantenimiento y los ajustes requeridos, indicados en su *Manual de operador*. Las reparaciones de los problemas causados por no realizar el mantenimiento y los ajustes requeridos no están cubiertos por esta garantía.

Elementos y condiciones no cubiertos

No todos los fallos o averías de productos que se producen durante el periodo de garantía son defectos de materiales o de mano de obra. Esta garantía no cubre:

- Los fallos o averías del Producto que se producen como consecuencia del uso de piezas de repuesto que no sean de la marca Toro, o de la instalación y el uso de accesorios o productos adicionales o modificados que no sean de la marca Toro.
- Los fallos del Producto que se producen como resultado de no realizar el mantenimiento y/o los ajustes recomendados.
- Los fallos de productos que se producen como consecuencia de la operación del Producto de manera abusiva, negligente o temeraria.
- Piezas no defectuosas consumidas durante el uso. Algunos ejemplos de piezas que se consumen o gastan durante la operación normal del Producto incluyen, pero no se limitan a, forros y pastillas de freno, forros de embrague, cuchillas, molinetes, rodillos y sus cojinetes (sellados o engrasables), contracuchillas, bujías, ruedas giratorias y sus cojinetes, neumáticos, filtros, correas, y determinados componentes de fumigadores tales como diafragmas, boquillas, caudalímetros o válvulas de retención.
- Fallos producidos por influencia externa, incluyendo pero sin limitarse a condiciones meteorológicas, prácticas de almacenamiento, contaminación, el uso de combustibles, refrigerantes, lubricantes, aditivos, fertilizantes, agua o sustancias químicas sin homologar.
- Fallos o problemas de rendimiento debidos al uso de combustibles (p.ej. gasolina, diésel o biodiésel) que no cumplen las normas industriales correspondientes.
- Ruido, vibraciones, desgaste y deterioro normales. El “desgaste normal” incluye, pero no está limitado a, daños en los asientos debido a desgaste o abrasión, desgaste de superficies pintadas, arañazos en las pegatinas o ventanillas.

Piezas

Las piezas cuya sustitución está prevista como mantenimiento requerido están garantizadas hasta la primera sustitución programada de dicha pieza. Las piezas sustituidas bajo esta garantía están cubiertas durante el periodo de la garantía original del producto y pasan a ser propiedad de Toro. Toro tomará la decisión final de reparar o sustituir cualquier pieza o conjunto. Toro puede utilizar piezas remanufacturadas en las reparaciones efectuadas bajo esta garantía.

Garantía de las baterías de ciclo profundo y de iones de litio

Las baterías de ciclo profundo y de iones de litio producen un determinado número total de kilovatios-hora durante su vida. Las técnicas de uso, recarga y mantenimiento pueden alargar o acortar la vida total de la batería. A medida que se consuman las baterías de este producto, se irá reduciendo paulatinamente la cantidad de trabajo útil entre intervalos de carga, hasta que la batería se agote del todo. La sustitución de baterías que se han agotado debido al consumo normal es responsabilidad del propietario del producto.
Nota: (batería de iones de litio solamente): Consulte la garantía de la batería si desea más información.

Garantía de por vida del cigüeñal (ProStripe modelo 02657 solamente)

Un Prostripe equipado con un disco de fricción genuino de Toro y un embrague del freno de la cuchilla Crank-Safe (conjunto integrado de embrague del freno de la cuchilla (BBC) + disco de fricción) como equipo original y utilizado por el comprador original con arreglo a los procedimientos recomendados de operación y mantenimiento está cubierto por una garantía de por vida contra la curvatura del cigüeñal del motor. Las máquinas equipadas con arandelas de fricción, unidades de embrague del freno de la cuchilla (BBC) y otros dispositivos similares no están cubiertos por la garantía de por vida del cigüeñal.

El mantenimiento corre por cuenta del propietario

La puesta a punto del motor, la lubricación, la limpieza y el abrillantado, la sustitución de filtros y refrigerante, y la realización del mantenimiento recomendado son algunas de las tareas de revisión normales que requieren los productos Toro y que corren por cuenta del propietario.

Condiciones generales

La reparación por un Distribuidor o Concesionario Autorizado Toro es su único remedio bajo esta garantía.

The Toro Company no es responsable de daños indirectos, incidentales o consecuentes en conexión con el uso de los productos Toro cubiertos por esta garantía, incluyendo cualquier coste o gasto por la provisión de equipos de sustitución o servicio durante periodos razonables de mal funcionamiento o no utilización hasta la terminación de reparaciones bajo esta garantía. Salvo la garantía de Emisiones citada a continuación, en su caso, no existe otra garantía expresa. Cualquier garantía implícita de comerciabilidad y adecuación a un uso determinado queda limitada a la duración de esta garantía expresa.

Algunos estados no permiten exclusiones de daños incidentales o consecuentes, o limitaciones sobre la duración de una garantía implícita, de manera que las exclusiones y limitaciones arriba citadas pueden no serle aplicables a usted. Esta garantía le otorga a usted derechos legales específicos; es posible que usted tenga otros derechos que varían de un estado a otro.

Nota respecto a la garantía de emisiones

Es posible que el Sistema de Control de Emisiones de su Producto esté cubierto por otra garantía independiente que cumpla los requisitos establecidos por la U.S. Environmental Protection Agency (EPA) y/o el California Air Resources Board (CARB). Las limitaciones horarias estipuladas anteriormente no son aplicables a la Garantía del Sistema de Control de Emisiones. Consulte la Declaración de Garantía de Control de Emisiones del Motor proporcionada con su producto o incluida en la documentación del fabricante del motor.

Países fuera de Estados Unidos o Canadá

Los clientes que compraron productos Toro exportados de los Estados Unidos o Canadá deben ponerse en contacto con su Distribuidor Toro para obtener pólizas de garantía para su país, provincia o estado. Si por cualquier razón usted no está satisfecho con el servicio ofrecido por su distribuidor, o si tiene dificultad en obtener información sobre la garantía, póngase en contacto con un Servicio Técnico Autorizado de Toro.