Form No. 3325-642

48 cm Recycler®

Manuel motordrevet plæneklipper

Modelnr. 20814–210000001 og op
Modelnr. 20817–210000001 og op

Betjeningsvejledning

CE

Dansk (DK)

Indholdsfortegnelse

	Side
Indledning	2
Sikkerhed	3
Generelt om sikkerhed i forbindelse med betjening af plæneklipperen	3
Lydtryksniveau	5
Lydeffektniveau	5
Vibrationsniveau	5
Symboloversigt	5
Samling	8
Udpakning af plæneklipperen	8
Montering af håndtaget	8
Montering af startsnoren	8
Justering af håndtagets højde	9
Før start	9
Opfyldning af krumtaphuset med olie	9
Opfyldning af brændstoftanken med benzin	9
Betjening	10
Kontrolgreb	10
Start af motoren	11
Standsning af motoren	11
Brug af selvkørselsdrev	11
Justering af klippehøjden	12
Brug af græsposen	12
Montering af genbrugsdækslet	13
Udkast bagud	13
Tip vedrørende betjening	14
Vedligeholdelse	15
Anbefalet vedligeholdelsesskema	15
Kontrol af motoroliestanden	16
Rengøring af plæneklipperhusets underside	16
Rengøring af udledningsskakten og genbrugsdækslet	17
Udskiftning af luftfilteret	17
Servicering af tændrøret	17
Justering af kabel til selvkørselsdrev	17
Smøring af selvkørselsdrev	18
Skift af motorolien	18
Vedligeholdelse af skærekniven	19
Rengøring under remskærmen	21
Rensning af kølesystemet	21
Tømning af brændstoftanken	21
Sammenfoldning af håndtaget	21
Opbevaring	21
Klargøring af brændstofsystemet	22
Klargøring af motoren	22
Generelle oplysninger	22
Fremtagning efter opbevaring	22
Fejlfinding	23

Indledning

Læs denne vejledning omhyggeligt, så du kan lære at betjene og vedligeholde produktet korrekt. Oplysningerne i denne vejledning kan hjælpe dig og andre til at undgå personskader og produktskader. Selvom Toro udvikler og fremstiller sikre produkter, er du ansvarlig for korrekt og sikker betjening af produktet.

Når du måtte have brug for service, ægte Toro-dele eller yderligere oplysninger, bedes du kontakte en autoriseret serviceforhandler eller Toro Kundeservice samt have produktets model- og serienummer parat. Figur 1 illustrerer model- og serienummerets placering på produktet.

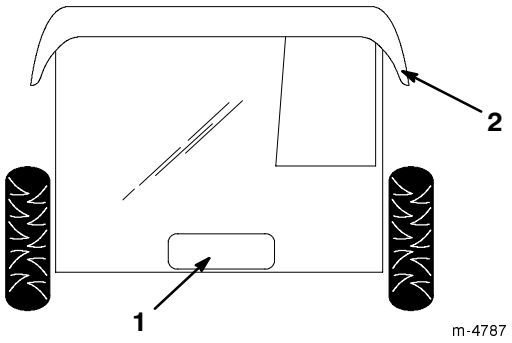

Figur 1

1. Model- og serienummerets placering
2. Bagdør

Skriv produktets model- og serienummer på linjerne herunder.

Modelnr. _____

Serienr. _____

Denne manual advarer dig om mulige farer og giver dig særlige sikkerhedsoplysninger, der hjælper dig og andre med at undgå personskade og endog død. Ordene ***Fare***, ***Advarsel*** og ***Forsigtig*** anvendes til at angive fareniveauet. Uanset fareniveauet skal du dog altid være ekstremt forsigtig.

Fare angiver en ekstremt stor farekilde, der *vil* medføre alvorlig personskade eller død, hvis du ikke følger de anbefalede forholdsregler.

Advarsel angiver en farekilde, der *muligvis vil* medføre alvorlig personskade eller død, hvis du ikke følger de anbefalede forholdsregler.

Forsigtig angiver en farekilde, der muligvis vil medføre mindre eller moderate personskader, hvis du ikke følger de anbefalede forholdsregler.

© 2000 af The Toro Company

8111 Lyndale Avenue South
Bloomington, MN 55420-1196 USA

Alle rettigheder forbeholdes

Trykt i USA

I denne manual benyttes to andre ord til at fremhæve oplysninger. **Vigtigt** gør opmærksom på særlige mekaniske oplysninger, og **Bemærk:** understreger generelle oplysninger, der fortjener særlig opmærksomhed.

Sikkerhed

Ukorrekt brug eller vedligeholdelse af denne plæneklipper kan medføre personskade. Følg disse sikkerhedsanvisninger for at mindske muligheden for personskader.

Toro har udviklet og testet denne plæneklipper med henblik på at tilbyde en rimeligt sikker service; imidlertid *vil manglende opfyldelse af nedenstående anvisninger muligvis medføre personskade.*

⚠ Advarsel ⚠

Motorudstødningen indeholder kulilte, en lugtfri, dødbringende gift, der kan slå dig ihjel.

Lad ikke motoren køre inden døre eller i et indelukket område.

Med henblik på at sikre maksimal sikkerhed, bedst mulig ydeevne og opnå viden om produktet er det af afgørende betydning, at du og enhver anden, der betjener plæneklipperen, læser og forstår indholdet i denne manual, før motoren overhovedet startes. Vær særlig opmærksom på advarselssymbolet ⚠, som betyder *forsigtig*, *advarsel*, eller *fare* – "personlig sikkerhedsinstruktion". Læs og forstå instruktionen, da den omhandler sikkerhed. Hvis ikke sikkerhedsforskrifterne overholdes, kan det medføre personskade.

Generelt om sikkerhed i forbindelse med betjening af plæneklipperen

Følgende instruktioner er tilpasset fra ANSI/OPEI-standard B71.1 – 1998 og ISO-standard 5395:1990(E). Oplysninger eller terminologi, der er specifik for Toro-plæneklippere, er medtaget i parentes.

Denne plæneklipper er i stand til at afskære hænder og fødder samt at slynge genstande ud. Hvis ikke følgende sikkerhedsanvisninger følges, kan det medføre alvorlig personskade eller død.

Uddannelse

- Læs denne betjeningsvejledning omhyggeligt. Lær kontrolgrebene at kende, og bliv helt fortrolig med plæneklipperens korrekte brug, før du starter den.
- Tillad aldrig børn at betjene plæneklipperen. Lokale regler kan sætte begrænsninger for operatørens alder.
- Tillad aldrig voksne, der ikke kender disse anvisninger, at benytte plæneklipperen.
- Klip aldrig græs, når der er mennesker (især børn) eller kæledyr i nærheden. Stop plæneklipperen, hvis nogen kommer ind i området.
- Der kan ske tragiske ulykker, hvis operatøren ikke er klar over børns tilstedeværelse. Børn bliver ofte tiltrukket af plæneklipperen og klippeaktiviteten. Gå aldrig ud fra, at børn vil blive på det samme sted, hvor du sidst så dem.
- Hold børn væk fra klippeområdet, og lad dem være under en ansvarlig voksens kyndige opsyn.
- Vær årvågen, og sluk plæneklipperen, hvis der kommer børn ind i området.
- Vær ekstra forsigtig, når du nærmer dig blinde hjørner, buske, træer eller andre genstande, der kan blokere for udsynet.
- Husk på, at operatøren eller brugeren er ansvarlig for ulykker eller risici, der måtte ramme andre mennesker eller deres ejendom.
- Se producentens anvisninger med hensyn til korrekt betjening og montering af tilbehør. Brug kun tilbehør, der er godkendt af producenten.

Forberedelser

- Undersøg omhyggeligt det område, hvor du skal bruge plæneklipperen, og fjern alle sten, pinde, ståltråd, knogler og andre fremmedlegemer.
- Bær altid svært fodtøj og lange benklæder, når du klipper græs.
- Betjen ikke plæneklipperen, når du går med bare fødder eller med åbne sandaler.
- Bær altid sikkerhedsbriller eller beskyttelsesbriller med sideafskærmninger, når du betjener plæneklipperen.
- Advarsel: Benzin er meget brandfarlig. Træf følgende forholdsregler:
  - Opbevar brændstof i beholdere, der er designet til formålet.
  - Påfyld kun brændstof uden døre, og ryg aldrig under påfyldningen.

- Påfyld brændstof, før du starter motoren. Fjern aldrig dækslet til brændstoftanken, og påfyld aldrig benzin, mens motoren kører, eller når motoren er varm.
- Forsøg ikke at starte motoren, hvis du har spildt benzin. Flyt plæneklipperen væk fra området med det spildte benzin for at undgå at skabe nogen antændelseskilde, indtil benzindampene er spredt.
- Sæt alle dæksler til brændstoftank og beholdere forsvarligt på igen.
- Hvis du skal tappe brændstof af brændstoftanken, skal det foregå uden døre.

- Udskift defekte lydpotter.
- Efterse altid knivene, knivboltene og skæreknivsamlingen visuelt for slid eller skader før brug. Udskift slidte eller beskadigede skæreknive og bolte sætvis for at opretholde afbalanceringen.
- På plæneklippere med flere knive skal du være forsigtig, da blot én roterende skærekniv kan få de øvrige skæreknive til at rotere.

Betjening

- Betjen ikke motoren i et indelukket område, hvor der kan samle sig farlige kuliltedampe.
- Klip kun græs i dagslys eller i godt, kunstigt lys.
- Vær altid sikker på, at du har et godt fodfæste på skråninger.
- Gå; løb aldrig.
- Hold altid godt fast i håndtaget.
- Klip på tværs af skråninger, aldrig op og ned, med rotorplæneklippere på hjul.
- Vær yderst forsigtig, når du skifter retning på bakker.
- Klip ikke alt for stejle bakker.
- Vær yderst forsigtig, når du bakker eller trækker plæneklipperen hen imod dig selv.
- Se bagud og nedad, før og mens du går baglæns med plæneklipperen, så du kan se, om der er småbørn i farezonen.
- Stop kniven(e), hvis du skal tippe plæneklipperen med henblik på transport, når du kører over andre overflader end græs, og når du transporterer plæneklipperen til og fra det område, der skal klippes.
- Betjen aldrig plæneklipperen med beskadigede eller manglende afskærmninger eller skjolde eller uden sikkerhedsanordninger (f.eks. deflektorafskærmninger og græsfang) på plads.
- Lav ikke om på hastighedsindstillingerne på motoren.
- Udkobl alle kniv- og drivkoblinger, før du starter motoren.
- Start motoren forsigtigt i overensstemmelse med anvisningerne og med fødderne langt væk fra kniven(e).
- Tip ikke plæneklipperen, når du starter motoren, medmindre du skal tippe plæneklipperen for at starte den. I så fald må du ikke tippe den mere end absolut nødvendigt, og du skal kun løfte den del, der er væk fra operatøren.
- Start ikke motoren, når du står foran udblæsningsslisken.
- Anbring ikke hænder og fødder i nærheden af eller under roterende dele. Hold dig på afstand af udblæsningsåbningen til enhver tid.
- Saml aldrig plæneklipperen op og bær den ikke med motoren kørende.
- Stop motoren, og frakobl tændrørskablet:
  - før du fjerner tilstopninger eller renser en tilstoppet udblæsning;
  - før du efterser, rengør eller arbejder på plæneklipperen;
  - efter at du har ramt et fremmedlegeme. Efterse plæneklipperen for skader, og foretag reparationer, før du starter og betjener plæneklipperen; og
  - hvis plæneklipperen begynder at ryste unormalt (undersøg årsagen med det samme).
- Stop motoren:
  - når som helst du forlader plæneklipperen; og
  - før du fylder brændstof på.
- Du skal nedsætte motorens omdrejningstal, når motoren er ved at standse, og hvis motoren har en brændstofhane, skal du lukke for brændstoftilførslen, når du er færdig med at slå græs.
- Stop kniven(e), når du krydser grusveje, fortove eller veje.
- Sluk motoren, og vent, indtil kniven standser helt, før du fjerner græsfanget.
- Betjen ikke plæneklipperen, mens du er påvirket af alkohol eller medicin.
- Hvis plæneklipperen skulle begynde at ryste unormalt, skal du standse motoren og omgående undersøge årsagen. Rystelser er generelt en advarsel om, at der er opstået problemer.

Skråninger er en væsentlig faktor i forbindelse med udskridnings- og faldulykker, som kan medføre alvorlig personskade. Klip ikke en skråning, hvis du føler dig usikker.

- Hold øje med huller, hjulspor eller ujævnheder. Højt græs kan skjule forhindringer.
- Klip ikke i nærheden af lodrette sider, grøfter eller dæmninger. Du kan miste fodfæstet eller balancen.
- Klip ikke på vådt græs. Reduceret fodfæste kan forårsage udskridning.

Vedligeholdelse og opbevaring

- Hold alle møtrikker, bolte (især bolte til fastspænding af knive) og skruer forsvarligt tilspændte for at sikre, at plæneklipperen er i sikker driftsmæssig stand.
- Opbevar aldrig plæneklipperen med benzin i tanken inde i en bygning, hvor røggasser kan nå åben ild eller gnister.
- Lad motoren køle af, før du opbevarer plæneklipperen på et lukket sted.
- Mindsk brandfaren: Hold motoren, lydpotten, batterirummet og benzinopbevaringsområdet fri for græs, blade eller for meget fedt.
- Efterse ofte græsfanget for slid eller forringelser.
- Udskift slidte eller beskadigede dele.
- Vær ekstra forsigtig, når du håndterer benzin; benzindampe er eksplosive.
- Rør aldrig ved sikkerhedsanordningerne. Efterse regelmæssigt, at de fungerer korrekt.
- Hold plæneklipperen fri for græs, blade og andet snavs, der kan samle sig. Tør eventuelt spildt olie eller brændstof op.
- Stop, og efterse plæneklipperen, hvis du rammer en genstand. Reparer plæneklipperen om nødvendigt, før du starter motoren.
- Forsøg aldrig at foretage hjulhøjdejusteringer, mens motoren kører.
- Græsfangets komponenter udsættes for slid, beskadigelse og forringelser, hvilket kan blotlægge bevægelige dele eller muliggøre udslyngning af genstande. Efterse hyppigt komponenterne, og udskift dem med producentens anbefalede dele, når det er nødvendigt.
- Plæneklipperknive er skarpe og kan skære. Pak kniven(e) ind, eller bær handsker, og vær ekstra forsigtig, når du servicerer dem.
- Lav ikke om på hastighedsindstillingerne på motoren.
- Hvis du skal tappe brændstof af brændstoftanken, skal det foregå uden døre.
- Køb kun ægte Toro-reservedele og -tilbehør for at sikre den bedste ydeevne og sikkerhed.
- Vedligehold eller udskift sikkerheds- og instruktionsmærkater, når det er nødvendigt.

Lydtryksniveau

Denne plæneklipper har et ækvivalent, kontinuerligt A-vægtet lydtryk ved brugerens øre på 84 dB(A), baseret på målinger foretaget på identiske maskiner i henhold til ANSI B71.5 1984-procedurer.

Lydeffektniveau

Denne plæneklipper har et lydeffektniveau på 96 dB(A)/1 pW, baseret på målinger af identiske maskiner i henhold til Direktiv 84/538/EØF med ændringer.

Vibrationsniveau

Denne plæneklipper har et maksimalt vibrationsniveau på 7,4 m/s^2 ved hænder/arme, baseret på måling af identiske maskiner i henhold til ISO 5349-procedurer.

Symboloversigt

Advarselstrekant – et symbol i en trekant angiver en fare



Advarselssymbol



Åbn og fjern aldrig sikkerhedsafskærmninger, når motoren kører

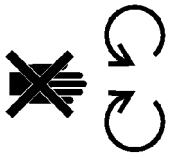

Roterende kniv kan afskære tæer eller fingre. Hold sikker afstand til plæneklipperens skærekniv, når motoren kører



Læs betjenings-vejledningen



Nærmere oplysninger om korrekte eftersyns-procedurer findes i den tekniske håndbog



Hold sikker afstand til maskinen

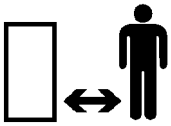

Hold sikker afstand til plæneklipperen

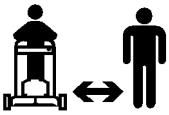

Udslyngede eller flyvende genstande – hele kroppen er i farezonen



Udslyngede eller flyvende genstande – sidemonteret rotorplæneklipper. Sørg for, at deflektorafskærm-ningen altid er på plads

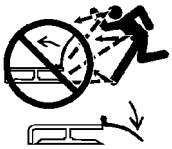

Stop motoren, før du forlader førerpositionen



Timetæller/antal kørte driftstimer

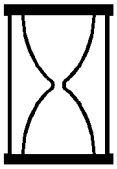

Hurtig



Brug en stiver til kniven, når plæneklipperen er udstyret med et genbrugs-dæksel, for at undgå knivsvigt under findelingen af de afklippede græsstrå

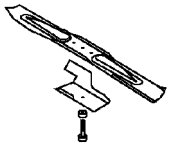

Transmission

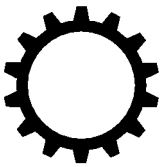

Olie



On/kør



Indkobling

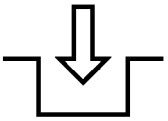

Udkobling

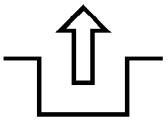

Batteriets ladefunktion

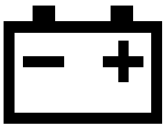

Brændstof



Frigear



Langsom



Mindsket/øget



Indfedt smøringspunkt



Motorstart

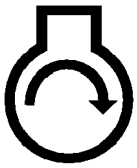

Motorstandsning



Choker

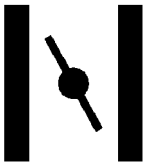

Spædepumpe (starthjælp)

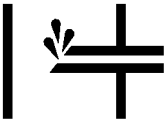

Tryk spædepumpen ind tre gange

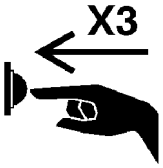

Bortskaf batterierne på forsvarlig vis



Indsæt nøglen i tændingen



Første gear



Andet gear



Tredje gear



Skæreenhed – basissymbol



Skæreenhed – højdejustering



Drej nøglen i tændingen



Flyt kontrolgrebet

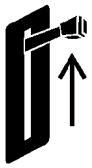

Træk i snoren

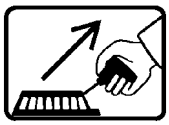

Hjul



Hjultraktion



Samling

Bemærk: Maskinens venstre og højre side er set fra den normale betjeningsposition.

Udpakning af plæneklipperen

1. Tag forsigtigt plæneklipperen ud af kassen.

Advarsel

Hvis du sammenfolder håndtaget forkert eller folder det ud forkert, kan et eller flere af kablerne blive klemt, strakt eller beskadiget. Ethvert klemt, strakt eller beskadiget kabel kan forårsage driftsfejl, hvilket medfører en usikker driftstilstand.

- **Sørg for, at kablerne ikke bliver klemt, strakt eller beskadiget.**
- **Håndter kablerne med omhu, når du folder håndtaget sammen eller ud.**
- **Brug ikke plæneklipperen, hvis et eller flere af kablerne er klemt, strakt eller beskadiget. Kontakt den autoriserede serviceforhandler.**

2. Læg det øverste håndtag på jorden bag plæneklipperen med håndtagsmærkaten vendende opad.

Montering af håndtaget

1. Løsn grebene til justering af håndtagets højde, og drej det nederste håndtag hen imod plæneklipperens bagende, indtil det falder på plads i en af håndtagets højdeindstillinger som vist i Figur 2. Se *Justering af håndtagets højde* på side 9 for at indstille håndtagets højde.

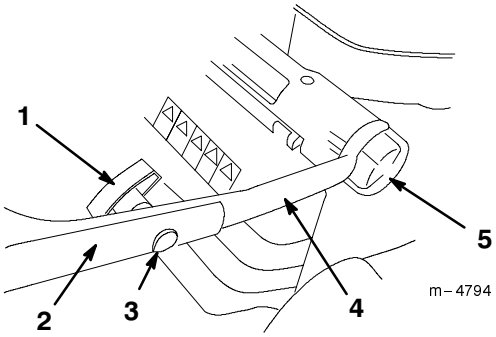

Figur 2

1. Håndtagsknap (2)
2. Øverste del af håndtaget
3. Oval hovedbolt (2)
4. Nederste del af håndtaget
5. Greb til justering af håndtagets højde (2)

2. Fjern håndtagsknapperne og de ovale hovedbolte fra den øverste del af håndtaget.
3. Monter den øverste del af håndtaget på den nederste del af håndtaget med de ovale hovedbolte og håndtagsknapperne som vist i Figur 2. **Stram håndtagsknapperne forsvarligt.**

Bemærk: Sørg for, at kablerne og den elektriske kappe føres som vist i Figur 3.

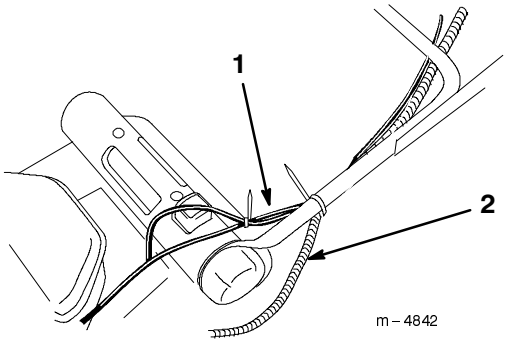

Figur 3

1. Kabler
2. Elektrisk kappe

Montering af startsnoren

Træk startsnoren gennem snorestyret på håndtaget (Fig. 4).

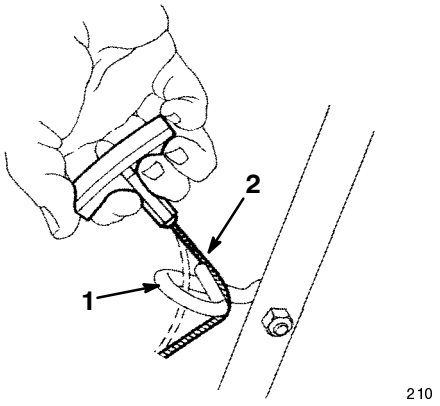

Figur 4

1. Snorestyr
2. Startsnor

Justering af håndtagets højde

Håndtaget kan indstilles til tre højder: Høj, mellem og lav (Fig. 2). Indstil håndtaget i den højde, der passer bedst til dig.

1. Løsn grebene til justering af håndtagets højde.
2. Indstil håndtaget til den ønskede position.
3. Stram grebene til justering af håndtagets højde.

Før start

Opfyldning af krumtaphuset med olie

Krumtaphuset kan rumme 0,59 liter olie. Brug kun selvrensende olie af høj kvalitet, SAE 30 eller SAE 10W30 vægt, der bærer American Petroleum Institute (API) service classification (klassifikation) SF, SG, SH eller SJ.

Før hver brug skal du sørge for, at oliestanden står mellem *Add*- og *Full*-mærkerne på oliemålepinden (Fig. 5).

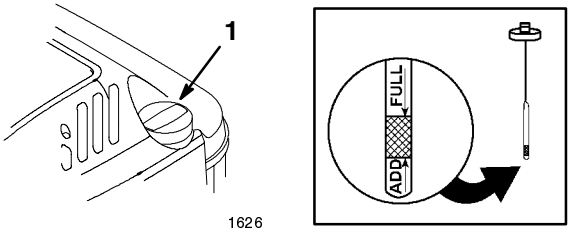

Figur 5

1. Oliepåfyldningsdæksel
2. Oliemålepind

Sådan påfyldes olie:

1. Flyt plæneklipperen til en plan flade.
2. Rengør området rundt om oliemålepinden (Fig. 5).
3. Fjern oliemålepinden ved at dreje dækslet mod uret og trække den ud.
4. Tør oliemålepinden af med en ren klud.
5. Sæt oliemålepinden helt i påfyldningsstudsen, og tag den ud igen.

Bemærk: Du skal sætte oliemålepinden helt i for at sikre en nøjagtig aflæsning af oliestanden.

6. Aflæs oliestanden på oliemålepinden (Fig. 5).
7. Hvis aflæsningen af oliestanden er under *Add*-mærket på oliemålepinden, skal du **langsomt** hælde kun nok olie i påfyldningshullet for at hæve oliestanden til *Full*- mærket på oliemålepinden.

Vigtigt Overfyld ikke krumtaphuset med olie og kør motoren; dette vil forårsage motorskade. Aftap den overskydende olie, indtil oliestanden på oliemålepinden viser *Full*.

8. Indsæt oliemålepinden i påfyldningsstudsen, og drej dækslet med uret, indtil det er stramt.

Opfyldning af brændstoftanken med benzin

For at opnå de bedste resultater skal du bruge ren, frisk, blyfri benzin, herunder *oxideret benzin* eller *benzin med en anden kemisk sammensætning* med et oktantal på 87 eller derover. Køb kun den mængde benzin, du regner med at skulle bruge på 30 dage, for at sikre, at du bruger frisk benzin. Brug af blyfri benzin medfører færre forbrændingsaflejringer og længere levetid for motoren. Du kan bruge blyholdig benzin, hvis blyfri benzin ikke kan skaffes.

Vigtigt Fyld ikke olie i benzinen.

Vigtigt Brug ikke methanol, benzin der indeholder methanol, gasohol der indeholder over 10% ethanol, superbenzin eller hvid gas. Brug af disse brændstoffer kan beskadige motorens brændstofsystem.

Vigtigt Brug ikke benzin, der har været opbevaret siden sidste klippesæson eller længere.

⚠ Fare ⚠

Under visse forhold er benzin meget brandfarligt og yderst eksplosivt. En brand eller eksplosion forårsaget af benzin kan give forbrændinger samt medføre tingskade.

- **Fyld tanken uden døre på et åbent område, og når motoren er kold. Tør eventuelt spildt benzin op.**
- **Undgå at fylde brændstoftanken helt. Fyld benzin på brændstoftanken, indtil niveauet er 6 til 13 mm under bunden af påfyldningsstudsen. Dette giver benzinen i brændstoftanken plads til at udvide sig.**
- **Ryg aldrig, når du håndterer benzin, og hold dig på afstand af åben ild eller steder, hvor benzindampene kan antændes af en gnist.**
- **Opbevar benzin i en godkendt brændstofbeholder, og hold det uden for børns rækkevidde.**
- **Køb kun benzin til 30 dages forbrug.**

Fare

Under visse omstændigheder kan der under påfyldning af brændstof udvikle sig en statisk ladning, der kan antænde benzinen. En brand eller eksplosion forårsaget af benzin kan give forbrændinger samt medføre tingskade.

- **Anbring altid benzindunke på jorden og et stykke væk fra køretøjet, før påfyldning af dunkene påbegyndes.**
- **Undgå at påfylde benzindunke inde i et køretøj, på en lastbil eller en anhænger, da indvendige tæpper eller plastikforinger i lastbiler kan isolere dunken og forsinke tabet af statisk elektricitet.**
- **Når det er muligt, skal benzindrevet udstyr afmonteres fra lastbilen eller anhængeren, og udstyret kan påfyldes med hjulene på jorden.**
- **Hvis dette ikke er muligt, skal påfyldningen af udstyret på en lastbil eller anhænger foretages med en løs dunk i stedet for direkte fra benzinstanderen.**
- **Hvis det er nødvendigt at benytte benzinstanderen, skal mundstykket hele tiden være i kontakt med kanten af åbningen i benzintanken eller -dunken, indtil påfyldningen afsluttes.**

Brug en brændstofstabilisator regelmæssigt under betjening og opbevaring. En stabilisator renser motoren under drift og forhindrer dannelser af gummiagtige lakaflejringer i motoren i opbevaringsperioder.

Vigtigt Brug ikke andre brændstofadditiver end en brændstofstabilisator. Brug ikke alkoholbaserede brændstofstabilisatorer som f.eks. ethanol, methanol eller isopropanol.

1. Rengør området rundt om brændstoftankens dæksel (Fig. 6).

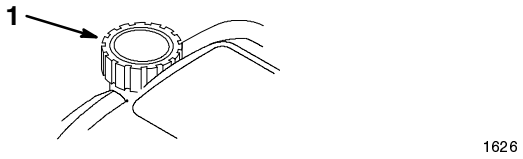

Figur 6

1. Dæksel til brændstoftanken
2. Spædepumpe

2. Fjern dækslet fra tanken.
3. Fyld brændstoftanken op med blyfri benzin til inden for 6 til 13 mm fra tankens top. **Fyld ikke påfyldningsstudsen.**
4. Monter dækslet til brændstoftanken, og tør eventuelt spildt benzin op.

Betjening

Bemærk: Maskinens venstre og højre side er set fra den normale betjeningsposition.

Før du klipper, skal du hver gang sikre dig, at selvkørselsdrevet (kun for selvkørende model) og bøjlen til skæreknivenes kraftudtag fungerer korrekt. Når du løsner bøjlen til skæreknivenes kraftudtag, bør motoren og selvkørselsdrevet standse. Kontakt en autoriseret serviceforhandler, hvis de ikke standser.

Kontrolgreb

Starthåndtaget og bøjlen til skæreknivenes kraftudtag sidder på det øverste håndtag som vist i Figur 7.

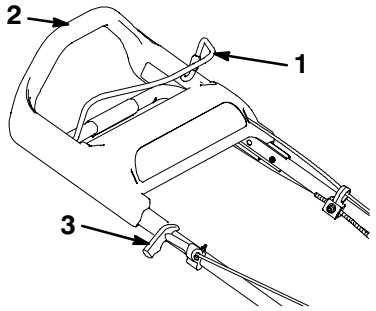

Figur 7

1. Bøjle til skæreknivenes kraftudtag
2. Øverste håndtag
3. Starthåndtag

Start af motoren

1. Sæt tændrørskablet på tændrøret (Fig. 8).

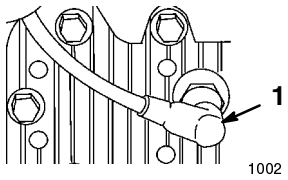

Figur 8

1. Tændrørskabel

2. Tryk spædepumpen ind tre gange, idet du venter to sekunder mellem hvert tryk (Fig. 9).

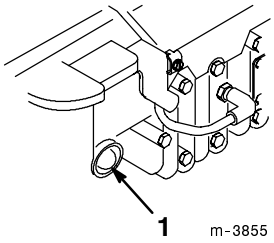

Figur 9

1. Spædepumpe

Bemærk: Hvis temperaturen er 13°C eller derunder, skal du trykke spædepumpen ind fem gange, idet du venter to sekunder mellem hvert tryk.

Bemærk: Brug ikke spædepumpen til at starte en varm motor efter en kortvarig afbrydelse af motoren. Imidlertid kan det være, at du er nødt til at spæde motoren igen på grund af køligt vejr.

3. Hold bøjlen til skæreknivens kraftudtag imod det øverste håndtag (Fig. 10).

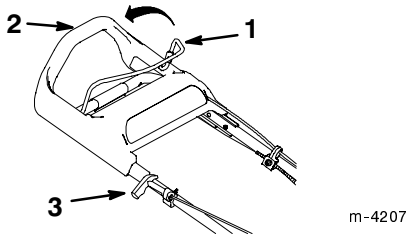

Figur 10

1. Bøjle til skæreknivens kraftudtag
2. Øverste håndtag
3. Starthåndtag

4. Træk let i starthåndtaget, indtil du føler modstand, og træk dernæst hårdt i det (Fig. 10). Lad snoren vende langsomt tilbage til håndtaget.

Bemærk: Lad motoren varme op i mindst ét minut; længere i køligere temperaturer.

Bemærk: Hvis motoren ikke starter efter tre forsøg, skal du gentage trin 2 til og med 4.

Standsning af motoren

Løsn bøjlen til skæreknivens kraftudtag. Både motoren og kniven bør standse. Kontakt en autoriseret serviceforhandler, hvis de ikke standser helt.

Brug af selvkørselsdrev

Kun selvkørende model

Du skal blot gå fremad med hænderne på det øverste håndtag for at betjene selvkørselsdrevet. Idet du bevæger dig fremad, vil det øverste håndtag glide hen imod plæneklipperen og aktivere selvkørselsdrevet. Jo hurtigere du går, jo længere glider håndtaget fremad, og jo hurtigere drives plæneklipperen frem (Fig. 11).

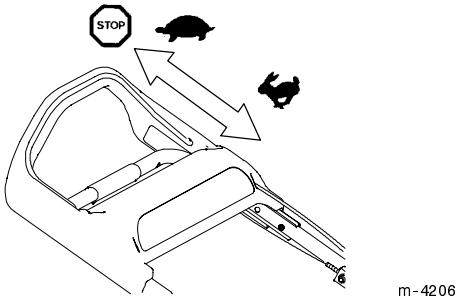

Figur 11

Bemærk: Plæneklipperen drives fremad ved maksimal hastighed, når du skubber det øverste håndtag så langt ind og fremad som muligt.

Du skal blot gå langsommere for at sænke drevets fart og selv stoppe helt op for at standse drevet (Fig. 11).

Bemærk: Hvis plæneklipperen, når du bakker efter selvkørende fremdrift, ikke ruller frit tilbage, skal du skubbe plæneklipperen lidt fremad, ca. 2,5 cm, uden at aktivere selvkørselsdrevet og dernæst trække plæneklipperen bagud.

Justering af klippehøjden

SmartWheel™ har to klippeskalaer: *Spredt bevoksning/normal* og *frodig*- for at sikre den bedste indstilling af klippehøjden under alle klippeforhold (Fig. 12). Brug skalaen *spredt bevoksning/normal* i den varme sommersæson til de fleste af dine klippeopgaver. Skalaen *frodig* er til tykt, fugtigt og saftigt græs, der oftest vokser om foråret.

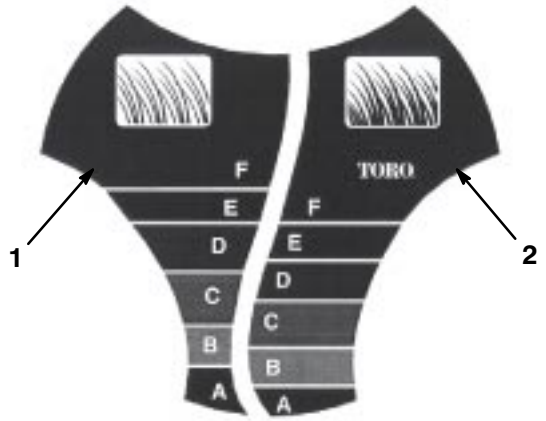

Figur 12

1. Klippeskala for spredt bevoksning/normalt græs
2. Klippeskala for frodigt græs

Toro anbefaler følgende:

- Klip græsset ved indstillingerne *D*, *E* eller *F*, eller sørg for, at græsset til stadighed er mellem 5,1 og 7,6 cm højt.
- Klip ikke under indstillingen *D*, medmindre græsset vokser sparsomt, eller det er sent på efteråret, hvor græsset begynder at vokse langsommere. Når du klipper langt græs, skal du bruge en højere indstilling af klippehøjden og gå langsommere; derefter kan du igen klippe græsset ved en normal indstilling. Hvis du klipper græs, når det er for langt, kan plæneklipperen blive tilstoppet og forårsage, at motoren sætter ud.

Bemærk: *SmartWheel* udregner den korrekte indstilling for at sikre, at du højst klipper en tredjedel af græsstrået.

1. Stop motoren, og vent på, at alle bevægelige dele standser.
2. Flyt plæneklipperen ind på græsset; stop plæneklipperens kørsel, når *SmartWheel*-konstruktionen på et af baghjulene står lodret (Fig. 12).
3. Brug *SmartWheel*-konstruktionen til at sammenligne græsstråenes spidser med bogstaverne på hjulet. Det bogstav på *SmartWheel*, som passer til græsstråenes spidser, er den rette klippehøjde.
4. Tryk ned på den røde knap, og hold håndtaget til justering af klippehøjden for at flytte klippehøjden op eller ned (Fig. 13).

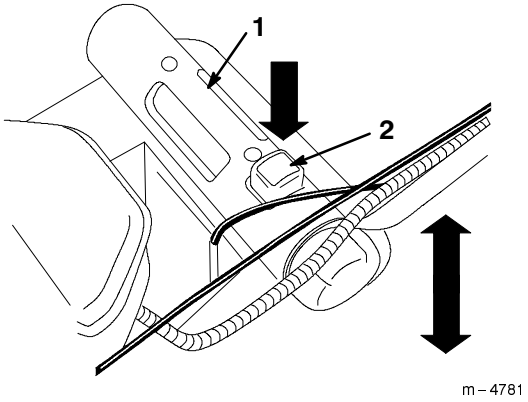

Figur 13

1. Håndtag til justering af klippehøjden
2. Rød knap

5. Løft håndtaget op, eller tryk det ned, og brug pilen og indstillingen af klippehøjden på forbindelsesstangen til at indstille plæneklipperen til den ønskede klippehøjde (Fig. 14).

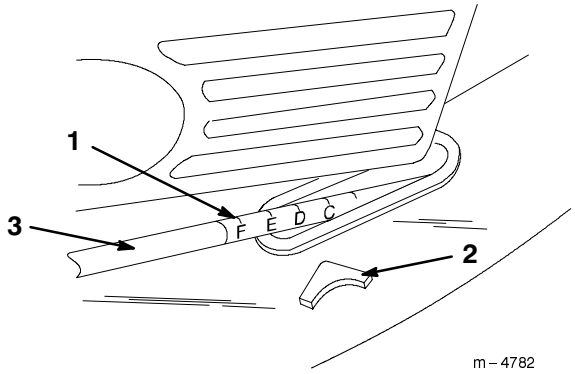

Figur 14

1. Indstilling af klippehøjden
2. Pil
3. Forbindelsesstang

Brug af græsposen

Du kan af og til få brug for at bruge græsposen til at fylde frodigt græs eller indsamle blade i.

Montering af græsposen

1. Stop motoren, og vent på, at alle bevægelige dele standser.
2. Åbn bagdøren (Fig. 1).
3. Hold den fjederbelastede bagdør oppe for at forhindre den i at lukke sig.
4. Fjern genbrugsdækslet.

5. Hæng græsposens rammetapper over på skjoldets kroge som vist i Figur 15.

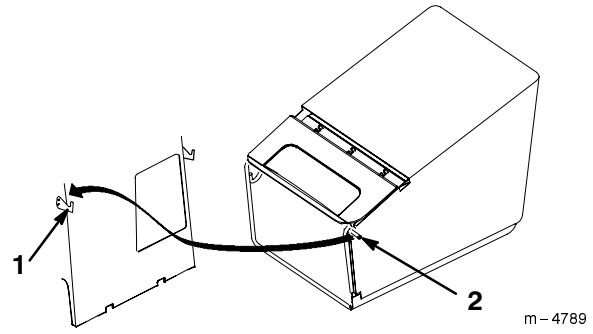

Figur 15

1. Krog på skjoldet (2)
2. Græsposeramme sikringstap (2)

6. Frigør bagdøren.

Klipning med græsposen

Advarsel

En slidt græspose kan medføre, at småsten og andet lignende snavs kastes i retning af operatøren eller omkringstående og kan medføre alvorlig personskade eller død for operatøren eller omkringstående.

Kontroller hyppigt græsposen. Monter en ny Toro-pose, hvis den er beskadiget.

Klip græsset, indtil posen er fuld.

Vigtigt Fyld ikke posen for meget.

Afmontering af græsposen

1. Stop motoren, og vent på, at alle bevægelige dele standser.

Fare

Hvis bagdøren ikke lukker helt, kan plæneklipperen udslynge genstande, hvilket kan forårsage alvorlig personskade eller død.

Hvis du ikke kan lukke bagdøren, fordi udledningsområdet er tilstoppet med afskåret græs, skal du stoppe motoren, vente på, at alle bevægelige dele standser og fjerne det afklippede græs (med en pind, ikke med hånden), indtil bagdøren lukkes helt.

2. Åbn bagdøren (Fig. 1).
3. Hold den fjederbelastede bagdør oppe for at forhindre den i at lukke sig, mens du fjerner græsposen.
4. Løft græsposerammens tapper af skjoldets kroge og ud af åbningen som vist i Figur 15.

Montering af genbrugsdækslet

1. Stop motoren, og vent på, at alle bevægelige dele standser.
2. Åbn bagdøren (Fig. 1).
3. Hold den fjederbelastede bagdør oppe for at forhindre den i at lukke sig.
4. Sæt genbrugsdækslet ind i åbningen igen som vist i Figur 16.

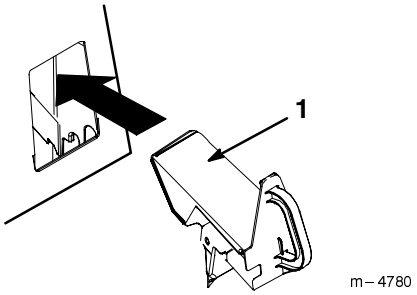

Figur 16

1. Genbrugsdæksel

5. Frigør bagdøren.

Udkast bagud

Du kan af og til få brug for at klippe græsplænen uden græsposen eller genbrugsdækslet, når græsset er for langt til at blive fyldt i posen.

Når du skal bruge faciliteten udkast bagud, skal du fjerne genbrugsdækslet eller græsposen (se *Brug af græsposen* på side 13) og lukke bagdøren.

Fare

Hvis bagdøren ikke lukker helt, kan plæneklipperen udslynge genstande, hvilket kan forårsage alvorlig personskade eller død.

Hvis du ikke kan lukke bagdøren, fordi udledningsområdet er tilstoppet med afskåret græs, skal du stoppe motoren, vente på, at alle bevægelige dele standser og fjerne det afklippede græs (med en pind, ikke med hånden), indtil bagdøren lukkes helt.

Tip vedrørende betjening

- Gennemgå sikkerhedsinstruktionerne igen, og læs denne vejledning grundigt, før du betjener plæneklipperen.
- Ryd området for pinde, sten, ståltråd, grene o.l., som kniven kan ramme og udslynge.
- Hold alle, især børn og kæledyr, væk fra arbejdsområdet.
- Undgå at ramme træer, mure, kantsten eller andre faste genstande. Klip aldrig med vilje hen over en genstand.
- Hvis plæneklipperen rammer en genstand eller begynder at ryste, skal du omgående standse motoren, koble kablet fra tændrøret og efterse plæneklipperen for skader.
- Hold *kniven skarptslebet* i hele klippesæsonen. Fil jævnligt hak i kniven ned.
- Udskift kniven, når det er nødvendigt, med en original Toro-kniv.
- Klip kun tørt græs eller blade. Vådt græs og blade har en tendens til at klumpe sig sammen i haven og kan forårsage, at plæneklipperen tilstoppes, eller at motoren sætter ud.

Advarsel

Vådt græs eller blade kan forårsage alvorlig personskade, hvis du glider og kommer i berøring med kniven.

Klip kun under tørre forhold.

- Rengør plæneklipperskjoldets underside efter hver klipning. Se *Rengøring af plæneklipperhusets underside* på side 16.
- Hold motoren i god driftsmæssig stand.

Advarsel

Betjening af en plæneklipper med motoren kørende ved en hastighed, der er større end den fabriksindstillede hastighed, kan forårsage, at plæneklipperen udslynger en del af kniven eller motoren, så den rammer det område, hvor operatøren eller omkringstående befinder sig, hvilket kan medføre alvorlig personskade eller død.

- **Lav ikke om på indstillingen af motorens hastighed.**
- **Kontakt en autoriseret serviceforhandler, hvis du har mistanke om, at motorens hastighed er hurtigere end normalt.**

- Rengør luftfilteret hyppigt. Hvis det afklippede græs kværnes, hvirvles mere græsaffald og støv op, som tilstopper luftfilteret og mindsker motorens ydeevne.

Klipning af græs

- Græs vokser med forskellig hastighed på forskellige tider af året. I sommervarmen er det bedst at klippe græs ved klippehøjdeindstillingerne *D*, *E* eller *F* (52, 63 eller 75 mm). Klip kun omkring en tredjedel af græsstrået ad gangen. Klip ikke under indstillingen *D* (52 mm), medmindre græsset vokser sparsomt, eller det er sent på efteråret, hvor græsset begynder at vokse langsommere.
- Når du klipper græs, der er over 15 cm højt, skal du først klippe med udkast bagud ved den højeste indstilling af klippehøjden og gå langsommere, og dernæst klippe igen ved en lavere indstilling, så plænen kommer til at se pænest ud. Hvis græsset er for langt, og bladene klumper sig sammen oven på græsplænen, kan plæneklipperen stoppe til og forårsage, at motoren sætter ud.
- Skift klipperetning. Dette hjælper med at sprede det afklippede græs over plænen, så den gødes jævnt.

Hvis den færdige plæne ikke ser tilfredsstillende ud, kan du forsøge en eller flere af følgende ting:

- Slib kniven.
- Gå langsommere, mens du klipper.
- Hæv klippehøjden på plæneklipperen.
- Klip græsset hyppigere.
- Overlap banerne i stedet for at klippe en fuld bane for hver omgang.

Klipning af blade

- Efter at du har slået græsplænen, skal du sikre dig, at halvdelen af plænen kan ses gennem dækket af de klippede blade. Du må muligvis køre hen over bladene mere end én gang.
- Sænk klippehastigheden, hvis plæneklipperen ikke klipper bladene tilstrækkelig fint.
- Hvis du klipper hen over egeblade, kan du give græsset kalk om foråret for at mindske egebladenes surhed.

Vedligeholdelse

Bemærk: Maskinens venstre og højre side er set fra den normale betjeningsposition.

Anbefalet vedligeholdelsesskema

Vedligeholdelses-intervaller & eftersyn	Vedligeholdelsesprocedure
Hver brug	• Kontroller oliestanden i motoren. • Kontroller standsningstiden for knivbremsen. Kniven skal standse inden for tre sekunder efter, at bøjlen er sluppet. Hvis den ikke gør det, skal du kontakte en autoriseret serviceforhandler for at få den repareret. • Fjern græsaffald og snavs fra husets underside. • Rengør udledningsskakten og genbrugsdækslet.
5 timer	• Efterse knivens og motorens monteringsbeslag. Stram dem, hvis de er løse.
25 timer	• Udskift luftfilteret. Udskift det hyppigere under støvede driftsforhold. • Efterse tændrøret, og udskift det om nødvendigt. • Juster kablet til selvkørselsdrevet, og indfedt bagakselfittingerne.
50 timer	• Skift motorolien[1] • Slib eller udskift kniven; vedligehold den hyppigere, hvis kanten hurtigt bliver sløv under ujævne eller sandede forhold. • Efterse brændstofsystemet for lækager og/eller forringelser af en brændstofslange. Udskift dele om nødvendigt. • Fjern græsaffald og snavs fra remskærmens underside.
100 timer	• Rengør kølesystemet.
Opbevaring	• Tøm brændstoftanken før reparation som anvist eller før opbevaring.

[1]Skift motorolien efter de første fem driftstimer.

Vigtigt Se betjeningsvejledningen til motoren for oplysninger om yderligere vedligeholdelsesprocedurer.

Forsigtig

Hvis du lader kablet sidde på tændrøret, kan nogen komme til at starte motoren ved et uheld og forårsage alvorlig personskade på dig eller andre omkringstående.

Kobl kablet fra tændrøret, før du udfører nogen form for vedligeholdelse. Flyt tændrørskablet til side, så det ikke kommer i berøring med tændrøret ved et uheld.

Kontrol af motoroliestanden

Før du bruger plæneklipperen, skal du sørge for, at oliestanden står mellem *Add*- og *Full*-mærkerne som vist på oliemålepinden (Fig. 5). Påfyld olie, hvis oliestanden er under *Add*-mærket. Se *Opfyldning af krumtaphuset med olie* på side 9.

Rengøring af plæneklipperhusets underside

Hold plæneklipperhusets underside ren. Vær særlig opmærksom på at holde 'udsparkerne' fri for snavs (Fig. 17).

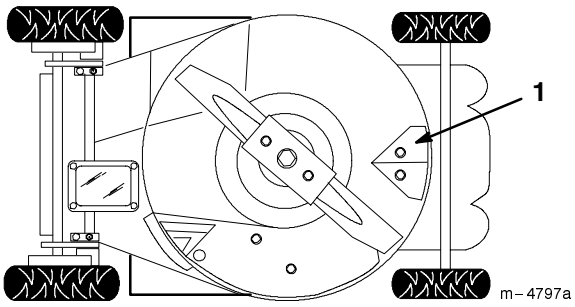

Figur 17

1. Udsparkerplade

Vaskemetode

1. Flyt plæneklipperen med slukket motor hen på en plan flade nær en haveslange.
2. Fastgør en lynkobling (sælges separat) til enden af haveslangen.
3. Løft bagdøren, og fastgør koblingen til plæneklipperens vaskefitting på genbrugsdækslet (Fig. 18).

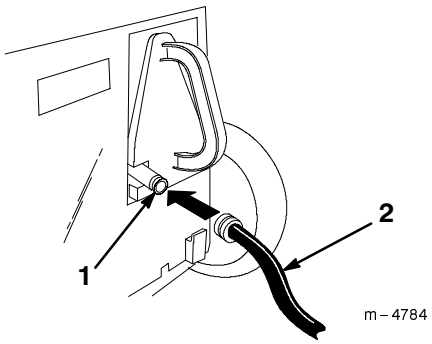

Figur 18

1. Vaskefitting
2. Slange

4. Skru højt op for vandet.
5. Start motoren.
6. Lad plæneklipperen køre i to minutter.
7. Stop motoren, og vent på, at alle bevægelige dele standser.
8. Sluk for vandet.
9. Fjern koblingen fra vaskefittingen.
10. Start plæneklipperen, og lad den køre i ét minut for at tørre plæneklipperen og dens komponenter.

Hvis der har samlet sig for meget græs på plæneklipperens underside, skal du udføre ovennævnte trin 2 til og med 8 igen og gøre følgende:

1. Lad plæneklipperen stå i blød i 30 minutter.
2. Skru højt op for vandet igen.
3. Lad plæneklipperen køre i to minutter til.
4. Stop motoren, og vent på, at alle bevægelige dele standser.

Advarsel

En knækket eller manglende vaskefitting kan betyde, at du og andre personer udsættes for udslyngede genstande eller risikerer at komme i kontakt med skærekniven, hvilket kan forårsage personskade eller død.

- **Udskift en ødelagt eller manglende vaskefitting øjeblikkeligt, før du anvender plæneklipperen igen.**
- **Luk eventuelle huller i plæneklipperen med bolte og låsemøtrikker.**
- **Anbring aldrig hænder eller fødder under plæneklipperen eller gennem åbninger i plæneklipperen.**

Skrabemetode

Hvis alt snavs ikke forsvinder fra skjoldet under vask, skal du tippe plæneklipperen og skrabe den ren.

1. Kobl tændrørskablet fra tændrøret (Fig. 8).
2. Aftap benzinen fra brændstoftanken. Se trin 3 og 4 i *Tømning af brændstoftanken* på side 21.
3. Fjern græsposen.
4. Tip plæneklipperen over på dens **venstre** side (Fig. 17).
5. Fjern snavset og græsaffaldet med en skraber af hårdt træ eller plastik. Undgå grater og skarpe kanter.

Vigtigt Bevæg kniven så lidt som muligt for at undgå fremtidige startproblemer.

6. Vip plæneklipperen tilbage til opretstående stilling igen.
7. Fyld brændstoftanken op.
8. Sæt tændrørskablet på tændrøret.

Rengøring af udledningsskakten og genbrugsdækslet

Rengør udledningsskakten og genbrugsdækslet efter hver brug for at sikre den bedste ydeevne. Når græsset er tykt og frodigt, kan der samle sig græsaffald på og rundt om genbrugsdækslet, hvilket kan gøre det vanskeligt at fjerne.

Udskiftning af luftfilteret

Udskift luftfilteret hver sæson eller for hver 25 driftstimer; udskift det hyppigere under støvede driftsforhold.

Vigtigt Betjen ikke motoren uden luftfilterindsatsen; dette vil medføre ekstrem motorskade.

1. Stop motoren, og vent på, at alle bevægelige dele standser.
2. Kobl tændrørskablet fra tændrøret (Fig. 8).
3. Løsn skruen, der holder luftfilterdækslet på plads (Fig. 19).
4. Vip dækslet ned, og rengør det grundigt (Fig. 19).

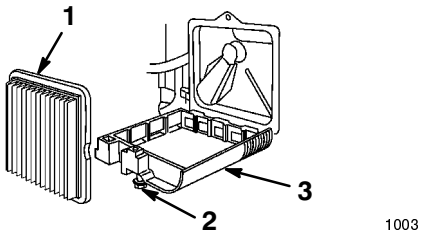

Figur 19

1. Luftfilter
2. Skrue
3. Dæksel

5. Fjern papirluftfilteret, og bortskaf det (Fig. 19).

Vigtigt Forsøg ikke at rengøre papirluftfilteret.

6. Indsæt et nyt papirluftfilter (Fig. 19).
7. Monter luftfilterdækslet, og fastgør det med skruen.

Servicering af tændrøret

Kontroller tændrøret efter hver 25 timers drift. Brug et *Champion RJ19LM*-tændrør eller tilsvarende.

1. Stop motoren, og vent på, at alle bevægelige dele standser.
2. Kobl tændrørskablet fra tændrøret (Fig. 8).
3. Rengør området rundt om tændrøret.
4. Fjern tændrøret fra topstykket.

Vigtigt Udskift tændrøret, hvis det er revnet, beskadiget eller snavset tændrør. Rengør ikke elektroderne, da partikler, der kommer ind i cylinderen, kan forårsage motorskade.

5. Indstil gnistgabet på det nye tændrør til 0,76 mm (Fig. 20).

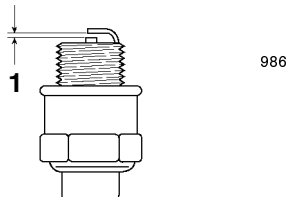

Figur 20

1. 0,76 mm

6. Monter tændrøret og pakningsforseglingen.
7. Spænd tændrøret til 20 Nm.
8. Sæt tændrørskablet på tændrøret.

Justering af kabel til selvkørselsdrev

Kun selvkørende model

Juster kablet til selvkørselsdrevet, hvis tophastigheden begynder at mindskes på plæneklipperen.

1. Stop motoren, og vent på, at alle bevægelige dele standser.
2. Træk det øverste håndtag så langt tilbage som muligt.
3. Løsn møtrikken til kabelunderstøtningen (Fig. 21).

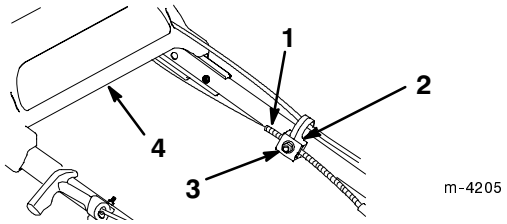

Figur 21

1. Kabelkappe
2. Kabelunderstøtning
3. Møtrik
4. Øverste håndtag

4. Fjern remskærmen.

5. Skub tappen på remstyret ned, indtil den berører plæneklipperen, og hold den dernæst på plads (Fig. 22).

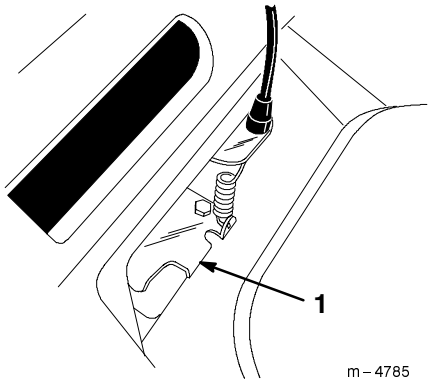

Figur 22

1. Tappen på remstyret

6. Træk kabelkappen ned (mod plæneklipperen), så kablet ikke sidder løst (Fig. 21).
7. Mens du holder kabelkappen nede, skal du udløse drivkonsollen og stramme møtrikken på kabelunderstøtningen (Fig. 21).
8. Monter remskærmen.

Smøring af selvkørselsdrev

Kun selvkørende model

Smør baghjulene efter hver 25 driftstimer eller ved sæsonens slutning.

1. Aftør fedtfittingerne med en ren klud (Fig. 23).

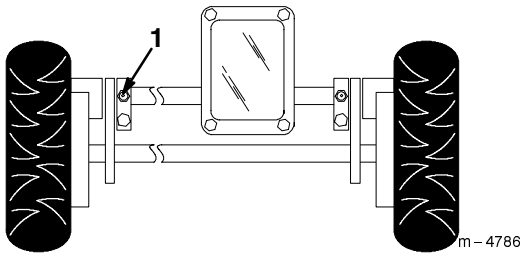

Figur 23

1. Fedtfitting (2)

2. Monter en fedtpistol på hver fitting, og påfør forsigtigt to eller tre pump *lithiumbaseret universalfedt nr. 2*.

Vigtigt Påføring af fedt med et for stort tryk kan beskadige forseglingerne.

Skift af motorolien

Skift olie efter de første fem driftstimer og derefter efter hver 50 driftstimer eller hver sæson. Kør motoren, lige inden du skifter olien, for at varme olien op. Varm olie flyder lettere og bærer flere kontaminanter.

Bemærk: Skift olie efter hver 25 driftstimer, når du arbejder med tung belastning eller ved høje temperaturer.

Tømning af olien over plæneklipperskjoldet (den foretrukne metode)

1. Fjern græsposen.
2. Kobl tændrørskablet fra tændrøret (Fig. 8).
3. Tap benzinen af brændstoftanken; se trin 1 til og med 4 i *Tømning af brændstoftanken* på side 21.
4. Fjern oliemålepinden fra oliepåfyldningsrøret, og anbring en dræningsbakke ved siden af plæneklipperens **venstre** side.
5. Tip plæneklipperen over på dens **venstre** side, så olien kan løbe ned i dræningsbakken (Fig. 24).

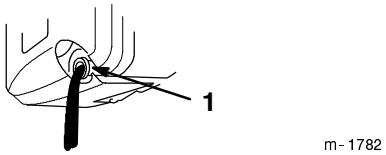

Figur 24

1. Oliepåfyldningsrør

6. Vip plæneklipperen til opretstående stilling.
7. Fyld krumtaphuset op med frisk olie til *Full*-mærket på oliemålepinden. Se *Opfyldning af krumtaphuset med olie* på side 9.
8. Monter oliemålepinden.
9. Aftør eventuelt spildt olie.
10. Sæt tændrørskablet på tændrøret.
11. Genbrug den brugte olie i overensstemmelse med gældende retningslinier.

Aftapning af olien under plæneklipperskjoldet (anden metode)

Bemærk: Du skal bruge en 3/8" skraldehjulsforlænger til at udføre denne procedure.

Advarsel

Kniven er skarp; kontakt med kniven kan medføre alvorlig personskade.

Bær handsker, eller pak knivens skarpe kanter ind i en klud.

1. Kobl tændrørskablet fra tændrøret (Fig. 8).
2. Tap benzinen af brændstoftanken; se trin 1 til og med 4 i *Tømning af brændstoftanken* på side 21.
3. Tip plæneklipperen over på dens **venstre** side, og fastgør den for at forhindre den i at falde ned.
4. Anbring en dræningsbakke under plæneklipperen.
5. Fjern olieaftapningsproppen, vend plæneklipperen, så den står i køreklar position igen, og lad olien løbe ned i dræningsbakken (Fig. 25).

Bemærk: Undgå at spilde olie på remmen.

Vigtigt Du skal muligvis bevæge kniven for at få adgang til olieaftapningsproppen. Bevæg kniven så lidt som muligt for at undgå fremtidige startproblemer.

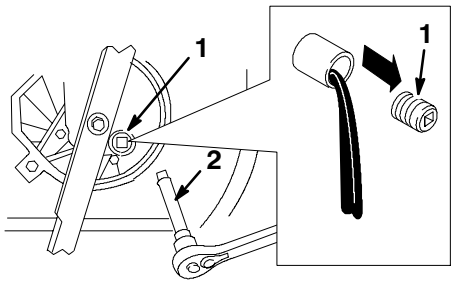

Figur 25

1. Olieaftapningsprop
2. 3/8" skraldehjulsforlænger

6. Tip plæneklipperen over på dens venstre side, og monter olieaftapningsproppen.
7. Fjern oliedræningsbakken fra plæneklipperen, og vend plæneklipperen om, så den står op igen.
8. Fyld krumtaphuset op med frisk olie til *Full*-mærket på oliemålepinden. Se *Opfyldning af krumtaphuset med olie* på side 9.
9. Monter oliemålepinden.
10. Aftør eventuelt spildt olie.
11. Sæt tændrørskablet på tændrøret.
12. Genbrug den brugte olie i overensstemmelse med gældende retningslinier.

Vedligeholdelse af skærekniven

En lige, skarp kniv giver den maksimale klippeydeevne. Efterse og slib kniven regelmæssigt.

Advarsel

Kniven er skarp; kontakt med kniven kan medføre alvorlig personskade.

Bær handsker, eller pak knivens skarpe kanter ind i en klud.

1. Kobl tændrørskablet fra tændrøret (Fig. 8).
2. Aftap benzinen fra brændstoftanken. Se trin 3 og 4 i *Tømning af brændstoftanken* på side 21.
3. Tip plæneklipperen over på dens **venstre** side (Fig. 26).

Vigtigt Bevæg kniven så lidt som muligt for at undgå fremtidige startproblemer.

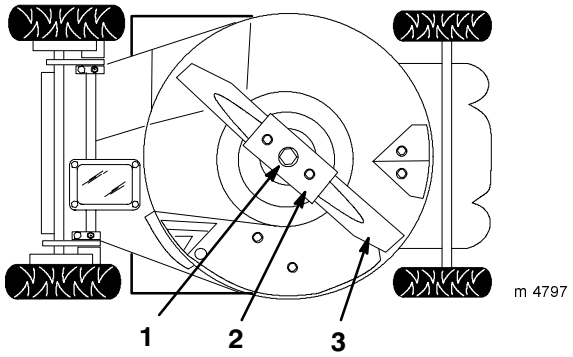

Figur 26

1. Knivbolt og låseskive
2. Stiver til kniven
3. Kniv

Eftersyn af kniven

Undersøg omhyggeligt kniven for skarphed og slid, især dèr, hvor de flade dele mødes med de buede (Fig. 27A). Da sand og slibematerialer kan slide det metal, der forbinder den flade og den buede side af kniven, væk, skal klingen kontrolleres, før plæneklipperen anvendes. Hvis du bemærker en revne eller slid (Fig. 27B og 27C), skal du udskifte kniven; se *Afmontering af kniven* på side 20.

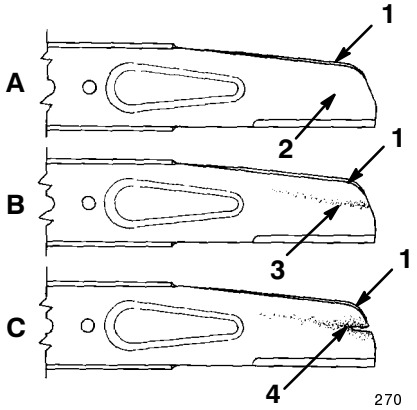

Figur 27

1. Sejl
2. Den flade del af kniven
3. Slid
4. Revnedannelse

Bemærk: Monter en ny Toro-kniv før klippesæsonens start for at opnå den bedst mulige ydeevne. Fil alle små hak ned i årets løb for at holde skæret skarpt.

Fare

En slidt eller beskadiget kniv kan brække itu, og et stykke af kniven kan blive kastet ind i det område, hvor operatøren eller omkringstående befinder sig, og medføre alvorlig personskade eller død.

- **Efterse jævnligt kniven for slid eller skader.**
- **Udskift en slidt eller beskadiget kniv.**

Afmontering af kniven

Advarsel

Hvis plæneklipperen betjenes uden knivens stiver på plads, kan kniven blive bøjet, buet eller brække over, hvilket kan medføre alvorlig personskade eller død for operatøren eller omkringstående.

Betjen ikke plæneklipperen uden knivens stiver.

1. Tag fat i enden af kniven med en klud eller en tykt foret handske.
2. Fjern knivbolten, låseringen, kniven og knivens stiver (Fig. 26).

Bemærk: Drej knivbolten mod uret for at løsne den.

Slibning af kniven

Fil den øverste side af kniven for at vedligeholde dens oprindelige skærevinkel (Fig. 28A) og inderste skærs radius (Fig. 28B). Kniven forbliver afbalanceret, hvis du fjerner den samme mængde materiale fra begge skær.

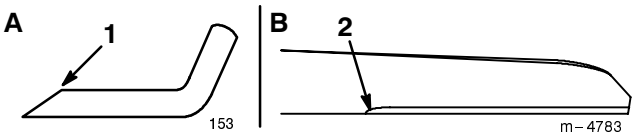

Figur 28

1. Slib kun i denne vinkel
2. Bibehold den oprindelige radius her

Afbalancering af kniven

1. Kontroller knivens afbalancering ved at anbringe knivens midterste hul over et søm eller skaftet på en skruetrækker, der er fastspændt vandret i en skruestik (Fig. 29).

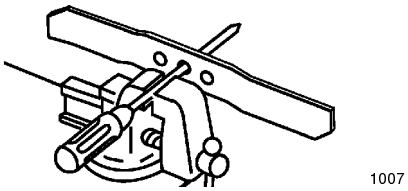

Figur 29

Bemærk: Du kan også kontrollere afbalanceringen ved hjælp af en kommercielt fremstillet knivafbalanceringsenhed.

2. Hvis den ene ende af kniven roterer nedad, skal du file den ende (ikke skæret eller enden nær skæret). Kniven er korrekt afbalanceret, når ingen af enderne falder ned.

Montering af kniven

1. Monter en skarp, afbalanceret Toro-kniv, knivens stiver, låseringen og knivbolten.

Bemærk: Knivens sejl skal vende opad (mod plæneklipperhusets top).

2. Stram knivbolten til 33 til 44 Nm.
3. Sæt tændrørskablet på tændrøret.

Rengøring under remskærmen

Hold området under remskærmen fri for snavs.

1. Stop motoren, og vent på, at alle bevægelige dele standser.
2. Løft skærmen af, og børst alt snavset væk fra remområdet.
3. Monter remskærmen.

Rensning af kølesystemet

Efter hver 100 driftstimer eller hver sæson skal du fjerne snavs og avner fra cylinderen, køleribberne og rundt om karburatoren og ledforbindelserne. Fjern snavs fra luftindtagets sprækker på rekylhuset. Dette vil sikre korrekt afkøling og den bedste motorydeevne.

Tømning af brændstoftanken

1. Stop motoren, og vent, til den er kølet ned.
2. Kobl tændrørskablet fra tændrøret (Fig. 8).
3. Fjern dækslet fra brændstoftanken (Fig. 5).
4. Brug en håndpumpe til at lede brændstoffet over i en ren, godkendt benzindunk.
5. Sæt tændrørskablet på tændrøret.
6. Kør motoren, indtil den standser.
7. Start motoren igen for at sikre, at al benzinen er ude af karburatoren.

Sammenfoldning af håndtaget

Advarsel

Hvis du sammenfolder håndtaget forkert eller folder det ud forkert, kan et eller flere af kablerne blive klemt, strakt eller beskadiget. Ethvert klemt, strakt eller beskadiget kabel kan forårsage driftsfejl, hvilket medfører en usikker driftstilstand.

- **Sørg for, at kablerne ikke bliver klemt, strakt eller beskadiget.**
- **Håndter kablerne med omhu, når du folder håndtaget sammen eller ud.**
- **Brug ikke plæneklipperen, hvis et eller flere af kablerne er klemt, strakt eller beskadiget. Kontakt den autoriserede serviceforhandler.**

1. Løsn grebene til justering af håndtagets højde, der fastgør håndtaget til plæneklipperen.
2. Løsn grebene, der fastgør den øverste del af håndtaget til den nederste del af håndtaget.
3. Sving forsigtigt den nederste del af håndtaget fremad, indtil den hviler på motoren (Fig. 30).

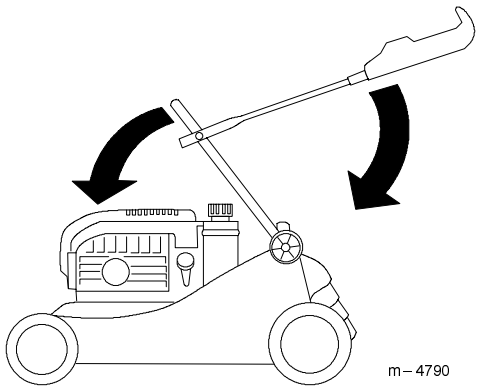

Figur 30

4. Sving forsigtigt den øverste del af håndtaget bagud, indtil den hviler fladt (Fig. 30).

Opbevaring

Udfør de anbefalede vedligeholdelsesprocedurer for at gøre plæneklipperen klar til opbevaring, når sæsonen er slut. Se *Vedligeholdelse* på side 15.

Opbevar plæneklipperen på et køligt, rent, tørt sted. Tildæk plæneklipperen, så den holdes ren og beskyttet.

Klargøring af brændstofsystemet

Advarsel

Benzin kan fordampe, hvis du opbevarer det i længere tid, og det kan eksplodere, hvis det kommer i kontakt med åben ild.

- **Opbevar ikke benzin i længere tid.**
- **Opbevar ikke plæneklipperen med benzin i brændstoftanken eller karburatoren på et indelukket sted med åben ild. (For eksempel en ovn eller en vandvarmers vågeblus.)**
- **Lad motoren køle af, før du opbevarer maskinen på et lukket sted.**

Tøm brændstoftanken, når du klipper sidste gang, før du opbevarer plæneklipperen.

1. Kør plæneklipperen, indtil motoren standser på grund af brændstofmangel.
2. Spæd motoren, og start den igen.
3. Lad motoren køre, indtil den standser. Når du ikke længere kan starte motoren, er den tilstrækkeligt tør.

Klargøring af motoren

1. Skift olien fra krumtaphuset, mens motoren stadig er varm. Se *Skift af motorolien* på side 18.
2. Fjern tændrøret (Fig. 8).
3. Brug en smørekande, og fyld ca. en spiseskefuld olie på krumtaphuset gennem tændrørshullet.
4. Drej motoren langsomt rundt flere gange ved hjælp af startsnoren for at fordele olien.
5. Monter tændrøret, men **sæt ikke** tændrørskablet på tændrøret.

Generelle oplysninger

1. Rengør plæneklipperhuset. Se *Rengøring af plæneklipperhusets underside* på side 16.
2. Fjern al snavs og avner fra cylinderen, køleribberne og blæserhuset.
3. Fjern græsaffald og snavs fra motorens ydre dele, beklædningen og toppen af plæneklipperhuset.
4. Efterse knivens tilstand. Se *Vedligeholdelse af skærekniven* på side 19.
5. Servicer luftfilteret; se *Servicering af luftfilteret* på side 17.
6. Smør hjulene; se *Smøring af selvkørselsdrev* på side 18.
7. Tilspænd alle møtrikker, bolte og skruer.
8. Alle rustne eller skårede malingsoverflader pletmales med maling, som fås hos en autoriseret serviceforhandler.

Fremtagning efter opbevaring

Advarsel

Hvis du sammen- eller udfolder håndtaget forkert, kan et eller flere af kablerne blive klemt, strakt eller beskadiget. Ethvert klemt, strakt eller beskadiget kabel kan forårsage driftsfejl, hvilket medfører en usikker driftstilstand.

- **Sørg for, at kablerne ikke bliver klemt, strakt eller beskadiget.**
- **Håndter kablerne med omhu, når du folder håndtaget sammen eller ud.**
- **Brug ikke plæneklipperen, hvis et eller flere af kablerne er klemt, strakt eller beskadiget. Kontakt den autoriserede serviceforhandler.**

1. Fold forsigtigt det øverste håndtag ud, indtil det ligger pænt omkring det nederste håndtag, og stram dernæst knapperne.
2. Efterse og tilspænd alle beslag.
3. Fjern tændrøret (Fig. 8) , og drej motoren hurtigt rundt ved hjælp af tændingen for at fjerne overskydende olie fra cylinderen.
4. Rengør tændrøret, eller udskift det, hvis det er revnet, brækket eller hvis elektroderne er slidte.
5. Monter tændrøret, og spænd det til 20 Nm.
6. Udfør de anbefalede vedligeholdelsesprocedurer; se *Vedligeholdelse* på side 15.
7. Fyld brændstoftanken op (Fig. 5) med frisk benzin.
8. Kontroller oliestanden i motoren. Se *Kontrol af motoroliestanden* på side 16.
9. Sæt tændrørskablet på tændrøret.

Fejlfinding

Toro har udviklet og bygget din plæneklipper med henblik på problemfri drift. Efterse følgende komponenter og dele omhyggeligt, og se *Vedligeholdelse* på side 15 for at få flere oplysninger. Kontakt en autoriseret serviceforhandler, hvis et problem varer ved.

Problem	Mulige årsager	Afhjælpning
Motoren starter ikke	1. Brændstoftanken er tom, eller brændstofsystemet indeholder gammelt brændstof.	1. Aftap og/eller fyld brændstoftanken med frisk benzin. Kontakt en autoriseret serviceforhandler, hvis problemet varer ved.
	2. Spædepumpen er ikke trykket ind.	2. Tryk spædepumpen ind tre gange.
	3. Tændrørskablet er ikke sat på tændrøret.	3. Sæt tændrørskablet på tændrøret.
	4. Tændrøret er ødelagt eller snavset, eller gnistgabet er forkert.	4. Efterse tændrøret, og juster gnistgabet om nødvendigt. Udskift tændrøret, hvis det er ødelagt, snavset eller revnet.
Motoren er svær at starte eller mister kraft	1. Brændstoftanken indeholder gammelt brændstof.	1. Aftap og fyld brændstoftanken med frisk benzin.
	2. Udluftningshullet i brændstoftankdækslet er tilstoppet.	2. Rengør udluftningshullet i brændstoftankdækslet, eller udskift brændstofdækslet.
	3. Luftfilterindsatsen er snavset og begrænser luftstrømmen.	3. Rengør luftfilteret.
	4. Undersiden af plæneklipperskjoldet indeholder afklippet græs og snavs.	4. Rengør undersiden af plæneklipperskjoldet.
	5. Tændrøret er ødelagt eller snavset, eller gnistgabet er forkert.	5. Efterse tændrøret, og juster gnistgabet om nødvendigt. Udskift tændrøret, hvis det er ødelagt, snavset eller revnet.
	6. Motoroliestanden er lav, eller olien er snavset.	6. Kontroller motorolien. Udskift olien, hvis den er snavset, eller fyld olie på, hvis der mangler olie.
Motoren kører ujævnt	1. Tændrørskablet er ikke sat på tændrøret.	1. Sæt tændrørskablet på tændrøret.
	2. Tændrøret er ødelagt eller snavset, eller gnistgabet er forkert.	2. Efterse tændrøret, og juster gnistgabet om nødvendigt. Udskift tændrøret, hvis det er ødelagt, snavset eller revnet.
	3. Luftfilterindsatsen er snavset og begrænser luftstrømmen.	3. Rengør luftfilteret.

Problem	Mulige årsager	Afhjælpning
Plæneklipperen eller motoren ryster for meget	1. Kniven er bøjet eller ude af balance. 2. Knivbolten sidder løst. 3. Undersiden af plæneklipperskjoldet indeholder afklippet græs og snavs. 4. Motorens monteringsbolte er løse.	1. Afbalancer kniven. Udskift kniven, hvis den er bøjet. 2. Stram knivbolten. 3. Rengør undersiden af plæneklipperskjoldet. 4. Spænd motorens monteringsbolte.
Ujævnt klippemønster	1. Kniven er sløv. 2. Du klipper i det samme mønster gentagne gange. 3. Undersiden af plæneklipperskjoldet indeholder afklippet græs og snavs.	1. Slib og afbalancer kniven. 2. Skift klippemønster. 3. Rengør undersiden af plæneklipperskjoldet.
Udblæsningsslisken tilstoppet	1. Klippehøjden er for lav. 2. Du klipper for hurtigt. 3. Græsset er vådt. 4. Undersiden af plæneklipperskjoldet indeholder afklippet græs og snavs.	1. Hæv klippehøjden. 2. Sænk farten. 3. Lad græsset tørre, før du klipper. 4. Rengør undersiden af plæneklipperskjoldet.
Plæneklipperen kører ikke af sig selv	1. Kablet til selvkørselsdrevet er ikke korrekt justeret eller er beskadiget. 2. Der er snavs under remskærmen.	1. Juster kablet til selvkørselsdrevet. Udskift kablet om nødvendigt. 2. Fjern snavset fra remskærmens underside.