Form No. 3444-335 Rev A

TORO®

Count on it.

Kullanıcı Kılavuzu

Reelmaster® 5410 ve 5510 Çekiş Ünitesi

Model Numarası 03675—Seri Numarası 403410001 ve Üstü
Model Numarası 03675TE—Seri Numarası 400000000 ve Üstü
Model Numarası 03676—Seri Numarası 403410001 ve Üstü
Model Numarası 03676TE—Seri Numarası 400000000 ve Üstü

Kayıt adresi: www.Toro.com.
Özgün Belgenin Çevirisi (TR)

CE

3444-335

Bu ürün, ilgili tüm Avrupa direktiflerine uygundur. Detaylı bilgi için, ayrı olarak verilen Ürün Uygunluk Beyanı (DOC) sayfasını inceleyin.

California Kamu Kaynakları Yasası Bölüm 4442 veya 4443 uyarınca, motorun, Bölüm 4442'de belirtildiği gibi iyi çalışır durumdaki bir kıvılcım tutucuyla donatılmadığı veya yangının önlenmesine uygun bir şekilde üretilip tasarlanmadığı takdirde orman, çalı veya çimle kaplı bir yerde kullanılması veya çalıştırılması yasaktır.

Ekteki Motor Kullanım Kılavuzu, ABD Çevre Koruma Ajansı (EPA) ve emisyon sistemleri, bakım ve garanti ile ilgili California Emisyon Kontrol Yönetmeliği hakkında bilgi vermek üzere sunulmuştur. Yedek parçalar motorun üreticisi kanalıyla sipariş edilebilir.

⚠ UYARI

CALIFORNIA
Öneri 65 Uyarısı

Dizel motor egzozu ve içerdiği bazı maddelerin Kaliforniya Eyaleti tarafından kansere, doğuştan rahatsızlıklara ve başka zararlara neden olduğu kayda geçirilmiştir.

Akü kutup başları, uçları ve ilgili aksesuarlar Kaliforniya Eyaleti tarafından kansere ve başka zararlara neden olan kimyasal maddeler olarak kayda geçirilmiş kurşun ve kurşun bulunduran bileşenler içermektedir. Dokunduktan sonra ellerinizi yıkayın.

Bu ürünün kullanılması, Kaliforniya Eyaleti'nce kansere, doğum kusurlarına ve üreme sorunlarına yol açtığı bilinen kimyasallara maruz kalınmasına neden olabilir.

Giriş

Bu makine, özel olarak görevlendirilmiş profesyoneller tarafından ticari uygulamalarda kullanılmak üzere tasarlanmış, üzerine binmeli bir silindir bıçaklı çim biçme makinesidir. Özellikle, iyi bakımlı çim sahalardaki çimleri kesmek için tasarlanmıştır. Bu ürünün kullanım amacı dışında kullanılması size ve çevrenizdekilere zarar verebilir.

Ürünü kullanmayı ve bakımlarını yapmayı öğrenmek ve olası yaralanmalar ile maddi hasarları önlemek için bu bilgileri dikkatle okuyun. Ürünü doğru ve emniyetli bir şekilde kullanmak sizin sorumluluğunuzdur.

Emniyet ipuçları gibi detaylı bilgilere, eğitim materyallerine ve aksesuar bilgilerine erişmek, bayi bulmak veya ürününüzü kaydettirmek için www.Toro.com adresine gidin.

Servise, orijinal Toro parçalarına veya ek bilgiye ihtiyaç duyduğunuz takdirde Yetkili bir Servis Merkeziyle ya da Toro Müşteri Hizmetleriyle iletişim kurun ve ürünün model ve seri numaralarını hazır bulundurun. Şekil 2, model ve seri numaralarının ürün üzerindeki yerini belirtir. Bu numaraları ilgili alana yazın.

Önemli: **Garanti, yedek parça ve diğer ürün bilgilerine erişmek için, seri numarası plakasındaki (varsa) QR kodunu mobil aygıtınızla taratabilirsiniz.**

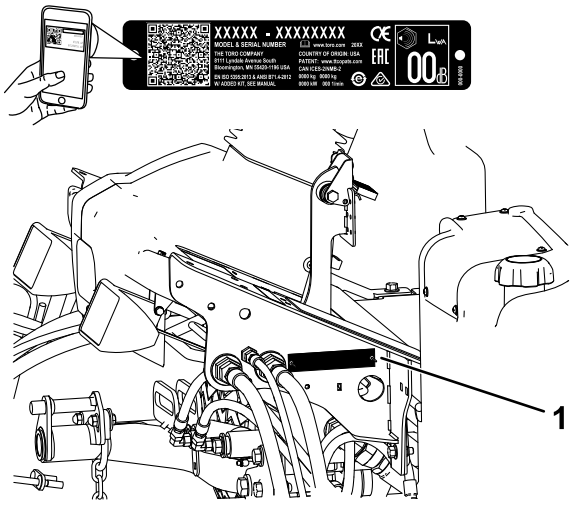

Şekil 1

1. Model ve seri numarasının konumu

Model Numarası _____

Seri Numarası _____

Bu kılavuz, karşılaşılabilecek tehlikeleri tanımlar ve belirtilen talimatlara uymadığınız takdirde ağır yaralanma veya ölüme yol açabilecek bir tehlikeye işaret eden emniyet uyarısı sembolüyle (Şekil 2) gösterilmiş çeşitli emniyet mesajları verir.

g000502

Şekil 2
Emniyet uyarısı sembolü

Bu kılavuzda, bilgileri vurgulamak için 2 farklı sözcük kullanılır. **Önemli** sözcüğü bazı özel mekanik bilgilere dikkat çeker, **Not** sözcüğü ise dikkate alınması gereken genel bilgileri vurgular.

© 2018—The Toro® Company
8111 Lyndale Avenue South
Bloomington, MN 55420

İrtibat adresi www.Toro.com.
ABD'de basılmıştır
Tüm Hakları Saklıdır

İçindekiler

Güvenlik 4
Genel Emniyet 4
Güvenlik ve Talimat Etiketi 5
Kurulum 10
1 Lastik Hava Basıncının Ayarlanması 10
2 Kontrol Kolu Konumunun Ayarlanması 11
3 Kesim Ünitelerinin Takılması 11
4 Çim Dengeleme Yayının Ayarlanması 14
5 CE Kaput Mandalının Takılması 15
6 Kesim Ünitesi Destek Ayağının Kullanılması 15
7 CE Etiketlerinin Uygulanması 16
Ürüne genel bakış 17
Kontroller 17
Özellikler 23
Ek Parçalar/Aksesuarlar 23
Çalışmadan Önce 24
Çalıştırma Öncesi Emniyet Tedbirleri 24
Günlük Bakımın Yapılması 24
Yakıt Deposunu Doldurma 24
Çalışma Sırasında 25
Çalışma Sırasında Emniyet Tedbirleri 25
Motoru Çalıştırma 27
Motorun Kapatılması 27
Kaldırma Kolu Karşı Ağırlığının Ayarlanması 27
Kaldırma Kolu Dönüş Konumunun Ayarlanması 27
Silindir Hızının Ayarlanması 28
Arıza Teşhis Işığını Anlamak 29
Emniyet Kilidi Anahtarlarının Kontrolü 29
Hidrolik Valfi Solenoid İşlevleri 30
Çalıştırma İpuçları 30
Çalışmadan Sonra 31
Çalışma Sonrası Emniyet Tedbirleri 31
Bağlama Noktalarının Belirlenmesi 31
Krikoyla Kaldırma Noktalarının Bulunması 31
Makinenin Başka bir Araçla Taşınması 32
Makinenin İtilmesi veya Çekilmesi 32
Bakım 33
Bakım Emniyeti 33
Önerilen Bakım Çizelgesi 33
Günlük Bakım Kontrol Listesi 35
Yağlama 36
Yatakların ve Burçların Yağlanması 36
Motor Bakımı 37
Motor Güvenliği 37
Hava Filtresi Bakımı 37
Motor Yağı Seviyesinin Kontrolü 38
Motor Yağı ve Filtresine Bakım Uygulanması 39
Gaz Kolunun Ayarlanması 40
Yakıt Sistemi Bakımı 40
Yakıt Deposunun Boşaltılması 40
Yakıt Hatlarının ve Bağlantılarının Kontrol Edilmesi 40
Su Ayırıcısının Bakımı 40
Yakıt Alım Borusunun Bakımı 41
Yakıt Sistemindeki Havanın Alınması 41
Elektrik Sistemi Bakımı 41
Elektrik Sistemi Emniyeti 41
Akülerin Bakımı 41
Sigortaların Kontrol Edilmesi 42
Sürüş Sistemi Bakımı 42
Lastik Hava Basıncı Kontrolü 42
Tekerlek Bijonlarının Torkunun Kontrol Edilmesi 42
Çekiş Sistemini Boşta Çalışmaya Ayarlama 42
Arka Tekerlek Toe Açısının Ayarlanması 43
Soğutma Sistemi Bakımı 44
Soğutma Sistemi Emniyeti 44
Soğutma Sisteminin Kontrolü 44
Soğutma Sistemindeki Kalıntıların Giderilmesi 44
Fren Bakımı 46
Park Freninin Ayarlanması 46
Park Freni Mandalının Ayarlanması 46
Kemer bakımı 47
Alternatör Kayışının Gerilmesi 47
Hidrolik Sistemi Bakımı 47
Hidrolik Sistemi Emniyeti 47
Hidrolik Hatları ve Hortumlarının Kontrolü 47
Hidrolik Sıvısı Seviyesinin Kontrol Edilmesi 47
Hidrolik Sıvısı Teknik Özellikleri 48
Hidrolik Sıvısı Kapasitesi 48
Hidrolik Sıvısının Değiştirilmesi 48
Hidrolik Filtrelerinin Değiştirilmesi 49
Hidrolik Devrelerindeki Basıncın Test Edilmesi 50
Kesim Ünitesi Sistemine Bakım Yapılması 51
Bıçak Güvenliği 51
Silindir-Alt Bıçak Temasının Kontrol Edilmesi 51
Kesim Ünitelerine Ters Bileyleme Yapılması 51
Depolama 53
Depo Emniyeti 53
Çekiş Ünitesinin Hazırlanması 53
Motorun Hazırlanması 53

Güvenlik

Bu makine EN ISO 5395'e (kurulum prosedürlerini tamamlamanız şartıyla) ve ANSI B71.4-2017'ye uygun tasarlanmıştır.

Genel Emniyet

Bu ürün elleri ve ayakları koparabilir ve cisimler fırlatabilir.

- Motoru çalıştırmadan önce bu *Kullanıcı Kılavuzu*'nu okuyun ve içeriğini özümseyin.
- Makineyi kullanırken tüm dikkatinizi işinize verin. Dikkatinizi dağıtabilecek başka şeylerle ilgilenmeyin, aksi takdirde yaralanma veya maddi hasar meydana gelebilir.
- Ellerinizi veya ayaklarınızı, makinenin hareketli parçalarının yakınına koymayın.
- Tüm koruyucular ve diğer güvenlik parçaları mevcut ve düzgün çalışır durumda olmadıkça makineyi çalıştırmayın.
- Çocukları, çevredekileri ve evcil hayvanları çalışma alanından uzak tutun. Çocukların makineyi çalıştırmasına asla izin vermeyin.
- Operatör konumundan ayrılmadan önce, motoru kapatın, anahtarı çıkarın ve tüm hareketin durmasını bekleyin. Ayarlama, bakım, temizleme veya saklama öncesinde makinenin soğumasına izin verin.

Bu makinenin hatalı kullanılması veya hatalı bakımı yaralanmaya yol açabilir. Yaralanma riskini azaltmak için bu emniyet talimatlarına her zaman uyun ve Dikkat, Uyarı veya Tehlike anlamına gelen emniyet uyarısı sembolüne ⚠çok dikkat edin. Bu talimatlara uyulmaması, yaralanma veya ölümle sonuçlanabilir.

Güvenlik ve Talimat Etiketi

Tehlike potansiyeli barındıran tüm noktalara, kullanıcının kolayca görebileceği emniyet etiketleri ve talimatları yerleştirilmiştir. Hasar gören veya kaybolan etiketleri yenisiyle değiştirin.

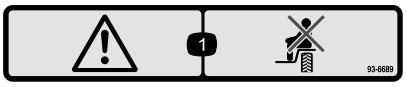

decal93-6689

93-6689

1. Uyarı—araçla yolcu taşımayın.

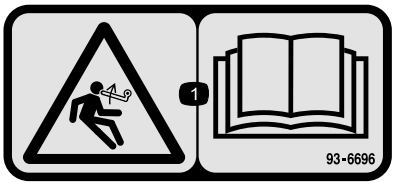

decal93-6696

93-6696

1. Depolanmış enerji tehlikesi—*Kullanma Kılavuzunu* okuyun.

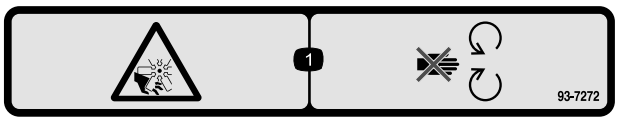

decal93-7272

93-7272

1. El veya ayağın kesilme/kopma tehlikesi, fan—hareketli parçalardan uzak durun.

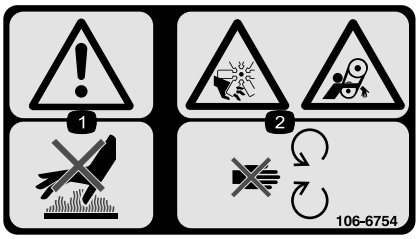

decal106-6754

106-6754

1. Uyarı—sıcak yüzeylere dokunmayın.
2. El veya ayağın kesilme/kopma tehlikesi, fan ve dolanma tehlikesi, kayış—hareketli parçalardan uzak durun.

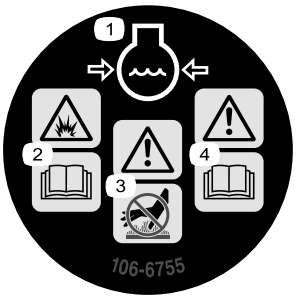

decal106-6755

106-6755

1. Basınç altında motor soğutma sıvısı.
2. Patlama tehlikesi—*Kullanma Kılavuzunu* okuyun.
3. Uyarı—sıcak yüzeylere dokunmayın.
4. Uyarı—*Kullanma Kılavuzunu* okuyun.

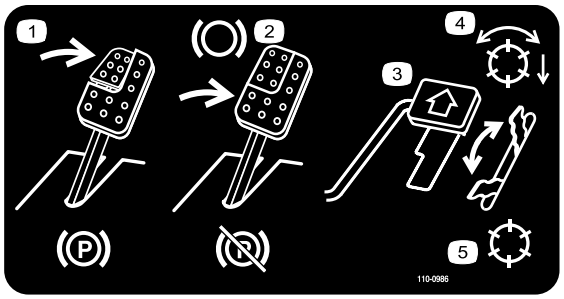

decal110-0986

110-0986

1. Park frenini devreye sokmak için fren pedalına ve park freni pedalına basın.
2. Fren yapmak için fren pedalına basın.
3. Makineyi ileri doğru hareket ettirmek için hareket pedalına basın.
4. Silindir etkinleştirilmiş mod
5. Taşıma modu

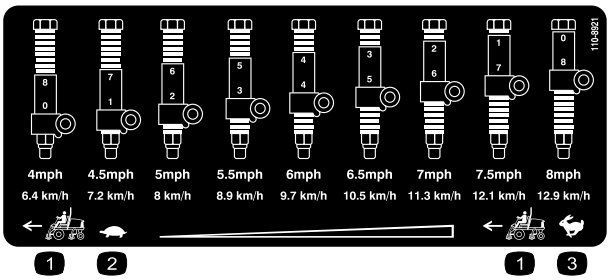

decal110-8921

110-8921

1. Çekiş ünitesi hızı
2. Yavaş
3. Hızlı

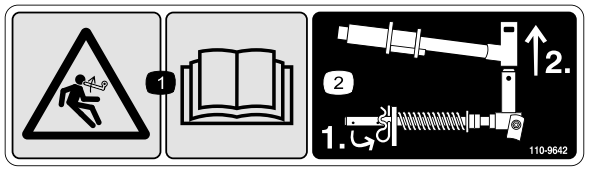

decal110-9642

110-9642

1. Depolanmış enerji tehlikesi—*Kullanma Kılavuzunu* okuyun.
2. Kopilyayı çubuk braketine en yakın deliğe getirin, ardından da kaldırma kolunu ve kılavuz pimi sökün.

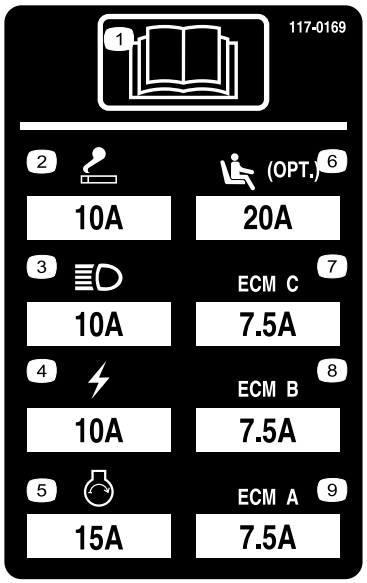

r:\decal117-0169

117-0169

1. *Kullanma Kılavuzunu* okuyun.
2. Çakmak
3. Farlar
4. Elektrik
5. Motor çalıştırma
6. Havalı sürüş koltuğu süspansiyonu (opsiyonel)
7. Motor bilgisayar yönetimi C
8. Motor bilgisayar yönetimi B
9. Motor bilgisayar yönetimi A

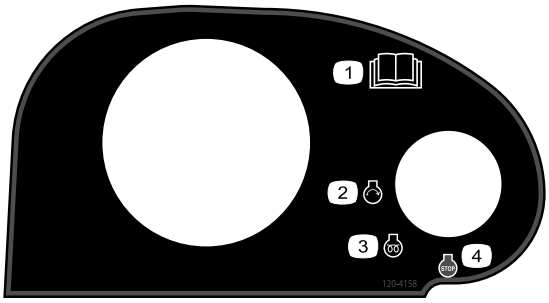

decal120-4158

120–4158

1. *Kullanma Kılavuzunu* okuyun.
2. Motor—marş
3. Motor—ön ısıtma
4. Motor—stop

---

decalbatterysymbols

Akü Simgeleri

Bu sembollerin bazıları akünüzde bulunmayabilir

1. Patlama tehlikesi
2. Ateşle yaklaşmayın, sigara içmeyin.
3. Kostik sıvı / kimyasal yanma tehlikesi
4. Göz koruyucu takın
5. *Kullanma Kılavuzunu* okuyun.
6. Çevredekileri aküden uzak tutun.
7. Göz koruyucu takın; patlayıcı gazlar körlüğe ve diğer yaralanmalara yol açabilir
8. Akü asidi körlüğe veya ciddi yanıklara neden olabilir.
9. Gözleri derhal suyla yıkayın ve acilen tıbbi yardım alın.
10. Kurşun içerir; çöpe atmayın.

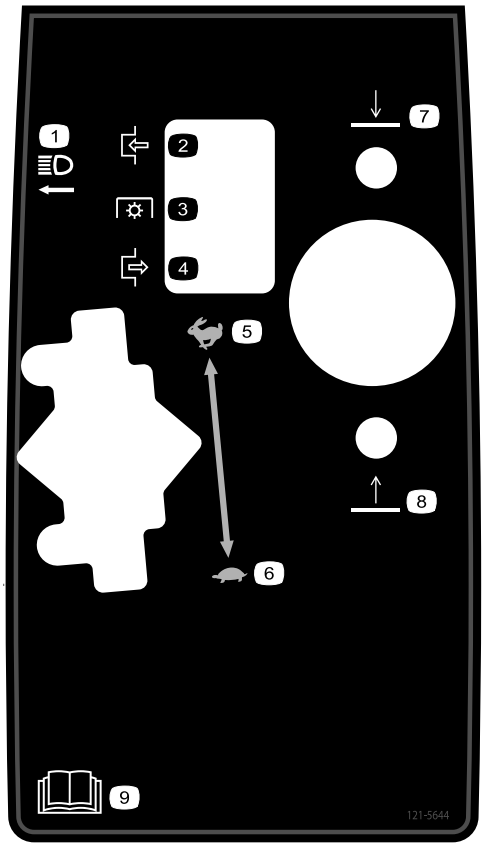

decal121-5644

121–5644

1. Lamba anahtarı
2. Kavrama
3. Kuyruk mili (PTO)
4. Boşa alma
5. Hızlı
6. Yavaş
7. İndir
8. Kaldır
9. *Kullanma Kılavuzunu* okuyun.

---

decal133-8062

133–8062

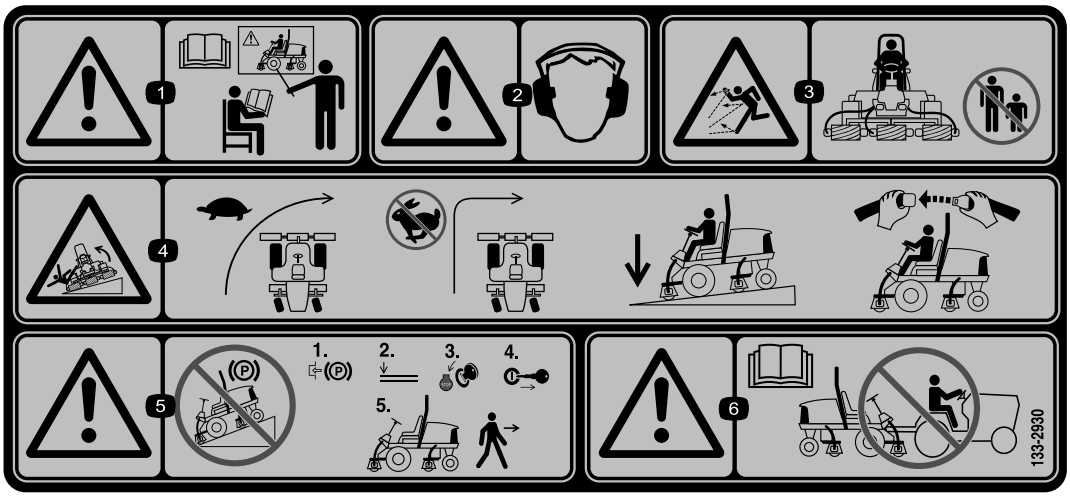

decal133-2930

133–2930

1. Uyarı— Gerekli eğitime sahip değilseniz makineyi çalıştırmayın.
2. Uyarı—Kulak koruyucu takın.
3. Fırlatılan cisim tehlikesi—çevredekileri çalışma alanından uzak tutun.
4. Devrilme tehlikesi—Dönüşlerde yavaş sürün; hızla ilerlerken ani dönüş yapmayın; yokuşlarda her zaman kesme üniteleri indirilmiş halde sürün; her zaman emniyet kemeri takın.
5. Uyarı—yokuşlarda park etmeyin; makinenin başından ayrılmadan önce park frenini devreye sokun, kesme ünitelerini indirin, motoru kapatın ve kontak anahtarını çıkarın.
6. Uyarı—*Kullanma Kılavuzunu* okuyun; makineyi römorka bağlayıp çekmeyin.

---

decal133-2931

133–2931

Not: Etiketinde belirtilen maksimum yokuş eğimiyle yapılan statik yanal ve boyuna testlerde makinenin endüstri standardı stabilite testine uygun olduğu görülmüştür. Makinenin yokuşlarda kullanımı ve makineyi o gün, o bölgedeki koşullarda kullanıp kullanamayacağınızı belirlemek için dikkate almanız gereken kullanım koşulları ile ilgili bilgi edinmek için *Kullanma Kılavuzundaki* talimatları gözden geçirin. Arazi yapısındaki değişiklikler, makinenin yokuşta çalışma şeklinde değişikliğe neden olabilir. Mümkünse, makineyi yokuşlarda kullanırken kesme ünitelerini toprağa indirilmiş halde tutun. Yokuşlarda çalışırken kesme ünitelerinin kaldırılması, makinenin dengesini kaybetmesine neden olabilir.

1. Uyarı—*Kullanma Kılavuzunu* okuyun; gerekli eğitime sahip değilseniz makineyi çalıştırmayın.
2. Uyarı—Kulak koruyucu takın.
3. Fırlatılan cisim tehlikesi—Çevredekileri uzak tutun.
4. Devrilme tehlikesi—15°'den daha dik yokuşlarda sürmeyin; yokuşlarda her zaman kesme üniteleri indirilmiş halde sürün; her zaman emniyet kemeri takın.
5. Uyarı—yokuşlarda park etmeyin; makinenin başından ayrılmadan önce park frenini devreye sokun, kesme ünitelerini indirin, motoru kapatın ve kontak anahtarını çıkarın.
6. Uyarı—*Kullanma Kılavuzunu* okuyun; makineyi römorka bağlayıp çekmeyin.

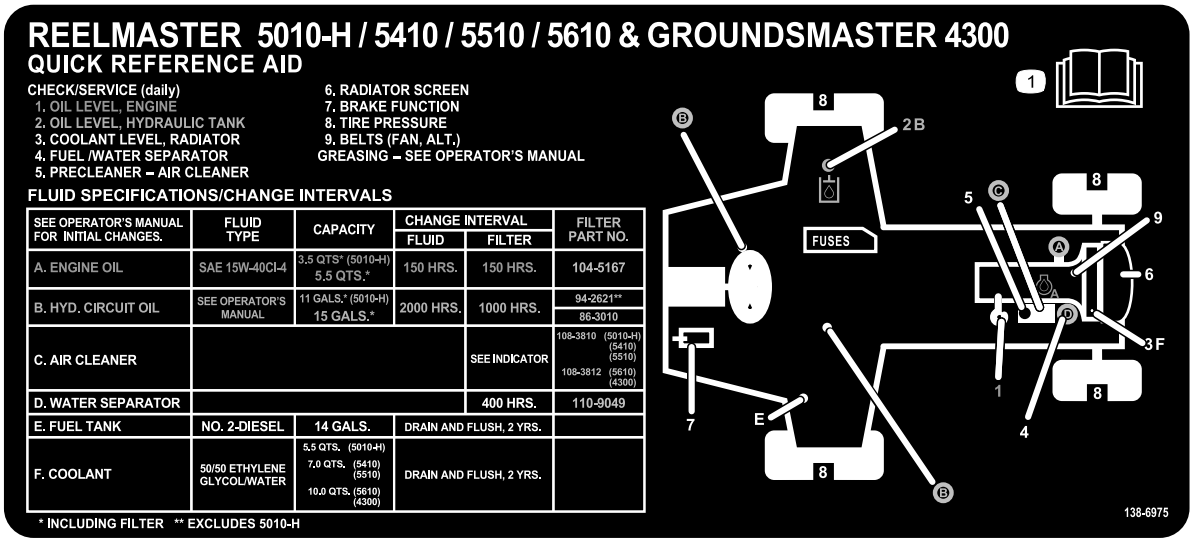

decal138-6975

138–6975

1. *Kullanma Kılavuzunu* okuyun.

Kurulum

Sökülü Parçalar

Bütün parçaların gönderildiğini doğrulamak için aşağıdaki tabloyu kullanın.

Prosedür	Açıklama	Adet	Kullanım
1	Hiçbir parça gerekmiyor	–	Lastik hava basıncını ayarlayın.
2	Hiçbir parça gerekmiyor	–	Kontrol kolu konumunu ayarlayın.
3	Sağ ön hortum kılavuzu Sol ön hortum kılavuzu	1 1	Kesim ünitelerini takın.
4	Hiçbir parça gerekmiyor	–	Çim dengeleme yayını ayarlayın.
5	Kaput mandalı grubu Rondela	1 1	CE kaput mandalını takın.
6	Kesim ünitesi destek ayağı	1	Kesim ünitesi destek ayağını takın.
7	Uyarı etiketi CE etiketi Üretim yılı etiketi	1 1 1	CE etiketlerini uygulayın.

Ortam ve Ek Parçalar

Açıklama	Adet	Kullanım
Kullanma Kılavuzu	1	Makineyi çalıştırmadan önce kılavuzları okuyun.
Motor kullanıcı kılavuzu	1	Motor bilgilerini öğrenmek için kılavuza bakın.
Uygunluk Belgesi	1	Bu belge, belirli standartlara uygunluğu belirtir.
Operatör eğitim materyali	1	Makineyi kullanmadan önce eğitim materyalini inceleyin.

Not: Makinenin sağ ve sol taraflarını, normal çalışma konumuna göre belirleyin.

Önemli: **Lastiklerin çime eşit temas etmeleri için, tüm lastiklerdeki hava basınçlarının aynı olmasını sağlayın.**

1

Lastik Hava Basıncının Ayarlanması

Hiçbir Parça Gerekmiyor

Prosedür

Lastikler, sevkiyat için aşırı şişirilmiştir. Bu nedenle, havasının bir kısmını boşaltıp basıncını düşürün. Ön ve arka lastiklerdeki doğru hava basıncı 83 ila 103 kPa'dır (12 ila 15 psi).

2

Kontrol Kolu Konumunun Ayarlanması

Hiçbir Parça Gerekmiyor

Prosedür

Kontrol kolu konumu, operatör konforuna göre ayarlanabilir.

1. Kontrol kolunu tespit braketine (Şekil 3) sabitleyen 2 cıvatayı gevşetin.

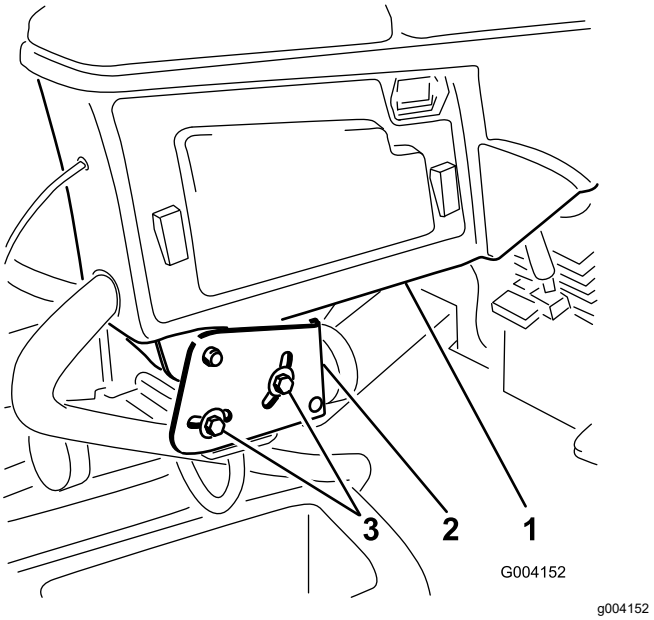

Şekil 3

1. Kontrol kolu
2. Tespit braketleri
3. Cıvatalar

2. Kontrol kolunu istenen konuma çevirin ve 2 cıvatayı sıkın.

3

Kesim Ünitelerinin Takılması

Bu prosedür için gerekli parçalar:

1	Sağ ön hortum kılavuzu
1	Sol ön hortum kılavuzu

Prosedür

1. Silindir motorlarını sevkiyat braketlerinden çıkarın.

   Not: Sevkiyat braketlerini atın.

2. Kesim ünitelerini kutularından çıkarın.
3. Kesim ünitelerini, kesim ünitesi *Kullanma Kılavuzunda* açıklandığı gibi monte edin ve ayarlayın.
4. Karşı ağırlığın (Şekil 4), kesim ünitesi *Kullanma Kılavuzunda* açıklandığı gibi kesim ünitesinin doğru ucuna takıldığından emin olun.

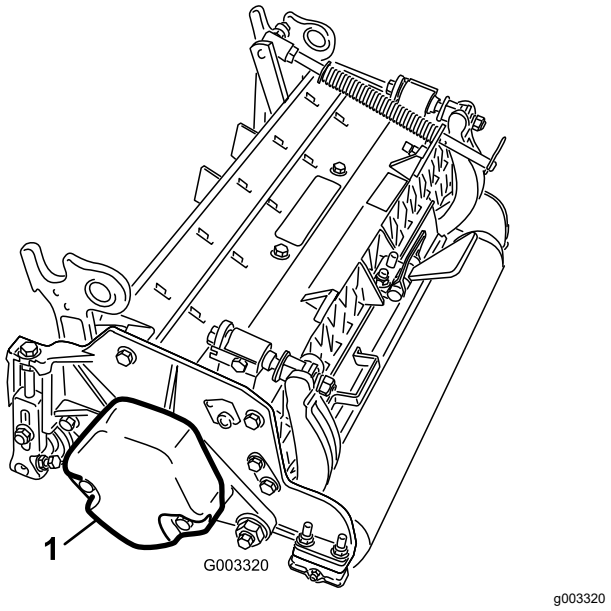

Şekil 4

1. Karşı ağırlık

5. Çim dengeleme yayını, kesim ünitesinin silindir tahrik motoruyla aynı tarafına monte edin. Çim dengeleme yayını şöyle yeniden konumlandırın:

   Not: Tüm kesim üniteleri, çim dengeleme yayı kesim ünitesinin sağ tarafına monte edilmiş olarak sevk edilirler.

A. Çubuk braketini kesim ünitesi tırnaklarına sabitleyen 2 taşıyıcı cıvata ve somunu sökün (Şekil 5).

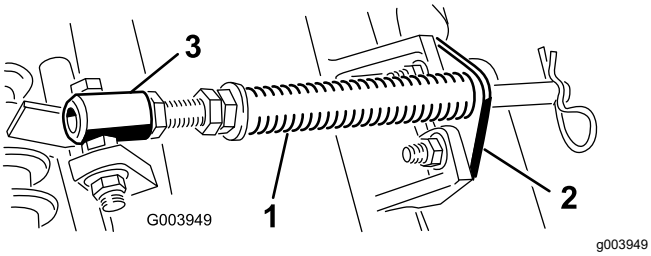

Şekil 5

1. Çim dengeleme yayı
2. Çubuk braketi
3. Yay borusu

B. Yay borusu cıvatasını taşıyıcı çerçeve tırnağına (Şekil 5) sabitleyen flanşlı somunu sökün. Grubu yerinden çıkarın.

C. Yay borusu cıvatasını taşıyıcı çerçevenin karşıdaki tırnağına takın ve flanşlı somunla sabitleyin.

Not: Cıvata başını, Şekil 6 şeklinde gösterildiği gibi tırnağın dış kısmına yerleştirin.

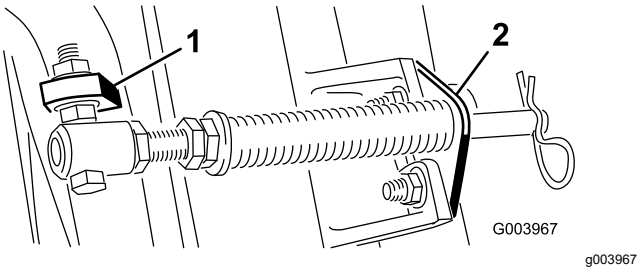

Şekil 6

1. Karşıdaki taşıyıcı çerçeve tırnağı
2. Çubuk braketi

D. Çubuk braketini, taşıyıcı cıvata ve somunlarla kesim ünitesi tırnaklarına takın (Şekil 6).

Önemli: **Kesim ünitesi 4 (sol ön) ve kesim ünitesi 5'te (sağ ön), hortum kılavuzlarını kesim ünitesi tırnaklarının önüne takmak için çubuk braketi montaj somunlarını kullanın (Şekil 7 ve Şekil 8). Hortum kılavuzları, merkezi kesim ünitesine doğru yatırılmalıdır (Şekil 8 ve Şekil 9).**

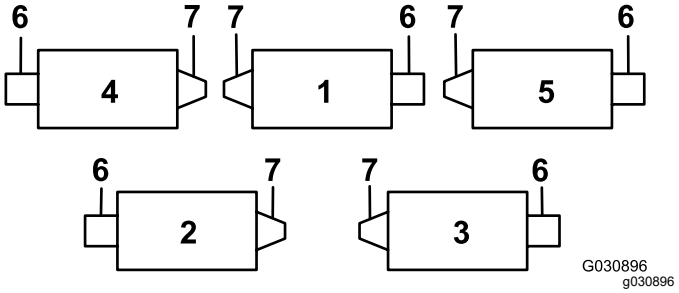

Şekil 7

1. Kesim ünitesi 1
2. Kesim ünitesi 2
3. Kesim ünitesi 3
4. Kesim ünitesi 4
5. Kesim ünitesi 5
6. Silindir motoru
7. Ağırlık

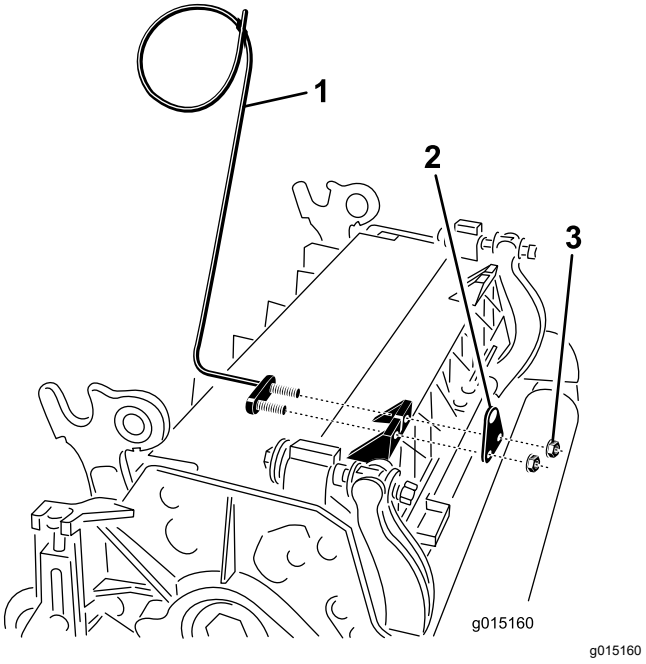

Şekil 8

1. Hortum kılavuzu (kesim ünitesi 4 gösterilmiştir)
2. Çubuk braketi
3. Somun

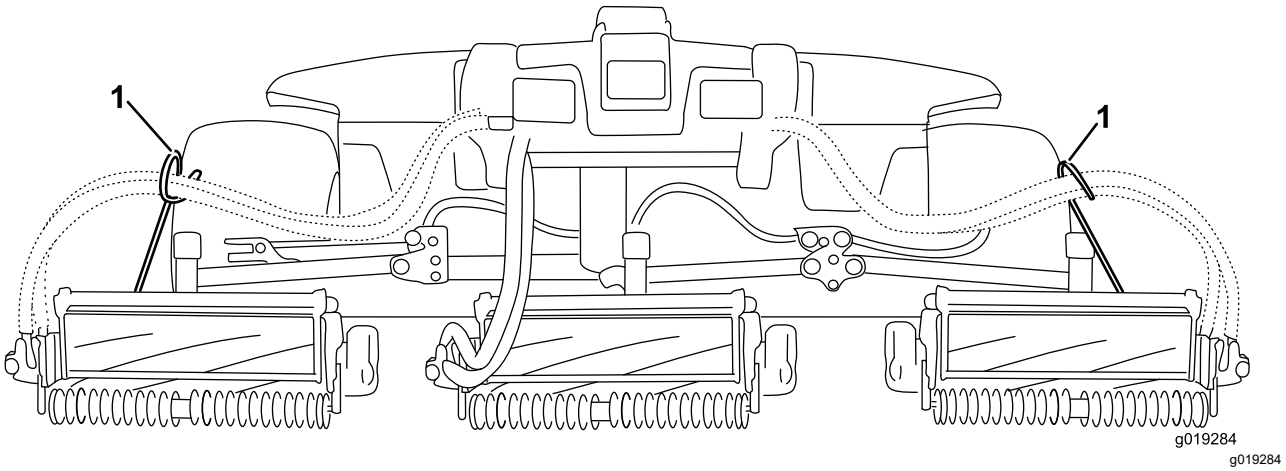

Şekil 9

1. Hortum kılavuzları, merkezi kesim ünitesine doğru yatırılmalıdır.

Not: Kesim ünitelerini takarken veya çıkarırken, kopilyanın, çubuk braketinin yanındaki yay çubuğu deliğine takıldığından emin olun. Takılmamışsa, kopilyayı çubuğun ucundaki deliğe takın.

6. Tüm kaldırma kollarını tamamen indirin.
7. Sıkıştırma pimini kaldırma kolu kılavuz piminden çıkarın. Ardından da kapağı çıkarın (Şekil 10).

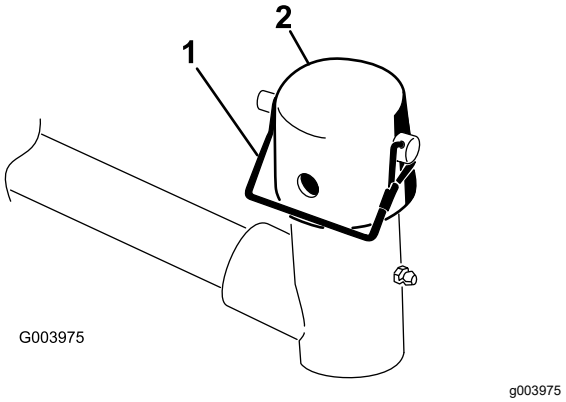

Şekil 10

1. Sıkıştırma pimi
2. Kapak

8. Ön kesim üniteleri için, taşıyıcı çerçeve milini kaldırma kolu kılavuz piminin içine yerleştirirken bir kesim ünitesini kaydırarak kaldırma kolunun altına yerleştirin (Şekil 11).

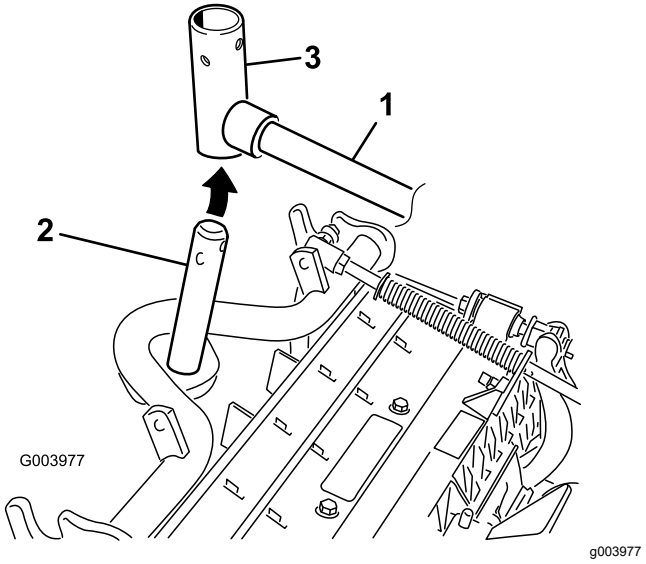

Şekil 11

1. Kaldırma kolu
2. Taşıyıcı çerçeve mili
3. Kaldırma kolu kılavuz pimi

9. Kesim yüksekliği 19 mm'nin üzerinde olunca arka kesim ünitelerinde aşağıdaki prosedürü uygulayın.
   A. Kaldırma kolu kılavuz pimini kaldırma koluna sabitleyen sıkıştırma pimi ile rondelayı sökün ve kaldırma kolu kılavuz milini dışarı doğru kaydırarak kaldırma kolundan çıkarın (Şekil 12).

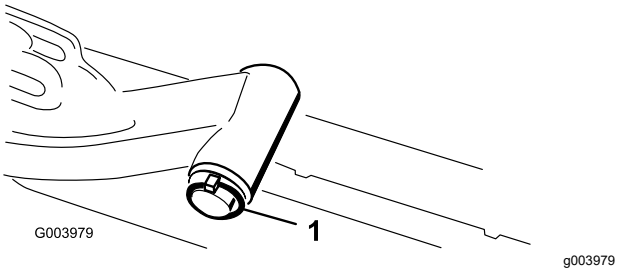

Şekil 12

1. Sıkıştırma pimi ve rondela

B. Kaldırma kolu pimini taşıyıcı çerçeve milinin üzerine yerleştirin (Şekil 11).

C. Kaldırma kolu milini kaldırma kolunun içine yerleştirip rondela ve sıkıştırma pimiyle sabitleyin (Şekil 12).

10. Kapağı taşıyıcı çerçeve milinin ve kaldırma kolu piminin üzerine yerleştirin.

11. Kapağı ve taşıyıcı çerçeve milini, tutturma pimiyle kaldırma kolu pimine sabitleyin (Şekil 10).

    Not: Dönebilen bir kesim ünitesi istiyorsanız yarığı, kesim ünitesinin yerine sabitlenmesini istiyorsanız deliği kullanın.

12. Kaldırma kolu zincirini, tutturma pimiyle zincir braketine sabitleyin (Şekil 13).

    Not: Kesim ünitesi *Kullanma Kılavuzunda* açıklanan sayıda zincir halkası kullanın.

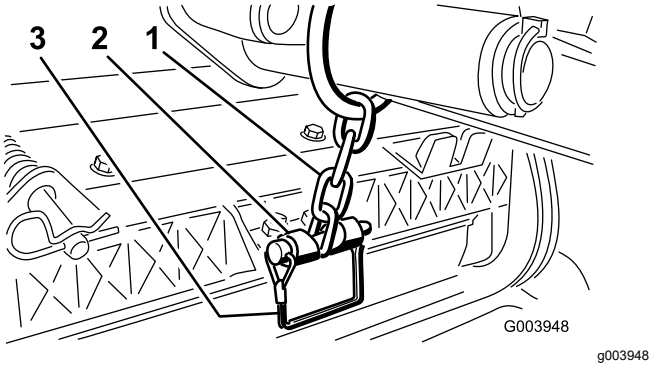

Şekil 13

1. Kaldırma kolu zinciri
2. Zincir braketi
3. Tutturma pimi

13. Kesim ünitesi 4 (sol ön) ve kesim ünitesi 5'te (sağ ön), silindir motoru hortumlarını ilgili hortum kılavuzunun içine yerleştirin.

14. Silindir motorunun kamalı miline temiz gres sürün.

15. Silindir motoru O-halkasını yağlayın ve motor flanşının üzerine takın.

16. Motoru, motor flanşları cıvatalardan ayrılacak biçimde saat yönünde döndürerek takın (Şekil 14).

    Not: Motoru, flanşları yeniden cıvatalarla kavraşacak biçimde saatin aksi yönünde döndürün ve cıvataları sıkın.

    Önemli: **Silindir motoru hortumlarının bükülmediğinden veya sıkışma riski altında olmadığından emin olun.**

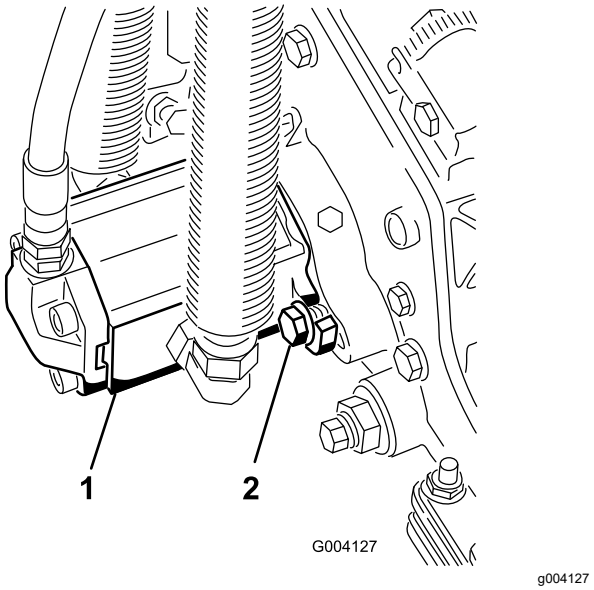

Şekil 14

1. Silindir tahrik motoru
2. Montaj cıvataları

4

Çim Dengeleme Yayının Ayarlanması

Hiçbir Parça Gerekmiyor

Prosedür

Çim dengeleme yayı (Şekil 15), ağırlığı ön silindirden arka silindire aktarır. Bu, çimde dalgalanma veya kırpışma olarak da bilinen dalga deseninin azaltılmasına yardımcı olur.

Önemli: **Yay ayarlarını, kesim ünitesi çekiş ünitesine monte edilmiş, ileri doğru düz bakıyor ve yere indirilmiş durumdayken yapın.**

1. Kopilyanın, yay çubuğundaki arka deliğe takıldığından emin olun (Şekil 15).

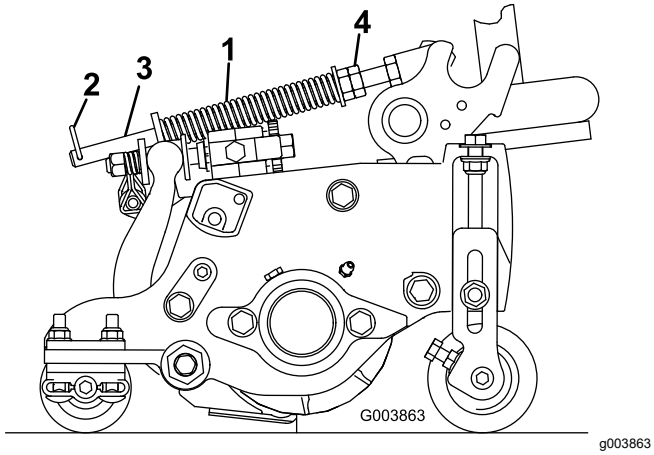

Şekil 15

1. Çim dengeleme yayı
2. Sivri kama
3. Yay çubuğu
4. Altıgen somunlar

2. Yay çubuğunun ön ucundaki altıgen somunları, yayın sıkıştırılmış haldeki uzunluğu Reelmaster 5410 (5 inç kesim üniteleri) modelinde 12,7 cm veya Reelmaster 5510 (7 inç kesim üniteleri) modelinde 15,9 cm olana kadar sıkın (Şekil 15).

   Not: Bozuk bir zeminde çalışırken, yay uzunluğunu 12,7 mm azaltın. Bu, zemin takibini bir miktar azaltacaktır.

5

CE Kaput Mandalının Takılması

Bu prosedür için gerekli parçalar:

1	Kaput mandalı grubu
1	Rondela

Prosedür

1. Mandalı açın ve kaputu kaldırın.
2. Lastik halkayı kaputun sol tarafındaki delikten (Şekil 16) çıkarın.

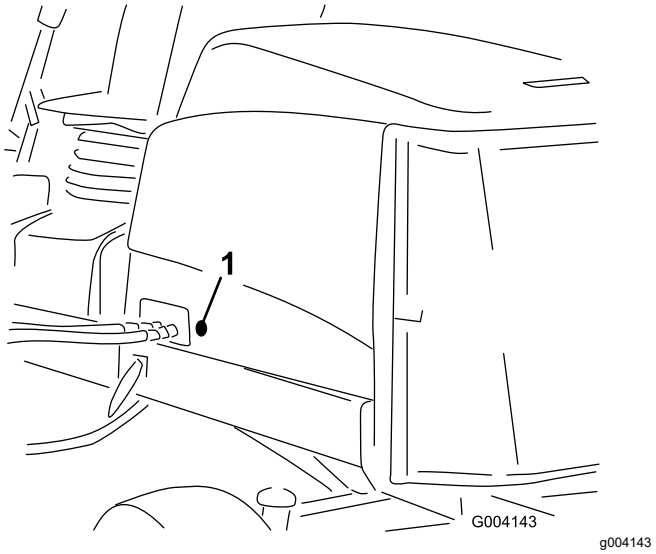

Şekil 16

1. Lastik halka

3. Somunu kaput mandalı grubundan (Şekil 17) sökün.

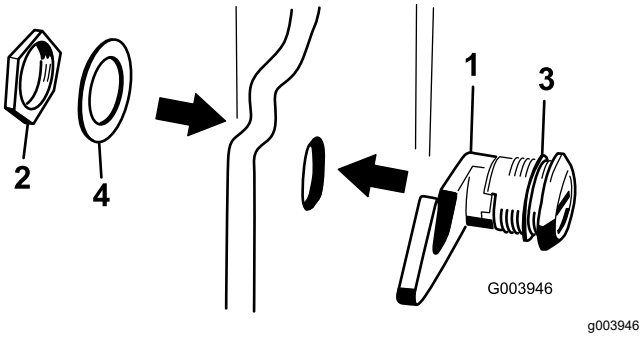

Şekil 17

1. Kaput mandalı
2. Somun
3. Lastik rondela
4. Metal rondela

4. Kaputun dış kısmında, mandalın kancalı ucunu kaputtaki delikten geçirin. Lastik rondelanın, kaputun dışın kaldığından emin olun (Şekil 17).
5. Kaputun iç kısmında, metal rondelayı mandalın üzerine yerleştirin ve somunla sabitleyin. Mandalın, kilitlendiği zaman şasi kilit diliyle kavraştığını teyit edin. Kaput mandalını kullanmak için kaput mandalı anahtarından yararlanın.

6

Kesim Ünitesi Destek Ayağının Kullanılması

Bu prosedür için gerekli parçalar:

1	Kesim ünitesi destek ayağı

Prosedür

Alt bıçağı/silindiri ortaya çıkarmak amacıyla kesim ünitesini yana yatırmanız gereken zamanlarda, alt bıçak yatağı ayar vidalarının arka ucundaki somunların çalışma yüzeyine temas etmesine önlemek için destek ayağını kullanarak kesim ünitesinin arka kısmını yukarı kaldırın (Şekil 18).

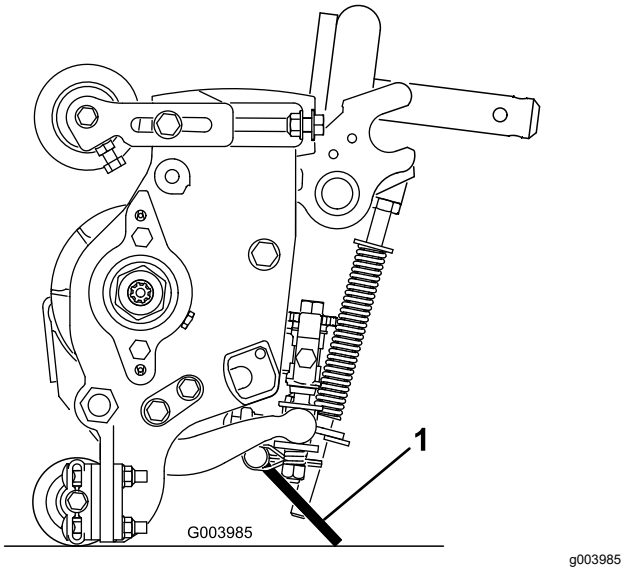

Şekil 18

1. Kesim ünitesi destek ayağı

Destek ayağını, tutturma pimiyle zincir braketine sabitleyin (Şekil 19).

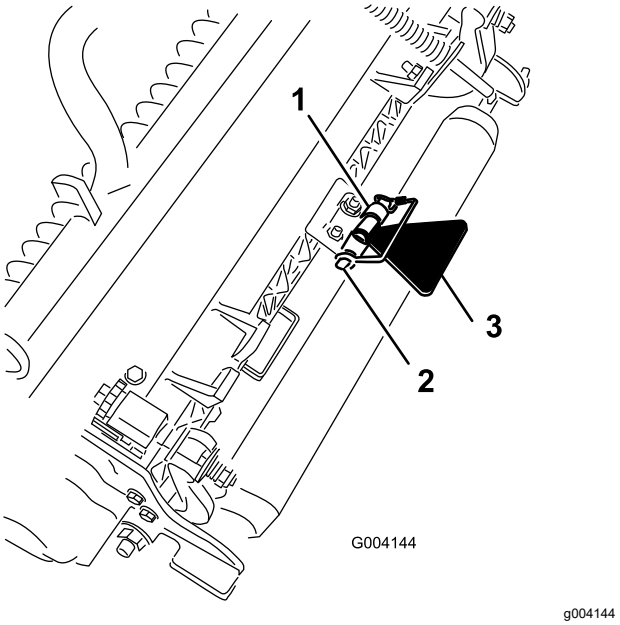

Şekil 19

1. Zincir braketi
2. Tutturma pimi
3. Kesim ünitesi destek ayağı

7

CE Etiketlerinin Uygulanması

Bu prosedür için gerekli parçalar:

1	Uyarı etiketi
1	CE etiketi
1	Üretim yılı etiketi

Prosedür

CE uygunluğu gerektiren makinelerde, üretim yılı etiketini (Parça No. 133-5615) seri plakasının yanına, CE etiketini (Parça No. 93-7252) kaput kilidinin yanına ve CE uyarı etiketini (Parça No. 133-2931) standart uyarı etiketinin (Parça No. 133-2930) üzerine yerleştirin.

Ürüne genel bakış

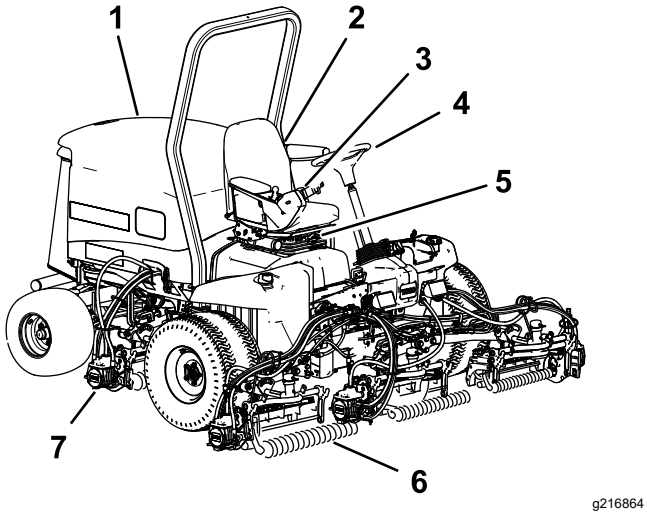

Şekil 20

1. Motor kaputu
2. Operatör koltuğu
3. Kontrol kolu
4. Direksiyon simidi
5. Koltuk ayarları
6. Ön kesim üniteleri
7. Arka kesim üniteleri

Kontroller

Koltuk Ayarlama Düğmeleri

Koltuk ayarlama kolu, koltuğu ileri ve geri ayarlamanıza olanak tanır (Şekil 21). Ağırlık ayar düğmesi koltuğu ağırlığınıza göre ayarlar. Ağırlık göstergesi, ne zaman koltuğun ağırlığınıza uygun şekilde ayarlandığını gösterir. Boy ayar düğmesi koltuğu boyunuza göre ayarlar.

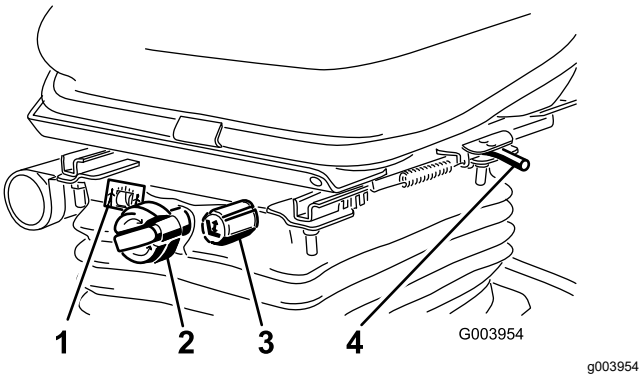

Şekil 21

1. Ağırlık göstergesi
2. Ağırlık ayarlama düğmesi
3. Yükseklik ayarlama düğmesi
4. Ayar kolu

Hareket Pedalı

Hareket pedalı (Şekil 22), ileri ve geri hareketleri kontrol eder. Makineyi ilerletmek için pedalın üst kısmına, geriye götürmek için pedalın alt kısmına basın. İlerleme hızı, pedala ne kadar bastığınıza bağlı olarak değişir. Yüksüz, maksimum ilerleme hızı için, gaz HIZLI konumdayken pedala tam basın.

Makineyi durdurmak için, ayağınızla hareket pedalına uyguladığınız basıncı azaltın ve pedalın orta konuma dönmesini bekleyin.

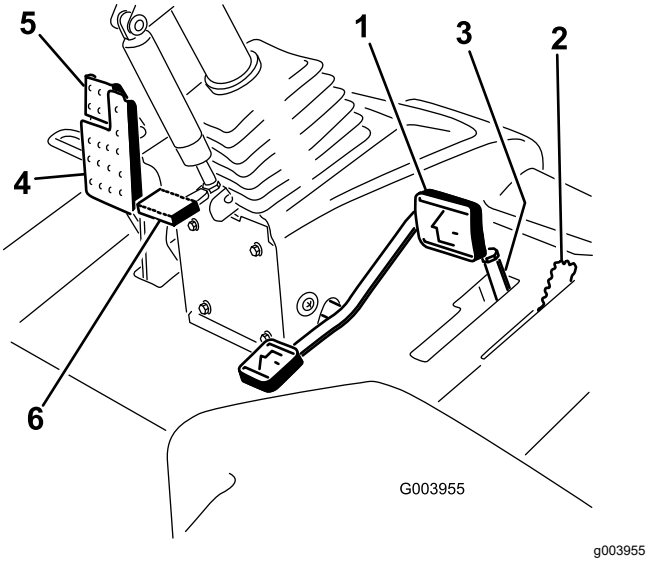

Şekil 22

1. Hareket pedalı
2. Çim biçme/Taşıma kolu
3. Çim biçme hızı sınırlayıcısı ve ara parçaları
4. Fren pedalı
5. Park freni
6. Ayarlı direksiyon pedalı

Çim Biçme/Taşıma Kolu

Çim biçme/taşıma kolunu (Şekil 22) kullanarak makineyi ÇIM BIÇME veya TAŞIMA moduna getirin. ÇIM BIÇME modunu seçmek için kolu ileri itin, TAŞIMA modunu seçmek içinse kolu geri çekin.

Not: Çim Biçme/Taşıma kolu TAŞIMA konumundayken kesim üniteleri indirilemez.

Çim Biçme Hızı Sınırlayıcısı

Çim biçme hızı sınırlayıcısı (Şekil 22) yukarı/ileri konuma çevrildiğinde çim biçme hızını sınırlar ve kesim ünitelerinin etkinleştirilebilmesine imkan tanır. Her ara parça, çim biçme hızını 0,8 km/s'lik adımlarla ayarlar. Cıvatanın en üst kısmında ne kadar fazla ara parça varsa makine de o kadar yavaş hareket eder. Maksimum taşıma hızına ulaşmak için çim biçme hızı sınırlayıcısını geriye doğru çevirin.

Fren Pedalı

Makineyi durdurmak için fren pedalına (Şekil 22) basın.

Park Freni

Park frenini (Şekil 22) etkinleştirmek için fren pedalına basın ve üst kısmı öne doğru bastırarak kenetlenmesini sağlayın. Park frenini devre dışı bırakmak için park freni mandalı geri çekilinceye kadar fren pedalına basın.

Ayarlı Direksiyon Pedalı

Direksiyonu kendinize yaklaştırmak için ayak pedalına (Şekil 22) basın, direksiyon kulesini kendinize doğru en rahat konuma çekin ve pedalı bırakın.

Gaz Kontrolü

Motor devrini arttırmak için gaz kontrolünü (Şekil 23) ileri, düşürmek için ise geriye doğru hareket ettirin.

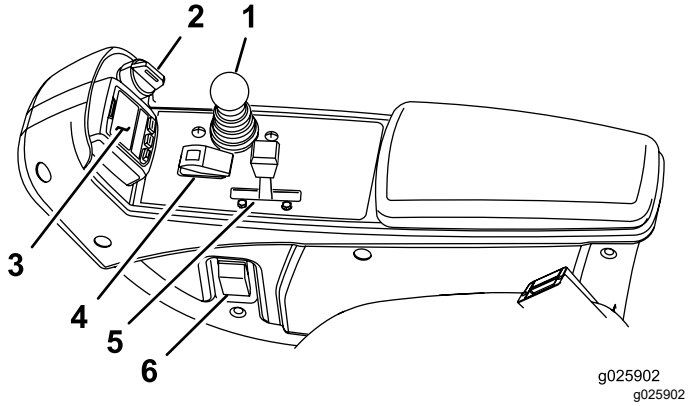

Şekil 23

1. Biçme gövdesi indirme/kaldırma kolu
2. Anahtarlı şalter
3. Bilgi Merkezi
4. Etkinleştirme/Devre dışı bırakma anahtarı
5. Gaz kontrolü
6. Far düğmesi

Anahtarlı Şalter

Anahtarlı şalterin (Şekil 23) 3 pozisyonu vardır: KAPALI, AÇIK/ÖN ISITMA ve BAŞLATMA.

Biçme Gövdesi İndirme/Kaldırma Kolu

Bu kol (Şekil 23), kesim ünitelerini indirip kaldırmanın yanı sıra, ÇIM BIÇME modunda kesim üniteleri etkinleştirildiği zaman kesim ünitelerini çalıştırma veya durdurma görevini de yerine getirir. Çim biçme/taşıma kolu TAŞIMA konumundayken kesim ünitelerini indiremezsiniz.

Far Düğmesi

Farları (Şekil 23) açmak için anahtarı aşağı döndürün.

Etkinleştirme/Devre Dışı Bırakma Anahtarı

Kesim ünitelerini çalıştırmak için etkinleştirme/devre dışı bırakma anahtarını (Şekil 23) biçme gövdesi indirme/kaldırma kolu ile birlikte kullanın.

Ters Bileyleme Kolları

Silindirlere ters bileyleme yapmak için, ters bileyleme kollarını, biçme gövdesi indirme/kaldırma koluyla birlikte kullanın (Şekil 24).

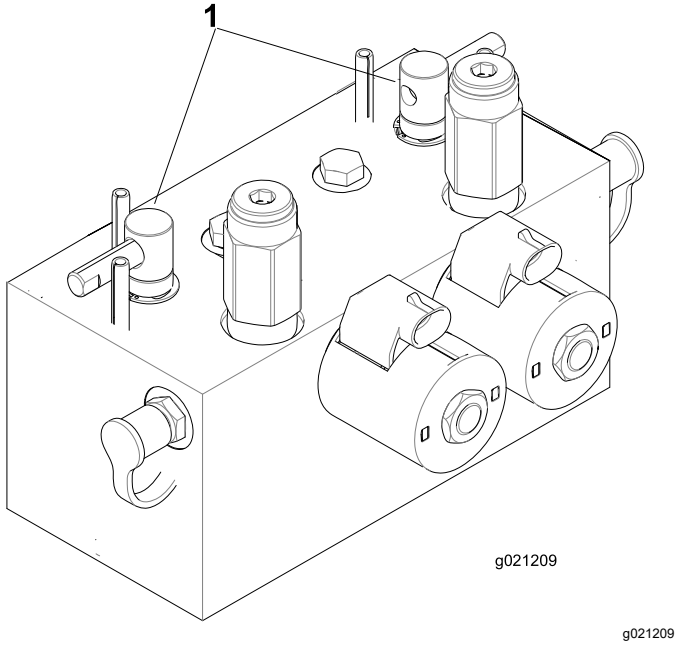

Şekil 24

1. Ters bileyleme kolları

Hidrolik Filtre Tıkanma Göstergesi

Motor normal çalışma sıcaklığında çalışıyorken göstergenin yeşil bölgede olduğundan emin olun (Şekil 25). Gösterge kırmızı bölgede ise hidrolik filtrelerini değiştirin.

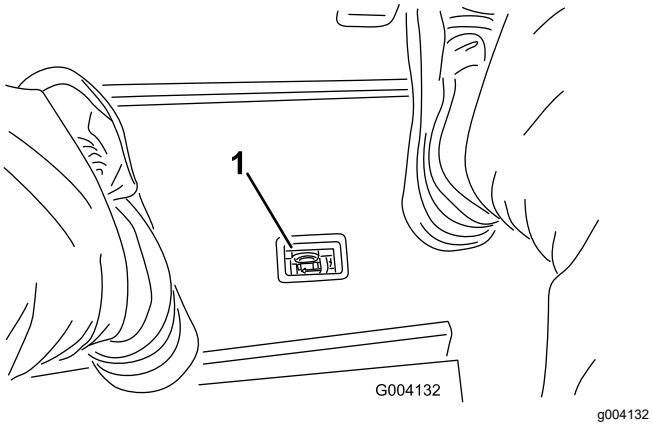

Şekil 25

1. Hidrolik filtre kısıtlama göstergesi

Priz

Priz (Şekil 26) elektronik cihazlar için kullanılabilecek 12 V'luk bir güç kaynağıdır.

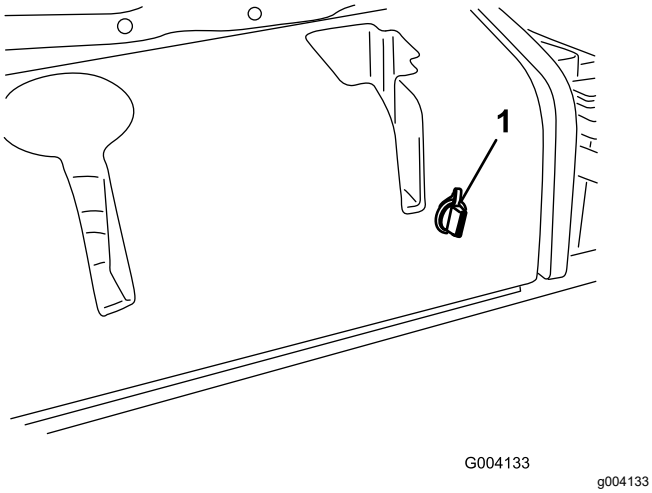

Şekil 26

1. Priz

Bilgi Merkezi LCD Ekranını Kullanma

Bilgi Merkezi LCD Ekranı, çalışma durumunu, çeşitli arıza tespit bilgilerini ve makineniz hakkında diğer çeşitli bilgileri gösterir (Şekil 27). Bilgi Merkezi LCD Ekranının bir açılış ekranı ve bir ana bilgi ekranı vardır. Bilgi Merkezi düğmelerinden herhangi birine basıp ilgili yön okunu seçerek açılış ekranı ile ana bilgi ekranı arasında dilediğiniz zaman geçiş yapabilirsiniz.

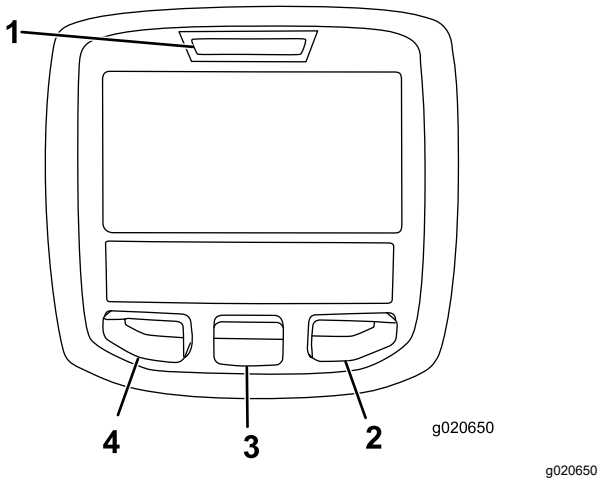

Şekil 27

1. Gösterge ışığı
2. Sağ düğme
3. Orta düğme
4. Sol düğme

- Sol Düğme, Menü Erişimi/Geri Düğmesi—Bilgi Merkezi menülerine erişmek için bu düğmeye basın. Düğmeyi, o anda kullanmakta olduğunuz bir menüden çıkmak için kullanabilirsiniz.
- Orta Düğme—menüleri aşağı kaydırmak için bu düğmeye basın.
- Sağ Düğme—sağ ok ek bir içerik olduğunu gösterir; ilgili menüyü açmak için bu düğmeye basın.

Not: Her bir düğmenin amacı, o anda neye ihtiyaç duyulduğuna bağlı olarak değişebilir. Her düğme, o anki işlevini gösteren bir simgeyle işaretlenir.

Bilgi Merkezi Simgelerinin Anlamları

SERVİS ZAMANI	Planlı servis bakımının gerçekleştirilmesi gerektiğini gösterir
	Saat ölçer
	Bilgi simgesi
	Hızlı
	Yavaş
	Yakıt seviyesi
	Kızdırma bujileri aktif.
	Kesim ünitelerini kaldır.

Bilgi Merkezi Simgelerinin Anlamları (cont'd.)

	Kesim ünitelerini indir.
	Koltuğa oturun.
	Park freni etkindir.
H	Vites aralığı "yüksek" (Taşıma).
N	Boş
L	Vites aralığı "düşük" (Çim Biçme).
	Motor soğutma suyu sıcaklığı (°C veya °F)
	Sıcaklık (sıcak)
	PTO devrede.
	İzin verilmez
	Motoru çalıştırın.
STOP	Motoru kapatın.
	Motor
	Anahtarlı şalter
	Kesme üniteleri alçaltılıyor.
	Kesme üniteleri yükseltiliyor.
PIN	PIN Kodu
CAN	CAN Veri Yolu
	Bilgi Merkezi
Bad	Bozuk veya arızalı
	Ampul
OUT	TEC kumandası veya kontrol kablo demeti çıkışı

Bilgi Merkezi Simgelerinin Anlamları (cont'd.)

	Anahtar
	Şalteri kaldırın.
	Belirtilen duruma geçiş yapın.
Semboller genellikle cümleler oluşturmak için birleştirilir. Bazı örnekler aşağıda gösterilmiştir	
N	Makineyi boşa alın.
	Motorun çalıştırılması reddedildi.
STOP	Motor kapatıldı
	Motor soğutma sıvısı çok sıcak.
or	Oturun veya park frenini etkinleştirin

Menülerin Kullanımı

Bilgi Merkezi menü sistemine erişmek için, ana ekrandayken menü erişim düğmesine basın. Ana menüye yönlendirilirsiniz. Menülerdeki seçeneklere genel bir bakış için aşağıdaki tabloları inceleyin:

Main Menu (Ana Menü)	
Menü Öğesi	**Açıklama**
Faults (Arızalar)	Arızalar menüsü, son makine arızalarının bir listesini sunar. Arızalar menüsü ve orada yer alan bilgiler hakkında daha çok şey öğrenmek için *Servis Kılavuzuna* veya Toro Distribütörünüze başvurun.
Service (Servis)	Servis Menüsü; toplam kullanım saati, sayaçlar ve diğer benzer değerler gibi makineyle ilgili bazı bilgiler sunar.
Diagnostics (Arıza Teşhis)	Arıza Teşhis menüsü, her bir makine anahtarının, sensörünün ve kontrol çıkışının durumunu gösterir. Hangi makine kontrollerinin açık hangilerinin kapalı olduğunu hızlıca gösteren bu menüyü kullanarak bazı sorunları giderebilirsiniz.
Settings (Ayarlar)	Ayarlar menüsü, konfigürasyon değişkenlerini Bilgi Merkezi ekranında kişiselleştirmenize ve değiştirmenize imkan tanır.
About (Hakkında)	Hakkında menüsü, makinenizin model numarasını, seri numarasını ve yazılım sürümünü gösterir.

Service (Servis)	
Menü Öğesi	**Açıklama**
Hours (Toplam Saat)	Makinenin, motorun ve PTO'nun açık olduğu toplam saat sayısının yanı sıra makinenin nakliyede geçirdiği toplam saat sayısını ve servis zamanını gösterir.
Counts (Sayımlar)	Makinede gerçekleşen sayımları gösterir.

Diagnostics (Arıza Teşhis)	
Menü Öğesi	**Açıklama**
Cutting Units (Kesim Üniteleri)	Kesme ünitelerinin kaldırılması ve indirilmesi için girdileri, niteleyici değerleri ve çıktıları gösterir.
Hi/Low Range (Yüksek/Düşük Vites Aralığı)	Taşıma modunda sürüş için girdileri, niteleyici değerleri ve çıktıları gösterir.
PTO	PTO devresinin etkinleştirilmesi için girdileri, niteleyici değerleri ve çıktıları gösterir.
Engine Run (Motor Çalıştırma)	Motorun çalıştırılması için girdileri, niteleyici değerleri ve çıktıları gösterir.
Backlap (Ters Bileyleme)	Ters bileyleme işlevini çalıştırmakla ilgili girdileri, niteleyici değerleri ve çıktıları gösterir.

Settings (Ayarlar)	
Menü Öğesi	**Açıklama**
Units (Birimler)	Bilgi Merkezinde kullanılan birimleri kontrol eder. Menü seçenekleri İngilizce veya Metrik birimleridir.
Language (Dil)	Bilgi Merkezinde kullanılan dili kontrol eder*.
LCD Backlight (LCD Arka Işık)	LCD ekranın parlaklığını kontrol eder.
LCD Contrast (LCD Kontrastı)	LCD ekranın kontrastını kontrol eder.
Ön Ters Bileyleme Silindiri Hızı	Ters bileyleme modundayken ön silindirlerin hızını kontrol eder.
Arka Ters Bileyleme Silindiri Hızı	Ters bileyleme modundayken arka silindirlerin hızını kontrol eder.
Protected Menus (Korumalı Menüler)	Yetkilinin/Teknisyenin korumalı menülere bir parola girerek erişmesine imkan tanır.
Blade Count (Bıçak Sayısı)	Silindir hızı için silindirdeki bıçakların sayısını kontrol eder.
Mow Speed (Çim Biçme Hızı)	Silindir hızını belirlemek için ilerleme hızını kontrol eder.
Height of cut (HOC) (Kesim Yüksekliği)	Silindir hızını belirlemek için kesim yüksekliğini kontrol eder.
F Reel RPM (Ön Silindir Devri)	Ön silindirler için hesaplanan silindir hızı konumunu gösterir. Silindirler manuel olarak da ayarlanabilir.
R Reel RPM (Arka Silindir Devri)	Arka silindirler için hesaplanan silindir hızı konumunu gösterir. Silindirler manuel olarak da ayarlanabilir.

* Sadece, "operatöre yönelik" metin tercüme edilir. Arızalar, Servis ve Arıza Teşhis ekranları ise "servise yöneliktir". Başlıklar seçilen dilde görünür, ancak menü öğeleri İngilizcedir.

Hakkında	
Menü Öğesi	**Açıklama**

Model	Makinenin model numarasını gösterir.
SN	Makinenin seri numarasını gösterir.
Machine Controller Revision (Makine Kontrol Ünitesi Versiyonu)	Ana kontrol ünitesinin yazılım versiyonunu gösterir.
InfoCenter Revision (Bilgi Merkezi Versiyonu)	Bilgi Merkezi'nin versiyonunu gösterir.
CAN Bus (CAN Veri Yolu)	Makinenin iletişim veri yolu durumunu gösterir.

Protected Menu (Korumalı Menü)

Bilgi Merkezinin Ayarlar menüsünde ayarlanabilen 5 işletim yapılandırması ayarı vardır: Bıçak Sayısı, Çim Biçme Hızı, Kesim Yüksekliği, Arka Silindir Devri ve Ön Silindir Devri. Bu ayarlar, Korumalı Menü kullanılarak kilitlenebilir.

Not: Teslimat sırasında, ilk parola distribütörünüz tarafından programlanır.

Korumalı Menü Ayarlarına Erişim

1. Ana Menü'de ekranı aşağıya, Ayarlar Menüsü'ne kaydırın ve sağ düğmeye basın.
2. Ayarlar Menü'de ekranı aşağıya, Korumalı Menü'ye kaydırın ve sağ düğmeye basın.
3. Parolayı girmek amacıyla birinci haneyi ayarlamak için orta düğmeyi kullanın, ardından bir sonraki haneye geçmek için sağ düğmeye basın.
4. İkinci haneyi ayarlamak için orta düğmeyi kullanın, ardından bir sonraki haneye geçmek için sağ düğmeye basın.
5. Üçüncü haneyi ayarlamak için orta düğmeyi kullanın, ardından bir sonraki haneye geçmek için sağ düğmeye basın.
6. Dördüncü haneyi ayarlamak için orta düğmeyi kullanın, ardından sağ düğmeye basın.
7. Parolayı girmek için orta düğmeye basın.
8. Parola kabul edilir ve korumalı menünün kilidi açılırsa, ekranın sağ üst köşesinde "PIN" sözcüğü gösterilir.

   Not: Parolanızı unutur veya hatalı girerseniz destek için distribütörünüze danışın.

Korumalı Menü Ayarlarını Görüntüleme ve Değiştirme

1. Korumalı Menü'de, Ayarları Koru'ya gidin.
2. Parola girmeden ayarları görüntülemek ve değiştirmek için, sağ düğmeyi kullanarak Ayarları Koru seçeneğini KAPALI olarak değiştirin.
3. Ayarların parola girilerek görüntülenebilmesi ve değiştirilebilmesi için sol düğmeyi kullanarak Ayarları Koru ayarını AÇIK olarak değiştirin, parolayı ayarlayın ve anahtarı önce KAPALI ardından da tekrar AÇIK konuma getirin.

Bıçak Sayısının Ayarlanması

1. Ayarlar Menüsü'nde sayfayı aşağıya kaydırarak Bıçak Sayısı'na gidin
2. Bıçak sayısını 5, 8 veya 11 bıçaklı silindirler arasında değiştirmek için sağ düğmeye basın.

Çim Biçme Hızının Ayarlanması

1. Ayarlar Menüsü'nde sayfayı aşağıya kaydırarak Çim Biçme Hızı'na gidin.
2. Çim biçme hızını seçmek için sağ düğmeye basın.
3. Yürüyüş pedalındaki mekanik çim biçme hızı sınırlayıcısında ayarlanan uygun çim biçme hızını seçmek için orta ve sağ düğmeyi kullanın.
4. Çim biçme hızı seçeneğinden çıkıp ayarı kaydetmek için sol düğmeye basın.

Kesim Yüksekliğinin Ayarlanması

1. Ayarlar Menüsü'nü aşağıya kaydırarak Kesim Yüksekliği'ne gidin.
2. Kesim Yüksekliğini seçmek için sağ düğmeye basın.
3. Orta ve sağ düğmeyi kullanarak uygun Kesim Yüksekliği ayarını seçin. (Doğru ayar görüntülenmezse, gösterilen listeden en yakın Kesim Yüksekliği ayarını seçin).
4. Kesim yüksekliği seçeneğinden çıkıp ayarı kaydetmek için sol düğmeye basın.

Ön ve Arka Silindir Hızlarının Ayarlanması

Ön ve arka silindir hızları aslında bıçak sayısı, çim biçme hızı ve kesim yüksekliği değerleri Bilgi Merkezine girilerek hesaplanıyor olsa da, söz konusu ayar, farklı çim biçme koşullarına uyacak biçimde manuel olarak değiştirilebilir.

1. Silindir Hızı Ayarlarını değiştirmek için sayfayı aşağı kaydırarak Arka Silindir Devri veya Ön Silindir Devri seçeneğine ya da her ikisine gidin.
2. Silindir hızı değerini değiştirmek için sağ düğmeye basın. Siz hız ayarını değiştirdikçe ekran da daha önce girilen bıçak sayısı, çim biçme hızı ve kesim yüksekliği değerlerini temel alarak hesaplanan silindir hızını göstermeye devam eder, fakat yeni değeri de gösterir.

Özellikler

Not: Tasarım ve teknik özellikler haber verilmeksizin değiştirilebilir.

Teknik Özellikler	ReelMaster® 5410	ReelMaster® 5510
Taşıma Genişliği	228 cm	233 cm
Kesim Genişliği	254 cm	254 cm
Uzunluk	282 cm	282 cm
Yükseklik	160 cm	160 cm
Ağırlık	1.136 kg	1.222 kg
Motor	Kubota 35,5 bg	Kubota 35,5 bg
Yakıt deposu kapasitesi	53 litre	53 litre
Taşıma hızı	0 ila 16 km/s	0 ila 16 km/s
Çim biçme hızı	0 ila 13 km/s	0 ila 13 km/s

Ek Parçalar/Aksesuarlar

Makinenin işlevlerini geliştirmek ve çoğaltmak için makineyle birlikte kullanılabilecek çeşitli Toro onaylı ek parça ve aksesuarlar mevcuttur. Onaylanmış tüm ek parça ve aksesuarların bir listesi için Yetkili Toro Bayinize veya distribütörünüze ulaşın ya da www.Toro.com adresine gidin.

Makinenin en yüksek performansı sergilemesi ve emniyet sertifikası geçerliliğinin korunması için sadece orijinal Toro yedek parça ve aksesuarlarını kullanın. Başka üreticilerin ürettiği yedek parça ve aksesuarlar tehlike yaratabilir ve bunların kullanılması ürün garantisini geçersiz kılabilir.

Çalıştırma

Not: Makinenin sağ ve sol taraflarını, normal çalışma konumuna göre belirleyin.

Çalışmadan Önce

Çalıştırma Öncesi Emniyet Tedbirleri

Genel Emniyet

- Çocukların ve eğitimsiz kişilerin makineyi kullanmalarına veya bakım yapmalarına asla izin vermeyin. Yerel yönetmelikler operatör yaşını sınırlandırabilir. Makine sahibi, tüm operatör ve bakım teknisyenlerinin eğitimini sağlamaktan sorumludur.
- Ekipmanı güvenli şekilde çalıştırmayı, operatör kontrollerini ve güvenlik işaretlerini öğrenin.
- Makinede ayar, bakım veya temizlik yapmadan ya da makineyi depoya kaldırmadan önce mutlaka motoru kapatın, anahtarını çıkarın, tüm hareketli parçaların durmasını ve makinenin soğumasını bekleyin.
- Makineyi hızla durdurmayı ve motorunu kapatmayı öğrenin.
- Tüm koruyucular ve diğer güvenlik parçaları mevcut ve düzgün çalışır durumda olmadıkça makineyi çalıştırmayın.
- Biçmeye başlamadan önce, kesim ünitelerinin iyi çalışır durumda olduğundan emin olmak için makineyi kontrol edin.
- Makineyi kullanacağınız alanı inceleyin ve makinenin fırlatabileceği tüm nesnelerden temizleyin.

Yakıt Güvenliği

- Yakıtı kullanırken son derece dikkatli olun. Yakıt yanıcıdır ve buharı da patlayıcıdır.
- Tüm sigara, puro, pipo ve diğer tutuşturucu kaynakları söndürün.
- Sadece onaylanmış bir yakıt kabı kullanın.
- Motor çalışırken veya sıcakken yakıt kapağını çıkarmayın veya yakıt deposunu doldurmayın.
- Yakıt ekleme veya boşaltma işlemlerini kapalı bir alanda yapmayın.
- Makineyi veya yakıt kabını bir açık alev veya kıvılcımın bulunduğu yerlerde ve su ısıtıcılarda veya diğer cihazlarda bulunan tipte bir tutuşturma alevinin bulunduğu yerlerde depolamayın.
- Yere yakıt dökerseniz, motoru çalıştırmayı denemeyin; yakıt buharı yok olana kadar herhangi bir ateşleme kaynağını etkinleştirmekten kaçının.

Günlük Bakımın Yapılması

Servis Aralığı: Her kullanımdan önce veya günlük

Makineyi başlatmadan önce Bakım (sayfa 33)'de listelenen kullanım başı/günlük prosedürleri uygulayın.

Yakıt Deposunu Doldurma

Yakıt Deposu Kapasitesi

53 litre

Yakıt Özellikleri

Önemli: **Sadece ultra düşük kükürtlü dizel yakıt kullanın. Daha yüksek kükürtlü yakıtlar dizel oksidasyon katalistini bozar, bu da çalışma sorunlarına yol açar ve motor bileşenlerinin hizmet ömrünü kısaltır.**

Aşağıdaki tedbirlere uymamak motora hasar verebilir.

- Dizel yakıt yerine asla kerosen veya benzin kullanmayın.
- Dizel yakıtı asla kerosen veya kullanılmış motor yağıyla karıştırmayın.
- Yakıtı asla iç kısmı çinko kaplamalı kaplarda saklamayın.
- Yakıt katkıları kullanmayın.

Petrodizel

Setan Derecesi: 45 veya üzeri

Kükürt İçeriği: Ultra düşük kükürt (<15 ppm)

Yakıt Tablosu

Dizel yakıt özellikleri	Konum
ASTM D975 No. 1-D S15 No. 2-D S15	ABD
EN 590	Avrupa Birliği
ISO 8217 DMX	Uluslararası
JIS K2204 Derece No. 2	Japonya
KSM-2610	Kore

- Sadece temiz ve yeni dizel yakıt veya biyodizel yakıt kullanın.
- Yakıtın tazeliğini koruması için, daima en fazla 180 gün içinde kullanılacak miktarlarda yakıt satın alın.

-7°C'nin üzerindeki sıcaklıklarda yaz tipi dizel yakıt (No. 2-D), bu sıcaklığın altında ise kış tipi dizel yakıt (No. 1-D veya No. 1-D/2-D karışımı) kullanın.

Not: Daha düşük sıcaklıklarda kış sınıfı yakıt kullanılması daha düşük bir parlama noktası ve daha iyi soğukta akma özellikleri sağlar, bu da hem motoru çalıştırmayı kolaylaştırır hem de yakıt filtresinin tıkanmasını azaltır.

-7°C'nin (20°F) üzerindeki sıcaklıklarda yaz sınıfı yakıt kullanılması yakıt pompası ömrünün uzatılmasına katkıda bulunur ve kış sınıfı yakıta kıyasla daha yüksek güç elde edilmesine yardımcı olur.

Biyodizel

Bu makine B20'ye kadar (%20 biyodizel,%80 petrodizel) biyodizel karıştırılmış yakıt da kullanabilir.

Kükürt İçeriği: Ultra düşük kükürt (<15 ppm)

Biyodizel yakıt özellikleri: ASTM D6751 veya EN14214

Karıştırılmış yakıt özellikleri: ASTM D975, EN590 veya JIS K2204

Önemli: **Yakıtın petrodizel kısmı ultra düşük kükürtlü olmalıdır.**

Aşağıdaki önlemleri dikkate alın:

- Biyodizel yakıt karışımları boyalı yüzeylere hasar verebilir.
- Soğuk havalarda B5 (%5 biyodizel içeriği) veya daha düşük oranlı bir karışım kullanın.
- Yakıtla temas eden sızdırmazlık öğeleri, hortumlar ve contalar zamanla bozulabileceğinden bunları düzenli olarak gözden geçirin.
- Biyodizel karışımlarına geçildikten bir süre sonra yakıt filtresinin tıkanması normaldir.
- Biyodizel hakkında daha fazla bilgi isterseniz, Yetkili Toro distribütörünüze danışın.

Yakıt Ekleme

1. Makineyi düz bir zemine park edin, kesim ünitelerini indirin, motoru kapatın ve anahtarı çıkarın.
2. Yakıt deposu kapağının etrafını temiz bir bezle silerek temizleyin.
3. Yakıt deposu kapağını çıkarın (Şekil 28).

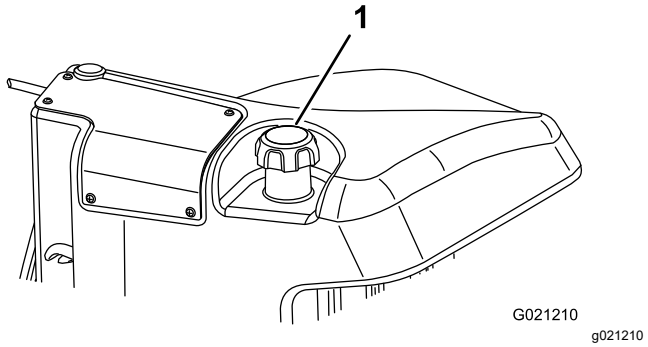

Şekil 28

1. Yakıt deposu kapağı

4. Depoyu, doldurma ağzının alt kısmının 6 ila 13 mm altına kadar doldurun.
5. Depoyu doldurduktan sonra yakıt deposu kapağını sıkıca takın.

   Not: Mümkünse, her kullanımdan sonra yakıt deposunu doldurun. Bu, yakıt deposunda yoğuşma birikmesi olasılığını en aza indirir.

Çalışma Sırasında

Çalışma Sırasında Emniyet Tedbirleri

Genel Emniyet

- Makine sahibi/operatör, yaralanma veya maddi hasara yol açabilecek kazaları önleyebilir ve önlemekle sorumludur.
- Göz koruyucu, uzun pantolon, kaymaz ayakkabı ve kulak koruyucu gibi uygun kişisel koruyucu donanımlar kullanın. Uzun saçı bağlayın, bol kıyafet giymeyin, sarkan takılar takmayın.
- Hasta, yorgun veya alkol / uyuşturucu etkisi altındayken makineyi çalıştırmayın.
- Makineyi kullanırken tüm dikkatinizi işinize verin. Dikkatinizi dağıtabilecek başka şeylerle ilgilenmeyin, aksi takdirde yaralanma veya maddi hasar meydana gelebilir.
- Motoru çalıştırmadan önce tüm tahrik düzeneklerinin boşta ve park freninin etkin

olduğundan ve çalışma pozisyonunda olduğunuzdan emin olun.

- Makinenin üzerinde asla yolcu taşımayın ve çalışma sırasında hem çevredekileri hem de evcil hayvanları makineden uzak tutun.
- Çukurlardan ve gizli tehlikelerden uzak durmak için makineyi sadece görüşün iyi olduğu ortamlarda kullanın.
- Islak çimleri biçmekten kaçının. Çekiş gücünün azalması, makinenin kaymasına neden olabilir.
- Ellerinizi ve ayaklarınızı kesim ünitelerinden uzak tutun.
- Geriye doğru gitmeden önce, yolun açık olduğundan emin olmak için arkanıza ve aşağıya bakın.
- Keskin virajlara, çalılara, ağaçlara veya görüşünüzü kısıtlayabilecek diğer nesnelere yaklaşırken çok dikkatli olun.
- Çim biçmediğiniz zamanlarda kesim ünitelerini durdurun.
- Makineyle viraj dönerken veya yollardan ve kaldırımlardan geçerken yavaşlayın ve dikkatli olun. Daima geçiş hakkını diğer araçlara verin.
- Motoru, egzoz gazlarının dışarı çıkamadığı yerlerde çalıştırmayın.
- Çalışan bir makineyi asla başıboş bırakmayın.
- Çalışma konumundan ayrılmadan önce (çim yakalayıcıları boşaltmak veya kesim ünitelerindeki tıkanıklıkları açmak dahil) şunları yapın:
  - Makineyi düz bir zemine park edin.
  - Kesim ünitelerini devre dışı bırakın ve ek parçaları indirin.
  - Park frenini etkinleştirin.
  - Motoru kapatın ve anahtarı çıkarın.
  - Tüm hareketli parçaların durmasını bekleyin.
- Makineyi yalnızca iyi görüş koşullarında ve uygun hava şartları altında çalıştırın. Yıldırım riski bulunan durumlarda makineyi çalıştırmayın.

Devrilmeye Karşı Koruyucu Sistem (ROPS) Güvenliği

- Hiçbir ROPS (Devrilmeye Karşı Koruyucu Sistem) bileşenini makineden çıkarmayın.
- Emniyet kemerini taktığınızdan ve acil bir durumda hızla açabileceğinizden emin olun.
- Her zaman emniyet kemerinizi takın.
- Yer seviyesinden yüksekteki engellere karşı dikkatli olun ve bunlara temas etmeyin.
- ROPS'u düzenli aralıklarla hasara karşı inceleyerek ve tüm montaj bağlantı elemanlarını sıkı tutarak güvenle çalışır durumda tutun.
- Hasar gören tüm ROPS bileşenlerini yenileriyle değiştirin. Onları onarmayın veya üzerlerinde değişiklik yapmayın.

Yokuşlarda Çalışırken Emniyet Tedbirleri

- Yokuşlar araç hakimiyetinin kaybedilmesine ve aracın devrilmesine neden olabilir ve bu da ağır yaralanma veya ölüme yol açabilir. Yokuşlarda güvenli bir şekilde çalışmak sizin sorumluluğunuzdur. Makineyi yokuşlarda kullanırken daha da dikkatli olun.
- Yokuş eğiminin, makinenin çalışması açısından güvenli olup olmadığını belirlemek için saha koşullarını değerlendirin ve sahada önceden keşif yapın. Bu incelemeyi yaparken mantıklı düşünün ve doğru kararlar vermeye dikkat edin.
- Makineyi eğimlerde çalıştırma konusunda aşağıda belirtilen talimatları gözden geçirin. Makineyi çalıştırmadan önce, makineyi o gün o saha şartlarında kullanmanın emniyetli olup olmayacağını belirlemek için saha koşullarını analiz edin. Arazi yapısındaki değişiklikler, makinenin yokuşta çalışma şeklinde değişikliğe neden olabilir.
  - Makineyi yokuşlarda çalıştırmaktan, durdurmaktan veya manevra yaptırmaktan kaçının. Ani hız veya yön değişiklikleri yapmaktan kaçının. Yavaş ve kademeli dönüşler yapın.
  - Makinenin çekişinde, direksiyonunda veya dengesinde bir sorun hissederseniz makineyi kullanmayı bırakın.
  - Hendek, çukur, derin tekerlek izi, tümsek ve kaya gibi engelleri veya diğer gizli tehlikeleri kaldırın veya işaretleyin. Uzun çimler bazı engelleri gizleyebilir. Engebeli arazi makinenin devrilmesine yol açabilir.
  - Makineyi ıslak çimde, eğimlerde veya yokuş aşağı kullanmak makinenin çekiş kaybetmesine yol açabilir.
  - Makineyi düşük banketler, hendekler, yapay setler, tehlikeli sulak alanlar veya diğer tehlikelerin yakınında kullanırken çok dikkatli olun. Tekerleklerden biri güçsüz bir zeminden geçerse veya zemin çökerse makine aniden devrilebilir. Makine ile olası bir tehlike kaynağı arasında güvenli bir mesafe belirleyin.
  - Yokuşun dibindeki tehlikeleri önceden tespit edin. Tehlikeler varsa, yokuştaki çimleri yürüyerek kontrol edilen bir makineyle biçin.

– Yokuşlarda çalışırken, mümkünse kesim ünitelerini yere indirilmiş halde tutun. Yokuşlarda çalışırken kesme ünitelerinin kaldırılması, makinenin dengesini kaybetmesine neden olabilir.

Motoru Çalıştırma

Önemli: **Motoru ilk kez çalıştırıyorsanız, yakıtın bitmesi nedeniyle motor durduysa veya yakıt sisteminde bakım yaptıysanız, motoru çalıştırmadan önce yakıt sistemindeki havayı boşaltmalısınız; bkz. Yakıt Sistemindeki Havanın Alınması (sayfa 41).**

1. Koltuğa oturun, hareket pedalının BOŞTA kalması için ayağınızı pedaldan uzak tutun, park frenini etkinleştirin, gazı HIZLI konuma getirin ve Etkinleştir/Devre Dışı Bırak anahtarının DEVRE DIŞI konumunda olduğundan emin olun.
2. Anahtarı ON/PREHEAT (AÇIK/ÖN ISITMA) konumuna getirin.

   Bir otomatik zamanlayıcı, kızdırma bujisinin ön ısıtmasını 6 saniye için kontrol eder.
3. Kızdırma bujilerinin ön ısıtması tamamlandıktan sonra anahtarı BAŞLAT konumuna getirin.

   Motoru çalıştırmak için marşı 15 saniyeden fazla basılı tutmayın. Motor çalışır çalışmaz anahtarı bırakın. İlave ön ısıtma gerekirse, anahtarı önce KAPALI konumuna, ardından AÇIK/ÖN ISITMA konumuna getirin. Gerektiğinde bu işlemi tekrarlayın.
4. Motoru ısınana kadar düşük rölanti devrinde çalıştırın.

Motorun Kapatılması

1. Tüm kontrolleri BOŞ konuma getirin, park frenini etkinleştirin, gazı düşük rölanti konumuna getirin ve motorun düşük rölanti devrine ulaşmasına izin verin.

   Önemli: **Tam yükle çalışmadan sonra motoru kapatmadan önce 5 dakika rölantide bırakın. Bunun yapılmaması turbo motorda soruna yol açabilir.**
2. Anahtarı KAPALI konumuna getirip yuvasından çıkarın.

Kaldırma Kolu Karşı Ağırlığının Ayarlanması

Zorlu koşullarda veya saman oluşumu yaşanabilen yerlerde farklı çim koşullarını dengelemek ve eşit dağılımlı bir kesim yüksekliği elde etmek için arka kesim ünitesi kollarındaki karşı ağırlığı ayarlayabilirsiniz.

Her bir karşı ağırlık yayını 4 ayardan birine ayarlayabilirsiniz. Her kademe, kesim ünitesindeki karşı ağırlığı 2,3 kg azaltır veya artırır. Tüm karşı ağırlığı kaldırmak için, yayları birinci yay aktüatörünün arka tarafına yerleştirebilirsiniz (dördüncü konum).

1. Makineyi düz bir zemine park edin, kesim ünitelerini indirin, motoru kapatın, park frenini etkinleştirin ve anahtarı çıkarın.
2. Uzun yay ucunun üzerine bir boru veya benzer bir cisim yerleştirin ve yay aktüatörünün çevresinde istediğiniz konuma döndürün (Şekil 29).

⚠ DIKKAT

Yaylar baskı altındadır ve yaralanmaya yol açabilir.

Bunları ayarlarken dikkatli olun.

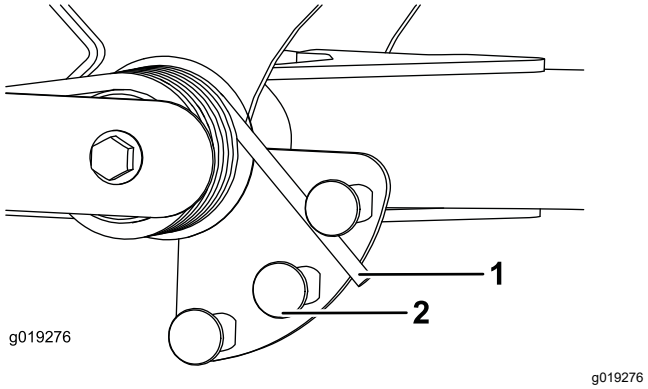

Şekil 29

1. Yay
2. Yay aktüatörü

3. Aynı işlemi diğer yayda da tekrarlayın.

Kaldırma Kolu Dönüş Konumunun Ayarlanması

1. Makineyi düz bir zemine park edin, kesim ünitelerini indirin, motoru kapatın, park frenini etkinleştirin ve anahtarı çıkarın.
2. Kaldırma kolu anahtarı, sağ ön kaldırma kolunun arkasındaki hidrolik sıvısı deposunun altında bulunur (Şekil 30).
3. Anahtar montaj vidalarını (Şekil 30) gevşetin ve kaldırma kolu dönüş yüksekliğini artırmak için anahtarı aşağı, yüksekliği azaltmak içinse anahtarı yukarı oynatın.

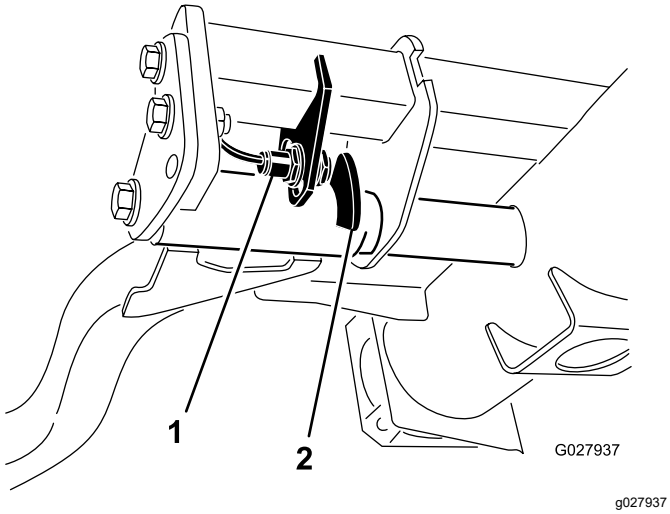

Şekil 30

1. Anahtar
2. Kaldırma kolu algılama aygıtı

4. Montaj vidalarını sıkın.

Silindir Hızının Ayarlanması

Tutarlı ve yüksek kaliteli bir kesim ve eşit dağılımlı bir kesim sonrası görünüm elde etmek için silindir hızını doğru ayara ayarlamanız gerekir. Silindir hızını şöyle ayarlayın:

1. Doğru silindir hızını hesaplamak için Bilgi Merkezine gidin ve Ayarlar menüsünün altında bıçak sayısını, çim biçme hızını ve kesim yüksekliğini girin.
2. Başka ayarlar da yapmanız gerekiyorsa, Ayarlar menüsünü Ön Silindir Devrine, Arka Silindir Devrine veya her ikisine doğru aşağı kaydırın.
3. Silindir hızı değerini değiştirmek için sağ düğmeye basın. Hız ayarı değiştirildikçe ekran da bıçak sayısı, çim biçme hızı ve kesim yüksekliği değerlerini temel alarak hesaplanan silindir hızını göstermeye devam eder, fakat yeni değeri de gösterir.

   Not: Değişken çim koşullarını dengelemek amacıyla silindir hızını yükseltmeniz veya azaltmanız gerekebilir.

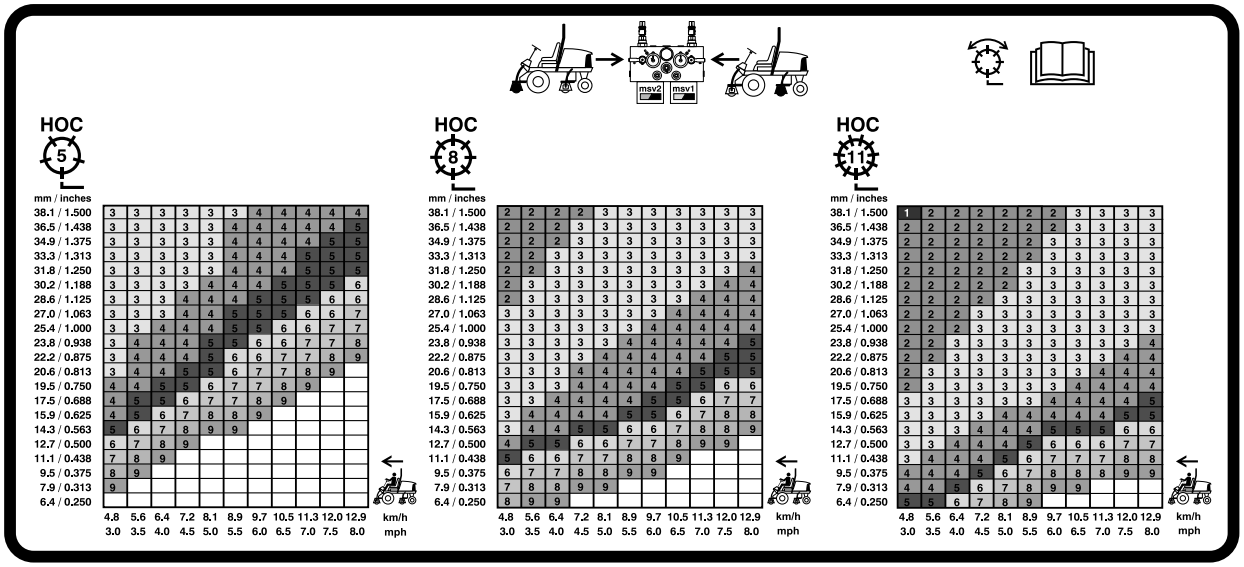

Şekil 31

127 mm Silindir Hızı Tablosu

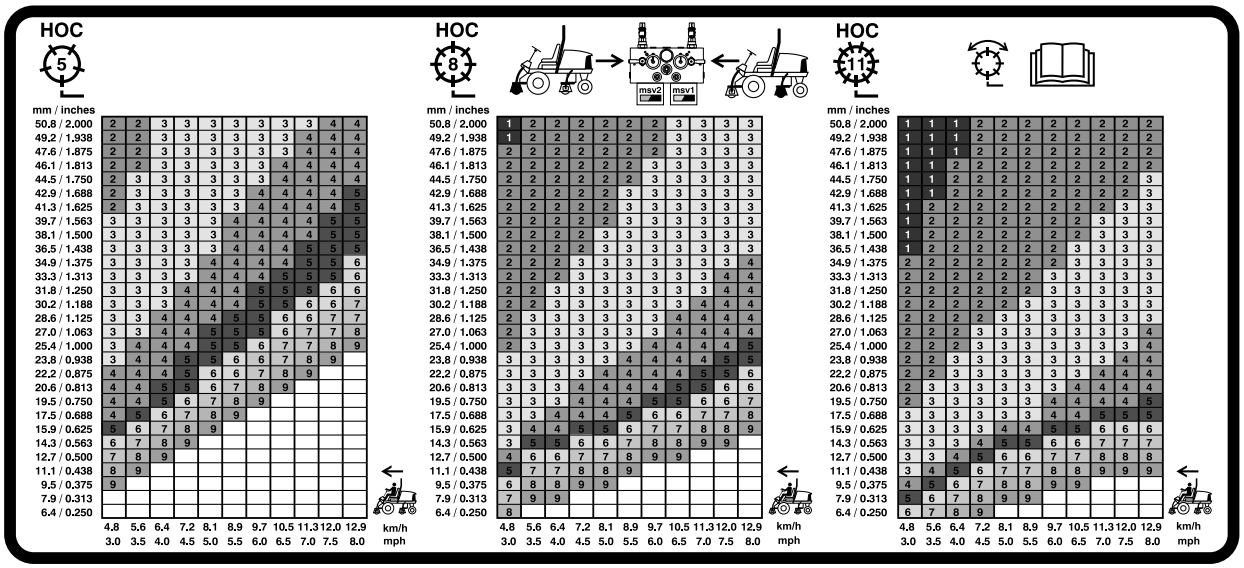

g031996

Şekil 32

177,8 mm Silindir Hızı Tablosu

Arıza Teşhis Işığını Anlamak

Makine, elektronik kontrol ünitesi bir arıza algıladığında bunu gösteren bir arıza teşhis ışığı ile donatılmıştır. Arıza teşhis ışığı Bilgi Merkezi'nde, ekranının hemen üzerinde bulunur (Şekil 33). Makine düzgün çalışırken anahtarlı şalter AÇIK/ÇALIŞIR konumuna getirildiğinde, ışığın düzgün çalıştığını göstermek için arıza teşhis ışığı kısa bir süre yanar. Makine ekranında bir bilgilendirme mesajı görüntülendiğinde de bu ışık yanar. Bir hata mesajı görüntülendiğinde, hata giderilene kadar ışık yanıp söner.

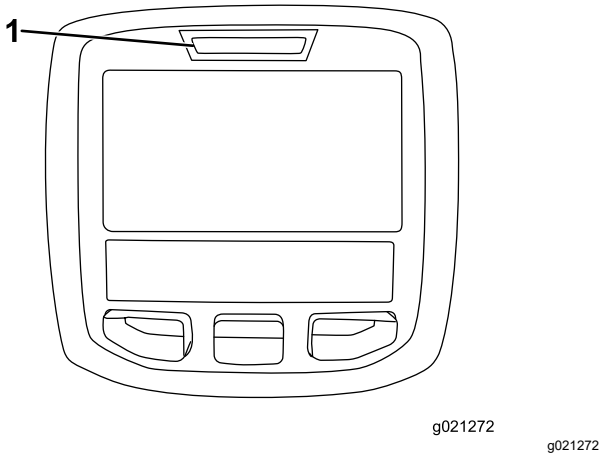

g021272

Şekil 33

1. Arıza teşhis ışığı

Emniyet Kilidi Anahtarlarının Kontrolü

Emniyet kilidi anahtarlarının görevi, hareket pedalı BOŞ konumunda, Etkinleştir/Devre Dışı Bırak anahtarı DEVRE DIŞI BIRAK konumunda ve Çim Biçme Gövdesini İndir/Kaldır kontrolü BOŞ konumunda olmadıkça motorun çalıştırılmasını veya marş almasını önlemektir. Ayrıca, operatör koltukta değilken veya park freni etkin konumda bırakılmışken hareket pedalına basılınca da motor durmalıdır.

⚠ DIKKAT

Emniyet kilidi anahtarlarının bağlantısı kesilir veya anahtarlar hasar görürse makine beklenmedik biçimde çalışarak yaralanmaya yol açabilir.

- **Emniyet kilidi anahtarlarını kurcalamayın.**
- **Her gün makineyi çalıştırmadan önce anahtarların çalışıp çalışmadığını kontrol edin ve hasarlı anahtarları değiştirin.**

Emniyet Kilidi Anahtarının Çalıştığının Kontrol Edilmesi

Servis Aralığı: Her kullanımdan önce veya günlük—Emniyet kilidi anahtarlarının çalışıp çalışmadığını kontrol edin.

1. Makineyi düz bir zemine park edin, kesim ünitelerini indirin, motoru kapatın, park frenini etkinleştirin ve anahtarı çıkarın.

2. Anahtarı AÇIK konumuna getirin, fakat motoru çalıştırmayın.
3. Bilgi Merkezinde bulunan Arıza Teşhis menüsünde uygun anahtar işlevini bulun.
4. Her bir anahtarı açık konumundan kapalı konumuna getirin (yani, koltuğa oturun, hareket pedalını etkinleştirin vs.) ve anahtarın doğru konuma değiştiğini teyit edin. Bu işlemi, elinizle değiştirebildiğiniz tüm anahtarlar için tekrarlayın.

   Not: Bu işlemi, elinizle değiştirebildiğiniz tüm anahtarlar için tekrarlayın.
5. Bir anahtarın kapatılmasına rağmen ilgili göstergesi değişmiyorsa, anahtarın tüm kablo ve bağlantılarını kontrol edin ve/veya anahtarları bir ohm ölçer ile kontrol edin.

   Not: Varsa hasarlı anahtarları yenileriyle değiştirin ve hasarlı ya da aşınmış kabloları onarın.

Not: Bilgi Ekranı, hangi çıkış solenoid veya rölelerinin açıldığını tespit etme özelliğine de sahiptir. Bu sayede, bir makine arızasının elektriksel mi yoksa hidrolik mi olduğunu hızla tespit edebilirsiniz.

Çıkış İşlevinin Teyit Edilmesi

1. Makineyi düz bir zemine park edin, kesme ünitesini indirin, motoru kapatın ve park frenini etkinleştirin.
2. Anahtarı AÇIK konumuna getirip makineyi çalıştırın.
3. Bilgi Merkezinde bulunan Arıza Teşhis menüsünde uygun çıkış işlevini bulun.
4. Koltuğa oturun ve makinenin istenilen işlevini çalıştırmayı deneyin.

Not: ECM'nin o işlevi çalıştırdığını belirtmek üzere uygun çıkışlar durum değiştirmelidir.

Uygun çıkışlar yanmıyorsa, gerekli giriş anahtarlarının, o işlevin çalışabilmesi için gereken konumlarda olduğunu kontrol edin. Doğru anahtar çalışmasını teyit edin.

Çıkış görüntüleri doğruysa ancak makine düzgün çalışmıyorsa, elektrik dışı bir sorun var demektir. Gerektiği gibi onarın.

Hidrolik Valfi Solenoid İşlevleri

Hidrolik manifoldundaki solenoidlerin farklı işlevlerini tanımak ve anlamak için aşağıdaki listeyi kullanın. İlgili işlevin gerçekleşebilmesi için her bir solenoide enerji verilmelidir.

Solenoid	İşlev
MSV2	Ön silindir devresi
MSV1	Arka silindir devresi
SVRV	Kesim ünitelerini kaldır/indir
SV1	Ön kesim ünitesini kaldır/indir
SV3	Arka kesim ünitesini kaldır/indir
SV2	Kesim ünitelerini kaldır

Çalıştırma İpuçları

Makineyi Tanıyın

Çim biçmeden önce, makineyi açık bir alanda kullanmayı deneyin. Motoru çalıştırın ve kapatın. İleri ve geri manevralar yapın. Kesim ünitelerini indirip kaldırın ve silindirleri etkinleştirip devre dışı bırakın. Makineye aşinalık kazandıktan sonra farklı hızlarda yokuş yukarı ve yokuş aşağı hareket etmeyi deneyin.

Uyarı Sisteminin Anlaşılması

Çalışma sırasında bir uyarı ışığı yanarsa makineyi hemen durdurun ve çalışmaya devam etmeden önce sorunu giderin. Bir arıza varken makineyi çalıştırmanız ağır hasara yol açabilir.

Çim Biçme

Motoru çalıştırın ve gaz kolunu HIZLI konumuna getirin. Kesim ünitelerini kontrol etmek için Etkinleştir/Devre Dışı Bırak anahtarını ETKINLEŞTIR konumuna getirin ve Çim Biçme Gövdesini İndir/Kaldır kolunu kullanın (ön kesim üniteleri, arka kesim ünitelerinden önce indirilecek şekilde zamanlanırlar). İlerlemek ve çimleri kesmek için, hareket pedalına ileri doğru basın.

Not: Tam yükle çalışmadan sonra motoru kapatmadan önce 5 dakika rölantide bırakın. Bunun yapılmaması turbo motorda sorun yaratabilir.

Makinenin Taşınması

Etkinleştir/Devre Dışı Bırak anahtarını DEVRE DIŞI konumuna getirin ve kesme ünitelerini TAŞIMA konumuna kaldırın. Biçme/Taşıma kolunu TAŞIMA konumuna getirin. Makinelerin veya kesme ünitelerinin kazara zarar görmemesi için makineyle nesnelerin yanından geçerken dikkatli olun. Makineyi eğimlerde kullanırken çok dikkatli olun. Devrilmeleri önlemek için, eğimlerde makineyi yavaş sürün ve sert dönüşlerden kaçının. Yokuş aşağı inerken, direksiyon hakimiyetini kaybetmemek için kesim ünitelerini indirin.

Çalışmadan Sonra

Çalışma Sonrası Emniyet Tedbirleri

Genel Emniyet

- Operatör konumundan ayrılmadan önce makinenin motorunu kapatın, anahtarını (varsa) çıkarın ve hareketin tamamen durmasını bekleyin. Ayarlama, bakım, temizleme veya saklama öncesinde makinenin soğumasına izin verin.
- Yangınları önlemek için kesme üniteleri, tahrik üniteleri, soğutma ızgaraları, egzoz susturucular ve motor bölmesindeki çimen ve kalıntıları temizleyin. Dökülen yağ veya yakıtı temizleyin.
- Makineyi taşıyacağınız veya depoya kaldıracağınız zaman yakıtı kesin.
- Makineyi kullanmadığınız veya taşıyacağınız zamanlarda, ek parçanın tahrik beslemesini kesin.
- Gerekiyorsa emniyet kemer(ler)ine bakım yapın ve temizleyin.
- Makineyi veya yakıt kabını asla bir su ısıtıcısı veya diğer cihazlarda bulunan tipte açık alev, kıvılcım veya tutuşturma alevlerinin bulunduğu yerlerde depolamayın.

Bağlama Noktalarının Belirlenmesi

- Ön—her bir ön lastiğin iç tarafında, aks borusunun altındaki dikdörtgen tamponda bulunan delik (Şekil 34)

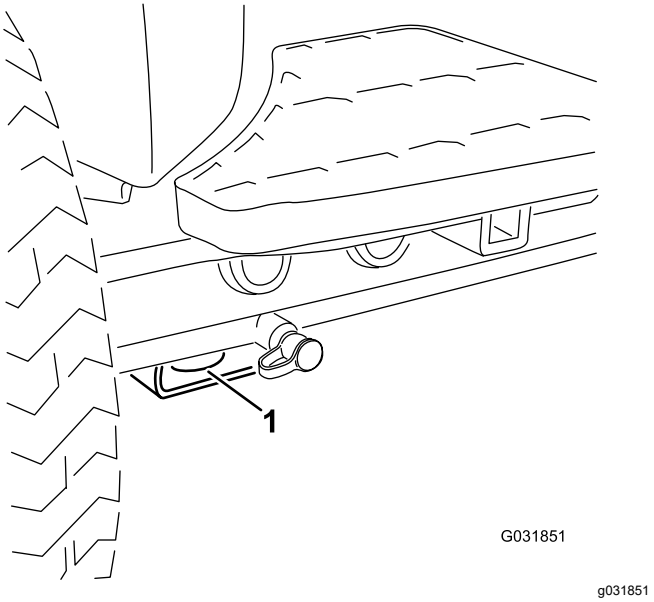

Şekil 34

1. Ön bağlama noktası

- Arka—makinenin, arka çerçevedeki her bir tarafı (Şekil 35)

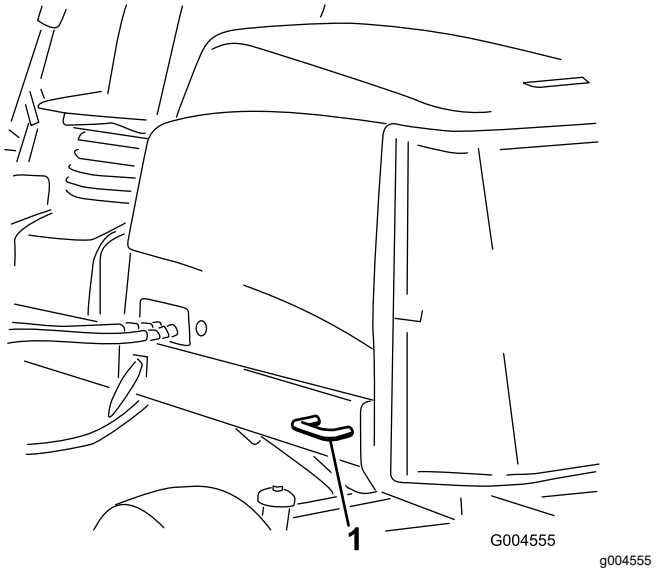

Şekil 35

1. Arka bağlama noktası

Krikoyla Kaldırma Noktalarının Bulunması

Not: Gerektiğinde, makineyi desteklemek için kriko kullanın.

- Ön—her bir ön lastiğin iç tarafında, aks borusunun altındaki dikdörtgen tampon (Şekil 36).

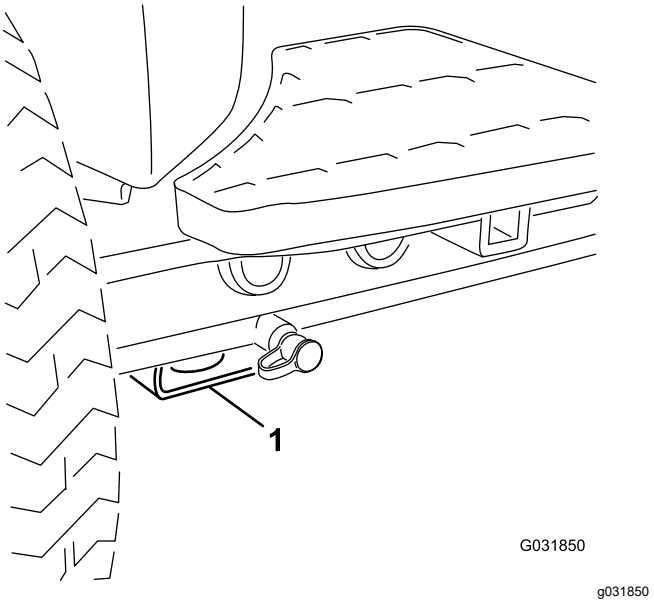

Şekil 36

1. Ön kriko noktası

- Arka—arka akstaki dikdörtgen aks borusu

Makinenin Başka bir Araçla Taşınması

- Makineyi bir römork veya kamyona yüklemek için tam genişlikte bir rampa kullanın.
- Makineyi sıkıca bağlayın.

Makinenin İtilmesi veya Çekilmesi

Acil bir durumda, değişken hacimli hidrolik pompadaki baypas valfini çalıştırıp makineyi iterek veya çekerek makineyi hareket ettirebilirsiniz.

Önemli: **Makineyi 3 ila 4,8 km/s'den daha hızlı itmeyin veya çekmeyin, aksi takdirde dahili şanzıman hasarı meydana gelebilir. Makineyi her iterken veya çekerken baypas valfi açık olmalıdır.**

1. Baypas valfi cıvatasını 1-½ tur döndürüp valfi açarak dahili yağ baypası oluşmasını sağlayın (Şekil 37).

   Not: Baypas valfi, hidrostatın sol tarafında bulunur. Akışkanı baypas ederek, makineyi yavaşça fakat şanzımana hasar vermeden hareket ettirebilirsiniz.

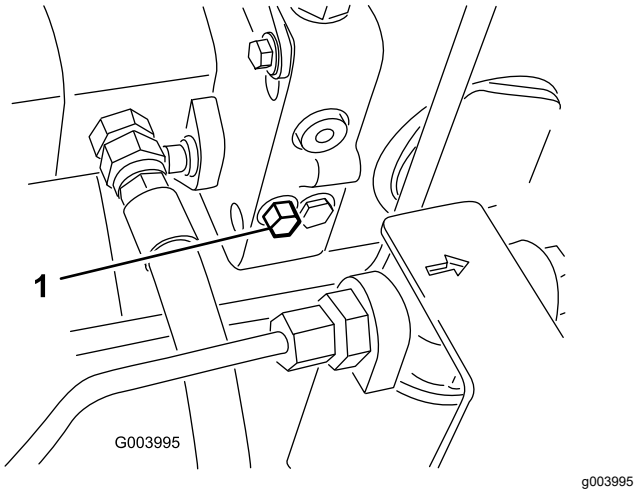

Şekil 37

1. Baypas valfi cıvatası

2. Motoru çalıştırmadan önce baypas valfini kapatın. Valfi kapatmak için 7 ila 11 N·m sıkma torkunu aşmayın.

   Önemli: **Motorun baypas valfi açık halde çalıştırılması şanzımanın aşırı ısınmasına neden olur.**

Bakım

Not: Makinenin sağ ve sol taraflarını, normal çalışma konumuna göre belirleyin.

Bakım Emniyeti

- Makinede ayar, temizlik veya bakım yapmadan ya da makinenin başından ayrılmadan önce şunları yapın:
  - Makineyi düz bir zemine park edin.
  - Gaz anahtarını düşük rölanti konumuna getirin.
  - Kesim ünitelerini devre dışı bırakın.
  - Kesim ünitelerini indir.
  - Çekiş sisteminin Boş konumunda olduğunu teyit edin.
  - Park frenini etkinleştirin.
  - Motoru kapatın ve anahtarı çıkarın.
  - Tüm hareketli parçaların durmasını bekleyin.
  - Bakım yapmadan önce makine bileşenlerinin soğumasını bekleyin.
- Mümkünse, motor çalışırken bakım yapmayın. Hareketli parçalardan uzak durun.
- Gerektiğinde, makineyi veya parçaları desteklemek için kriko kullanın.
- Enerji depolanmış bileşenlerdeki basıncı dikkatle boşaltın.
- Makinenin tüm parçalarını sorunsuz çalışır ve tüm donanımları sıkılmış durumda tutun.
- Aşınmış veya hasar görmüş etiketleri yenileriyle değiştirin.
- Makinenin güvenli biçimde optimum performans göstermesi için yalnızca orijinal Toro yedek parçalarını kullanın. Başka üreticilerin ürettiği yedek parçalar tehlike yaratabilir ve bunların kullanılması ürün garantisini geçersiz kılabilir.

Önerilen Bakım Çizelgesi

Bakım Servisi Aralıkları	Bakım Prosedürü
İlk saatten sonra	• Bijon somunlarını 94 ila 122 N·m torkla sıkın.
İlk 8 saatten sonra	• Alternatör kayışının durumunu ve gerginliğini kontrol edin.
İlk 10 saatten sonra	• Bijon somunlarını 94 ila 122 N·m torkla sıkın.
İlk 50 saatten sonra	• Motor yağını ve filtreyi değiştirin. • Motor devrini (rölanti ve tam gaz) kontrol edin.
Her kullanımdan önce veya günlük	• Emniyet kemer(ler)ini aşınma, kesilme ve diğer hasarlara karşı kontrol edin. Herhangi bir bileşeni düzgün çalışmıyorsa emniyet kemer(ler)ini yenisiyle değiştirin. • Emniyet kilidi anahtarlarının çalışıp çalışmadığını kontrol edin. • Motor yağı seviyesini kontrol edin. • Lastik hava basıncını kontrol edin. • Soğutma sistemini kontrol edin. • Filtre, yağ soğutucular ve radyatördeki kiri giderin. (Çalışma koşulları kirliyse daha sık temizleyin). • Hidrolik hatları ve hortumlarını kontrol edin. • Hidrolik sıvısı seviyesini kontrol edin. • Silindir-alt bıçak temasını kontrol edin.
Her 50 saatte	• Yatak ve burç takımlarını gresleyin (ayrıca, her yıkamadan hemen sonra gresleyin). • Akünün durumunu kontrol edin ve temizleyin. • Akünün kablo bağlantılarını kontrol edin.
Her 100 saatte	• Soğutma sistemi hortumlarını kontrol edin. • Alternatör kayışının durumunu ve gerginliğini kontrol edin.
Her 150 saatte	• Motor yağını ve filtreyi değiştirin.
Her 200 saatte	• Yakıt ve hidrolik sıvısı depolarını nemden arındırın.
Her 250 saatte	• Bijon somunlarını 94 ila 122 N·m torkla sıkın.

Bakım Servisi Aralıkları	Bakım Prosedürü
Her 400 saatte	• Hava filtresine bakım uygulayın. (Hava filtresi göstergesi kırmızıysa hava filtresine daha erken bakın uygulayın. Aşırı kirli veya tozlu koşullarda daha sık bakım uygulayın.) • Yakıt hatlarında ve bağlantılarında bozulma, hasar veya gevşek bağlantı olup olmadığını kontrol edin. (Veya her yıl kontrol edin; hangisi önce gerçekleşirse). • Yakıt filtresi kabını değiştirin. • Motor devrini (rölanti ve tam gaz) kontrol edin.
Her 800 saatte	• Yakıt deposunu boşaltın ve temizleyin. • Arka tekerleğin Toe açısını kontrol edin. • Önerilen hidrolik sıvısını kullanmıyorsanız veya depoyu alternatif bir sıvıyla doldurduysanız, hidrolik sıvısını değiştirin. • Tavsiye edilen hidrolik sıvısını kullanmıyorsanız veya depoyu alternatif bir sıvıyla doldurduysanız, hidrolik filtrelerini değiştirin. • Arka tekerlek yataklarına sızdırmazlık uygulayın (sadece 2 tekerlekten çekişli makinelerde). • Motor valflerini ayarlayın (motor kullanma kılavuzuna bakın).
Her 1000 saatte	• Tavsiye edilen hidrolik sıvısını kullanıyorsanız, hidrolik filtrelerini değiştirin.
Her 2000 saatte	• Önerilen hidrolik sıvısını kullanıyorsanız, hidrolik sıvısını değiştirin.
Depolamadan önce	• Yakıt deposunu boşaltın ve temizleyin.
Her 2 yılda	• Soğutma sistemi sıvısını boşaltın ve değiştirin. • Tüm hareketli hortumları yenisiyle değiştirin.

Günlük Bakım Kontrol Listesi

Düzenli kullanım için bu sayfanın kopyasını alın.

Bakım Kontrol Öğesi	Hafta:						
	Pzt.	Sal.	Çar.	Per.	Cum.	Cts.	Paz.
Emniyet kilidinin çalışmasını kontrol edin.							
Fren çalışıp çalışmadığını kontrol edin.							
Motor yağ ve yakıt seviyesini kontrol edin.							
Su/yakıt ayırıcısını boşaltın.							
Hava filtresi tıkanma göstergesini kontrol edin.							
Radyatör ve elekte döküntü olup olmadığını kontrol edin.							
Motorda olağan dışı ses olup olmadığını kontrol edin.[1]							
Çalışırken olağan dışı ses olup olmadığını kontrol edin.							
Hidrolik sistem sıvısı seviyesini kontrol edin.							
Hidrolik filtre göstergesini kontrol edin. [2]							
Hidrolik hortumlarını hasara karşı kontrol edin.							
Sıvı sızıntısı olup olmadığını kontrol edin.							
Lastik hava basıncını kontrol edin.							
Göstergenin çalışıp çalışmadığını kontrol edin.							
Silindir-alt bıçak ayarını kontrol edin.							
Kesim yüksekliği ayarını kontrol edin.							
Yağlama için tüm gresörlükleri kontrol edin.[3]							
Boya hasarlarını düzeltin.							

1. Çalıştırmada güçlük, aşırı duman veya çalışırken titreşim varsa kızdırma bujisi ve enjektör memelerini kontrol edin.
2. Motor çalışırken ve yağ çalışma sıcaklığındayken kontrol edin.
3. Her yıkamadan hemen sonra, belirtilen aralığa bakılmaksızın.

Dikkat Edilmesi Gereken Konularla ilgili Notlar

Kontrolü yapan:

Öğe	Tarih	Bilgi
1		
2		
3		
4		
5		
6		
7		
8		

Önemli: **Bakım prosedürlerini öğrenmek için motorun kullanma kılavuzuna bakın.**

Not: www.Toro.com adresine gidip ana sayfadaki Kılavuzlar bağlantısından makinenizi arayarak elektrik veya hidrolik şemasının ücretsiz bir kopyasını indirin.

Yağlama

Yatakların ve Burçların Yağlanması

Servis Aralığı: Her 50 saatte (ayrıca, her yıkamadan hemen sonra gresleyin).

Yatakların ve burçların tüm gresörlüklerini 2 numara lityum gresle yağlayın.

Gresörlük konumları ve miktarları aşağıdaki gibidir:

- Pompa tahrik mili U mafsalı (3) (Şekil 38)

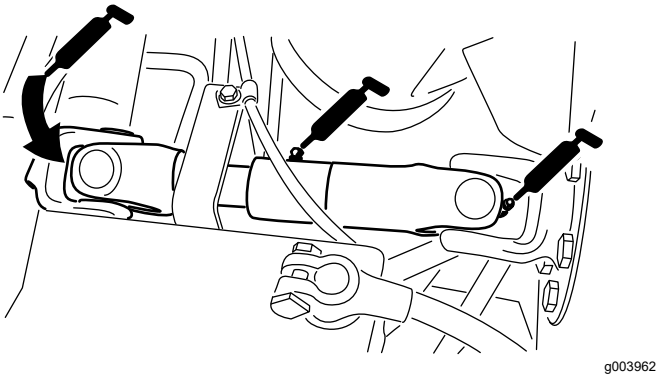

Şekil 38

- Kesim ünitesi kaldırma kolu silindirleri (2'şer adet) (Şekil 39)

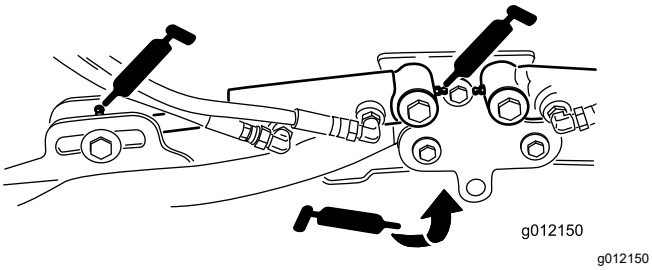

Şekil 39

- Kaldırma kolu kılavuzları (1'er adet) (Şekil 39)
- Kesim ünitesi taşıyıcı çerçevesi ve kılavuzu (2'şer adet) (Şekil 40)

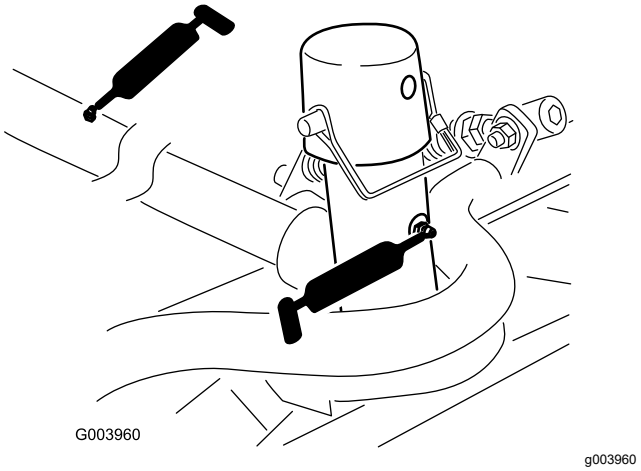

Şekil 40

- Kaldırma kolu pivot mili (1'er adet) (Şekil 41)

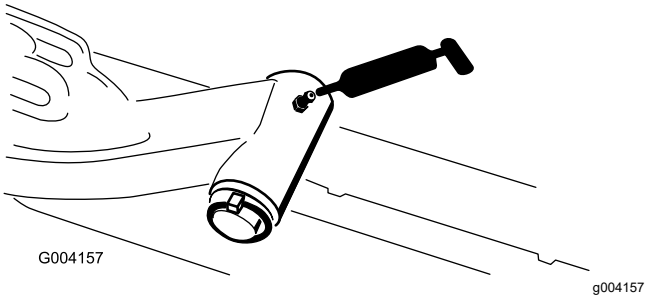

Şekil 41

- Arka aks bağlantı çubuğu (2) (Şekil 42)

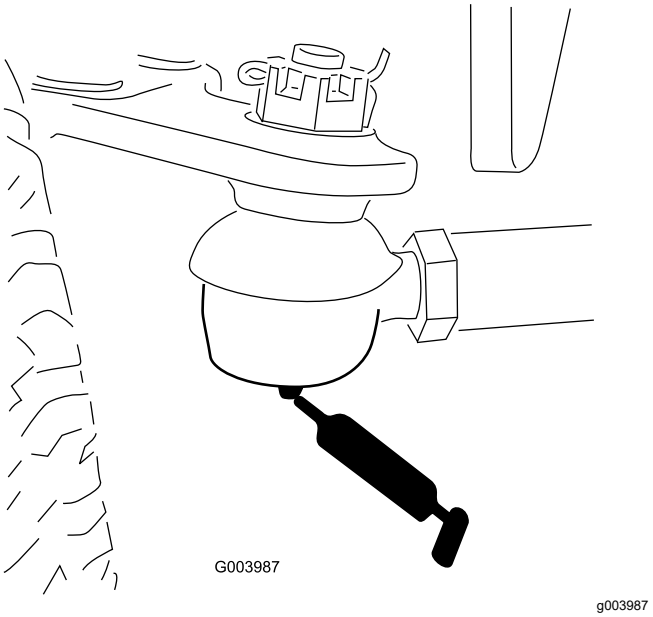

Şekil 42

- Aks direksiyon kılavuzu (1) (Şekil 43)

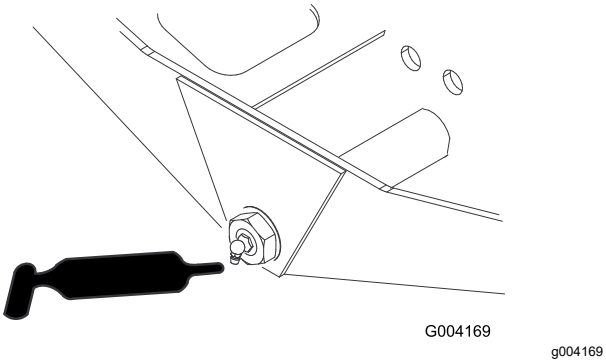

Şekil 43

- Direksiyon silindiri bilyalı mafsalları (2) (Şekil 44)

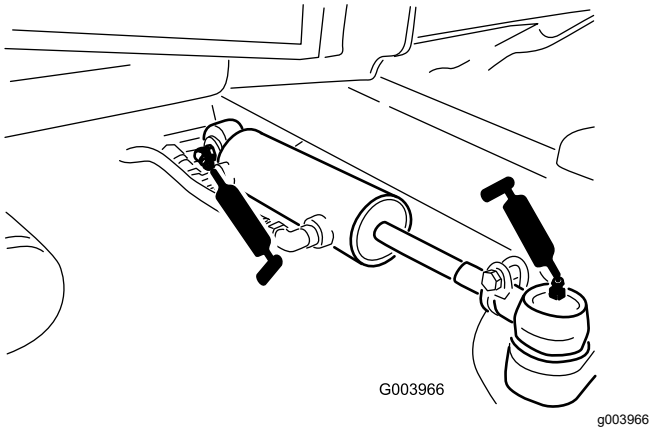

Şekil 44

- Fren pedalı (1) (Şekil 45)

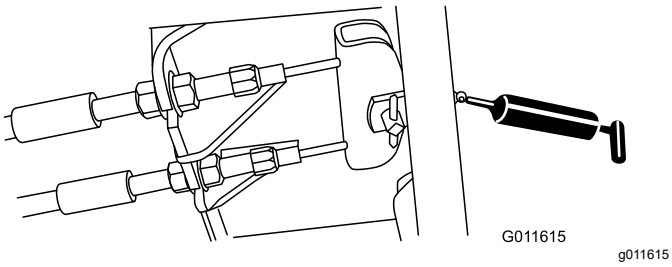

Şekil 45

Motor Bakımı

Motor Güvenliği

- Yağı kontrol etmeden veya kartere yağ eklemeden önce motoru kapatın.
- Regülatör hızını değiştirmeyin veya motoru yüksek devirde çalıştırmayın.

Hava Filtresi Bakımı

Servis Aralığı: Her 400 saatte (Hava filtresi göstergesi kırmızıysa hava filtresine daha erken bakın uygulayın. Aşırı kirli veya tozlu koşullarda daha sık bakım uygulayın.)

Hava temizleyici gövdesinde hava sızıntısına neden olabilecek bir hasar olup olmadığını kontrol edin. Hasarlıysa yenisiyle değiştirin. Tüm emme sistemini sızıntı, hasar veya gevşek hortum kelepçelerine karşı kontrol edin.

Hava temizleyici filtresine (Şekil 46) sadece servis göstergesi yandığında bakım yapın. Hava filtresinin gerektiğinden önce değiştirilmesi, filtre çıkarıldığında motora kir girme olasılığını arttırmakta başka bir işe yaramaz.

Önemli: **Kapağın yerine doğru oturduğunu ve hava temizleyici gövdesiyle tam olarak kapandığını teyit edin.**

1. Hava temizleyici kapağını hava temizleyici gövdesine sabitleyen kilit mandallarını açın (Şekil 46).

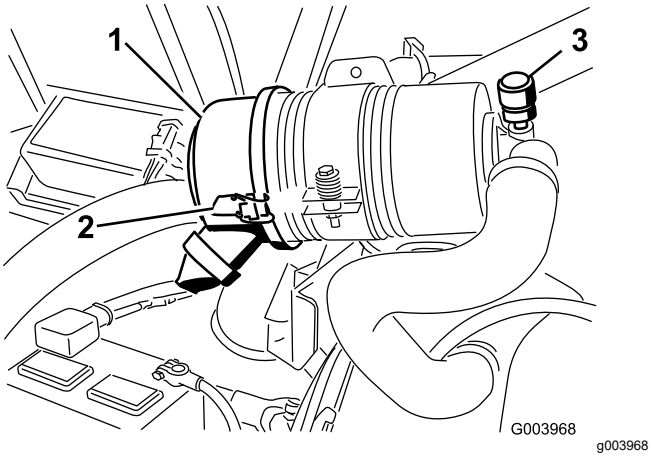

Şekil 46

1. Kapak
2. Kilit Mandalı
3. Bakım göstergesi

2. Kapağı, hava temizleyici gövdesinden çıkarın.
3. Filtreyi çıkarmadan önce, ana filtrenin dış kısmı ile kabın arasına sıkışmış büyük kir birikintilerinin giderilmesine yardımcı olmak için filtreyi düşük

basınçlı havayla (275 kPa (40 psi)) temizleyip kurutun.

Önemli: **Kirin filtreden geçip emiş kanalına girmesine yol açabileceğinden, yüksek basınçlı hava kullanmaktan kaçının.**

Not: Bu temizleme işlemi, filtreyi çıkardığınız zaman emiş kısmına kir girmesini önler.

4. Filtreyi çıkarıp yenisiyle değiştirin (Şekil 47).

   Not: Filtre kartuşu hasar görebileceğinden, kullanılmış filtre elemanının temizlenmesi tavsiye edilmez.

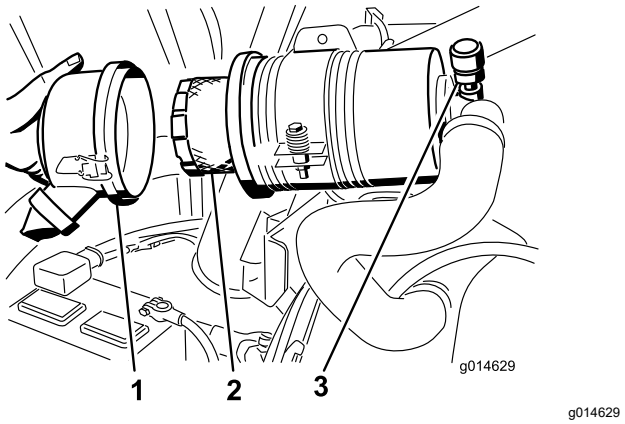

Şekil 47

1. Kapak
2. Filtre
3. Gösterge

5. Yeni filtreyi sevkiyat hasarlarına karşı kontrol edin ve hem filtrenin hem de gövdenin sızdırmazlık ucunu inceleyin.

   Önemli: **Hasarlı bir filtre elemanını kullanmayın.**

6. Filtre elemanının dış çerçevesine bastırıp kabın içine oturtarak yeni filtreyi yerleştirin.

   Önemli: **Filtrenin esnek orta kısmına baskı uygulamayın.**

7. Çıkarılabilir kapağın içinde bulunan kir çıkarma portunu temizleyin. Kauçuk çıkış valfini kapaktan çıkarın, oyuğu temizleyin ve çıkış valfini yenisiyle değiştirin.
8. Kauçuk çıkış valfini aşağı bakacak konuma (uçtan bakıldığında yaklaşık saat 5 ile 7 konumları arasına gelecek şekilde) getirerek kapağı takın.
9. Kilit mandallarını sabitleyin.

Motor Yağı Seviyesinin Kontrolü

Servis Aralığı: Her kullanımdan önce veya günlük

Ürün, motor karterinde bir miktar yağ ile teslim edilir; ancak, motorun ilk çalıştırılmasından önce ve sonra yağ seviyesi kontrol edilmelidir.

Karter kapasitesi: Filtreyle birlikte 5,2 litre

Aşağıdaki teknik özellikleri karşılayan yüksek kaliteli bir motor yağı kullanın:

- Gerekli API Sınıflandırma Seviyesi: CH-4, CI-4 veya üzeri
- Tercih edilen yağ: SAE 15W-40 (-17°C üzeri)
- Alternatif yağ: SAE 10W-30 veya 5W-30 (tüm sıcaklıklar)

Distribütörünüzde, 15W-40 veya 10W-30 viskoziteli Toro Premium Motor yağ bulabilirsiniz.

1. Makineyi düz bir zemine park edin, kesim ünitelerini indirin, motoru kapatın, park frenini etkinleştirin ve anahtarı çıkarın.
2. Kaputu açın.
3. Yağ çubuğunu çıkarın, silerek temizleyin ve takın (Şekil 48).

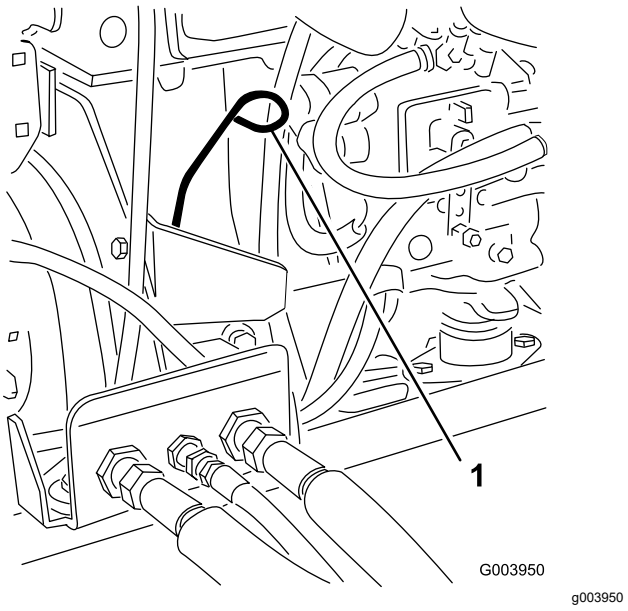

Şekil 48

1. Yağ çubuğu

4. Yağ çubuğunu çıkarın ve çubuktaki yağ seviyesini kontrol edin.

   Not: Yağ seviyesi, Full (Tam) işaretine kadar olmalıdır.

5. Yağ seviyesi Full (Tam) işaretinin altındaysa, dolum kapağını (Şekil 49) çıkarın ve seviye yağ

çubuğundaki Tam işaretine gelene kadar yağ ekleyin.

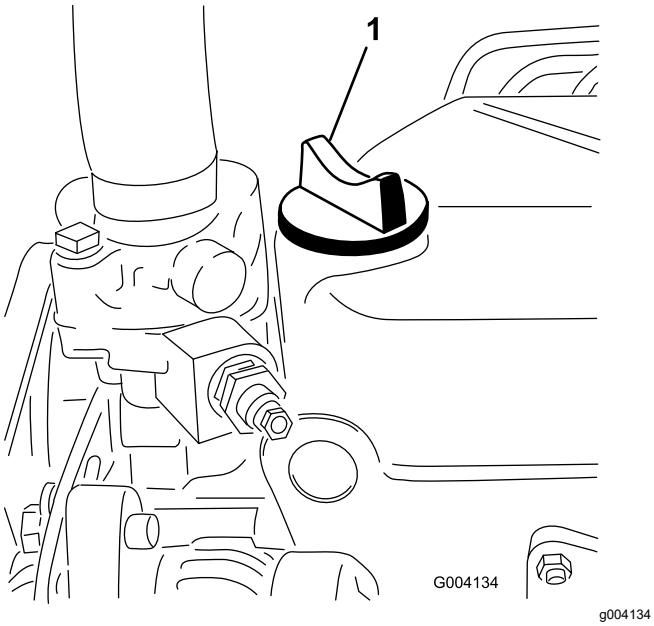

Şekil 49

1. Yağ dolum kapağı

Motoru aşırı doldurmayın.

Önemli: **Motor yağı seviyesini, yağ göstergesinin üst ve alt sınırları arasında tuttuğunuzdan emin olun. Motor yağının fazla veya eksik doldurulması motorun arızalanmasına neden olabilir.**

6. Yağ dolum kapağını takıp kaputu kapatın.

Motor Yağı ve Filtresine Bakım Uygulanması

Servis Aralığı: İlk 50 saatten sonra—Motor yağını ve filtreyi değiştirin.

Her 150 saatte

1. Boşaltma tapasını (Şekil 50) çıkarın ve boşaltma kabına yağ akmasını sağlayın.

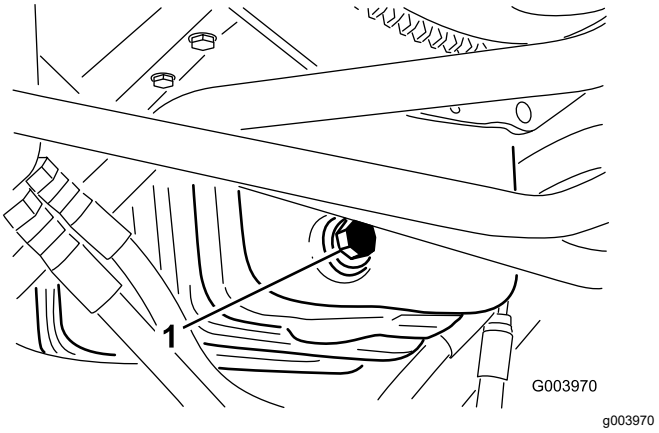

Şekil 50

1. Yağ boşaltma tapası

2. Yağ tamamen boşaltılınca boşaltma tapasını takın.
3. Yağ filtresini çıkarın (Şekil 51).

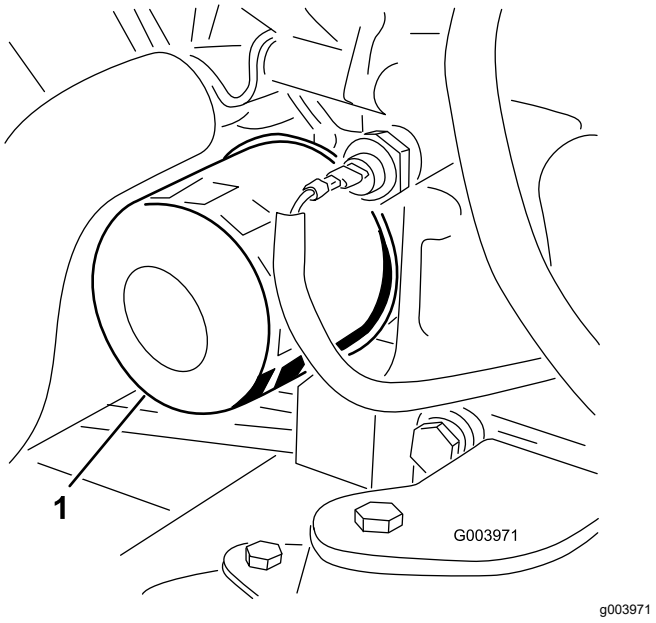

Şekil 51

1. Yağ filtresi

4. Yeni filtre contasına ince bir kat temiz yağ sürün.
5. Yeni yağ filtresini filtre adaptörüne takın. Filtreyi kauçuk conta ile filtre adaptörü temas edene kadar saat yönünde döndürerek sıkın, ardından bir yarım tur daha sıkın.

   Önemli: **Filtreyi aşırı sıkmayın.**

6. Kartere yağ ekleyin; bkz. Motor Yağı Seviyesinin Kontrolü (sayfa 38).

Gaz Kolunun Ayarlanması

1. Gaz kolunu, kontrol kolu yuvasının önüne yaklaşık 3 mm mesafede olacak biçimde konumlandırın.
2. Enjeksiyon pompası kolunun yanında bulunan gaz telindeki gaz teli konnektörünü gevşetin (Şekil 52).

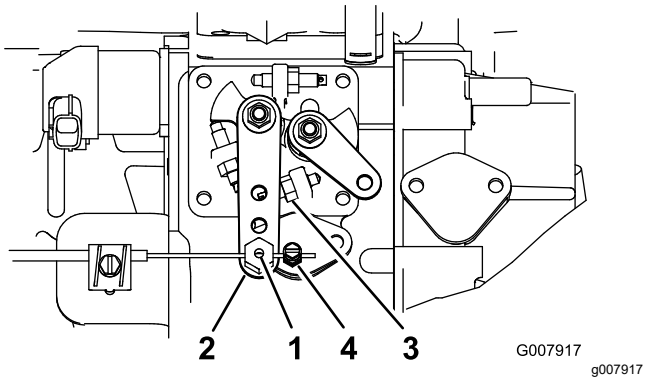

Şekil 52

1. Gaz teli kılavuzu
2. Enjeksiyon pompası kolu
3. Yüksek rölanti sınırlayıcısı
4. Gaz teli konnektörü

3. Enjeksiyon pompası kolunu yüksek rölanti sınırlayıcısına karşı tutun (Şekil 52).
4. Olası bir boşluğu almak için gaz telini çekerken gaz teli konnektörünü sıkın.

   Not: Sıkıldıktan sonra, gaz teli kılavuzu, enjeksiyon pompası kolunun üzerinde serbestçe dönebilmelidir.
5. İşlem sırasında gaz kolu yerinde kalamıyorsa, gaz kolundaki sürtünme elemanını ayarlamak için kullanılan kilit somununu daha fazla sıkın.

Yakıt Sistemi Bakımı

⚠ TEHLIKE

Yakıt ve yakıt buharları belirli koşullar altında son derece yanıcı ve patlayıcıdır. Yakıttan kaynaklanan bir ateş veya patlama sizde ve başkalarında yanıklar oluşmasına ve maddi hasara yol açabilir.

- **Yakıt deposunu, açık havada, motor kapalı ve soğukken doldurun. Yakıt dökülürse silin.**
- **Yakıt deposunu ağzına kadar doldurmayın. Yakıt seviyesi doldurma ağzının değil deponun en üst noktasının 25 mm altına ulaşana kadar yakıt deposuna yakıt ekleyin. Depoda bırakacağınız bu boş alan yakıtın genleşmesine olanak tanır.**
- **Yakıtla çalışırken asla sigara içmeyin ve açık alevlere veya yakıt buharlarının kıvılcımla alev alabileceği yerlere yaklaşmayın.**
- **Yakıtı temiz, güvenlik onaylı bir kapta, kapağını kapalı tutarak saklayın.**

Yakıt Deposunun Boşaltılması

Servis Aralığı: Her 800 saatte—Yakıt deposunu boşaltın ve temizleyin.

Depolamadan önce

Yakıt sistemi kirlenirse veya makine uzun bir süre boyunca depoya kaldırılacaksa yakıt deposunu boşaltın ve temizleyin. Depoyu temizlemek için temiz yakıt kullanın.

Yakıt Hatlarının ve Bağlantılarının Kontrol Edilmesi

Servis Aralığı: Her 400 saatte (Veya her yıl kontrol edin; hangisi önce gerçekleşirse).

Yakıt hatlarında ve bağlantılarında bozulma, hasar veya gevşek bağlantı olup olmadığını kontrol edin.

Su Ayırıcısının Bakımı

Servis Aralığı: Her 400 saatte—Yakıt filtresi kabını değiştirin.

1. Yakıt filtresinin altına temiz bir kap yerleştirin.

2. Filtre kabını tabanındaki boşaltma tapasını gevşetin.

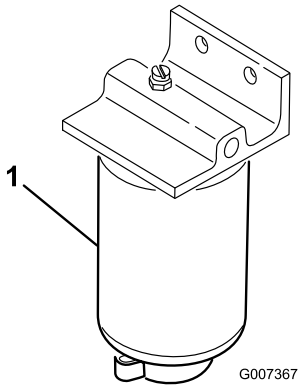

g007367

Şekil 53

1. Su ayırıcısı/Filtre kabı

3. Filtre kabının monte edildiği alanı temizleyin.
4. Filtre kabını yerinden çıkarın ve montaj yüzeyini temizleyin.
5. Filtre kabındaki contayı temiz yağla yağlayın.
6. Filtre kabını, conta ile montaj yüzeyi temas edene kadar elinizle takın, ardından ½ tur daha döndürün.
7. Filtre kabının tabanındaki boşaltma tapasını sıkın.

Yakıt Alım Borusunun Bakımı

Yakıt deposunun içinde bulunan yakıt alım borusu, kalıntıların yakıt sistemine girmesini önleyen bir elek ile donatılmıştır. Yakıt alım borusunu çıkarın ve eleği gerektiği şekilde temizleyin.

Yakıt Sistemindeki Havanın Alınması

Su ayırıcısını değiştirdikten sonra yakıt sistemindeki havayı alın.

1. Yakıt filtresi kabının tabanındaki boşaltma tapasını gevşetin.
2. Anahtarlı şalteri Açık konumuna getirin.

   Not: Elektrikli yakıt pompası, yakıt sistemindeki havayı otomatik olarak almak için çalışır. Bunun süresi 10 ila 60 saniye arasında değişir.

Elektrik Sistemi Bakımı

Önemli: **Makinede kaynak işlemi yapmadan önce, elektrik sisteminin hasar görmemesi için akünün her iki kablosunu da ayırın, elektronik kontrol modülü kablo demeti fişlerini çıkarın ve terminal konnektörünü alternatörden ayırın.**

Elektrik Sistemi Emniyeti

- Makineyi tamir etmeden önce akünün bağlantısını kesin. İlk önce negatif kutbun, son olarak da pozitif kutbun bağlantısını kesin. İlk önce pozitif kutbu, son olarak da negatif kutbu bağlayın.
- Aküyü, kıvılcım ve alevlerden uzak, iyi havalandırılan, açık bir ortamda şarj edin. Aküyü bağlamadan veya bağlantısını ayırmadan önce şarj cihazının fişini çekin. Koruyucu kıyafet giyin ve yalıtımlı aletler kullanın.

Akülerin Bakımı

Servis Aralığı: Her 50 saatte—Akünün durumunu kontrol edin ve temizleyin.

Her 50 saatte—Akünün kablo bağlantılarını kontrol edin.

UYARI

CALIFORNIA
Öneri 65 Uyarısı

Akü kutup başları, bağlantı uçları ve ilgili aksesuarlar kurşun ile kurşun bileşenleri içerir; bunlar, California Eyaleti tarafından kansere ve üreme sistemi hasarına yol açtığı kabul edilmiş kimyasallardır. Bunlara dokunduktan sonra ellerinizi yıkayın.

⚠ TEHLIKE

Akü elektroliti, tüketilmesi halinde ölümcül olan ve ağır yanıklara yol açabilen sülfürik asit içerir.

- **Elektroliti asla içmeyin veya cildinize, gözlerinize ya da giysilerinize temas etmesine izin vermeyin. Gözlerinizi korumak için emniyet gözlüğü, ellerinizi korumak içinse kauçuk eldiven takın.**
- **Aküyü, cildi yıkamak için temiz su bulunan bir yerde doldurun.**

⚠ UYARI

Akü şarj edilirken patlayıcı gazlar açığa çıkar.

Akünün yanında asla sigara içmeyin ve kıvılcımlar ile alevleri aküden uzak tutun.

Kirli bir akü yavaşça deşarj olacağından, bağlantı uçlarını ve tüm akü muhafazasını her zaman temiz tutun. Aküyü temizlemek için muhafazanın tamamını karbonatlı suyla yıkayın. Temiz suyla durulayın.

Sigortaların Kontrol Edilmesi

Elektrik sisteminde 8 sigorta bulunmaktadır. Sigorta bloku (Şekil 54), kontrol kolu erişim panelinin arkasında bulunur.

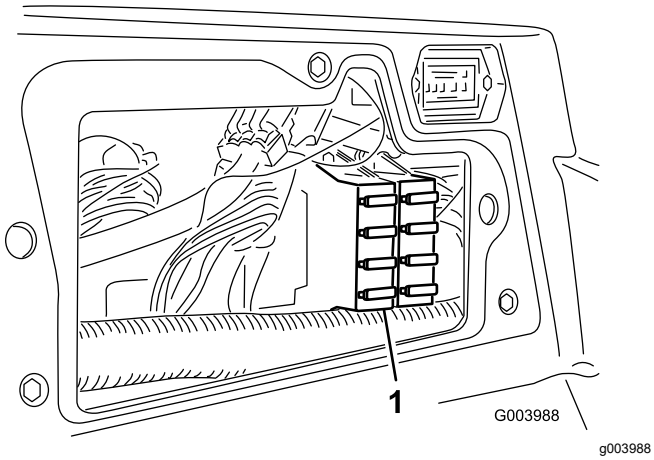

Şekil 54

1. Sigorta bloku

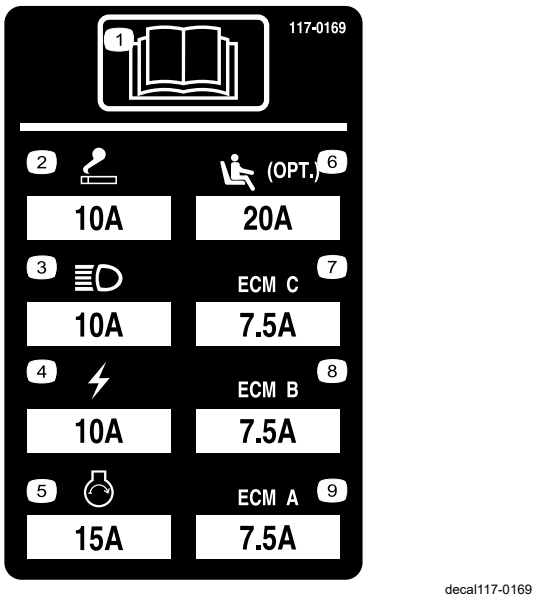

Şekil 55

Sürüş Sistemi Bakımı

Lastik Hava Basıncı Kontrolü

Servis Aralığı: Her kullanımdan önce veya günlük

Lastik hava basıncını kontrol edin. Ön ve arka lastiklerdeki doğru hava basıncı 83 ila 103 kPa'dır (12 ila 15 psi).

⚠ TEHLIKE

Düşük lastik hava basıncı makinenin yamaçlardaki dengesini azaltır. Bu da yaralanmaya veya ölüme yol açabilecek bir devrilmeye sebep olabilir.

Lastikleri gereğinden az şişirmeyin.

Tekerlek Bijonlarının Torkunun Kontrol Edilmesi

Servis Aralığı: İlk saatten sonra

İlk 10 saatten sonra

Her 250 saatte

Bijon somunlarını 94 ila 122 N·m torkla sıkın.

⚠ UYARI

Bijon somunlarının belirtilen değerlerle sıkılmaması yaralanmaya neden olabilir.

Bijon somunlarındaki doğru sıkma değerlerini koruyun.

Çekiş Sistemini Boşta Çalışmaya Ayarlama

Çekiş pedalı bırakıldığında makine stop etmemelidir. Stop ederse aşağıdaki ayarları yapın:

1. Makineyi düz bir zemine park edin, kesim ünitelerini indirin, motoru kapatın ve anahtarı çıkarın.
2. Makinenin ön kısmını, ön lastikler yerden kesilene kadar krikoyla kaldırın. Kazara düşmesini önlemek için makineyi kriko ayaklarıyla destekleyin.

   Not: 4 tekerlekten çekişli modellerde arka lastikler de yerden kesilmelidir.
3. Hidrostatın sağ tarafında, çekiş ayar kamının (Şekil 56) kilit somununu gevşetin.

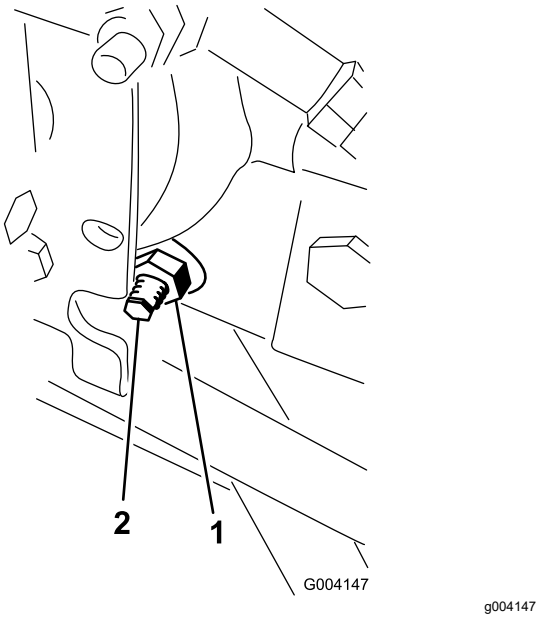

Şekil 56

1. Kilit somunu
2. Çekiş ayar kamı

⚠ UYARI

Nihai çekiş ayar kamı ayarının yapılabilmesi için motor çalışıyor olmalıdır. Bu ise bedensel yaralanma riski doğurur.

Ellerinizi, ayaklarınızı, yüzünüzü ve diğer uzuvlarınızı kıvılcım tutucudan, motorun diğer sıcak kısımlarından ve dönen parçalardan uzak tutun.

4. Motoru çalıştırın ve kamın altıgen somununu tekerleklerin dönmesi durana kadar her iki yönde de döndürün.
5. Ayarı sabitlemek için kilit somununu sıkın.
6. Motoru kapatın, kriko ayaklarını çıkarın ve makineyi yere indirin.
7. Stop etmediğinden emin olmak için makineyi test edin.

Arka Tekerlek Toe Açısının Ayarlanması

Servis Aralığı: Her 800 saatte—Arka tekerleğin Toe açısını kontrol edin.

1. Direksiyon simidini arka tekerlekler düz ileri bakacak şekilde döndürün.
2. Bağlantı çubuğunun (Şekil 57) her iki ucundaki sıkıştırma somunu gevşetin.

   Not: Bağlantı çubuğunun dıştan oluklu ucu soldan dişlidir.

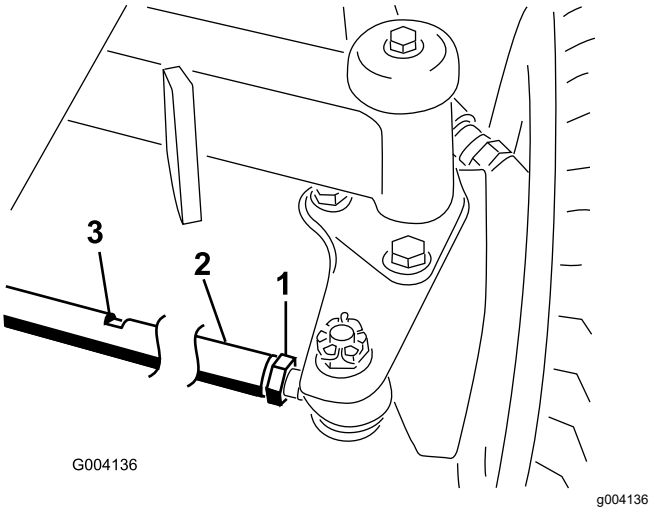

Şekil 57

1. Sıkıştırma somunu
2. Bağlantı çubuğu
3. Cıvata anahtarı yuvası

3. Cıvata anahtarı yuvasını kullanarak bağlantı çubuğunu döndürün.
4. Arka tekerleklerin önü ile arkasındaki mesafeyi aks yüksekliğinden ölçün.

   Not: Arka tekerleklerin ön kısmındaki mesafe, tekerleklerin arka kısmında ölçülen mesafeden 6 mm daha az olmalıdır.
5. Gerektiğinde bu işlemi tekrarlayın.

Soğutma Sistemi Bakımı

Soğutma Sistemi Emniyeti

- Motor soğutma sıvısının yutulması zehirlenmeye neden olabilir; çocuklardan ve evcil hayvanlardan uzak tutun.
- Sıcak ve basınçlı soğutma sıvısının dışarı akması veya sıcak bir radyatöre ve çevresindeki parçalara dokunulması ciddi yanıklara neden olabilir.
  - Radyatör kapağını çıkarmadan önce mutlaka en az 15 dakika motorun soğumasını bekleyin.
  - Radyatör kapağını açarken bir bez kullanın ve buharın çıkmasına izin vermek için kapağı yavaşça açın.

Soğutma Sisteminin Kontrolü

Filtre, yağ soğutucu ve radyatör önündeki kirleri her gün giderin, çalışma koşulları çok tozlu veya kirliyse bu işlemi daha sık yapın; bkz. Soğutma Sistemindeki Kalıntıların Giderilmesi (sayfa 44).

Soğutma sistemi, %50 su %50 etilen glikol çözeltili kalıcı antifrizden oluşan bir karışımla doldurulur. Her gün, motoru çalıştırmadan önce genleşme kabındaki soğutma suyu seviyesini kontrol edin. Soğutma sisteminin kapasitesi 6,6 litredir.

⚠ DIKKAT

Motor çalışıyorsa, sıcak ve basınçlı soğutma suyu boşalarak yanmalara yol açabilir.

- **Motor çalışıyorken radyatör kapağını açmayın.**
- **Radyatör kapağını açarken bir bez kullanın ve buharın çıkmasına izin vermek için kapağı yavaşça açın.**

1. Genleşme kabındaki (Şekil 58) soğutma sıvısı seviyesini kontrol edin.

   Soğutucu seviyesi, kabın yan tarafındaki işaretlerin arasında olmalıdır.

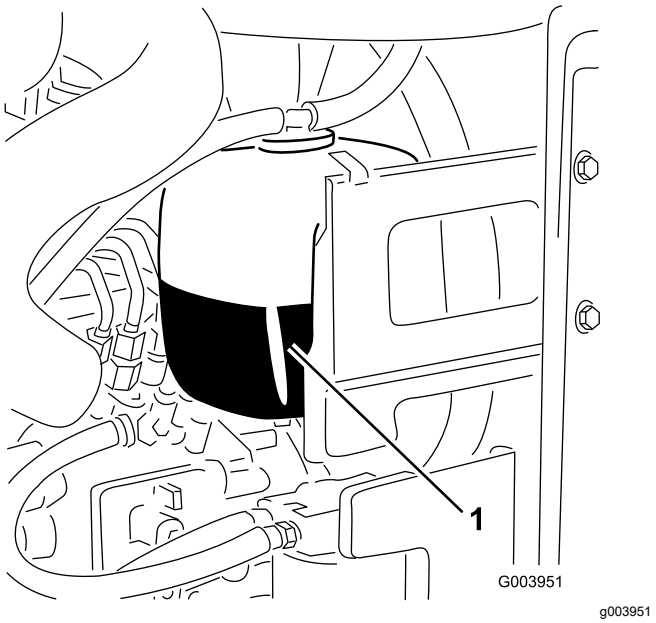

Şekil 58

1. Genleşme kabı

2. Soğutma suyu seviyesi düşükse, genleşme kabının kapağını çıkarın ve takviye yapın. **Kabı aşırı doldurmayın**.
3. Genleşme kabının kapağını takın.

Soğutma Sistemindeki Kalıntıların Giderilmesi

Servis Aralığı: Her kullanımdan önce veya günlük (Çalışma koşulları kirliyse daha sık temizleyin).

Her 100 saatte—Soğutma sistemi hortumlarını kontrol edin.

Her 2 yılda—Soğutma sistemi sıvısını boşaltın ve değiştirin.

1. Makineyi düz bir zemine park edin, kesim ünitelerini indirin, motoru kapatın, park frenini etkinleştirin ve anahtarı çıkarın.
2. Motor alanındaki tüm kalıntıları iyice temizleyin.
3. Kelepçenin mandalını açın ve arka eleği döndürerek açın (Şekil 59).

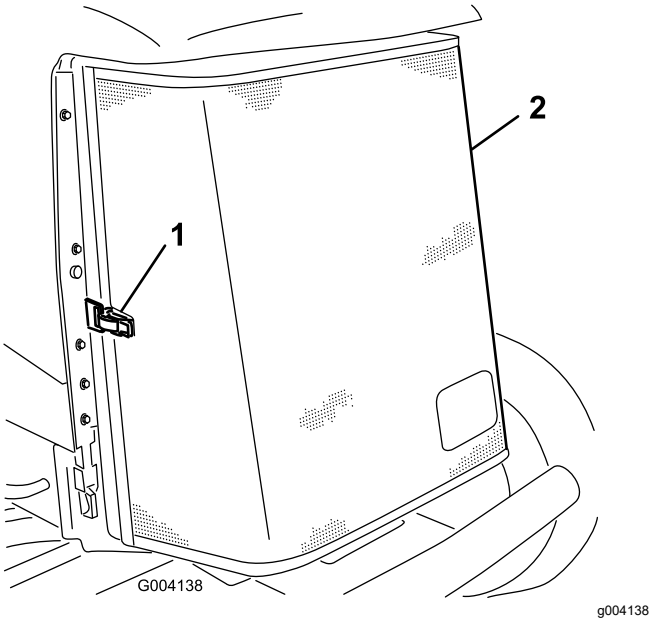

Şekil 59

1. Arka elek mandalı
2. Arka elek

4. Eleği basınçlı hava ile iyice temizleyin.
5. Yağ soğutucunun (Şekil 60) serbest kalması için mandalları içe doğru döndürün.

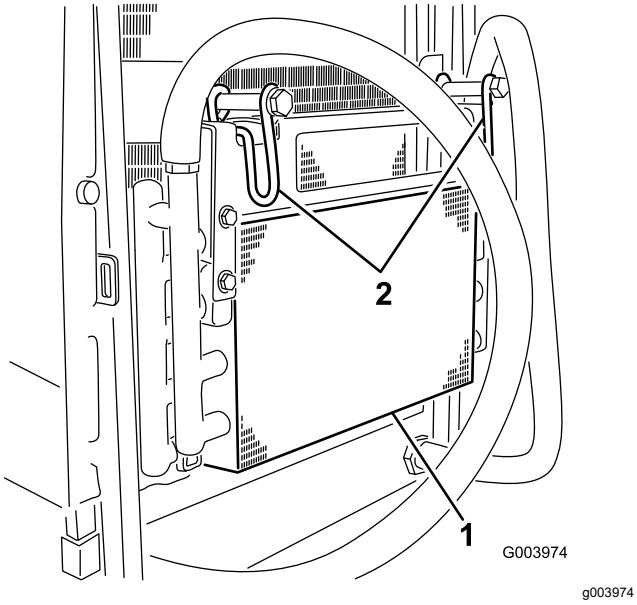

Şekil 60

1. Yağı Soğutucu
2. Yağ soğutucu mandalları

6. Yağ soğutucunun ve radyatörün (Şekil 61) her iki tarafını basınçlı hava ile iyice temizleyin.

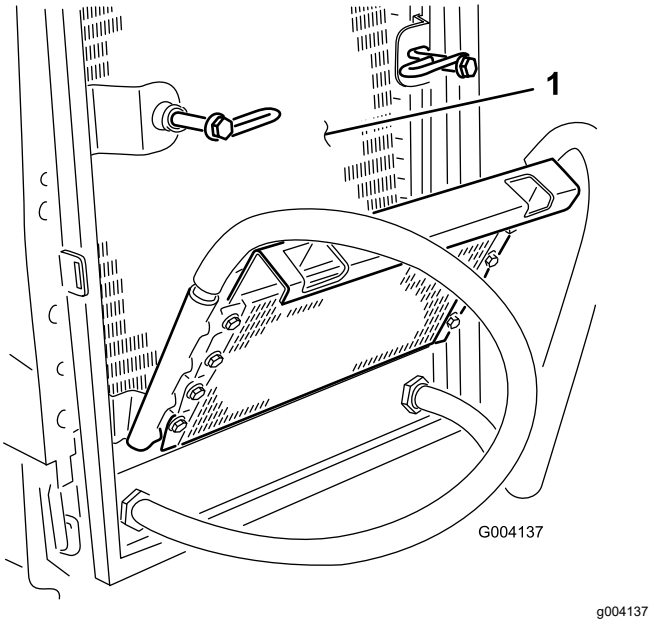

Şekil 61

1. Radyatör

7. Yağ soğutucuyu döndürerek yerine geri takın ve mandalları kapatın.
8. Eleği kapatın ve mandalı sabitleyin.

Fren Bakımı

Park Freninin Ayarlanması

Fren pedalında 2,5 cm'den fazla serbest hareket (Şekil 62) varsa veya daha fazla tutma kuvveti gerekiyorsa frenleri ayarlayın. Serbest hareket (veya "boşluk"), frenleme direnci hissedilmeden önce fren pedalının boşta hareket ettiği mesafedir.

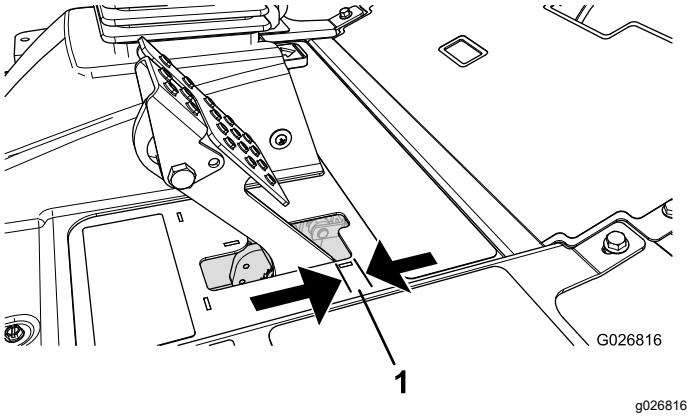

Şekil 62

1. Serbest hareket

Not: Ayarlamadan önce ve sonra kampanaların serbest olduğundan emin olmak için tekerlek motoru boşluğunu kullanarak kampanaları ileri geri sallayın.

1. Fren pedallarında serbest hareketi azaltmak için, fren kablosunun dişli ucundaki ön somunu (Şekil 63) gevşeterek frenleri sıkın.

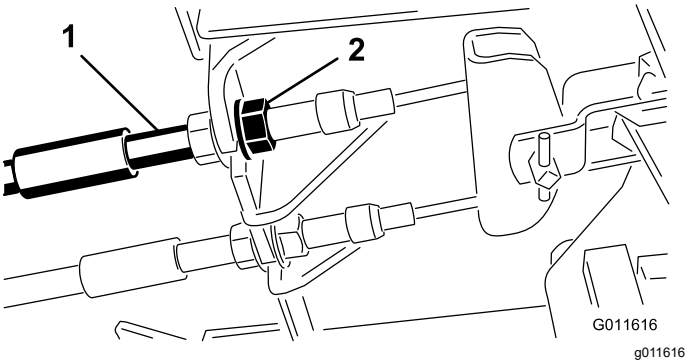

Şekil 63

1. Fren kabloları
2. Ön somunlar

2. Tekerlek kilitlenmeden önce, fren pedallarında 6 ila 13 mm serbest hareket (Şekil 62) olana kadar kabloyu geriye doğru hareket ettirmek için arka somunu sıkın.
3. Her iki kablonun frenleri aynı anda devreye soktuğundan emin olarak ön somunları sıkın.

   Not: Sıkma işlemi sırasında kablo kanalının dönmediğinden emin olun.

Park Freni Mandalının Ayarlanması

Park freni devreye girmez ve kilitlenmezse, fren mandalında bir ayarlama yapılması gerekir.

1. Park freni mandalını şasiye sabitleyen 2 vidayı gevşetin (Şekil 64).

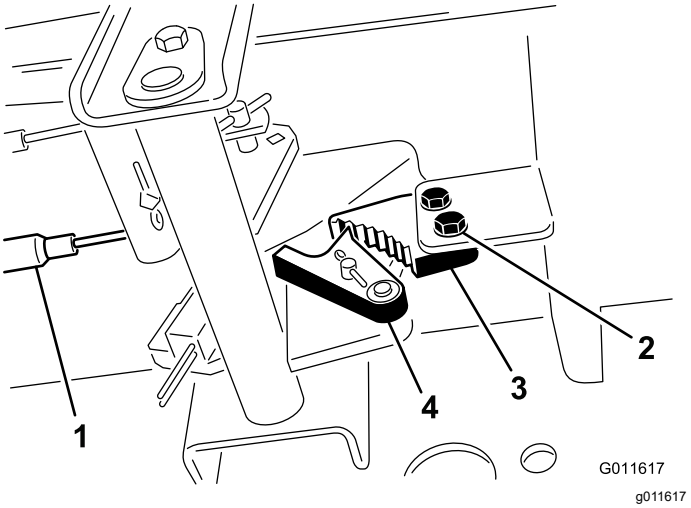

Şekil 64

1. Fren kabloları
2. Vidalar (2)
3. Park freni mandalı
4. Fren kilidi

2. Fren kilidi fren mandalına tam olarak kenetlenene kadar (Şekil 64) park frenini ileri doğru bastırın.
3. Ayarı kilitleyen 2 vidayı sıkın.
4. Park frenini devreden çıkarmak için fren pedalına basın.
5. Ayarı kontrol edin ve gerektiği şekilde ayarlayın.

Kemer bakımı

İlk çalışma gününden sonra ve ardından da her 100 çalışma saatinde bir alternatör kayışının durumunu ve gergisini kontrol edin.

Alternatör Kayışının Gerilmesi

Servis Aralığı: İlk 8 saatten sonra—Alternatör kayışının durumunu ve gerginliğini kontrol edin.

Her 100 saatte

1. Kaputu açın.
2. Alternatör kayışını alternatör ile krank mili kasnakları arasına 10 kg kuvvet uygulayarak bastırmak suretiyle (Şekil 65) kayışın gerginliğini kontrol edin.

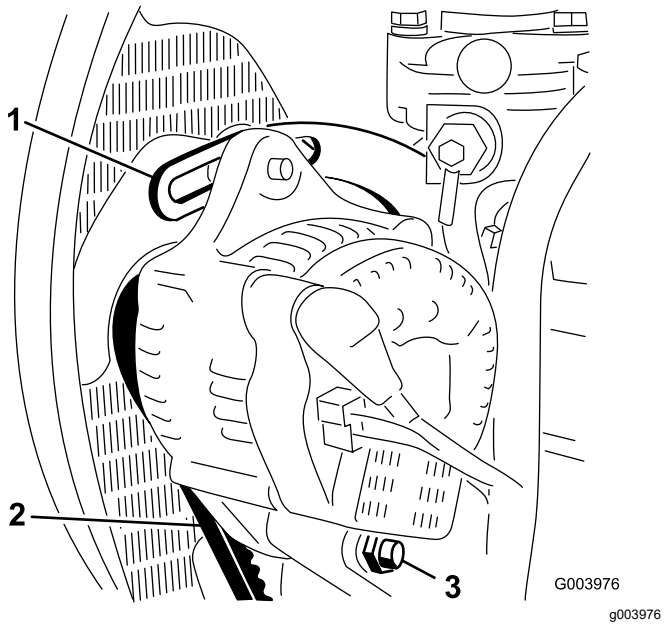

Şekil 65

1. Gergi
2. Alternatör kayışı
3. Pivot cıvata

Not: Kayışta 11 mm sapma olmalıdır. Sapma yanlışsa, 3. adıma geçin. Doğruysa çalışmaya devam edin.

3. Gergiyi motora tutturan cıvatayı (Şekil 65), alternatörü gergiye tutturan cıvatayı ve pivot cıvatasını gevşetin.
4. Alternatör ile motor arasına bir levye sokarak alternatörü kaldırın.
5. Doğru gerginliğe ulaştığınızda, ayarı sabitlemek için alternatör, gergi ve pivot cıvatalarını sıkın.

Hidrolik Sistemi Bakımı

Hidrolik Sistemi Emniyeti

- Hidrolik sıvısı cildinize nüfuz ederse derhal tıbbi yardım alın. Nüfuz eden hidrolik sıvısı bir doktor tarafından birkaç saat içinde çıkarılmalıdır.
- Hidrolik sistemine basınç uygulamadan önce tüm hidrolik sıvısı hortumlarının ve hatlarının iyi durumda, hidrolik bağlantıları ile bağlantı parçalarının ise yeterince sıkı olduğundan emin olun.
- Vücudunuzu ve ellerinizi, yüksek basınçlı hidrolik sıvısı çıkaran pim deliklerinden veya nozüllerden uzak tutun.
- Sızan hidrolik sıvılarını temizlemek için bir karton veya kağıt kullanın.
- Hidrolik sisteminde herhangi bir iş yapmaya başlamadan önce sistemdeki tüm basıncı emniyetli bir şekilde boşaltın.

Hidrolik Hatları ve Hortumlarının Kontrolü

Servis Aralığı: Her kullanımdan önce veya günlük

Hidrolik hatları ve hortumlarında sızıntı, bükülme, gevşek montaj destekleri, aşınma, gevşek bağlantı parçaları, hava şartlarından kaynaklanan bozulma ve kimyasal bozulma olup olmadığını kontrol edin. Çalışmaya başlamadan önce gerekli tüm onarımları yapın.

Hidrolik Sıvısı Seviyesinin Kontrol Edilmesi

Servis Aralığı: Her kullanımdan önce veya günlük

Depo, fabrikada yüksek kaliteli hidrolik sıvısıyla doldurulur. Hidrolik sıvısını kontrol etmek için en iyi zaman sıvının soğuk olduğu zamandır. Makine, "taşıma" konfigürasyonunda olmalıdır.

1. Makineyi düz bir zemine park edin, kesim ünitelerini indirin, motoru kapatın, park frenini etkinleştirin ve anahtarı çıkarın.
2. Doldurma ağzının ve hidrolik deposu kapağının çevresini temizleyin (Şekil 66).

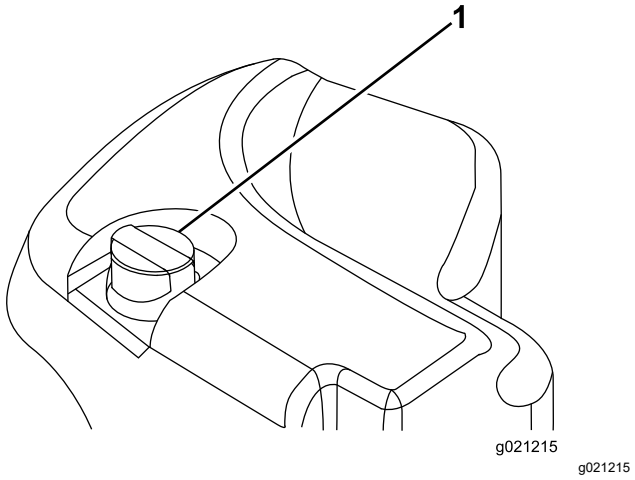

Şekil 66

1. Hidrolik sıvısı depo kapağı

3. Kapağı/yağ çubuğunu doldurma ağzından çıkarın ve temiz bir bezle temizleyin.
4. Yağ çubuğunu doldurma ağzına sokun, ardından çıkarın ve yağ seviyesini kontrol edin.

   Not: Yağ seviyesi, seviye ölçüm çubuğundaki işaretlerin arasında olmalıdır.

   Önemli: **Depoyu aşırı doldurmayın.**
5. Seviye düşükse, Tam işaretine gelene kadar yağ ekleyin.
6. Kapağı/yağ çubuğunu doldurma ağzına takın.

Hidrolik Sıvısı Teknik Özellikleri

Depo, fabrikada yüksek kaliteli hidrolik sıvısıyla doldurulur. Her gün motoru çalıştırmadan önce ve sonra hidrolik sıvısının seviyesini kontrol edin; bkz. Hidrolik Sıvısı Seviyesinin Kontrol Edilmesi (sayfa 47).

Önerilen hidrolik sıvı: Toro PX Uzun Ömürlü Hidrolik Sıvısı; 19 l kova veya 208 l bidon seçenekleri mevcuttur.

Not: Önerilen yedek sıvıyı kullanan makineler daha az sıvı ve filtre değişimi gerektirir.

Alternatif hidrolik sıvıları: Toro PX Uzun Ömürlü Hidrolik Sıvısı mevcut değilse, aşağıdaki tüm malzeme özellikleri için belirtilen aralıkta yer alan ve endüstri standartlarını karşılayan özelliklere sahip başka bir geleneksel, petrol bazlı hidrolik sıvısı kullanabilirsiniz. Sentetik sıvılar kullanmayın. Uygun ürünü belirlemek için yağlama maddesi distribütörünüze danışın.

Not: Toro, uygun olmayan muadil ürünler kullanılması sonucu ortaya çıkabilecek hasarlarla ilgili hiçbir sorumluluk kabul etmez. Bu nedenle ürünler sadece tavsiyelerinin arkasında durabilecek güvenilir üreticilerin ürünlerini kullanın.

Yüksek Viskozite Endeksli/Düşük Akma Noktalı Yıpranma Önleyici Hidrolik Sıvısı, ISO VG 46

Malzeme Özellikleri:

Viskozite, ASTM D445	40°C'de 44 ila 48 santistok (cSt)
Viskozite Endeksi ASTM D2270	140 veya daha yüksek
Akma Noktası, ASTM D97	-37°C ila -45°C arası (-34°F ila -49°F arası)
Endüstri Özellikleri:	Eaton Vickers 694 (I-286-S, M-2950-S/35VQ25 veya M-2952-S)

Not: Hidrolik sıvılarının büyük bir kısmı renksiz olduğundan, olası sızıntıları tespit edebilmek zordur. Hidrolik sıvıları için, 20 ml şişeler halinde satılan bir kırmızı boya katkısı vardır. 15 ila 22 litre hidrolik sıvısı için bir şişe yeterli olacaktır. Yetkili Toro distribütörünüze 44-2500 parça numarasıyla sipariş edebilirsiniz.

Önemli: **Toro Premium Sentetik Biyobozunur Hidrolik Sıvısı, Toro tarafından onaylanan tek sentetik biyobozunur sıvıdır. Bu sıvı, Toro hidrolik sistemlerinde kullanılan elastomerlerle uyumludur ve çok çeşitli sıcaklıklar için uygundur. Bu sıvı geleneksel mineral yağlarla uyumludur, ancak maksimum biyobozunurluk ve performans için hidrolik sistemi geleneksel sıvıdan olabildiğince arındırılmalıdır. Bu yağ, 19 l kova veya 208 l bidon seçenekleri ile yetkili Toro distribütörünüzde bulunabilir.**

Hidrolik Sıvısı Kapasitesi

56,7 litre; bkz. Hidrolik Sıvısı Teknik Özellikleri (sayfa 48)

Hidrolik Sıvısının Değiştirilmesi

Servis Aralığı: Her 2000 saatte—**Önerilen hidrolik sıvısını kullanıyorsanız,** hidrolik sıvısını değiştirin.

Her 800 saatte—**Önerilen hidrolik sıvısını kullanmıyorsanız veya depoyu alternatif bir sıvıyla doldurduysanız,** hidrolik sıvısını değiştirin.

Sıvı kirlenirse, sistemin yıkanması gerekeceğinden Toro Distribütörünüze başvurun. Kirlenmiş hidrolik sıvısı temiz bir yağa kıyasla sütümsü bir dokuda veya siyah renkte olur.

1. Makineyi düz bir zemine park edin, kesim ünitelerini indirin, motoru kapatın, park frenini etkinleştirin ve anahtarı çıkarın.
2. Kaputu yukarı kaldırın
3. Hidrolik sıvısı deposunun (Şekil 67) alt kısmına monte bağlantı parçasının altına büyük bir tahliye kabı yerleştirin.

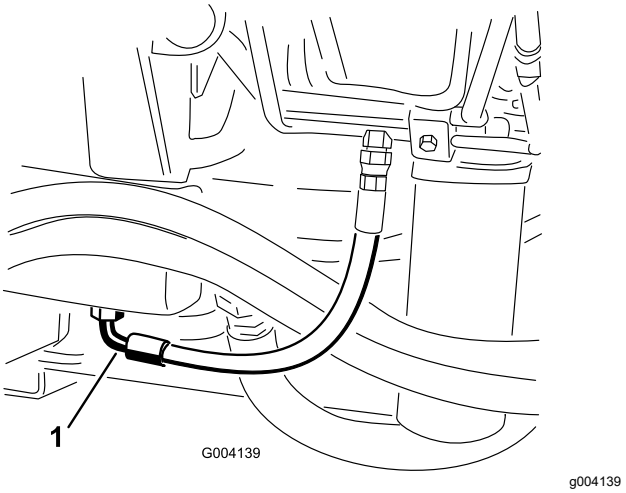

Şekil 67

1. Hortum

4. Hortumu bağlantı parçasının altından ayırın ve hidrolik sıvının tahliye kabına akmasına izin verin.
5. Hidrolik sıvısı tamamen boşaldıktan sonra hortumu takın.
6. Hidrolik deposunu hidrolik sıvısıyla doldurun; bkz. Hidrolik Sıvısı Teknik Özellikleri (sayfa 48) ve Hidrolik Sıvısı Kapasitesi (sayfa 48).

   Önemli: **Sadece belirtilen hidrolik sıvılarını kullanın. Diğer sıvılar sistemde hasara neden olabilir.**
7. Depo kapağını takın.
8. Motoru çalıştırın ve tüm hidrolik sistem kontrollerini kullanarak sisteme hidrolik sıvısı dağıtın.
9. Sızıntı olup olmadığını kontrol edin.
10. Motoru kapatın.
11. Hidrolik sıvısının seviyesini kontrol edin ve seviye çubuğundaki Dolu işaretine ulaşana kadar takviye edin.

    Önemli: **Depoyu aşırı doldurmayın.**

Hidrolik Filtrelerinin Değiştirilmesi

Servis Aralığı: Her 1000 saatte—**Tavsiye edilen hidrolik sıvısını kullanıyorsanız,** hidrolik filtrelerini değiştirin.

Her 800 saatte—**Tavsiye edilen hidrolik sıvısını kullanmıyorsanız veya depoyu alternatif bir sıvıyla doldurduysanız,** hidrolik filtrelerini değiştirin.

Hidrolik sistemde bir bakım aralığı göstergesi (Şekil 68) bulunur. Motor çalışma sıcaklığında çalışıyorken, göstergeye bakın; yeşil bölgede olmalıdır. Gösterge kırmızı bölgede ise hidrolik filtrelerini değiştirin.

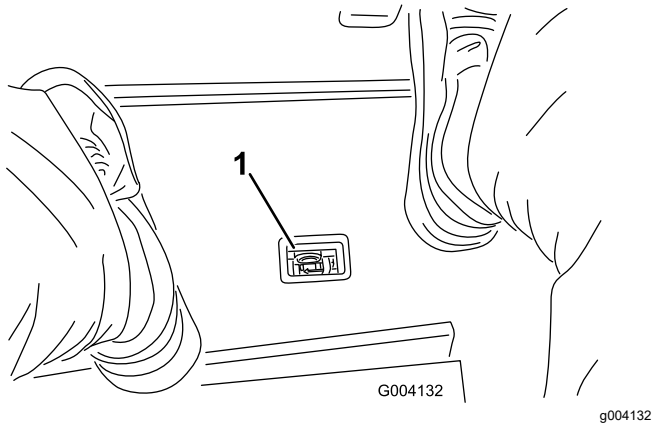

Şekil 68

1. Hidrolik filtre kısıtlama göstergesi

Önemli: **Başka filtrelerin kullanılması, bazı bileşenlerin garantisini geçersiz kılabilir.**

1. Makineyi düz bir zemine park edin, kesim ünitelerini indirin, park frenini etkinleştirin, motoru kapatın ve anahtarı çıkarın.
2. Filtre montaj alanının etrafını temizleyin ve filtrenin altına bir boşaltma kabı yerleştirin (Şekil 69 ve Şekil 70).

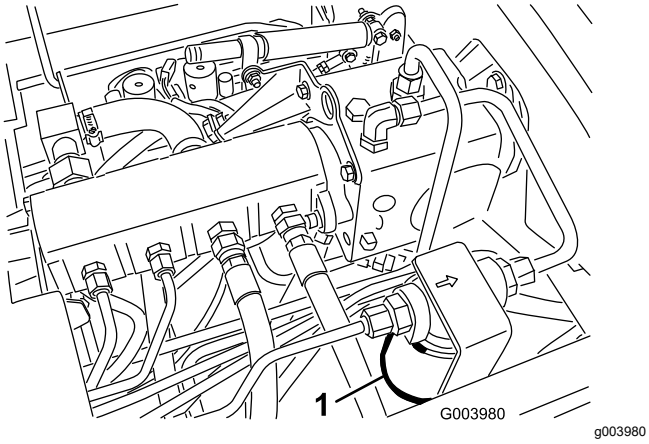

Şekil 69

1. Hidrolik filtresi

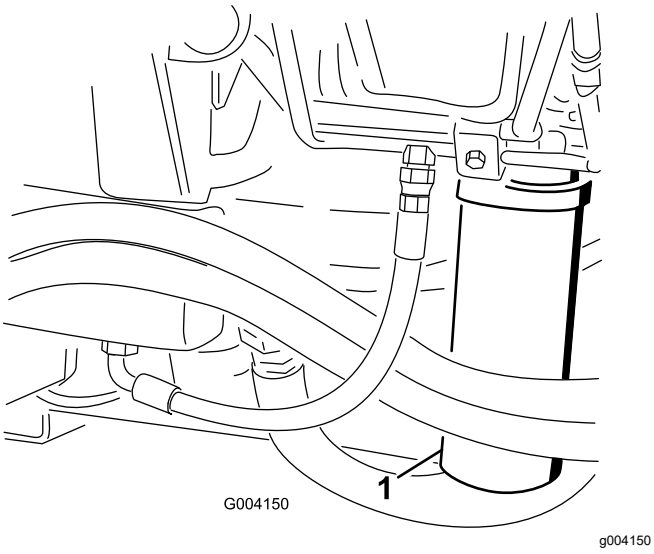

Şekil 70

1. Hidrolik filtresi

3. Filtreyi çıkarın.
4. Yeni filtredeki contayı temiz hidrolik yağıyla yağlayın.
5. Filtre montaj alanının temiz olmasını sağlayın.
6. Filtreyi, conta ile montaj yüzeyi temas edene kadar elinizle takın, ardından 1/2 tur daha döndürün.
7. Aynı işlemi diğer filtrede de tekrarlayın.
8. Motoru çalıştırın ve sistemdeki havanın boşaltılması için yaklaşık 2 dakika çalışmasını bekleyin.
9. Motoru kapatın ve sızıntı kontrolü yapın.

Hidrolik Devrelerindeki Basıncın Test Edilmesi

Hidrolik devrelerdeki basıncı test etmek için hidrolik sistem test portlarını kullanın. Yardım için yetkili Toro Distribütörünüze başvurun.

Çekiş devresinde sorun gidermeyi kolaylaştırmak için ön hidrolik borularındaki test portlarını (Şekil 71) kullanın.

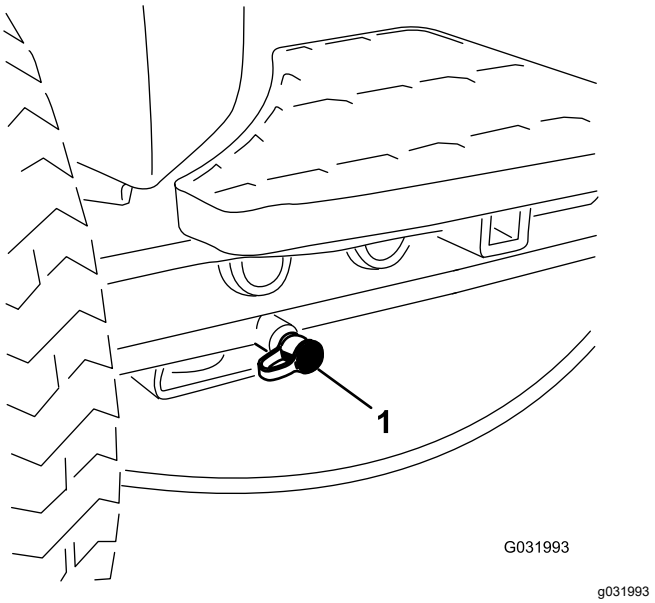

Şekil 71

1. Çekiş devresi test portu

Çim biçme devresinde sorun gidermeyi kolaylaştırmak için çim biçme manifold blokundaki test portlarını (Şekil 72) kullanın.

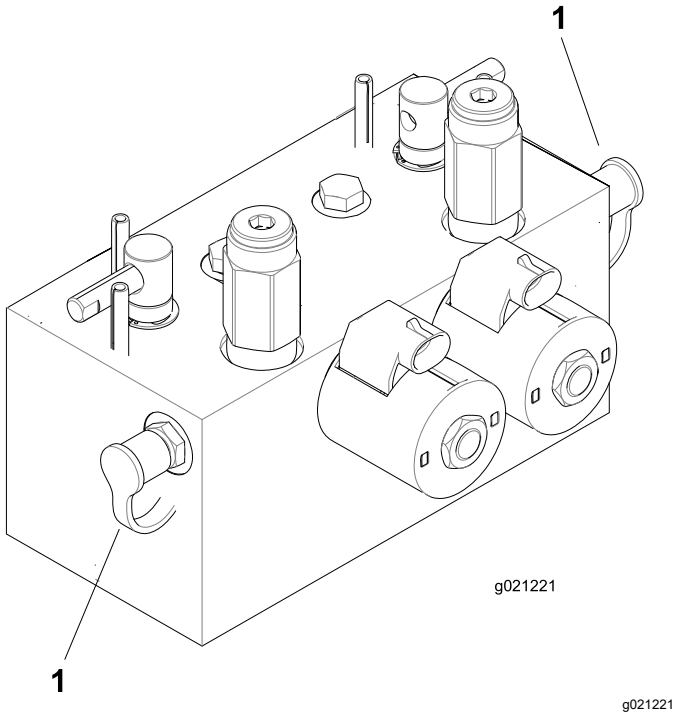

Şekil 72

1. Çim biçme devresi test portları (2)

Kaldırma devresinde sorun gidermeyi kolaylaştırmak için kaldırma manifold blokundaki test portunu (Şekil 73) kullanın.

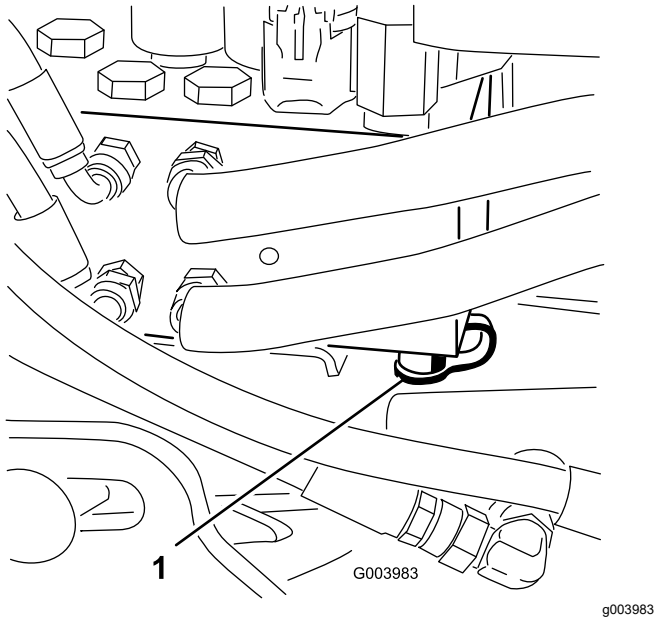

Şekil 73

1. Kaldırma devresi test portu

Kesim Ünitesi Sistemine Bakım Yapılması

Bıçak Güvenliği

- Aşınmış veya hasar görmüş bir bıçak ya da alt bıçak kırılabilir, fırlayan bıçak parçaları size veya çevredekilere isabet edebilir ve ağır yaralanma veya ölüme yol açabilir.
- Kesim ünitelerini aşınma veya hasara karşı düzenli olarak kontrol edin.
- Kesim ünitelerini kontrol ederken dikkatli olun. Silindirlere ve alt bıçaklara bakım yaparken bıçakları sarın veya eldiven giyin ve dikkatli olun. Silindirleri ve alt bıçakları sadece yenileriyle değiştirin ya da bileyin, asla düzleştirmeyin veya kaynak uygulamayın.
- Birden fazla kesim ünitesi bulunan makinelerde, bir silindiri döndürürken dikkatli olun, aksi takdirde diğer kesim ünitelerindeki silindirler de dönebilir.

Silindir-Alt Bıçak Temasının Kontrol Edilmesi

Servis Aralığı: Her kullanımdan önce veya günlük

Kesim kalitesi daha önce iyi olmuş olsa bile silindir-alt bıçak temasını kontrol edin. Silindirin ve alt bıçağın tüm uzunluğu boyunca hafif bir temas olmalıdır (kesim ünitesinin *kullanma kılavuzundaki* Silindir-Alt Bıçak Ayarının Yapılması bölümünü inceleyin).

Kesim Ünitelerine Ters Bileyleme Yapılması

⚠ UYARI

Silindirlerle veya diğer hareketli parçalarla temas etmek yaralanmaya neden olabilir.

- **Parmaklarınızı, ellerinizi ve giysilerinizi silindirlerden ve diğer hareketli parçalardan uzak tutun.**
- **Motor çalışıyorken silindirleri asla elinizle veya ayağınızla döndürmeye çalışmayın.**

Not: Ters bileyleme sırasında ön üniteler birlikte, arka üniteler de ayrıca birlikte çalışır.

1. Makineyi düz bir zemine park edin, kesim ünitelerini indirin, motoru kapatın, park frenini etkinleştirin ve Etkinleştir/Devre Dışı Bırak anahtarını DEVRE DIŞI BIRAK konumuna getirin.

2. Ters bileyleme kollarını açığa çıkarmak için koltuk kilidini açın ve koltuğu yükseltin (Şekil 74).
3. Ters bileyleme yapılacak tüm kesim ünitelerinde uygun ilk "silindir-alt bıçak" ayarlarını yapın; bkz. kesim ünitesi *Kullanma Kılavuzu*.
4. Motoru çalıştırın ve düşük rölantiye getirin.

⚠ TEHLIKE

Ters bileyleme sırasında motor devrinin değiştirilmesi silindirlerin durmasına yol açabilir.

- **Ters bileyleme sırasında motor devrini asla değiştirmeyin.**
- **Sadece rölanti devrinde ters bileyleme yapın.**

5. Hangi ünitelere ters bileyleme yapılacağını belirlemek için ön, arka veya her iki ters bileyleme kollarını seçin (Şekil 74).

⚠ TEHLIKE

Yaralanmayı önlemek için, işleme devam etmeden önce kesim üniteleriyle temas etmediğinizden emin olun.

6. Çim Biçme/Taşıma kolu ÇIM BIÇME konumundayken, Etkinleştir/Devre Dışı Bırak anahtarını ETKINLEŞTIR konumuna getirin. Belirlenen silindirlerde ters bileyleme başlatmak için Biçme Gövdesini İndir/Kaldır kolunu ileri itin.
7. Uzun saplı fırçayı kullanarak bileyleme malzemesi sürün.

   Not: Asla kısa saplı bir fırça kullanmayın.
8. Ters bileyleme sırasında silindirler durur veya hatalı çalışmaya başlarsa, hız sabitlenene kadar daha yüksek bir silindir hızı ayarı seçin, ardından da silindir hızını dilediğiniz hıza getirin.
9. Ters bileyleme sırasında kesim ünitelerinde ayar yapmak için, Biçme Gövdesini İndir/Kaldır kolunu geriye çekip ardından Etkinleştir/Devre Dışı Bırak anahtarını DEVRE DIŞI BIRAK konumuna getirin ve motoru kapatın.

   Ayarları yaptıktan sonra 4 - 8 arası adımları tekrarlayın.

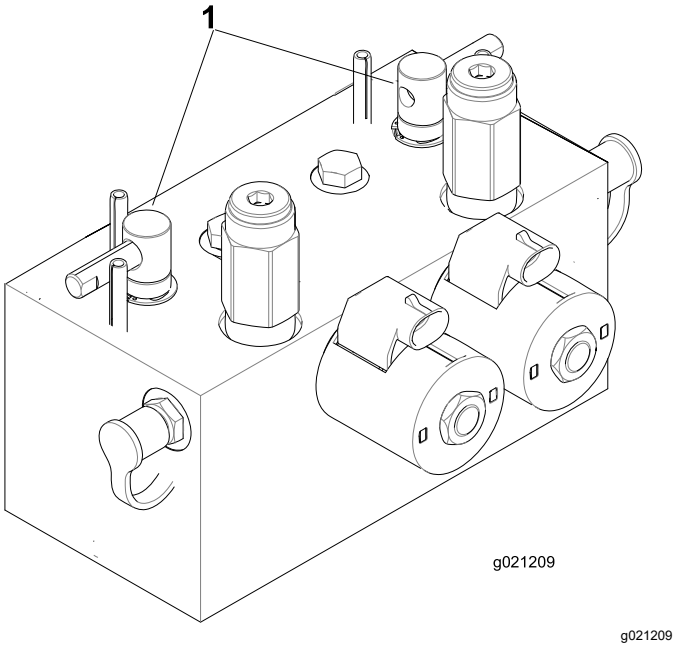

Şekil 74

1. Ters bileyleme kolları

10. Ters bileyleme yapmak istediğiniz tüm kesim üniteleri için aynı işlemi tekrarlayın.
11. Bitince, ters bileyleme kollarını tekrar ÇIM BIÇME konumuna getirin, koltuğu indirin ve kesim ünitelerindeki tüm bileyleme malzemesini yıkayarak giderin.

    Not: Kesim ünitesi silindiri-alt bıçak ayarını gerektiği gibi yapın. Kesim ünitesi silindiri hızını istediğiniz çim biçme ayarına getirin.

    Önemli: **Ters bileylemeden sonra ters bileyleme anahtarı tekrar KAPALI konumuna getirilmezse kesim üniteleri düzgün yükselmez veya çalışmaz.**

    Not: Daha iyi bir kesim kenarı için, bileyleme işleminden sonra alt bıçağın ön yüzünü eğeleyin. Bu sayede, kesim kenarında kalmış olabilecek çapak ve sert köşeler giderilecektir.

Depolama

Depo Emniyeti

- Operatör konumundan ayrılmadan önce, motoru kapatın, anahtarı çıkarın ve tüm hareketin durmasını bekleyin. Ayarlama, bakım, temizleme veya saklama öncesinde makinenin soğumasına izin verin.
- Makineyi veya yakıt kabını asla bir su ısıtıcısı veya diğer cihazlarda bulunan tipte açık alev, kıvılcım veya tutuşturma alevlerinin bulunduğu yerlerde depolamayın.

Çekiş Ünitesinin Hazırlanması

1. Makineyi düz bir zemine park edin, kesim ünitelerini indirin, park frenini etkinleştirin, motoru kapatın ve anahtarı çıkarın.
2. Çekiş ünitesini, kesme ünitelerini ve motoru iyice temizleyin.
3. Lastik hava basıncını kontrol edin; bkz. Lastik Hava Basıncı Kontrolü (sayfa 42).
4. Tüm bağlantı elemanlarını gevşekliğe karşı kontrol edin ve gerekirse sıkın.
5. Tüm gresörlükleri ve döner noktalara gres veya yağlayıcı sürün. Yağ artıklarını silerek temizleyin.
6. Boyalı alanlardaki çizik, pürüzlü veya paslı noktaları hafifçe zımparalayın ve boyasını rötuşlayın. Metal gövdede göçük varsa onarın.
7. Aküye ve kablolara aşağıdaki şekilde bakım uygulayın; bkz. Elektrik Sistemi Emniyeti (sayfa 41):
   A. Akü kutup başlarını akü kutuplarından çıkarın.
   B. Aküyü, bağlantı uçlarını ve kutupları bir tel fırça ve karbonat çözeltisi ile temizleyin.
   C. Korozyonu önlemek için Kablo uçlarına ve akü kutuplarına Grafo 112X kaplama gresi (Toro Parça Nu. 505-47) veya vazelin sürün.
   D. Aküde kurşun sülfat oluşumunu önlemek için aküyü 60 günde bir 24 saat boyunca yavaşça şarj edin.

Motorun Hazırlanması

1. Yağ karterindeki motor yağını boşaltın ve tahliye tapasını takın.
2. Yağ filtresini çıkarın ve atın. Yeni yağ filtresini takın.
3. Motora, belirtilen tipte motor yağı doldurun.
4. Motoru çalıştırın ve yaklaşık 2 dakika boyunca rölantide çalıştırın.
5. Motoru kapatın ve anahtarı çıkarın.
6. Yakıt deposunu temiz yakıtla yıkayın.
7. Tüm yakıt sistemi bağlantı parçalarını sabitleyin.
8. Hava temizleyici tertibatını iyice temizleyin ve bakımını yapın.
9. Hava temizleyici girişini ve egzoz çıkışını, hava koşullarına dayanıklı bir bantla kapatın.
10. Antifriz korumasını kontrol edin ve bulunduğunuz bölgede beklenebilecek en düşük sıcaklık için gerektiği şekilde 50/50 su ve etilen glikol bazlı antifriz çözeltisi ekleyin.

AEA ve Birleşik Krallık için Gizlilik Beyanı

Toro’nun Kişisel Bilgilerinizi Kullanması

The Toro Company (“Toro”) gizliliğinize saygı duyar. Ürünlerimizi satın aldığınızda, doğrudan sizden veya yerel Toro şirketi/bayisi aracılığıyla sizin hakkınızda bazı kişisel bilgiler toplayabiliriz. Toro bu bilgileri, garantinizi kaydetmek, garanti talebinizi işleme koymak veya bir ürün geri çağırması durumunda sizinle iletişim kurmak gibi sözleşmeye dayalı yükümlülüklerini yerine getirebilmek amacıyla ya da müşteri memnuniyetini ölçmek, ürünlerini geliştirmek veya ilginizi çekebilecek ürün bilgilerini size sunabilmek gibi meşru ticari amaçlarla kullanır. Toro, kişisel bilgilerinizi iştirakleriyle, bağlı kuruluşlarıyla, bayileriyle veya bu tür faaliyetlerle bağlantılı diğer iş ortaklarıyla paylaşabilir. Ayrıca, kanunların gerektirdiği hallerde veya bir işletmenin satılması, satın alınması veya birleşmesiyle bağlantılı durumlarda da kişisel bilgilerinizi ifşa edebiliriz. Kişisel bilgilerinizi pazarlama amacıyla başka bir şirkete asla satmayız.

Kişisel Bilgilerinizin Saklanması

Toro, kişisel bilgilerinizi yukarıda belirtilen amaçlar için gerekli olduğu süre boyunca ve yasal gerekliliklere uygun olarak saklayacaktır. İlgili kayıt saklama süreleri hakkında detaylı bilgi almak için legal@toro.comadresinden bize ulaşabilirsiniz.

Toro’nun Güvenlik Taahhüdü

Kişisel bilgileriniz ABD'de veya yaşadığınız ülkeden daha esnek veri koruma kanunlarının uygulandığı başka bir ülkede işlenebilir. Kişisel bilgilerinizi yaşadığınız ülkenin dışına aktaracağımız zaman, bilgilerinizin korunması ve güvenli bir şekilde ele alınması için gereken tedbirlerin alınmasına yönelik tüm yasal adımları atacağız.

Verilere Erişme ve Düzeltme Hakkı

Kişisel verilerinizi inceleme, düzeltme veya işlenmesine itiraz etme ya da işlenmesini sınırlandırma hakkına sahipsiniz. Bunu yapmak için legal@toro.com adresinden bize ulaşabilirsiniz. Toro'nun kişisel bilgilerinizi kullanmasıyla ilgili endişeleriniz varsa bunu doğrudan bize iletmenizi rica ederiz. Avrupa Birliği vatandaşıysanız, kendi Veri Koruma Makamınıza şikayette bulunma hakkınız olduğunu hatırlatırız.

California - Teklif 65 Kapsamında Uyarı Bilgisi

Bu uyarı nedir?

Satışa sunulmuş bir üründe şuna benzer bir uyarı etiketi görebilirsiniz:

UYARI: Kanser ve Üreme Sistemi Hasarı—www.p65Warnings.ca.gov.

Teklif 65 Nedir?

Teklif 65, California'da faaliyet gösteren, California'da ürün satan veya California'da satılabilecek veya satın alınabilecek ürünler üreten tüm şirketler için geçerlidir. Teklif, California Valisi'ne; kansere, doğum kusurlarına ve/veya diğer üreme sistemi hasarlarına yol açtığı bilinen kimyasalların bir listesini tutma ve yayımlama yetkisi verir. Her yıl güncellenen bu liste, günlük hayatta kullandığımız pek çok üründe bulunan yüzlerce kimyasalı içermektedir. Teklif 65'in amacı, bu kimyasallara maruz kalma konusunda halkı bilgilendirmektir.

Teklif 65, bu kimyasalları içeren ürünlerin satışını yasaklamaz, bunun yerine her türlü ürün, ambalaj veya ürünle ilgili literatürde uyarılar olmasını şart koşar. Ayrıca, bir Teklif 65 uyarısı, o ürünün herhangi bir ürün güvenliği standardını veya gerekliliğini ihlal ettiği anlamına gelmez. Hatta, California hükümeti, bir Teklif 65 uyarısının "bir ürünün "güvenli" veya "güvensiz" olduğuna dair bir düzenleyici ortam kararıyla aynı olmadığını" açıkça belirtmiştir. Bu kimyasalların çoğu, belgelendirilmiş bir zararları olmaksızın yıllardır pek çok gündelik hayat ürününde kullanılmaktadır. Detaylı bilgi için:https://oag.ca.gov/prop65/faqs-view-all.

Bir Teklif 65 uyarısı, bir şirketin (1) maruz kalmayı değerlendirdiği ve "kayda değer bir risk yok" seviyesini aştığı sonucuna vardığı, veya (2) maruz kalmayı değerlendirmeksizin, listede belirtilen bir kimyasal hakkında elinde bulunan bilgilere göre bir uyarı vermeyi seçtiği, anlamına gelir.

Bu kanun yer yerde geçerli mi?

Teklif 65 uyarıları sadece California kanunlarına göre zorunludur. Bu uyarılar, California genelinde restoranlar, marketler, oteller, okullar ve hastaneler gibi pek çok yerde ve pek çok üründe görülebilmektedir. Ayrıca, bazı internet ve posta siparişi satıcıları da web sitelerinde veya kataloglarında Teklif 65 uyarılarına yer vermektedir.

California uyarıları ile ulusal sınırlar arasındaki farklar nelerdir?

Teklif 65 standartları, ulusal ve uluslararası standartlardan genellikle daha katıdır. Ulusal sınırların çok altındaki seviyelere ulaşıldığında bir Teklif 65 uyarısı verilmesini gerektiren pek çok madde vardır. Örneğin, kurşun için belirlenen Teklif 65 uyarısı sınırı 0,5 µg/gün olup, bu değer ulusal ve uluslararası standartların oldukça altındadır.

Neden tüm benzer ürünlerde bu uyarı yok?

- California'da satılan ürünler için Teklif 65 uyarısı zorunluyken başka yerlerde satılan benzer ürünlerde bu uyarı zorunlu değildir.
- Bir Teklif 65 davasıyla karşılaşan ve ürünlerine Teklif 65 uyarıları yerleştirmesi gerektiğine hükmedilen şirketler olduğu gibi, benzer ürünler üreten başka şirketler için bu tür bir zorunluluk konmamıştır.
- Teklif 65'in uygulanmasında tutarsızlıklar vardır.
- Şirketler, Teklif 65 kapsamında uyarı yerleştirmek zorunda olmadıklarına kanaat getirip bu uyarıları yerleştirmeyebilmektedir. Bir ürün için Teklif 65 uyarısı yerleştirilmemiş olması, o ürünün listelenen kimyasalları benzer seviyelerde içermediği anlamına gelmez.

Toro neden bu uyarıya yer veriyor?

Toro, satın alıp kullanacakları ürünler hakkında en doğru kararı verebilmelerine yardımcı olmak amacıyla müşterilerine olabildiğince fazla bilgi vermeyi tercih etmiştir. Listede bulunan tüm kimyasallar maruz kalma sınırı gerekliliklerini karşılamadığından, Toro bazı durumlarda listedeki bir veya birkaç kimyasal hakkında, bunların maruz kalma seviyesini değerlendirmeksizin bazı uyarılar yerleştirmektedir. Toro ürünlerinin yol açabileceği maruz kalma seviyesi "yok denecek kadar az" veya "kayda değer bir risk yok" aralığında olabilse de, Toro, daha temkinli bir duruş sergileyerek Teklif 65 uyarıları yerleştirmeyi tercih etmiştir. Ayrıca, Toro bu uyarıları yerleştirmediği takdirde, Teklif 65'in uygulanmasını isteyen California Eyaleti veya özel taraflarca dava edilebilir ve para cezaları ödemek zorunda kalabilir.

Toro Garantisi

İki Yıl veya 1500 Saat Sınırlı Garanti

Koşullar ve Kapsanan Ürünler

Toro Company ve bağlı kuruluşu Toro Warranty Company, aralarındaki bir anlaşma uyarınca Toro Ticari ürününüzün ("Ürün") ilk 2 yıl boyunca veya 1500 çalıştırma saatine kadar* (hangisine daha önce ulaşılırsa) malzeme ve işçilik yönünden kusur içermeyeceğini ortak şekilde garanti eder. Bu garanti, Havalandırıcılar hariç tüm ürünler için geçerlidir (bu ürünler için ayrıca sunulan garanti bildirimlerine bakın). Garanti kapsamında bir koşul ortaya çıktığında, arıza tanı, işçilik, parçalar ve nakliyat dahil olarak Ürünü ücret talep etmeden onaracağız. Bu garanti Ürünün özgün perakende alıcısına gönderildiği tarihten itibaren başlar.
* Ürüne bir saat ölçer takılmıştır.

Garanti Hizmetini Almak için Talimatlar

Garanti kapsamında bir durum olduğunu düşünür düşünmez Ürünü satın aldığınız Ticari Ürünler Distribütörü veya Yetkili Ticari Ürün Satıcısına bildirimde bulunmak sizin sorumluluğunuzdur. Eğer bir Ticari Ürünler Distribütörü veya Yetkili Satıcıyı bulma konusunda yardıma ihtiyacınız veya garanti hak ve sorumluluklarınız hakkında sorularınız varsa, bizimle şu adresten irtibata geçebilirsiniz:

Toro Ticari Ürünler Hizmet Birimi
Toro Warranty Company
8111 Lyndale Avenue South
Bloomington, MN 55420-1196

952–888–8801 veya 800–952–2740
E-posta: commercial.warranty@toro.com

Mal Sahibinin Sorumlulukları

Ürünün sahibi olarak, *Kullanma Kılavuzunda* belirtilen gerekli bakım ve ayarlamaları yapmak sizin sorumluluğunuzdur. Üründe gerekli bakım ve ayarlamaların yapılmamasından ötürü ortaya çıkan sorunların onarımı bu garanti kapsamına dahil değildir.

Kapsam Dışı Öğeler ve Durumlar

Garanti dönemi boyunca meydana gelen arıza veya bozulmaların tümü malzeme veya işçilik kusurlarına dayanmaz. Bu garanti, aşağıdakileri kapsamaz:

- Toro tarafından sağlanmayan yedek parçaların kullanımı veya Toro markası olmayan ek veya modifiye aksesuar ve ürünlerin montajı ve kullanımı sonucu meydana gelen Ürün arızaları.
- Tavsiye edilen bakım ve/veya ayarlamaların yapılmaması sonucu meydana gelen Ürün arızaları.
- Ürünün kötü niyetli, ihmalkar ve dikkatsizce çalıştırılması sonucu meydana gelen Ürün arızaları.
- Hatalı olmayan, kullanıldıkça tükenen parçalar. Ürünün normal çalışması esnasında tüketilen veya kullanılan parçalara; fren pabuçları ve balataları, debriyaj balataları, bıçaklar, bobinler, silindirler ve yataklar (sızdırmaz veya yağlanabilir), yatak bıçakları, bujiler, nakil tekerlekleri ve yatakları, lastikler, filtreler ve kayışlar ile diyaframı, nozül ve çek valf gibi belirli spreyleme bileşenleri örnek gösterilebilir.
- Başta hava koşulları, depolama uygulamaları, kirlenme, onaylanmamış yakıtlar, soğutma sıvıları, yağlayıcılar, katkı maddeleri, gübreler, su veya kimyasallar olmak üzere dış etkenlerden kaynaklanan arızalar.
- Bağlı oldukları endüstriyel standartlara uymayan yakıtlardan (örn. benzin, motorin veya biyodizel) kaynaklanan arızalar ve performans sorunları.
- Normal gürültü, titreşim, aşınma, yıpranma ve bozulma. Normal “aşınma ve yıpranma” olaylarından başlıcaları arasında aşınma veya çizilme sonucu yatakların hasar görmesi, boyalı yüzeylerin aşınması, etiketlerin veya camların çizilmesi gibi durumlar sayılabilir.

Parçalar

Gerekli bakım faaliyeti olarak planlanan parçaların değişimi, ilgili parça için planlanan değişim süresine kadar garanti kapsamındadır. Bu garanti kapsamında değiştirilen parçalar, orijinal ürün garantisi süresi boyunca garanti altında kalır ve Toro'nun mülkü olurlar. Mevcut bir parçanın onarılması veya montajı ya da değiştirilmesi ile ilgili son kararı Toro verecektir. Toro, garanti onarımları için yeniden işlenmiş parçaları kullanabilir.

Uzun Döngülü ve Lityum-İyon Akü Garantisi

Uzun döngülü ve Lityum-İyon aküler hizmet ömürleri boyunca belirli bir toplam kilovat-saat sayısı kadar hizmet verebilir. Çalıştırma, şarj etme ve bakım teknikleri, toplam akü ömrünü uzatabilir veya kısaltabilir. Bu üründeki aküler kullanıldıkça, şarj etme aralıkları arasındaki kullanım süreleri akü tamamen bitene kadar gitgide azalacaktır. Normal tüketim nedeniyle bitmiş akülerin değişimi, ürün sahibinin sorumluluğudur.
Not: (Yalnızca Lityum İyon akü): İlk 2 yıl ücretsiz değişim. Daha fazla bilgi için akü garantisine bakın.

Bakım İşlerinin Masrafını Mal Sahibi Karşılar

Motorun ayarlanması, yağlama, temizlik ve cilalama; filtrelerin ve soğutma sıvısının değiştirilmesi ve tavsiye edilen bakım işlerinin tamamlanması, Toro ürünlerinin gerektirdiği normal hizmetlerden bazılarıdır ve masraflarını mal sahibi karşılar.

Genel Koşullar

Bu garanti kapsamında, onarım işlerinin bir Yetkili Toro Distribütörü veya Satıcısı tarafından yapılması tek çözüm yolunuzdur.

Toro Company veya Toro Warranty Company, bu garanti tarafından kapsanan Toro Ürünlerinin kullanımıyla ilgili dolaylı, tesadüfi veya müteakip hasarlardan sorumlu değildir; bu duruma makul arızalanma dönemleri boyunca muadil ekipman veya hizmet sağlanmasına veya bu garanti kapsamındaki beklemede olan onarımların kullanılmama döneminde tamamlanmasına ait her türlü gider veya masraf dahildir. Geçerli ise aşağıda gösterilen Emisyon garantisi hariç, başka bir açık garanti yoktur. Ticarete ve kullanıma uygunlukla ilgili ima edilen tüm garantiler, bu açık garantinin süresiyle sınırlıdır.

Bazı eyaletlerde tesadüfi veya müteakip hasarların kapsam dışı bırakılmasına veya ima edilen bir garantinin ne kadar sürdüğü ile ilgili kısıtlamalara izin verilmez, dolayısıyla yukarıdaki kapsam dışı bırakmalar ve kısıtlamalar sizin için geçerli olmayabilir. Bu garanti size belirli yasal haklar tanır ve ayrıca eyaletten eyalete değişiklik gösteren başka haklarınız da olabilir.

Emisyon Garantisiyle İlgili Not

Ürününüz üzerindeki Emisyon Kontrol Sistemi, ABD Çevre Koruma Ajansı (EPA) ve/veya California Hava Kaynakları Kurulu (CARB) tarafından belirlenmiş şartları karşılayan ayrı bir garanti kapsamında olabilir. Yukarıda belirtilen saat sınırlamaları Emisyon Kontrol Sistemi Garantisi için geçerli değildir. Ürününüzle birlikte verilen veya motor üreticisine ait belgeler arasında yer alan Motor Emisyon Kontrolü Garanti Beyanı’na bakın.

Amerika Birleşik Devletleri ve Kanada dışındaki Ülkeler

Amerika Birleşik Devletleri'nden veya Kanada'dan ihraç edilmiş Toro ürünlerini satın alan müşteriler, ülkelerine, bölgelerine veya eyaletlerine ait garanti poliçelerini almak için Toro Distribütörleriyle (Satıcılarıyla) irtibata geçmelidir. Eğer herhangi bir sebepten dolayı Distribütörünüzün hizmetinden memnun kalmazsanız veya garanti bilgilerini almakta zorluk çekerseniz, Yetkili Toro Servis Merkezinizle irtibata geçin.