Form No. 3325-646

TORO®

# 48 cm Recycler®

## Tosaerba Walk Power

**Modello 20814-210000001 ed oltre**
**Modello 20817-210000001 ed oltre**

# Manuale dell'operatore

CE

Italiano (I)

# Indice


| | Pagina |
|---|---|
| Introduzione | 2 |
| Sicurezza | 3 |
| Norme di sicurezza generali del tosaerba | 3 |
| Livello di pressione acustica | 5 |
| Livello di potenza acustica | 5 |
| Livello di vibrazioni | 5 |
| Glossario dei simboli | 6 |
| Assemblaggio | 8 |
| Disimballaggio del tosaerba | 8 |
| Montaggio della stegola | 8 |
| Montaggio del cavo di avviamento | 9 |
| Regolazione dell'altezza della stegola | 9 |
| Prima dell'avviamento | 9 |
| Rabbocco della coppa dell'olio | 9 |
| Rabbocco del serbatoio del carburante | 10 |
| Funzionamento | 11 |
| Comandi | 11 |
| Avviamento del motore | 11 |
| Spegnimento del motore | 12 |
| Utilizzo della trazione automatica | 12 |
| Regolazione dell'altezza di taglio | 12 |
| Utilizzo del raccoglitore | 13 |
| Inserimento del tappo del Recycler | 14 |
| Scarico posteriore | 14 |
| Consigli | 14 |
| Manutenzione | 16 |
| Programma di manutenzione raccomandato | 16 |
| Controllo del livello dell'olio motore | 17 |
| Pulizia del sottoscocca del tosaerba | 17 |
| Pulizia del canale di scarico e del tappo del Recycler | 18 |
| Sostituzione del filtro dell'aria. | 18 |
| Manutenzione della candela | 18 |
| Regolazione del cavo della trazione automatica | 19 |
| Lubrificazione della trazione automatica | 19 |
| Cambio dell'olio motore | 19 |
| Manutenzione della lama di taglio | 21 |
| Pulizia sotto il paracinghia | 23 |
| Pulizia dell'impianto di raffreddamento | 23 |
| Svuotamento del serbatoio del carburante | 23 |
| Piegatura della stegola | 23 |
| Rimessaggio | 24 |
| Preparazione del sistema di alimentazione | 24 |
| Preparazione del motore | 24 |
| Informazioni generali | 24 |
| Rimozione dopo il rimessaggio | 25 |
| Localizzazione guasti | 26 |


# Introduzione

Leggete attentamente il presente manuale al fine di utilizzare e mantenere correttamente il prodotto. La lettura del manuale permetterà a voi ed ai vostri collaboratori di prevenire lesioni personali e danni al prodotto. Sebbene la Toro progetti, produca e distribuisca prodotti all'insegna della sicurezza, voi siete responsabili del corretto utilizzo del prodotto in condizioni di sicurezza.

Per informazioni in materia di assistenza, ricambi originali Toro o ulteriori informazioni, rivolgetevi ad un Distributore autorizzato Toro o ad un Centro Assistenza Toro, ed abbiate sempre a portata di mano il numero di modello ed il numero di serie del prodotto. La targa con il numero di modello ed il numero di serie si trova nella posizione riportata nella Figura 1.

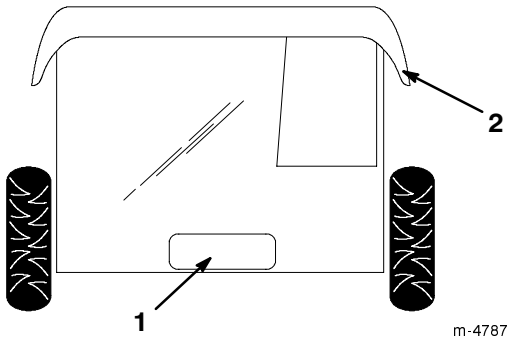


**Figura 1**

1. Posizione del numero di serie e del modello
2. Sportello posteriore

Per vostra comodità, scrivete il numero del modello e il numero di serie nello spazio seguente.

**No. modello:** _____

**No. di serie:** _____

© 2000 della The Toro Company
8111 Lyndale Avenue South
Bloomington, MN 55420-1196



Tutti i diritti sono riservati
Stampato negli USA

Il presente manuale evidenzia i pericoli potenziali e riporta messaggi di sicurezza speciali per aiutare voi ed altri ad evitare lesioni personali ed anche la morte. ***Pericolo***, ***Avvertenza***, e ***Attenzione*** sono termini utilizzati per identificare il grado di pericolo. Tuttavia, a prescindere dal livello di pericolosità, occorre prestare sempre la massima attenzione.

***Pericolo*** segnala una situazione di estremo pericolo che *provoca* infortuni gravi o la morte se non si osservano le precauzioni raccomandate.

***Avvertenza*** segnala un pericolo che *può* provocare infortuni gravi o la morte se non si osservano le precauzioni raccomandate.

***Attenzione*** segnala un rischio che può causare infortuni lievi o moderati se non si osservano le precauzioni raccomandate.

Per evidenziare le informazioni vengono utilizzate altre due parole: **Importante** indica informazioni di carattere meccanico di particolare importanza, e **Nota:** evidenzia informazioni generali di particolare rilevanza.

# Sicurezza

**L'errato utilizzo o manutenzione di questo tosaerba possono causare lesioni. Il rischio di infortuni può essere limitato osservando le seguenti istruzioni per la sicurezza.**

Toro ha progettato e testato questo tosaerba per offrire un servizio ragionevolmente sicuro; tuttavia *il mancato rispetto delle seguenti istruzioni può provocare gravi lesioni alle persone.*

**Avvertenza**

**Lo scarico del motore contiene ossido di carbonio, gas velenoso inodoro che può uccidere.**

**Non fate funzionare il motore in interni o in ambienti cintati.**

**Per garantire la massima sicurezza, migliori prestazioni e familiarizzare con questo prodotto, è essenziale che tutti gli operatori leggano attentamente il contenuto del presente manuale prima ancora di avviare il motore. Prestate particolare attenzione al simbolo di avvertimento ⚠ che significa *attenzione*, *avvertenza*, o *pericolo* — "norme di sicurezza personali". Leggete attentamente le norme di sicurezza. La mancata osservanza delle norme di sicurezza può provocare gravi lesioni alle persone.**

## Norme di sicurezza generali del tosaerba

Le seguenti istruzioni sono state adattate dalla norma ANSI/OPEI B71.1—1998 e dalla norma ISO 5395:1990(E). Le informazioni o la terminologia specifiche per i tosaerba Toro sono riportate tra parentesi.

Questo tosaerba è in grado di amputare mani e piedi, e di scagliare oggetti. La mancata osservanza delle seguenti istruzioni per la sicurezza può causare gravi lesioni ed anche la morte.

### Addestramento

- Leggete attentamente queste istruzioni. Acquisite dimestichezza con i comandi e con il corretto utilizzo del tosaerba prima di avviarlo.
- Non permettete mai che bambini e ragazzi utilizzino il tosaerba. Le normative locali possono imporre limiti all'età dell'operatore.
- Non permettete mai ad adulti di utilizzare il tosaerba se non hanno prima letto queste istruzioni.
- Non tosate in prossimità di altre persone, soprattutto bambini, o di animali da compagnia. Fermate il tosaerba se qualcuno entra nell'area di lavoro.
- Per evitare tragici incidenti, l'operatore deve stare sempre attento quando vi sono bambini nelle vicinanze. I tosaerba e la falciatura attirano spesso bambini e ragazzi. Non dovete mai supporre che i bambini stiano nel luogo in cui li avete visti l'ultima volta.
- Tenete i bambini lontano dall'area da tosare, ed accertatevi che siano curati da un adulto responsabile.
- Fate sempre attenzione, e spegnete il tosaerba se dei bambini entrano nell'area di lavoro.
- Prestate la massima attenzione quando vi avvicinate a curve cieche, cespugli, alberi od altri oggetti che possano impedire la vista.
- Ricordate sempre che l'operatore o utilizzatore è responsabile di incidenti o pericoli occorsi ad altre persone o alla loro proprietà.
- Il corretto utilizzo e montaggio degli accessori è riportato nelle istruzioni del fabbricante. Utilizzate soltanto accessori approvati dal fabbricante.

## Preparazione

- Controllate attentamente l'area da tosare, e rimuovete tutti i sassi, rami, fili, ossa ed altri corpi estranei.
- Indossate calzoni lunghi e calzature robuste quando tosate.
- Non usate mai il tosaerba a piedi nudi o in sandali.
- Usate sempre occhialoni od occhiali di sicurezza dotati di paraocchi laterali, quando utilizzate il tosaerba.
- Avvertenza: La benzina è altamente infiammabile. Prendete le seguenti precauzioni:
  - conservatela in apposite taniche;
  - eseguite i rifornimenti all'aperto e non fumate durante l'operazione;
  - aggiungete il carburante prima di avviare il motore. Non togliete mai il tappo del serbatoio, né aggiungete benzina a motore acceso o caldo.
  - non avviate il motore se avete versato della benzina. Allontanate il tosaerba dalla benzina versata, per non creare una fonte di accensione, finché i vapori non si saranno dissipati.
  - montate con sicurezza i tappi del serbatoio del carburante e della tanica.
  - all'occorrenza, se dovete scaricare la benzina dal serbatoio, fatelo all'aperto.
- Sostituite le marmitte di scarico difettose.
- Prima dell'uso, controllate sempre a vista che le lame, i bulloni delle lame e il gruppo di taglio non siano usurati o danneggiati. Sostituite in serie lame e bulloni usurati o danneggiati, per mantenere il bilanciamento.
- Nel caso dei tosaerba multilama, ricordate che la rotazione di una lama può provocare la rotazione anche di altre lame.

## Funzionamento

- Non azionate il motore in un locale chiuso in cui possano raccogliersi i fumi tossici del monossido di carbonio.
- Tosate solamente alla luce del giorno o con illuminazione artificiale adeguata.
- Appoggiate sempre i piedi con sicurezza su pendii.
- Camminate, non correte.
- Tenete saldamente la stegola.
- Nel caso dei tosaerba rotanti con ruote, tosate trasversalmente alla pendenza, mai su e giù.
- Sui pendii, invertite la direzione con la massima cautela.
- Non tosate pendii eccessivamente erti.
- Prestate la massima attenzione durante la retromarcia e quando tirate il tosaerba verso di voi.
- Guardate dietro di voi, e in basso, prima e durante la tosatura in retromarcia, al fine di accertare che non vi siano bambini piccoli.
- Fermate la lama (o le lame) se dovete inclinare il tosaerba per trasportarlo attraverso zone non erbose, e per trasportarlo da o al luogo da tosare.
- Non utilizzate il tosaerba se le protezioni o i carter sono danneggiati, o se non sono montati i dispositivi di sicurezza (come deflettori e raccoglitori).
- Non modificate le impostazioni del regime del motore.
- Disinserite tutte le lame e le frizioni della trasmissione prima di avviare il motore.
- Avviate il motore con cautela, attenendovi alle istruzioni e tenendo i piedi a debita distanza dalla lama (o lame).
- Non inclinate il tosaerba quando avviate il motore, salvo nei casi in cui sia necessario inclinarlo per l'avviamento. In questo caso, non inclinatelo più del necessario, e sollevate soltanto la parte lontana dall'operatore.
- Non avviate il motore quando vi trovate di fronte allo scarico.
- Non mettete le mani o i piedi vicino o sotto le parti rotanti. Restate sempre lontani dall'apertura dello scivolo.
- Non sollevate o trasportate mai il tosaerba se il motore è acceso.
- Spegnete il motore e staccate il cappellotto dalla candela:
  - prima di pulire intasamenti o di rimuovere ostruzioni dal piano inclinato;
  - prima di controllare, pulire o azionare il tosaerba;
  - dopo aver colpito un corpo estraneo. Verificate che il tosaerba non sia danneggiato, e riparatelo prima di avviarlo e di utilizzarlo;
  - e controllate immediatamente se la macchina inizia a vibrare in modo anomalo.
- Spegnete il motore:
  - ogni volta che vi allontanate dal tosaerba; e
  - prima del rifornimento di carburante.
- Riducete la regolazione dell'acceleratore durante il tempo di arresto del motore e, se il motore è dotato di valvola di intercettazione, spegnete l'afflusso di carburante dopo la tosatura.

- Fermate la lama (o lame) quando attraversate vialetti di ghiaia, marciapiedi o strade.
- Spegnete il motore e attendete che la lama si fermi completamente prima di togliere il raccoglitore.
- Non utilizzate il tosaerba se siete sotto l'effetto dell'alcol o della droga.
- Qualora il tosaerba iniziasse a vibrare in maniera anomala, spegnete il motore e verificate immediatamente la causa. La vibrazione segnala generalmente un problema.

I pendii sono un importante fattore nel caso di incidenti dovuti a slittate e cadute con gravi infortuni. Se non vi sentite a vostro agio su un pendio, non tosatelo.

- Fate attenzione a fosse, solchi e dossi. L'erba alta può nascondere degli ostacoli.
- Non tosate nelle adiacenze di scarpate, fossati o terrapieni. Potreste perdere l'appiglio o l'equilibrio.
- Non tosate erba bagnata. Potreste scivolare a causa della mancanza di appiglio.

### Manutenzione e rimessaggio

- Mantenete adeguatamente serrati tutti i dadi, i bulloni (particolarmente i bulloni di fissaggio delle lame), e le viti, per assicurarvi che il tosaerba funzioni nelle migliori condizioni di sicurezza.
- Non tenete il tosaerba con benzina nel serbatoio all'interno di edifici, dove i vapori della benzina possano raggiungere fiamme libere o scintille.
- Lasciate che il motore si raffreddi prima di riporre il tosaerba in un luogo chiuso.
- Per ridurre il rischio d'incendio, mantenete motore, marmitta di scarico, compartimento della batteria, e zona di conservazione della benzina esenti da erba, foglie ed eccessi di grasso.
- Controllate di frequente il raccoglierba, per verificarne l'usura o il deterioramento.
- Sostituite i componenti consumati o danneggiati.
- Prestate la massima attenzione quando maneggiate la benzina: i vapori di benzina sono esplosivi.
- Non manomettete i dispositivi di sicurezza. Controllatene il funzionamento ad intervalli regolari.
- Mantenete il tosaerba libero da accumulazione di erba, foglie e altri corpi estranei. Tergete l'olio e il carburante versati.
- Se colpite un oggetto, fermate il tosaerba e verificate se è stato danneggiato. All'occorrenza, riattate prima di avviare il motore.
- Non cercate di regolare l'altezza delle ruote a motore acceso.
- I componenti del raccoglitore sono soggetti a usura, danni e deterioramento, fattori che possono scoprire parti mobili o favorire il lancio di oggetti. Controllate di frequente i componenti e, all'occorrenza, sostituiteli con le parti consigliate dal costruttore.
- Le lame del tosaerba sono affilate e tagliano. Durante gli interventi di manutenzione avvolgete la lama (o lame) o indossate guanti adatti allo scopo, e fate molta attenzione.
- Non modificate le impostazioni del regime del motore.
- All'occorrenza, se dovete scaricare la benzina dal serbatoio, fatelo all'aperto.
- Per garantire le massime prestazioni e la sicurezza, utilizzate esclusivamente ricambi ed accessori originali Toro.
- Mantenete in buone condizioni gli adesivi di avvertenza ed istruzioni, e all'occorrenza sostituiteli.

## Livello di pressione acustica

Questo tosaerba presenta un livello di pressione acustica equivalente continuo ponderato su A all'orecchio dell'operatore di 84 dB(A), collaudato mediante rilevazioni su macchine identiche in conformità alle procedure ANSI B71.5-1984.

## Livello di potenza acustica

Questo tosaerba presenta un livello di potenza acustica di 96 dB(A)/1 pW, basato su misurazioni di macchine identiche ai sensi della Direttiva 84/538/CEE ed aggiornamenti.

## Livello di vibrazioni

Questo tosaerba presenta un livello massimo di vibrazioni delle mani e braccia di 7,4 $m/s^2$, basato sulla misurazione di macchine identiche in ottemperanza alle procedure ISO 5349.

# Glossario dei simboli

**Triangolo con simbolo di avvertimento – il simbolo all'interno del triangolo indica pericolo**



**Simbolo di avvertimento**



**Leggete il manuale dell'operatore**



**Consultate il manuale tecnico per apprendere le procedure di assistenza appropriate**



**Restate a distanza di sicurezza dal tosaerba**

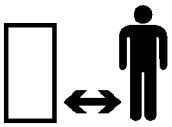

**Restate a distanza di sicurezza dal tosaerba**

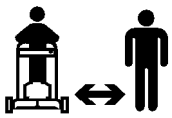

**Oggetti scagliati o volanti – Esposizione totale del corpo**

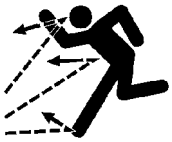

**Oggetti scagliati – Tosaerba con rotazione montata lateralmente. Mantenete il deflettore in posizione**

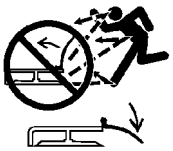

**Spegnete il motore prima di allontanarvi dalla posizione di lavoro**




**Non aprite o rimuovete i carter di sicurezza a motore acceso**

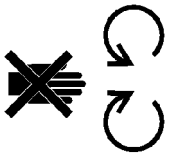

**La lama rotante può amputare le dita delle mani o dei piedi. Restate sempre lontani dalla lama del tosaerba quando il motore è acceso**



**Evitate che la lama si guasti durante lo sminuzzamento, nei casi in cui sia montato il tappo del Recycler, utilizzando il rinforzo della lama**

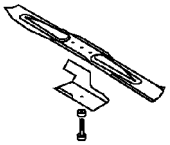

**Trasmissione**

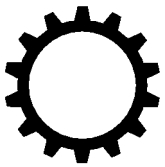

**Olio**



**On/Funzionamento**



**Innesto**

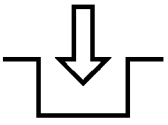

**Disinnesto**

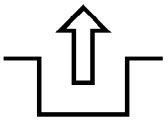

**Stato di carica della batteria**

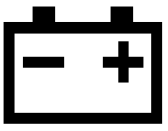

| | |
|---|---|
| **Contaore/ore di servizio trascorse** | 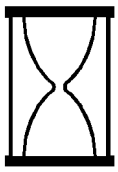 |
| **Massimo** |  |
| **Minima** |  |
| **Crescente/Decrescente** |  |
| **Punto di ingrassaggio** |  |
| **Avviamento del motore** | 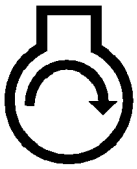 |
| **Spegnimento del motore** |   |
| **Starter** | 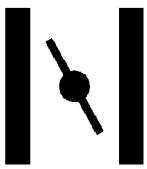 |
| **Iniettore (starter)** | 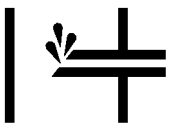 |
| **Premete tre volte l'iniettore** | 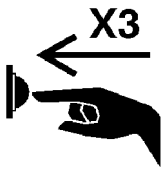  |

| | |
|---|---|
| **Carburante** | 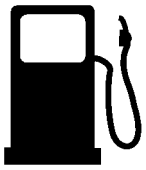 |
| **Folle** |   |
| **Prima** |   |
| **Seconda** |   |
| **Terza** |   |
| **Elemento di taglio – simbolo base** |  |
| **Elemento di taglio – regolazione dell'altezza** |  |
| **Girate la chiave di accensione** |  |
| **Controllo del movimento** | 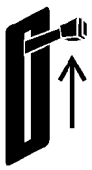 |
| **Tirate il cavo** | 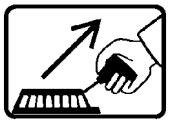 |

**Smaltite le batterie nel rispetto dell'ambiente**




**Ruota**



**Inserite la chiave di accensione**



**Trazione delle ruote**



# Assemblaggio

**Nota:** Stabilite i lati sinistro e destro della macchina dalla normale posizione di guida.

## Disimballaggio del tosaerba

**1.** Togliete il tosaerba dalla scatola, con prudenza.

**Avvertenza**

**Piegate e aprite correttamente la stegola, diversamente potreste stringere, tirare o danneggiare uno o più cavi. I cavi stretti, tirati o danneggiati possono causare l'avaria del tosaerba, e renderlo pericoloso durante l'utilizzo.**

- **Non stringete, non tirate e non danneggiate i cavi.**
- **Nel piegare od aprire la stegola maneggiate i cavi con cautela.**
- **Non utilizzate il tosaerba se uno o più cavi sono stretti, tirati o danneggiati. Rivolgetevi al Centro Assistenza autorizzato di zona.**

**2.** Collocate la stegola superiore sul pavimento, dietro il tosaerba, con l'etichetta sulla stegola rivolta in alto.

## Montaggio della stegola

**1.** Allentate i pomelli di regolazione dell'altezza della stegola e girate la stegola inferiore verso il retro del tosaerba, finché non si inserisce in una delle posizioni di regolazione dell'altezza della stegola, come illustrato nella Figura 2. La regolazione dell'altezza della stegola è riportata in *Regolazione dell'altezza della stegola*, pagina 9.

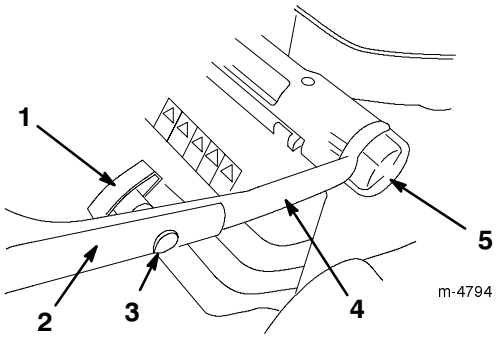


**Figura 2**

1. Pomello della stegola (2)
2. Stegola superiore
3. Bullone a testa ovale (2)
4. Stegola inferiore
5. Pomello di regolazione dell'altezza della stegola (2)

**2.** Togliete i pomelli della stegola e i bulloni a testa ovale dalla stegola superiore.

**3.** Montate la stegola superiore sulla stegola inferiore, utilizzando i bulloni a testa ovale e i pomelli della stegola, come illustrato nella Figura 2. **Serrate a fondo i pomelli della stegola.**

**Nota:** Verificate che i cavi e la guaina elettrica siano infilati come illustrato nella Figura 3.

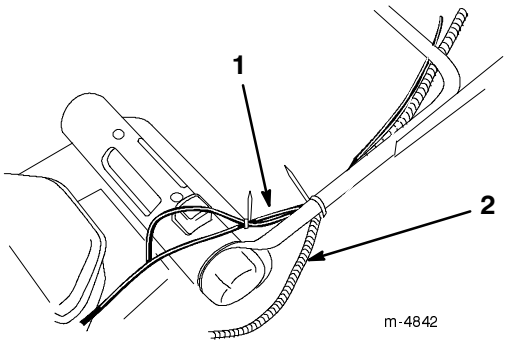


**Figura 3**

1. Cavi
2. Guaina

## Montaggio del cavo di avviamento

Tirate il cavo di avviamento e inseritelo nel guidacavo, sulla stegola (Fig. 4).

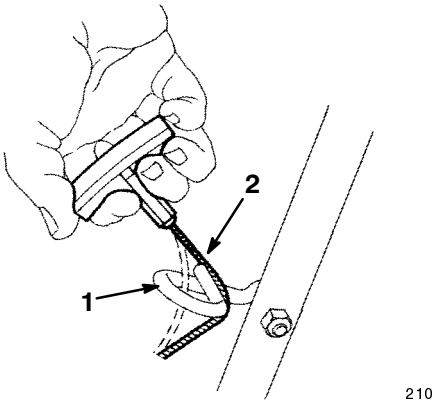


**Figura 4**

1. Guidacavo
2. Cavo di avviamento

## Regolazione dell'altezza della stegola

La stegola può essere regolata a tre altezze: alta, media e bassa (Fig. 2). Scegliete l'altezza che considerate più confortevole.

1. Allentate i pomelli di regolazione dell'altezza della stegola.
2. Regolate la stegola nella posizione preferita.
3. Serrate i pomelli di regolazione dell'altezza della stegola.

# Prima dell'avviamento

## Rabbocco della coppa dell'olio

La coppa dell'olio ha una capienza di 0,59 litri di olio. Utilizzate esclusivamente olio detergente di alta qualità SAE 30 o SAE 10W30 con American Petroleum Institute (API) service classification SF, SG, SH o SJ.

Prima di usare il tosaerba, verificate ogni volta che il livello dell'olio si trovi fra le tacche *Add* (rabboccare) e *Full* (pieno) sull'asta di livello (Fig. 5).

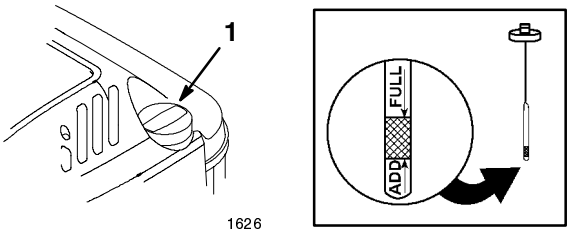


**Figura 5**

1. Tappo dell'olio
2. Asta di livello

Per rabboccare con olio:

1. Portate il tosaerba su una superficie piana.
2. Pulite attorno all'asta di livello (Fig. 5).
3. Togliete l'asta di livello facendo girare il tappo in senso antiorario e togliendolo.
4. Pulite l'asta di livello con un panno pulito.
5. Inserite a fondo l'asta di livello nel collo del bocchettone, ed estraetela.

**Nota:** Per garantire il controllo ottimale dell'olio inserite a fondo l'asta di livello.

6. Controllate il livello dell'olio sull'asta (Fig. 5).
7. Se il livello dell'olio è inferiore alla tacca *Add* sull'asta, versate **lentamente** nel foro del bocchettone olio sufficiente da portarne il livello alla tacca *Full* sull'asta di livello.

**Importante** Non riempite eccessivamente la coppa dell'olio, avviando poi il motore, in quanto potreste danneggiare il motore. Spurgate l'olio superfluo finché il livello sull'asta non indica *Full*.

8. Inserite l'asta di livello nel collo del bocchettone e girate a fondo il tappo in senso orario.

# Rabbocco del serbatoio del carburante

Per ottenere risultati ottimali utilizzate benzina senza piombo fresca e pulita (benzina *ossigenata* o benzina *riformulata* comprese) avente un numero di ottani superiore a 87. Acquistate la benzina in modo che venga utilizzata entro 30 giorni, per garantirne la freschezza. La benzina senza piombo causa meno depositi di combustione e prolunga la vita del motore. In mancanza di benzina senza piombo potrete utilizzare benzina etilizzata.

**Importante** Non versate olio nella benzina.

**Importante** Non utilizzate metanolo, benzina contenente metanolo, nafta contenente più del 10% di etanolo, benzina super o gas. Questi carburanti possono danneggiare il sistema di alimentazione del motore.

**Importante** Non utilizzate benzina rimasta dall'ultima stagione di tosatura, o ancora più stantia.

**Pericolo**

**In talune condizioni la benzina è estremamente infiammabile ed altamente esplosiva. Un incendio o un'esplosione possono ustionare voi ed altre persone, e possono causare danni alle cose.**

- **Riempite il serbatoio della benzina in un ambiente aperto e ben ventilato, quando il motore è freddo. Tergete la benzina versata.**
- **Non riempite completamente il serbatoio del carburante, riempitelo fino a 6 - 13 mm dall'orlo del collo del bocchettone. Questo spazio vuoto consente alla benzina di espandersi.**
- **Quando si usa benzina è vietato fumare e bisogna tenersi lontani da fiamme libere e da luoghi nei quali una scintilla possa accendere i vapori della benzina.**
- **Conservate la benzina in una tanica per carburante approvata, e tenetela lontano dalla portata dei bambini.**
- **Acquistate benzina in modo da utilizzarla entro 30 giorni.**

**Pericolo**

**In determinate circostanze, durante il rifornimento le cariche statiche possono incendiare il carburante. Un incendio o un'esplosione possono ustionare voi ed altre persone, e danneggiare le cose.**

- **Prima del rabbocco, posate sempre le taniche di benzina sul pavimento, lontani dal veicolo.**
- **Non riempite le taniche di benzina all'interno di un veicolo oppure su un camion o rimorchio, in quanto il tappetino del rimorchio o le pareti di plastica del camion possono isolare la tanica e rallentare la dispersione delle cariche elettrostatiche.**
- **Se possibile, togliete l'apparecchiatura dal camion o dal rimorchio e rabboccate con le ruote sul terreno.**
- **Qualora non sia possibile, rabboccate l'apparecchiatura sul camion o sul rimorchio utilizzando una tanica portatile, anziché con una normale pompa del carburante.**
- **Qualora fosse indispensabile utilizzare una pompa di rifornimento, tenete l'ugello a contatto con il bordo del serbatoio del carburante o con l'apertura della tanica, finché non sia stato completato il rifornimento.**

Durante l'uso ed il rimessaggio, utilizzate regolarmente uno stabilizzante/condizionatore adeguato. Lo stabilizzante/condizionatore pulisce il motore durante il funzionamento, evitando la formazione di depositi gommosi di vernice nei periodi di rimessaggio.

**Importante** Non utilizzate additivi per carburante diversi dallo stabilizzante/condizionatore. Non utilizzate stabilizzanti a base di alcol come etanolo, metanolo o alcol isopropilico.

1. Pulite attorno al tappo del serbatoio del carburante (Fig. 6).

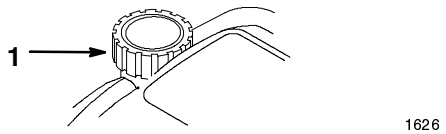


**Figura 6**

1. Tappo del serbatoio del carburante
2. Iniettore

2. Togliete il tappo del serbatoio.
3. Fate il pieno di benzina senza piombo, fino a 6 - 13 mm dall'estremità superiore del serbatoio. **Non riempite il collo del bocchettone.**
4. Montate il tappo del serbatoio del carburante e tergete la benzina versata.

# Funzionamento

**Nota:** Stabilite i lati sinistro e destro della macchina dalla normale posizione di guida.

Ogni volta che utilizzate il tosaerba, verificate che la trazione automatica (solo per modelli a trazione automatica) e la stegola di comando della lama funzionino correttamente. Quando rilasciate la stegola di comando della lama, il motore e la trazione automatica devono fermarsi. In caso contrario, rivolgetevi al Centro Assistenza autorizzato di zona.

## Comandi

La maniglia di avviamento e la stegola di comando della lama si trovano sulla stegola superiore, come illustrato nella Figura 7.

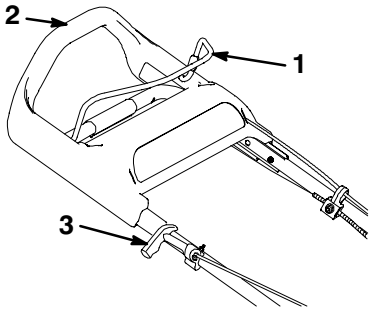


**Figura 7**

1. Stegola di comando della lama
2. Stegola superiore
3. Maniglia di avviamento

## Avviamento del motore

**1.** Collegate il cappellotto alla candela (Fig. 8).

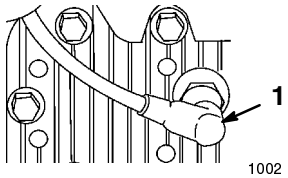


**Figura 8**

1. Cappellotto della candela

**2.** Premete tre volte l'iniettore, a intervalli di due secondi (Fig. 9).

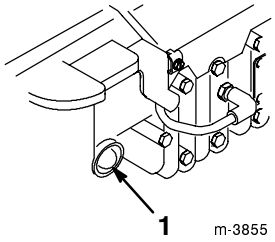


**Figura 9**

1. Iniettore

**Nota:** Con temperature di 13°C o inferiori, premete l'iniettore cinque volte a intervalli di due secondi.

**Nota:** Non utilizzate l'iniettore per avviare il motore caldo dopo una breve pausa di lavoro. Quando fa freddo, tuttavia, è talvolta necessario iniettare di nuovo il carburante.

**3.** Tenete la stegola di comando della lama contro il manico superiore (Fig. 10).

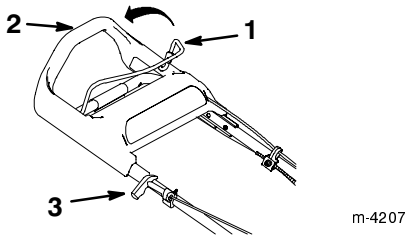


**Figura 10**

1. Stegola di comando della lama
2. Stegola superiore
3. Maniglia di avviamento

**4.** Tirate leggermente la maniglia di avviamento fino ad avvertire una certa resistenza, quindi tirate con forza (Fig. 10). Lasciate che il cavo si riavvolga lentamente.

**Nota:** Lasciate riscaldare il motore per almeno un minuto, o più a lungo se la temperatura è bassa.

**Nota:** Se il motore non si dovesse avviare dopo tre tentativi, ripetete da 2 a 4.

# Spegnimento del motore

Rilasciate la stegola di comando della lama. Sia il motore sia la lama devono fermarsi. Se non dovessero fermarsi correttamente, rivolgetevi al Centro Assistenza autorizzato di zona.

# Utilizzo della trazione automatica

**Solo modello a trazione automatica**

Per azionare la trazione automatica, camminate semplicemente in avanti con le mani sulla stegola superiore. Mentre vi spostate in avanti, la stegola superiore si sposta verso il tosaerba ed aziona la trazione automatica. Più in fretta camminate più si sposta la stegola, e più veloce sarà il movimento del tosaerba (Fig. 11).

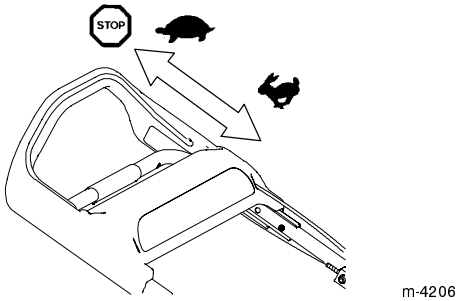


**Figura 11**

**Nota:** Per spostare il tosaerba alla massima velocità, spingete la stegola superiore completamente in avanti.

Per fare rallentare il tosaerba basta rallentare il passo; per interrompere la trazione basta fermarsi (Fig. 11).

**Nota:** In seguito all'utilizzo della trazione automatica, se cercate di fare retromarcia ed il tosaerba si sposta con difficoltà, spingetelo in avanti di due o tre centimetri senza innestare la trazione automatica, quindi tiratelo indietro.

# Regolazione dell'altezza di taglio

La *SmartWheel™* ha due scale di taglio: *Rada/Normale* e *Lussureggiante*, per assicurare la migliore posizione dell'altezza di taglio in ogni condizione (Fig. 12). Utilizzate la scala *Rada/Normale* per la maggioranza delle tosature durante la calda stagione estiva. La scala *Lussureggiante* è riservata all'erba fitta, umida e succulenta che cresce più spesso in primavera.

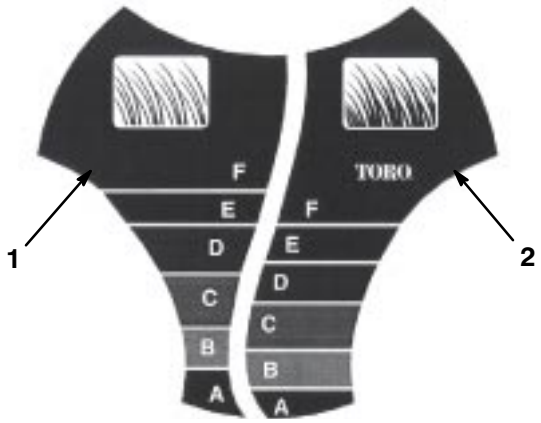


**Figura 12**

1. Scala di taglio dell'erba rada/normale
2. Scala di taglio per erba lussureggiante

Toro consiglia:

- Falciate l'erba con le impostazioni *D*, *E*, o *F*, o tosate all'altezza di 5,1 – 7,6 cm.
- Non falciate con impostazioni inferiori a *D*, a meno che l'erba non sia rada o nel tardo autunno, quando la crescita inizia a rallentare. Quando falciate erba alta, scegliete un'altezza di taglio superiore e camminate più lentamente, dopodiché falciate di nuovo all'altezza normale. Tosando erba troppo alta si può intasare il tosaerba e causare l'arresto del motore.

**Nota:** La *SmartWheel* calcola l'impostazione adatta, e garantisce che non tagliate più di un terzo dei fili d'erba.

1. Spegnete il motore e attendete che tutte le parti mobili si siano fermate.
2. Portate il tosaerba sull'erba, e smettete di spostarlo quando il disegno *SmartWheel* su una delle ruote posteriori è diritto (Fig. 12).
3. Confrontate la punta dei fili d'erba con le lettere sulla ruota utilizzando il disegno *SmartWheel*. La lettera di *SmartWheel* che corrisponde alla punta dei fili d'erba indica l'altezza di taglio corretta.
4. Premete il bottone rosso ed agite sul manico di regolazione dell'altezza di taglio per aumentare o ridurre l'altezza di taglio (Fig. 13).

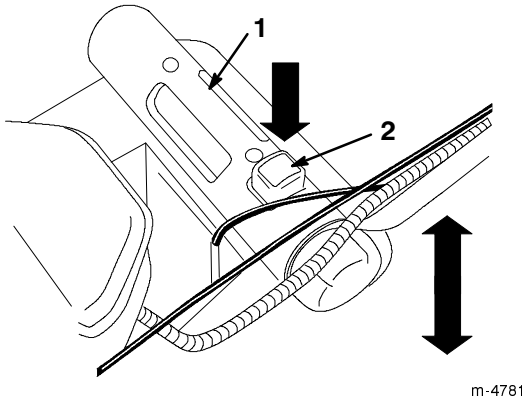


**Figura 13**

1. Manico di regolazione dell'altezza di taglio
2. Bottone rosso

5. Alzate il manico, o premetelo, ed utilizzate l'indicatore e la posizione dell'altezza di taglio sull'asta di collegamento per regolare il tosaerba all'altezza di taglio richiesta (Fig. 14).

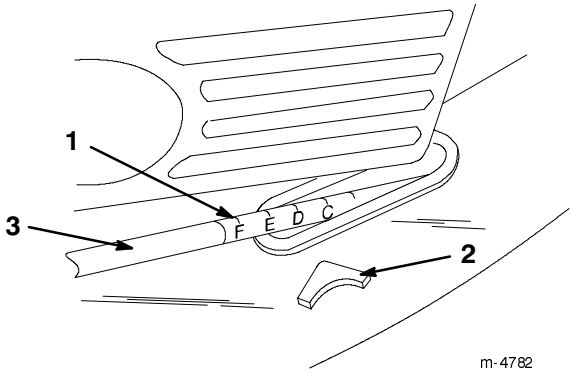


**Figura 14**

1. Posizione dell'altezza di taglio
2. Indicatore
3. Asta di collegamento

# Utilizzo del raccoglitore

Se volete raccogliere l'erba lussureggiante o le foglie, montate il raccoglitore.

## Montaggio del raccoglitore

1. Spegnete il motore e attendete che tutte le parti mobili si siano fermate.
2. Aprite lo sportello posteriore (Fig. 1).
3. Trattenete lo sportello a molla per impedire che si chiuda.
4. Togliete il tappo del Recycler.
5. Agganciate i perni il raccoglitore sui ganci della scocca, come illustrato nella Figura 15.

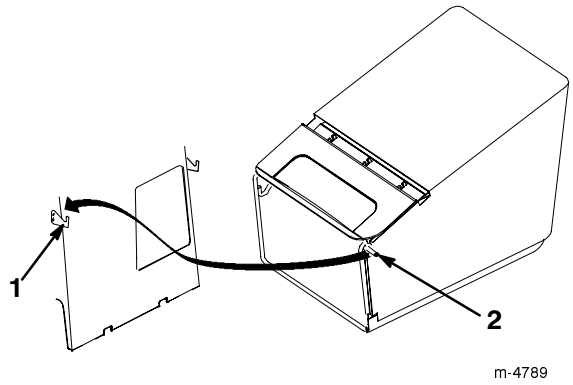


**Figura 15**

1. Gancio della scocca (2)
2. Perno delraccoglitore (2)

6. Rilasciate lo sportello posteriore.

## Tosatura con il raccoglitore

**Avvertenza**

**Non utilizzate il raccoglitore se è consumato, in quanto sassolini e simili detriti possono essere scagliati verso l'operatore o gli astanti, e causare gravi lesioni o anche la morte.**

**Controllate spesso le condizioni del raccoglitore. Se è danneggiato, montate un nuovo raccoglitore Toro di ricambio.**

Falciate l'erba fino a riempire il raccoglitore.

**Importante** Non riempite troppo il raccoglitore.

### Rimozione del raccoglitore

1. Spegnete il motore e attendete che tutte le parti mobili si siano fermate.

**Pericolo**

**Se lo sportellino posteriore non è completamente chiuso, il tosaerba può scagliare oggetti e ferire gravemente le persone, ed anche ucciderle.**

**Se non fosse possibile chiudere lo sportello posteriore a causa di intasamento dello sfalcio nella zona di scarico, spegnete il motore, attendete che tutte le parti mobili si fermino, e rimuovete lo sfalcio (con un bastoncino, non con la mano), finché lo sportello si chiude.**

2. Aprite lo sportello posteriore (Fig. 1).
3. Trattenete lo sportello posteriore a molla per impedire che si chiuda mentre rimuovete il raccoglitore.
4. Sollevate il raccoglitore e togliete i perni dai ganci della scocca, come illustrato nella Figura 15.

## Inserimento del tappo del Recycler

1. Spegnete il motore e attendete che tutte le parti mobili si siano fermate.
2. Aprite lo sportello posteriore (Fig. 1).
3. Trattenete lo sportello a molla per impedire che si chiuda.
4. Inserite il tappo del Recycler nell'apertura, come illustrato nella Figura 16.

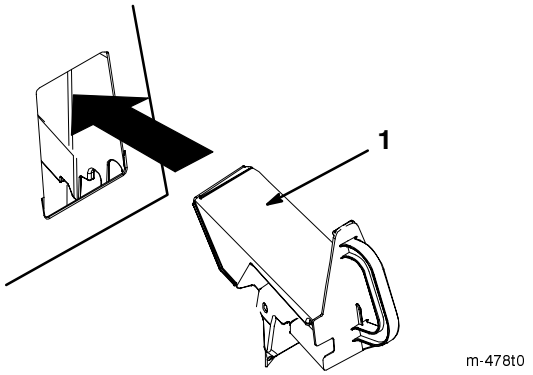


**Figura 16**

1. Tappo del Recycler

5. Rilasciate lo sportello posteriore.

## Scarico posteriore

Talvolta, quando l'erba è troppo alta per raccoglierla, è necessario tosare senza il raccoglitore o il tappo del Recycler.

Per utilizzare lo scarico posteriore, togliete il tappo del Recycler o il raccoglitore (vedere *Rimozione del raccoglitore*, pagina 14), e chiudete lo sportello posteriore.

**Pericolo**

**Se lo sportellino posteriore non è completamente chiuso, il tosaerba può scagliare oggetti e ferire gravemente le persone, ed anche ucciderle.**

**Se non fosse possibile chiudere lo sportello posteriore a causa di intasamento dello sfalcio nella zona di scarico, spegnete il motore, attendete che tutte le parti mobili si fermino, e rimuovete lo sfalcio (con un bastoncino, non con la mano), finché lo sportello si chiude.**

## Consigli

- Prima di utilizzare il tosaerba consultate le istruzioni per la sicurezza e leggete attentamente questo manuale.
- Sgombrate la zona da bastoni, sassi, fili, rami ed altri corpi estranei che possano essere colpiti e scagliati dalla lama.
- Tenete lontano tutti, specialmente bambini ed animali da compagnia, dall'area da tosare.
- Evitate di urtare alberi, muri, cordoni ed altri corpi solidi. Non tosate deliberatamente sopra un oggetto.
- Se il tosaerba dovesse colpire un oggetto o vibrasse, spegnete immediatamente il motore, scollegate il cappellotto dalla candela e verificate se il tosaerba è stato danneggiato.
- Mantenete *affilata la lama* durante l'intera stagione di tosatura. Limate le tacche sulla lama a intervalli regolari.
- All'occorrenza sostituite la lama con una lama originale Toro.
- Tosate soltanto su erba o foglie asciutte. Erba e foglie bagnate tendono ad ammucchiarsi sul tappeto erboso, e possono intasare il tosaerba o fermare il motore.

**Avvertenza**

**Erba e foglie bagnate possono causare gravi ferite se doveste scivolare e toccare la lama.**

**Tosate soltanto quando è asciutto.**

- Al termine di ogni tosatura pulite il sottoscocca del tosaerba. Vedere *Pulizia del sottoscocca del tosaerba*, pagina 17.
- Mantenete il motore in ottime condizioni di servizio.

**Avvertenza**

**Non fate funzionare il tosaerba con il motore ad un regime superiore a quello impostato in fabbrica. La mancata osservanza può permettere che un pezzo di lama o di motore venga scagliato nella zona dell'operatore o di astanti, causando gravi ferite od anche la morte.**

- **Non modificate il regime del motore.**
- **Se sospettate che il regime del motore sia più veloce del normale, rivolgetevi al Centro Assistenza autorizzato di zona.**

- Pulite spesso il filtro dell'aria. Il mulching rimescola più sfalcio e polvere, che intasano il filtro dell'aria e riducono le prestazioni del motore.

## Tosatura dell'erba

- L'erba cresce a ritmi diversi in stagioni diverse. D'estate è meglio tosare l'erba alle altezze di taglio *D*, *E*, o *F* (52, 63 o 75 mm). Falciate soltanto un terzo del filo d'erba per volta. Non falciate con impostazioni inferiori a *D* (52 mm), a meno che l'erba non sia rada o nel tardo autunno, quando la crescita inizia a rallentare.
- Per falciare erba alta più di 15 cm, falciate prima all'altezza di taglio superiore, utilizzando lo scarico posteriore e camminando lentamente, e tosate di nuovo ad un'altezza inferiore per ottenere un tappeto erboso attraente. Se l'erba è troppo alta e le foglie si ammucchiano sul tappeto erboso, è probabile che il tosaerba si intasi ed il motore si fermi.
- Alternate la direzione di tosatura, per aiutare a distribuire lo sfalcio sul manto erboso e fertilizzare in modo uniforme.

Se l'aspetto del tappeto erboso tosato non è soddisfacente, provate uno o più dei seguenti:

- Affilate la lama.
- Camminate più lentamente mentre tosate.
- Alzate l'altezza di taglio del tosaerba.
- Tosate più di frequente.
- Sovrapponete le falciate, anziché praticare una falciata intera ad ogni passata.

## Taglio delle foglie

- Al termine della tosatura accertatevi che metà tappeto erboso sia visibile attraverso le foglie sminuzzate. All'occorrenza, effettuate più passate sulle foglie.
- Se il tosaerba non sminuzza finemente le foglie, rallentate la velocità di tosatura.
- Se nel tosare passate sopra delle foglie di quercia, in primavera potete aggiungere della calce per ridurre l'acidità delle foglie di quercia.

# Manutenzione

**Nota:** Stabilite i lati sinistro e destro della macchina dalla normale posizione di guida.

## Programma di manutenzione raccomandato

| Cadenza di manutenzione | Procedura di manutenzione |
|---|---|
| Ogni utilizzo | • Controllate il livello dell'olio motore.<br>• Controllate il tempo di arresto del freno della lama. La lama deve fermarsi entro tre secondi dal rilascio della stegola; in caso contrario contattate un Centro Assistenza autorizzato, per la riparazione.<br>• Rimuovete sfalcio e morchia dal sottoscocca.<br>• Pulite il canale di scarico e il tappo del Recycler. |
| 5 ore | • Controllate i dispositivi di fermo della lama e del supporto del motore, e se sono allentati serrateli. |
| 25 ore | • Sostituite il filtro dell'aria. Sostituitelo più spesso in ambienti polverosi.<br>• Controllate la candela, ed all'occorrenza sostituitela.<br>• Regolate il cavo della trazione automatica e lubrificate i raccordi del ponte posteriore. |
| 50 ore | • Cambiate l'olio motore[1]<br>• Affilate la lama o sostituitela. Se il tagliente si smussa rapidamente in ambienti irregolari o sabbiosi, effettuatene la manutenzione più spesso.<br>• Verificate che nell'impianto di alimentazione non vi siano fuoriuscite e che il tubo del carburante non sia consumato. All'occorrenza sostituite i componenti.<br>• Rimuovete sfalcio e detriti da sotto il paracinghia. |
| 100 ore | • Pulite l'impianto di raffreddamento. |
| Rimessaggio | • Svuotate il serbatoio del carburante prima di effettuare le riparazioni, come indicato, e prima del rimessaggio. |

[1]Cambiate l'olio motore dopo le prime cinque ore di servizio;

**Importante** Per ulteriori interventi di manutenzione si rimanda al manuale per l'uso del motore.

**Attenzione**

**Se lasciate il cappellotto sulla candela, qualcuno potrebbe avviare accidentalmente il motore e ferire gravemente voi od altre persone.**

**Scollegate il cappellotto della candela prima di effettuare interventi di manutenzione. Allontanate il cappellotto in modo che non venga accidentalmente a contatto con la candela.**

# Controllo del livello dell'olio motore

Prima di utilizzare il tosaerba verificate che il livello dell'olio si trovi fra le tacche *Add* (rabboccare) e *Full* (pieno), sull'asta di livello (Fig. 5). Se l'olio non raggiunge la tacca *Add*, occorre rabboccare. Vedere *Rabbocco della coppa dell'olio*, pagina 9.

# Pulizia del sottoscocca del tosaerba

Mantenete pulito il sottoscocca del tosaerba, facendo attenzione in modo particolare a mantenere pulite le piastre toglisfalcio (Fig. 17).

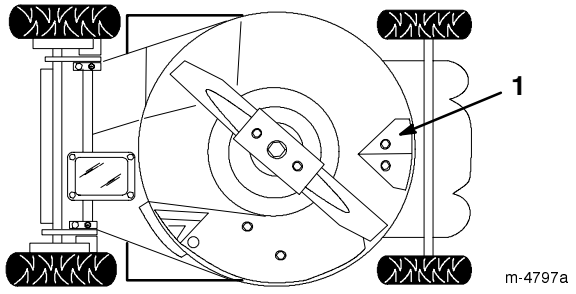


**Figura 17**

1. Piastra toglisfalcio

## Metodo di lavaggio

1. Spegnete il motore e portate il tosaerba su una superficie piana, nelle adiacenze di un flessibile da giardino.
2. Collegate un raccordo a disinnesto rapido (venduto a parte) all'estremità del flessibile.
3. Sollevate lo sportello posteriore e montate il raccordo per flessibile al raccordo di lavaggio del tosaerba, sul tappo del Recycler (Fig. 18).

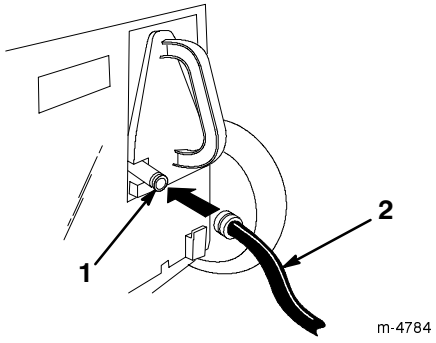


**Figura 18**

1. Raccordo di lavaggio
2. Flessibile

4. Aprite l'acqua fino ad ottenere un getto forte.
5. Accendete il motore.
6. Lasciate funzionare il tosaerba per due minuti.
7. Spegnete il motore e attendete che tutte le parti mobili si siano fermate.
8. Chiudete l'acqua.
9. Togliete il raccordo del flessibile dal raccordo di lavaggio.
10. Avviate il tosaerba e fatelo funzionare per un minuto, per lasciarlo asciugare.

Se lo sfalcio accumulato nel sottoscocca è eccessivo, ripetete da 2 a 8, e procedete come segue:

1. Lasciate saturare il tosaerba per 30 minuti.
2. Aprite di nuovo l'acqua fino ad ottenere un getto forte.
3. Fate funzionare il tosaerba per altri due minuti.
4. Spegnete il motore e attendete che tutte le parti mobili si siano fermate.

**Avvertenza**

**Un raccordo di lavaggio rotto o mancante può esporre voi ed altre persone al rischio di essere colpiti da oggetti o di venire a contatto con la lama, con pericolo di ferite e di morte.**

- **Sostituite immediatamente i raccordi spezzati o mancanti, prima di riutilizzare il tosaerba.**
- **Tappate il foro (o fori) del tosaerba con bulloni e dadi di bloccaggio.**
- **Non infilate mai le mani o i piedi sotto il tosaerba o nelle aperture del tosaerba.**

### Raschiatura

Se il lavaggio non elimina tutti i corpi estranei dal sottoscocca, inclinate il tosaerba e raschiatelo finché non è pulito.

1. Scollegate il cappellotto dalla candela (Fig. 8).
2. Spurgate il carburante dal serbatoio. Vedere 3 e 4 di *Svuotamento del serbatoio del carburante*, pagina 23.
3. Rimuovete il raccoglitore
4. Inclinate il tosaerba sul lato **sinistro** (Fig. 17).
5. Togliete morchia e sfalcio con un raschietto di legno duro o di plastica. Evitate di toccare sbavature e taglienti affilati.

**Importante** Spostate il meno possibile la lama, al fine di evitare problemi di avviamento.

6. Raddrizzate il tosaerba.
7. Riempite il serbatoio del carburante.
8. Collegate il cavo alla candela.

## Pulizia del canale di scarico e del tappo del Recycler

Per ottenere prestazioni ottimali pulite il canale di scarico ed il tappo del Recycler ogni volta dopo l'uso. Quando l'erba è fitta e lussureggiante, lo sfalcio può raccogliersi sopra ed attorno al tappo del Recycler, rendendone difficile la rimozione.

## Sostituzione del filtro dell'aria.

Sostituite il filtro dell'aria ogni stagione od ogni 25 ore di servizio, più sovente in ambienti polverosi.

**Importante** Non azionate il motore senza l'elemento del filtro dell'aria, per evitare di danneggiare seriamente il motore.

1. Spegnete il motore e attendete che tutte le parti mobili si siano fermate.
2. Scollegate il cappellotto dalla candela (Fig. 8).
3. Allentate la vite di fissaggio del coperchio del filtro dell'aria (Fig. 19).
4. Abbassate il coperchio e pulitelo accuratamente (Fig. 19).

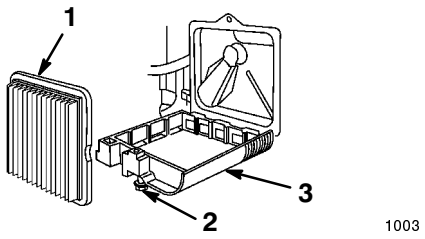


**Figura 19**

1. Filtro dell'aria
2. Vite
3. Coperchio

5. Togliete il filtro di carta dell'aria e scartatelo (Fig. 19).

**Importante** Non cercate di pulire il filtro di carta dell'aria.

6. Inserite un nuovo filtro di carta dell'aria (Fig. 19).
7. Montate il coperchio del filtro e fissatelo con la vite.

## Manutenzione della candela

Controllate la candela ogni 25 ore di servizio. Utilizzate una candela *Champion RJ19LM* o equivalente.

1. Spegnete il motore e attendete che tutte le parti mobili si siano fermate.
2. Scollegate il cappellotto dalla candela (Fig. 8).
3. Pulite attorno alla candela.
4. Togliete la candela dalla testata.

**Importante** Le candele incrinate, incrostate o sporche devono essere sostituite. Non pulite gli elettrodi, perché i granelli che penetrano nel cilindro possono danneggiare il motore.

5. Regolate la distanza tra gli elettrodi della candela a 0,76 mm (Fig. 20).

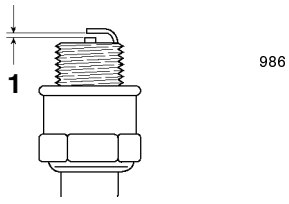


**Figura 20**

1. 0,76 mm

6. Montate la candela e la guarnizione di tenuta.
7. Serrate la candela a 20 Nm.
8. Collegate il cappellotto alla candela.

# Regolazione del cavo della trazione automatica

**Solo modello a trazione automatica**

Se la massima velocità del tosaerba rallenta, regolate il cavo della trazione automatica.

1. Spegnete il motore e attendete che tutte le parti mobili si siano fermate.
2. Tirate indietro al massimo la stegola superiore.
3. Allentate il dado di supporto del cavo (Fig. 21).

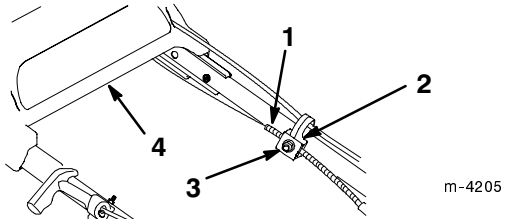


**Figura 21**

1. Guaina
2. Supporto del cavo
3. Dado
4. Stegola superiore

4. Togliete il paracinghia.
5. Abbassate la linguetta guidacinghia finché non tocca il tosaerba, e tenetela in questa posizione (Fig. 22).

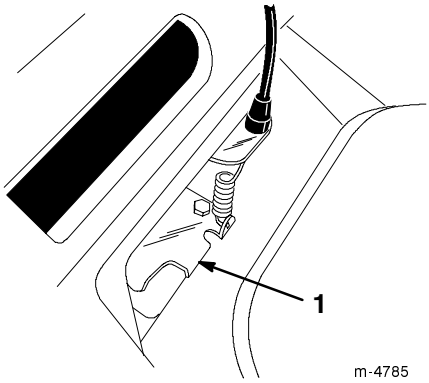


**Figura 22**

1. Linguetta guidacinghia

6. Abbassate la guaina verso il tosaerba per eliminare completamente l'imbando del cavo (Fig. 21).
7. Mentre tenete abbassata la guaina, rilasciate la staffa della trasmissione e serrate il dado sul supporto del cavo (Fig. 21).
8. Montate il paracinghia.

# Lubrificazione della trazione automatica

**Solo modello a trazione automatica**

Lubrificate le ruote posteriori dopo 25 ore di servizio, o a fine stagione.

1. Tergete gli ingrassatori con un panno pulito (Fig. 23).

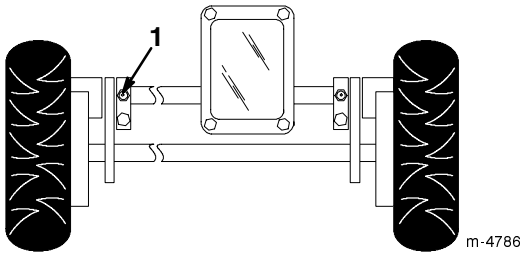


**Figura 23**

1. Ingrassatori (2)

2. Montate un ingrassatore a pressione su ciascun ingrassatore, e pompate con cautela due o tre volte del *grasso universale n.2 a base di litio*.

**Importante** Evitate una pressione eccessiva, per non danneggiare le tenute.

# Cambio dell'olio motore

Cambiate l'olio dopo le prime cinque ore di servizio, dopodiché ogni 50 ore di servizio od ogni stagione. Prima di cambiare l'olio fate girare il motore per scaldare l'olio. L'olio caldo fluisce meglio e trasporta una maggiore quantità di sostanze inquinanti.

**Nota:** Cambiate l'olio ogni 25 ore di servizio se lavorate con un carico pesante o se la temperatura è alta.

## Scarico dell'olio sopra la scocca del tosaerba (Metodo preferito)

1. Rimuovete il raccoglitore
2. Scollegate il cappellotto dalla candela (Fig. 8).
3. Spurgate la benzina dal serbatoio carburante; vedere da 1 a 4 di *Svuotamento del serbatoio del carburante*, pagina 23.
4. Togliete l'asta di livello dal bocchettone di riempimento dell'olio, e collocate una bacinella accanto al lato **sinistro** del tosaerba.

5. Inclinate il tosaerba sul lato **sinistro**, e lasciate effluire l'olio nella bacinella (Fig. 24).

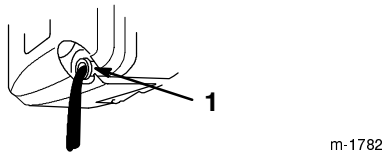


**Figura 24**

1. Tubo di riempimento dell'olio

6. Raddrizzate il tosaerba.
7. Riempite la coppa dell'olio di olio fresco fino alla tacca *Full* sull'asta. Vedere *Rabbocco della coppa dell'olio*, pagina 9.
8. Inserite l'asta di livello.
9. Tergete la benzina versata.
10. Collegate il cavo alla candela.
11. Riciclate l'olio usato nel rispetto delle leggi locali.

## Scarico dell'olio sotto la scocca del tosaerba (Metodo opzionale)

**Nota:** Per questa operazione occorre una prolunga a cricco da 3/8 pollice.

**Avvertenza**

**La lama è affilata, ed al contatto può causare gravi ferite.**

**Portate guanti o avvolgete in un cencio i taglienti affilati della lama.**

1. Scollegate il cappellotto dalla candela (Fig. 8).
2. Spurgate la benzina dal serbatoio carburante; vedere da 1 a 4 di *Svuotamento del serbatoio del carburante*, pagina 23.
3. Inclinate il tosaerba sul lato **sinistro**, e fissatelo per impedire che cada.
4. Collocate una bacinella di spurgo sotto il tosaerba.
5. Togliete il tappo di spurgo dell'olio, riportate il tosaerba in posizione di servizio e lasciate che l'olio effluisca nella bacinella (Fig. 25).

**Nota:** Evitate di versare l'olio sulla cinghia.

**Importante** È talvolta necessario spostare la lama per raggiungere il tappo di spurgo. Spostate il meno possibile la lama, al fine di evitare problemi di avviamento.

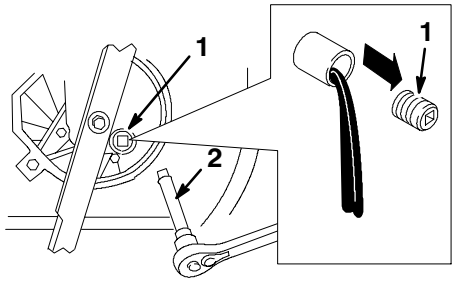


**Figura 25**

1. Tappo di spurgo dell'olio
2. Prolunga a cricco da 3/8 pollice

6. Inclinate il tosaerba sul lato sinistro e montate il tappo di spurgo dell'olio.
7. Spostate la bacinella dell'olio da sotto il tosaerba, e raddrizzate quest'ultimo.
8. Riempite la coppa dell'olio con olio fresco fino alla tacca *Full* sull'asta. Vedere *Rabbocco della coppa dell'olio*, pagina 9.
9. Inserite l'asta di livello.
10. Tergete la benzina versata.
11. Collegate il cappellotto alla candela
12. Riciclate l'olio usato nel rispetto delle leggi locali.

# Manutenzione della lama di taglio

Per ottenere una falciatura ottimale, usate una lama diritta e affilata. Controllate ed affilate la lama a intervalli regolari.

**Avvertenza**

**La lama è affilata, ed al contatto può causare gravi ferite.**

**Portate guanti o avvolgete in un cencio i taglienti affilati della lama.**

1. Scollegate il cappellotto dalla candela (Fig. 8).
2. Spurgate il carburante dal serbatoio. Vedere 3 e 4 di *Svuotamento del serbatoio del carburante*, pagina 23.
3. Inclinate il tosaerba sul lato **sinistro** (Fig. 26).

**Importante** Spostate il meno possibile la lama, al fine di evitare problemi di avviamento.

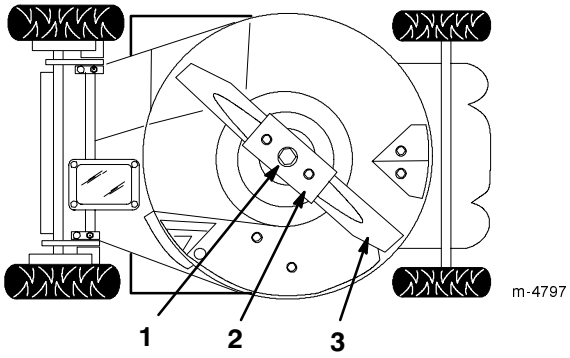


**Figura 26**

1. Bullone e rondella di bloccaggio della lama
2. Rinforzo della lama
3. Lama

## Controllo della lama

Controllate accuratamente l'affilatura e l'usura della lama, particolarmente nei punti d'incontro delle parti piatte e curve (Fig. 27A). La sabbia e i materiali abrasivi possono logorare il metallo che connette le parti piatte a quelle curve della lama, pertanto controllate la lama prima di utilizzare il tosaerba. Sostituite la lama se notate una fessura o segni di usura (Fig. 27B e 27C); vedere *Rimozione della lama*, pagina 22.

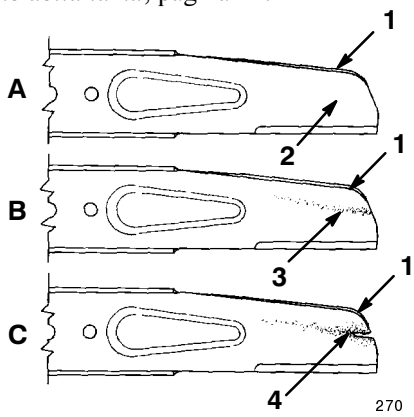


**Figura 27**

1. Pala
2. Sezione piatta della lama
3. Usura
4. Fessura

**Nota:** Per ottenere le migliori prestazioni montate una nuova lama Toro prima dell'inizio della stagione. Limate, durante l'anno, eventuali piccole intaccature per mantenere un buon tagliente.

**Pericolo**

**Le lame consumate o danneggiate possono spezzarsi e scagliare frammenti in direzione dell'operatore o di astanti, causando gravi ferite o anche la morte.**

- **Controllate la lama ad intervalli regolari, per accertare che non sia consumata o danneggiata.**
- **Se la lama è consumata o danneggiata, sostituitela.**

## Rimozione della lama

**Avvertenza**

**Se il tosaerba viene utilizzato senza il rinforzo della lama, la lama può flettersi, piegarsi o spezzarsi, causando gravi ferite o la morte dell'operatore o di astanti.**

**Non utilizzate il tosaerba senza il rinforzo della lama.**

1. Afferrate l'estremità della lama con un cencio o un guanto bene imbottito.
2. Togliete il bullone della lama, la rondella di bloccaggio, la lama e il rinforzo della lama (Fig. 26).

**Nota:** Girate il bullone della lama in senso antiorario per allentarlo.

## Affilatura della lama

Limate la parte superiore della lama per mantenere l'angolo di taglio originale (Fig. 28A) ed il raggio interno del tagliente (Fig. 28B). La lama conserva l'equilibrio soltanto se viene rimossa una quantità uguale di materiale da entrambi i taglienti.

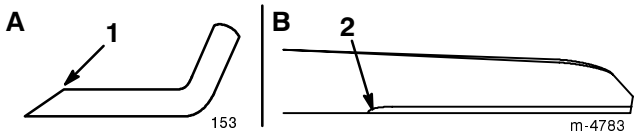


**Figura 28**

1. Affilate soltanto a questo angolo
2. Mantenete il raggio originale in questo punto

## Bilanciamento della lama

1. Verificate il bilanciamento della lama collocando il foro centrale della lama su un chiodo o sul gambo di un cacciavite serrato orizzontalmente in una morsa (Fig. 29).

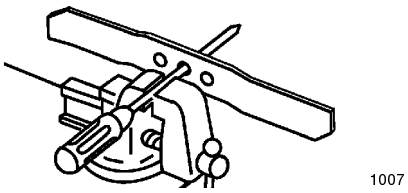


**Figura 29**

**Nota:** Potete verificare il bilanciamento anche mediante una bilanciatrice di lame di tipo commerciale.

2. Se una estremità della lama dovesse girare in giù, limatela (non limate il tagliente o l'estremità adiacente al tagliente). La lama è correttamente bilanciata quando nessuna estremità si abbassa.

## Montaggio della lama

1. Montate una lama Toro affilata e bilanciata, il rinforzo della lama, la rondella di bloccaggio e il bullone della lama.

**Nota:** La pala della lama deve essere rivolta verso l'alto (verso la parte superiore della scocca del tosaerba).

2. Serrate il bullone della lama a 33 – 44 Nm.
3. Collegate il cavo alla candela.

## Pulizia sotto il paracinghia

Mantenete esente da detriti la zona sottostante il paracinghia.

1. Spegnete il motore e attendete che tutte le parti mobili si siano fermate.
2. Sollevate il paracinghia e con una spazzola eliminate tutti i detriti dalle adiacenze della cinghia.
3. Montate il paracinghia.

## Pulizia dell'impianto di raffreddamento

Dopo 100 ore di servizio, od ogni stagione, eliminate lo sporco e i residui dello sfalcio dal cilindro, dalle alette della testata, e da attorno al carburatore e la tiranteria. Eliminate i detriti dalle fessure di aspirazione dell'aria sulla sede del cavo; questa operazione garantisce il corretto raffreddamento e le migliori prestazioni del motore.

## Svuotamento del serbatoio del carburante

1. Spegnete il motore e attendete che si raffreddi.
2. Scollegate il cappellotto dalla candela (Fig. 8).
3. Togliete il tappo del serbatoio del carburante (Fig. 5).
4. Travasate il carburante con una pompa a mano, in una tanica pulita e omologata.
5. Collegate il cappellotto alla candela.
6. Fate girare il motore finché non si ferma.
7. Avviate di nuovo il motore ed accertatevi che tutta la benzina sia uscita dal carburatore.

## Piegatura della stegola

**Avvertenza**

**Piegate e aprite correttamente la stegola, diversamente potreste stringere, tirare o danneggiare uno o più cavi. I cavi stretti, tirati o danneggiati possono causare l'avaria del tosaerba, e renderlo pericoloso durante l'utilizzo.**

- **Non stringete, non tirate e non danneggiate i cavi.**
- **Nel piegare od aprire la stegola maneggiate i cavi con cautela.**
- **Non utilizzate il tosaerba se uno o più cavi sono stretti, tirati o danneggiati. Rivolgetevi al Centro di Assistenza Autorizzato di zona.**

1. Allentate i pomelli di regolazione dell'altezza che fissano la stegola al tosaerba.
2. Allentate i pomelli che fissano la sezione superiore della stegola alla sezione inferiore.
3. Piegate in avanti, con cautela, la sezione inferiore della stegola finché non poggia sul motore (Fig. 30).

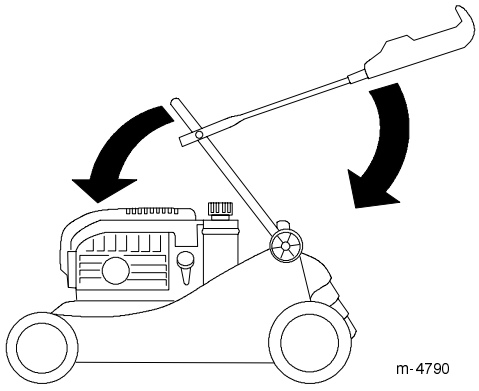


**Figura 30**

4. Piegate indietro, con cautela, la sezione superiore della stegola finché non poggia ed è piatta (Fig. 30).

# Rimessaggio

Preparate il tosaerba per il rimessaggio di fine stagione osservando le procedure di manutenzione consigliate. Vedere *Manutenzione*, pagina 16.

Conservate il tosaerba in un luogo fresco, pulito e asciutto. Copritelo con un telo per mantenerlo pulito e protetto.

## Preparazione del sistema di alimentazione

**Avvertenza**

**La benzina evapora se viene conservata per molto tempo, ed esplode se viene a contatto con una fiamma libera.**

- **Non conservate la benzina per lunghi periodi.**
- **Non conservate il tosaerba con benzina nel serbatoio o nel carburatore in un luogo chiuso in cui si trovi una fiamma libera (es. nelle vicinanze di un forno o della fiamma spia di uno scaldaacqua).**
- **Lasciate che il motore si raffreddi prima di riporlo in un luogo chiuso.**

Svuotate il serbatoio del carburante dopo l'ultima tosatura, prima del rimessaggio del tosaerba.

1. Fate funzionare il tosaerba finché il motore non si ferma per mancanza di carburante.
2. Iniettate la benzina nel motore e avviatelo di nuovo.
3. Lasciate che il motore giri finché non si ferma. Quando non si accende più, il motore è asciutto abbastanza.

## Preparazione del motore

1. Cambiate l'olio dalla coppa a motore caldo. Vedere *Cambio dell'olio motore*, pagina 19.
2. Togliete la candela (Fig. 8).
3. Da una lattina versate una cucchiaiata di olio nella coppa, attraverso il foro della candela.
4. Utilizzando il cavo di avviamento, fate girare più volte il motore, lentamente, per distribuire l'olio.
5. Montate la candela, **senza** tuttavia collegare il cappellotto.

## Informazioni generali

1. Pulite la scocca del tosaerba. Vedere *Pulizia del sottoscocca del tosaerba*, pagina 17.
2. Eliminate morchia e residui di sfalcio dal cilindro, dalle alette della testata e dalla sede della ventola.
3. Eliminate sfalcio, morchia e fanghiglia dalle parti esterne del motore, dalla copertura protettiva, e da sopra la scocca del tosaerba.
4. Controllate le condizioni della lama. Vedere *Manutenzione della lama di taglio*, pagina 21.
5. Revisionate il filtro dell'aria; vedere *Sostituzione del filtro dell'aria*, pagina 18.
6. Lubrificate le ruote; vedere *Lubrificazione della trazione automatica*, pagina 19.
7. Serrate tutti i dadi, i bulloni e le viti.
8. Ritoccate le superfici arrugginite e scheggiate con vernice reperibile da un Centro Assistenza autorizzato.

# Rimozione dopo il rimessaggio

**Avvertenza**

**Piegate e aprite correttamente la stegola, diversamente potreste stringere, tirare o danneggiare uno o più cavi. I cavi stretti, tirati o danneggiati possono causare l'avaria del tosaerba, e renderlo pericoloso durante l'utilizzo.**

- **Non stringete, non tirate e non danneggiate i cavi.**
- **Nel piegare od aprire la stegola maneggiate i cavi con cautela.**
- **Non utilizzate il tosaerba se uno o più cavi sono stretti, tirati o danneggiati. Rivolgetevi al Centro di Assistenza Autorizzato di zona.**

1. Alzate con cautela la stegola superiore finché non si inserisce nella stegola inferiore, quindi serrate i pomelli.
2. Controllate tutti i dispositivi di fermo e serrateli.
3. Togliete la candela (Fig. 8) e fate girare velocemente il motore utilizzando l'innesco, per eliminare l'olio superfluo dal cilindro.
4. Pulite la candela o sostituita qualora sia incrinata, spezzata o se gli elettrodi sono consumati.
5. Montate la candela e serratela a 20 Nm.
6. Osservate le procedure di manutenzione consigliate; vedere *Manutenzione*, pagina 16.
7. Riempite il serbatoio del carburante (Fig. 5) con benzina fresca.
8. Controllate il livello dell'olio motore. Vedere *Controllo del livello dell'olio motore*, pagina 17.
9. Collegate il cappellotto alla candela.

# Localizzazione guasti

Toro ha progettato e costruito il vostro tosaerba in modo che funzioni senza problemi. Controllate attentamente i seguenti componenti ed articoli, facendo riferimento a *Manutenzione*, pagina 16, per maggiori informazioni. Se un problema perdura, rivolgetevi al Centro Assistenza autorizzato di zona.

| Problema | Possibili cause | Rimedi |
|---|---|---|
| Il motore non si avvia | 1. Il serbatoio carburante è vuoto, o il sistema di alimentazione contiene carburante vecchio. | 1. Spurgate e/o riempite il serbatoio del carburante con benzina fresca. Se il problema perdura, rivolgetevi al Centro Assistenza autorizzato di zona. |
| | 2. L'iniettore non è stato inserito. | 2. Premete tre volte l'iniettore. |
| | 3. Il cappellotto non è collegato alla candela. | 3. Collegate il cappellotto alla candela. |
| | 4. La candela è sporca, imbrattata o la distanza tra gli elettrodi è errata. | 4. Controllate la candela e, all'occorrenza, regolate la distanza fra gli elettrodi. Se la candela è sporca, imbrattata o incrinata, sostituitela. |
| Il motore si avvia con difficoltà o perde potenza | 1. Benzina stantia nel serbatoio del carburante. | 1. Spurgate il serbatoio del carburante e riempitelo con benzina fresca. |
| | 2. Il foro di sfiato del tappo del carburante è ostruito. | 2. Pulite il foro di sfiato del tappo del carburante, o sostituite il tappo. |
| | 3. L'elemento del filtro dell'aria è sporco e riduce il flusso d'aria. | 3. Pulite il filtro dell'aria. |
| | 4. Il sottoscocca contiene sfalcio e detriti. | 4. Pulite il sottoscocca del tosaerba. |
| | 5. La candela è sporca, imbrattata o la distanza tra gli elettrodi è errata. | 5. Controllate la candela e, all'occorrenza, regolate la distanza fra gli elettrodi. Se la candela è sporca, imbrattata o incrinata, sostituitela. |
| | 6. Il livello dell'olio motore è basso o l'olio è sporco. | 6. Controllate l'olio motore. Cambiate l'olio se è sporco, o rabboccate se è scarso. |
| Il motore non è regolare | 1. Il cappellotto non è collegato alla candela. | 1. Collegate il cappellotto alla candela. |
| | 2. La candela è sporca, imbrattata o la distanza tra gli elettrodi è errata. | 2. Controllate la candela e, all'occorrenza, regolate la distanza fra gli elettrodi. Se la candela è sporca, imbrattata o incrinata, sostituitela. |
| | 3. L'elemento del filtro dell'aria è sporco e riduce il flusso d'aria. | 3. Pulite il filtro dell'aria. |

| Problema | Possibili cause | Rimedi |
|---|---|---|
| Il tosaerba o il motore vibrano in modo eccessivo | 1. La lama è piegata o sbilanciata.<br>2. Il bullone della lama è allentato.<br>3. Il sottoscocca contiene sfalcio e detriti.<br>4. I bulloni di fissaggio del motore sono allentati. | 1. Bilanciate la lama. Se la lama è piegata, sostituitela.<br>2. Serrate il bullone della lama.<br>3. Pulite il sottoscocca del tosaerba.<br>4. Serrate i bulloni di fissaggio del motore. |
| Taglio non uniforme. | 1. La lama è ottusa.<br>2. Avete tosato ripetutamente nella stessa direzione.<br>3. Il sottoscocca contiene sfalcio e detriti. | 1. Affilate e bilanciate la lama.<br>2. Cambiate la direzione di tosatura.<br>3. Pulite il sottoscocca del tosaerba. |
| Lo scivolo di scarico si intasa | 1. L'altezza di taglio è troppo bassa.<br>2. Tosate troppo velocemente.<br>3. L'erba è bagnata.<br>4. Il sottoscocca contiene sfalcio e detriti. | 1. Alzate l'altezza di taglio.<br>2. Rallentate.<br>3. Lasciate che l'erba si asciughi prima di tosare.<br>4. Pulite il sottoscocca del tosaerba. |
| La trazione automatica del tosaerba non funziona | 1. Il cavo della trazione automatica non è regolato o è danneggiato.<br>2. Vi sono detriti sotto il paracinghia. | 1. Regolare il cavo della trazione automatica All'occorrenza sostituitelo.<br>2. Rimuovete i detriti da sotto il paracinghia. |


TORO®