Form No. 3325-647

TORO®

48 cm Recycler®

Zelfaangedreven Grasmaaier

Modelnummers 20814—210000001 en hoger
Modelnummers 20817—210000001 en hoger

Bedieningshandleiding

CE

Nederlands (NL)

Inhoud

	Blz.
Inleiding	2
Veiligheid	3
Algemene veiligheidsregels i.v.m. de grasmaaier	3
Geluidsdruk	5
Geluidsniveau	5
Trillingsniveau	5
Overzicht van veiligheidssymbolen	6
Montage	9
De grasmaaier uitpakken	9
De handgreep bevestigen	9
Het startkoord bevestigen	10
Handgreephoogte instellen	10
Voor ingebruikname	10
Carter met olie vullen	10
De brandstoftank vullen met benzine	10
Gebruiksaanwijzing	12
Bedieningsorganen	12
Motor starten	12
Motor stoppen	13
Zelfaandrijving gebruiken	13
Maaihoogte instellen	13
De graszak gebruiken	14
De fijnmaakafsluiter monteren	15
Achteruitvoer	15
Tips voor bediening en gebruik	15
Onderhoud	17
Aanbevolen onderhoudsschema	17
Motoroliepeil controleren	18
Onderkant van de grasmaaier reinigen	18
Afvoertunnel en fijnmaakafsluiter reinigen	19
Luchtfilter vervangen	19
Onderhoud van de bougie	19
Kabel van de zelfaandrijving afstellen	20
Zelfaandrijving smeren	20
Olie verversen	20
Onderhoud van het maaimes	22
Ruimte onder de drijfriemkap reinigen	24
Het koelsysteem reinigen	24
De brandstoftank leegmaken	24
Inklappen van de handgreep	24
Stalling	25
Brandstofsysteem gebruiksklaar maken	25
De motor gebruiksklaar maken	25
Algemene informatie	25
Uit de stalling halen	26
Storingen, oorzaak en remedie	27

Inleiding

Lees deze handleiding zorgvuldig, zodat u weet hoe u het apparaat goed kunt gebruiken en onderhouden. De informatie in deze handleiding kan u en anderen helpen om letsel en schade te voorkomen. Hoewel Toro veilige producten ontwerpt en fabriceert, blijft u verantwoordelijk voor de juiste en veilige toepassing van het apparaat.

Als u service, originele Toro-onderdelen of aanvullende informatie nodig hebt, kunt u contact opnemen met een Erkende Toro-dealer of met de klantenservice van Toro. U dient hierbij altijd het modelnummer en het serienummer van het product te vermelden. De locatie van het plaatje met het modelnummer en het serienummer van het product is aangegeven op figuur 1.

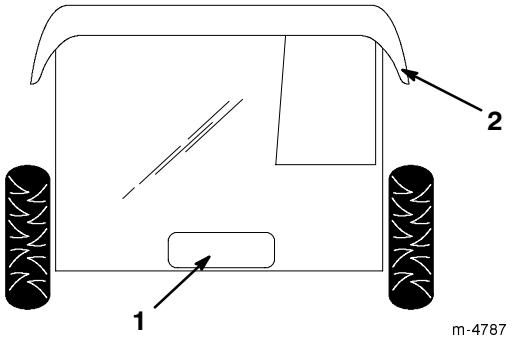

Figuur 1

1. Locatie van het modelnummer en het serienummer.
2. Achterklep

U kunt het modelnummer en het serienummer noteren in de ruimte hieronder:

Modelnr.: _____

Serienr.: _____

In deze handleiding is een systeem gebruikt om mogelijke gevaren aan te duiden en u te attenderen op bijzondere aanwijzingen om lichamelijk (mogelijk fataal) letsel van u en anderen te voorkomen. De termen ***Gevaar***, ***Waarschuwing***, en ***Voorzichtig*** duiden de mate van het risico aan. Ga als regel altijd voorzichtig te werk.

Gevaar duidt op een zeer gevaarlijke situatie die zwaar lichamelijk letsel of de dood tot gevolg *zal* hebben wanneer de veiligheidsvoorschriften niet in acht worden genomen.

© 2000 door The Toro Company

8111 Lyndale Avenue South
Bloomington, MN 55420-1196

Alle rechten voorbehouden

Gedrukt in de VS

Waarschuwing duidt op een gevaarlijke situatie die zwaar lichamelijk letsel of de dood tot gevolg *kan* hebben wanneer de veiligheidsvoorschriften niet in acht worden genomen.

Voorzichtig duidt op een gevaarlijke situatie die licht letsel tot gevolg kan hebben wanneer de veiligheidsvoorschriften niet in acht worden genomen.

Er worden in deze handleiding nog twee woorden gebruikt om u op belangrijke informatie te wijzen **Belangrijk** attendeert u op bijzondere technische informatie en **Opmerking:** duidt algemene informatie aan die uw bijzondere aandacht verdient.

Veiligheid

Onjuist gebruik of onderhoud van de maaier kan letsel veroorzaken. Om het risico van letsel te verminderen, moet u zich aan de veiligheidsinstructies houden.

Toro heeft deze maaimachine ontwikkeld en getest om een redelijke mate van gebruiksveiligheid te bieden; maar *indien de volgende instructies niet worden nageleefd, kan dit leiden tot lichamelijk letsel.*

⚠ Waarschuwing ⚠

De uitlaatgassen van de motor bevatten koolmonoxide, een reukloos, dodelijk gif.

Laat de motor niet binnenshuis of in een afgesloten ruimte draaien.

Het is van essentieel belang dat u en elke andere gebruiker van de maaimachine eerst de handleiding leest en begrijpt, alvorens de motor te starten. Hierdoor wordt maximale veiligheid, de beste maairesultaten en inzicht in het product verkregen. Let in het bijzonder op het veiligheidssymbool ⚠ dat betekent *Voorzichtig*, *Waarschuwing* of *Gevaar* — "instructie voor persoonlijke veiligheid". Lees die instructie en zorg dat u die begrijpt omdat deze betrekking heeft op de veiligheid. Niet-naleving van de instructie kan leiden tot lichamelijk letsel.

Algemene veiligheidsregels i.v.m. de grasmaaier

Navolgende instructies zijn afgeleid van ANSI/OPEI-norm B71.1—1998 en ISO-norm 5395:1990(E). Informatie of terminologie die specifiek voor Toro-grasmaaiers geldt staat tussen haakjes.

Deze maaimachie kan handen en voeten amputeren en voorwerpen uitwerpen. Als u de hierna beschreven veiligheidsinstructies niet opvolgt kan dat ernstig letsel of de dood tot gevolg hebben.

Instructie

- Lees deze handleiding aandachtig door. Let op de plaats en de functie van de bedieningsorganen en op de wijze waarop u ze moet gebruiken, voordat u de maaimachine start.
- Laat kinderen nooit de grasmaaier gebruiken. Plaatselijke voorschriften kunnen nadere eisen stellen aan de leeftijd van de degene die met de machine werkt.
- Laat volwassen personen die niet bekend zijn met deze instructies, nooit de grasmaaier gebruiken.
- Houd iedereen weg uit het gebied waar u de machine gebruikt, met name kinderen en huisdieren. Stop de maaimachine als iemand het maaigebied binnenkomt.
- Er kunnen tragische ongelukken gebeuren als de bestuurder van de maaimachine niet alert is op de aanwezigheid van kinderen. Kinderen worden vaak aangetrokken door een maaimachine en maai-activiteiten. Ga er nooit van uit dat kinderen op de plaats blijven waar u ze het laatst heeft gezien.
- Houd kinderen weg van de plaats waar gemaaid wordt, en onder het toeziend oog van een verantwoordelijke volwassene.
- Let goed op en zet de maaimachine af als kinderen het maaigebied binnenkomen.
- Wees extra voorzichtig bij het naderen van blinde hoeken, struiken, bomen, en andere objecten die het zicht kunnen belemmeren.
- Onthoud dat de bestuurder verantwoordelijk is voor ongevallen of schade aan andere personen of hun eigendommen.
- Raadpleeg de instructies van de fabrikant voor de juiste bediening en installatie van accessoires. Gebruik uitsluitend accessoires die de fabrikant heeft goedgekeurd.

Voor ingebruikname

- Inspecteer grondig het terrein waar u de maaimachine wilt gebruiken, en verwijder alle stenen, stokken, draden, botten en andere vreemde voorwerpen.
- Draag tijdens het maaien altijd stevige schoenen en een lange broek.
- Draag geen schoenen met open tenen en loop niet blootvoets.
- Draag altijd oogbescherming of een veiligheidsbril die de ogen geheel afsluit als u de maaimachine gebruikt.

- Waarschuwing: benzine is licht ontvlambaar. Neem de volgende voorzorgsmaatregelen:
  - Bewaar brandstof uitsluitend in tanks of blikken die daar speciaal voor bedoeld zijn.
  - Vul de brandstoftank nooit binnenshuis; tijdens het bijvullen niet roken.
  - Vul zo nodig brandstof bij voordat u de motor aanzet. Verwijder nooit de dop van de brandstoftank en vul nooit benzine bij wanneer de motor loopt of heet is.
  - Probeer de machine niet te starten als er benzine is gemorst. Verwijder de machine van de plek waar is gemorst en voorkom elke vorm van open vuur of vonken totdat de benzinedampen volledig zijn verdwenen.
  - Doe steeds de dop weer zorgvuldig op brandstoftanks en voorraadblikken met brandstof.
  - Als u brandstof moet aftappen uit de brandstoftank, doe dit dan in de open lucht.
- Vervang defecte knaldempers.
- Controleer voor gebruik de messen, bevestigingsbouten en het maaimechanisme altijd op sporen van slijtage of beschadiging. Vervang versleten of beschadigde messen en bouten altijd als complete set om een goede balans te behouden.
- Let erop dat bij machines met meerdere bladen andere messen kunnen gaan draaien als u een mes draait.

Gebruik en bediening

- Laat de motor niet in een afgesloten ruimte lopen, omdat zich giftige koolmonoxidedampen kunnen verzamelen.
- Alleen bij daglicht of goed kunstlicht maaien.
- Zorg dat u op hellingen altijd stevig staat.
- Loop stapvoets; nooit rennen.
- Houd de handgreep stevig omklemd.
- Met een zitmaaier dwars op hellingen maaien, nooit heuvel op en af.
- Ga zeer voorzichtig te werk als u op een heuvel van richting verandert.
- Maai niet op al te steile hellingen.
- Ga zeer voorzichtig te werk als u de maaimachine omkeert of naar u toetrekt.
- Kijk achter u en omlaag, om te zien of er geen kleine kinderen zijn, voordat u achteruitgaat met de maaier, en ook tijdens die beweging.
- Zorg ervoor dat het mes (of de messen) stilstaat als u de maaimachine schuin moet houden om oppervlakken over te steken die niet met gras zijn begroeid, en als u de machine naar het terrein brengt waar u moet maaien of daar weer weghaalt.
- Gebruik de maaimachine nooit met defecte beschermof afdekplaten of zonder dat de beveiligingen, (zoals veiligheidsschermen en/of grasvangzak,) op hun plaats zitten.
- Verander de snelheidsinstellingen van de motor niet.
- Ontkoppel de mesaandrijving en aandrijfkoppeling voordat u de motor start.
- Houd u bij het starten van de motor zorgvuldig aan de instructies en houd u voeten uit de buurt van het mes of de messen.
- Houd de maaimachine niet schuin als u de motor aanzet, behalve als u de machine schuin moet houden om te starten. Houd hem in dat geval niet schuiner dan nodig is, en til alleen de zijde op die het verst van u verwijderd is.
- Zorg ervoor dat u niet voor de afvoeropening staat als u de motor start.
- Houd uw handen en voeten uit de buurt van draaiende delen. Blijf altijd uit de buurt van de afvoeropening.
- U mag een maaimachine nooit optillen of dragen terwijl de motor loopt.
- Zet de motor af en maakt de bougiekabel los:
  - voordat u verstoppingen verwijdert of de afvoertunnel ontstopt;
  - voordat u de maaimachine controleert, reinigt, of daaraan werkzaamheden verricht;
  - als u een vreemd voorwerp raakt. Controleer de maaimachine op beschadiging en voer reparaties uit voordat u de machine opnieuw start en weer in gebruik neemt; en
  - als de maaimachine abnormaal begint te trillen (onmiddellijk nakijken).
- Zet de motor af:
  - als u de maaimachine achterlaat; en
  - voordat u de brandstoftank bijvult.
- Neem gas terug terwijl de motor uitloopt, en als de motor is uitgerust met een benzinekraantje sluit dan de brandstoftoevoer af nadat u klaar bent met maaien.
- Stop het maaimes (de maaimessen) bij het oversteken van een grindpad, voetpad, of weg.
- Zet de motor af en wacht totdat het mes volledig stil staat voordat u de grasvangzak verwijdert.

- Gebruik de maaimachine niet als u onder invloed van alcohol of drugs verkeert.
- Als de maaimachine abnormaal begint te trillen, moet u de motor afzetten en onmiddellijk nagaan wat de oorzaak daarvan is. Trillingen duiden meestal op problemen.

Hellingen zijn een hoofdfactor bij ongelukken in verband met wegglijden en omvallen, waarbij ernstig letsel kan ontstaan. Als u zich bij een helling ongemakkelijk voelt, maai die dan liever niet.

- Kijk uit voor gaten, geulen, sporen en hobbels. In hoog gras zijn obstakels niet altijd zichtbaar.
- Maai niet in de buurt van steile hellingen, greppels of dijken. U loopt dan de kans weg te glijden of uw evenwicht te verliezen.
- Maai niet op nat gras. Dit geeft weinig steun, zodat er kans op wegglijden is.

Onderhoud en stalling

- Zorg dat alle moeren, bouten (in het bijzonder de bevestigingsbouten van het mes) en schroeven goed zijn vastgedraaid zodat er veilig met de maaimachine kan worden gewerkt.
- Stal de machine nooit in een gebouw terwijl er nog brandstof in de tank zit en waar de dampen in contact kunnen komen met open vuur of vonken.
- Last de motor afkoelen voordat u de maaimachine in een afgesloten ruimte stalt.
- Om brandgevaar te voorkomen moet de motor, de knaldemper, het accucompartiment, en de brandstoftank vrij zijn van gras, bladeren en overtollig smeervet.
- Controleer de grasvangzak regelmatig op slijtage of beschadigingen.
- Vervang versleten of beschadigde onderdelen.
- Wees extra voorzichtig als u met benzine omgaat; benzinedampen zijn explosief.
- Knoei nooit met de veiligheidsvoorzieningen. Controleer regelmatig of ze goede werken.
- Houd de machine vrij van gras, bladeren of andere aangekoekte rommel. Neem gemorste olie of brandstof op.
- Als u een voorwerp raakt, moet u de maaimachine stoppen en inspecteren. Indien nodig moet u de machine repareren voordat u de motor start.
- Probeer nooit de hoogte van de wielen af te stellen, terwijl de motor loopt.
- Componenten van de grasvanger zijn onderhevig aan slijtage, beschadiging en achteruitgang, waardoor bewegende delen bloot zouden kunnen komen te liggen, of voorwerpen weggeslingerd. Controleer veelvuldig de onderdelen en vervang deze indien nodig door onderdelen die de fabrikant heeft aanbevolen.
- De maaimessen zijn scherp en kunnen snijwonden veroorzaken. Omwikkel het maaimes of draag handschoenen, en wees extra voorzichtig bij onderhoud aan de maaimessen.
- Verander de snelheidsinstellingen van de motor niet.
- Als u brandstof moet aftappen uit de brandstoftank, doe dit dan in de open lucht.
- Om de beste prestaties en een veilig gebruik te verzekeren, uitsluitend originele Toro-onderdelen en accessoires gebruiken.
- Zorg ervoor dat de veiligheids- en instructiestickers in goede staat zijn en vervang ze indien nodig.

Geluidsdruk

Deze machine oefent een A-gewogen equivalente continue geluidsdruk uit op het gehoor van de bestuurder. De geluidsdruk bedraagt 84 dB(A), gebaseerd op metingen bij identieke machines volgens procedures zoals vastgelegd in de ANSI B71,5- procedures van 1984.

Geluidsniveau

Deze machine heeft een geluidsintensiteitsniveau van 96 dB(A)/1 pW, gebaseerd op metingen bij identieke machines volgens procedures zoals vastgelegd in Richtlijn 84/538/EEG en de wijzigingen daarvan.

Trillingsniveau

Deze machine heeft een maximale trillingsniveau van 7,4 m/s^2 op de handen, gebaseerd op metingen bij identieke machines volgens procedures zoals vastgelegd in ISO 5349.

Overzicht van veiligheidssymbolen

Veiligheidsalarmdrie-hoek — symbool in de driehoek geeft het gevaar aan



Veiligheidsalarm



Lees de bedienings-handleiding



Raadpleeg technische handleiding voor juiste onderhouds procedures



Blijf op veilige afstand van de machine

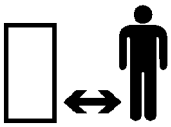

Blijf op veilige afstand van de maaimachine

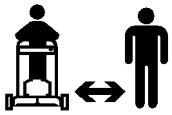

Uitgeworpen voorwerpen — gevaar voor alle lichaamsdelen

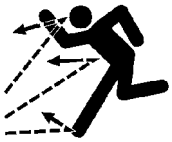

Uitgeworpen voorwerpen — cirkelmaaier met zijafvoer. Zorg dat het veiligheidsscherm altijd aangebracht is

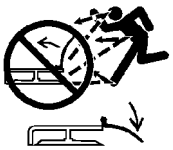

Zet motor af alvorens bedieningspositie te verlaten



Veiligheidsschermen niet openen of verwijderen terwijl de motor loopt

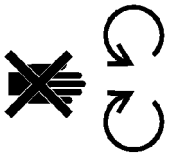

Roterend mes, kan tenen of vingers afsnijden. Blijf uit de buurt van het maaimes terwijl de motor draait



Om mesbreuk bij fijn-maken te voorkomen, de mesversteviger gebruiken wanneer de maaier met fijnmaakafsluiter uitgerust is

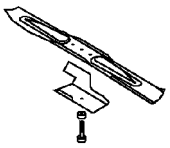

Transmissie

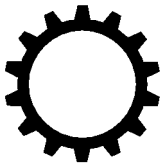

Olie

Aan/Lopen



Inschakelen

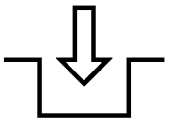

Uitschakelen

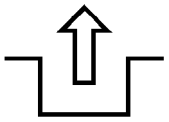

Ladingstoestand van de accu

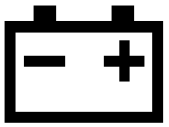

Bedrijfsurenteller	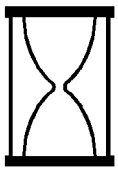	**Brandstof**	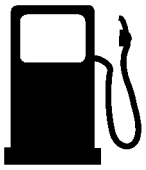
Snel		**Neutraal (vrijstand)**	
Langzaam		**Eerste versnelling**	
Afname/toename		**Tweede versnelling**	
Smeerpunt		**Derde versnelling**	
Motor starten	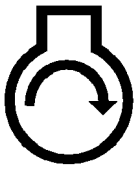	**Maaimes — basissymbool**	
Motor afzetten		**Maaimes — afstelling maaihoogte**	
Choke	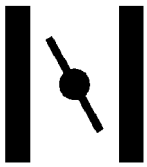	**Draai sleuteltje om in contactschakelaar**	
Hulpstartknop	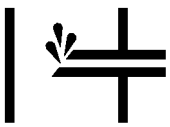	**Hendel bewegen**	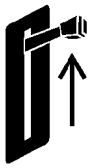
Hulpstartknop driemaal indrukken	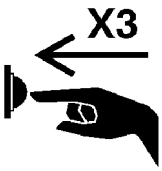	**Koord uittrekken**	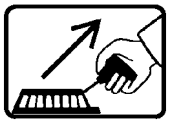

Accus op voorgeschreven wijze afvoeren



Steek sleuteltje in contactschakelaar



Wiel



Wielaandrijving

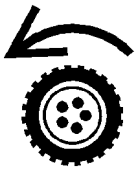

Montage

Opmerking: Bepaal vanuit de normale bedieningspositie de linker- en rechterzijde van de machine.

De grasmaaier uitpakken

1. Neem de grasmaaier voorzichtig uit de doos.

Waarschuwing

Onjuist in- of uitklappen van de handgreep kan bekneld raken, uitrekken of andere beschadiging van de kabel(s) veroorzaken. Geknikte, uitgerekte of beschadigde kabels kunnen storingen veroorzaken, waardoor een onveilige situatie ontstaat.

- **Bekneld raken, uitrekken of andere beschadiging van de kabels voorkomen.**
- **Let goed op de kabels bij in- of uitklappen van de handgreep.**
- **De maaier niet gebruiken als één of meer kabels geknikt, uitgerekt of beschadigd is. Neem contact op met een erkende Service Dealer.**

2. Leg het bovendeel van de handgreep op de grond achter de grasmaaier, met het label van de handgreep naar boven gericht.

De handgreep bevestigen

1. Maak de instelknoppen voor de handgreephoogte los en draai de onderste hendel naar de achterkant van de grasmaaier totdat deze vastklikt in een van de handgreephoogte-instellingen zoals wordt aangegeven in figuur 2. Om de hendelhoogte in te stellen, zie *Handgreephoogte instellen* op blz. 10.

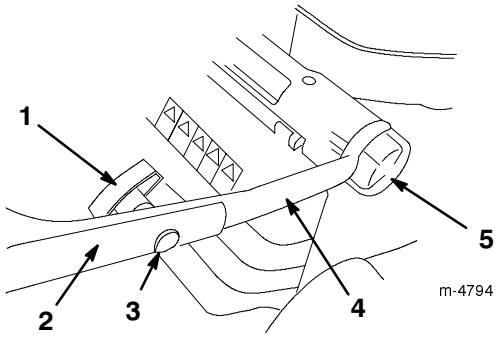

Figuur 2

1. Handgreepknoppen (2)
2. Bovenste deel handgreep
3. Ovale-kopbout (2)
4. Onderste deel handgreep
5. Instelknoppen voor handgreephoogte (2)

2. Verwijder de handgreepknoppen en de bouten met ovale kop uit het bovenste deel van de handgreep.

3. Bevestig het bovenste deel op het onderste deel van de handgreep met de bouten met ovale kop en de handgreepknoppen, zoals wordt aangegeven in figuur 2. **Draai de knoppen goed vast.**

Opmerking: Zorg ervoor dat de kabels en de mantel lopen zoals wordt aangegeven in figuur 3.

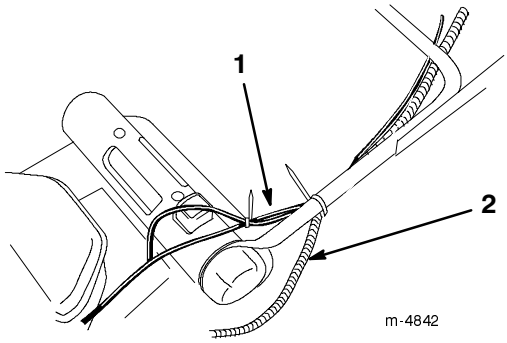

Figuur 3

1. Kabels
2. Mantel

Het startkoord bevestigen

Trek het startkoord door de koordgeleider op het handgreep (Fig. 4).

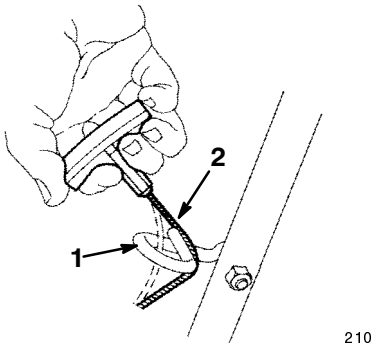

Figuur 4

1. Koordgeleider
2. Startkoord

Handgreephoogte instellen

U kunt de handgreep op drie hoogten instellen: hoog, middel en laag (Fig. 2). Kies de hoogte die voor u het meest comfortabel is.

1. Draai de instelknoppen voor de handgreephoogte los.
2. Zet de handgreep in de gewenste hoogtestand.
3. Draai de instelknoppen voor de handgreephoogte weer vast.

Voor ingebruikname

Carter met olie vullen

Het carter kan 0,59 l olie bevatten. Gebruik uitsluitend hoogwaardige reinigingsolie van SAE 30 of SAE 10W30-viscositeit met de onderhoudsclassifatie SF, SG, SH, of SJ van het American Petroleum Institute (API).

Voor elk gebruik moet u controleren of het oliepeil tussen de merktekens *Add* (bijvullen) en *Full* (vol) staat (Fig. 5).

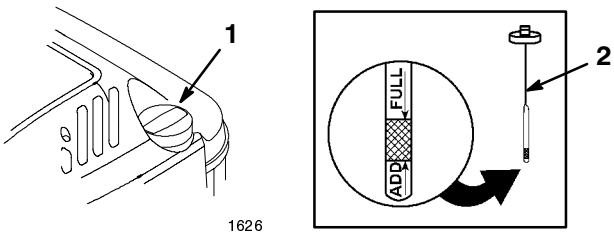

Figuur 5

1. Olievuldop
2. Peilstok

Olie bijvullen gaat als volgt:

1. Zet de maaimachine op een horizontaal oppervlak.
2. Maak de omgeving van de peilstok schoon (Fig. 5).
3. Verwijder de peilstok door de dop linksom te draaien en naar buiten te trekken.
4. Veeg de peilstok met een schone doek schoon.
5. Steek de peilstok helemaal in de vulbuis, en haal hem er weer uit.

Opmerking: Voor een correcte aflezing van het oliepeil is het belangrijk dat de stok helemaal omlaag in de buis gaat.

6. Lees het oliepeil af van de peilstok (Fig. 5).
7. Als het peil onder het merkteken *Add* (bijvullen) op de peilstok staat, giet dan **langzaam** net genoeg olie in de vulopening zodat het peil het merkteken *Full* (vol) op de peilstok bereikt.

Belangrijk Doe niet te veel olie in het carter; als de motor daarna gaat lopen ontstaat schade aan de motor. Tap de overtollige olie af totdat het oliepeil weer op het merkteken *Full* (vol) staat.

8. Steek de peilstok in de vulbuis en draai de dop rechtsom totdat deze goed vast zit.

De brandstoftank vullen met benzine

Gebruik voor de beste resultaten schone, verse, loodvrije benzine, eventueel ook *geoxigeneerde* of *geherformuleerde* benzine, met een octaangetal van 87 of hoger. Om te zorgen dat de benzine voldoende vers is, kunt u beter niet meer aanschaffen dan u verwacht in 30 dagen op te zullen maken. Door loodvrije benzine zullen zich minder verbrandingsproducten in de motor afzetten en heeft de motor een langere levensduur. U mag ook gelode benzine gebruiken als loodvrije benzine niet te krijgen mocht zijn.

Belangrijk Meng nooit olie door de benzine.

Belangrijk Nooit methanol, benzine die methanol bevat, gasohol met meer dan 10% ethanol, superbenzine of wasbenzine gebruiken, omdat deze het brandstof-systeem van de motor kunnen beschadigen.

Belangrijk Gebruik geen benzine die nog is overbleven van een vorig maaiseizoen of die zelfs nog ouder is.

Gevaar

Onder bepaalde omstandigheden is benzine uiterst ontvlambaar en zeer explosief. Brand of explosie van benzine kan u of anderen verbranden en schade aan eigendommen veroorzaken.

- **Vul de benzinetank in de open lucht wanneer de motor koud is. Eventueel gemorste benzine opnemen.**
- **Vul de brandstoftank niet helemaal vol. Benzinetank vullen tot maximaal 6 mm tot 13 mm vanaf de onderkant van de hals van de vulinrichting. Deze ruimte is nodig voor het uitzetten van de benzine.**
- **Bij werken met benzine nooit roken en uit de buurt blijven van open vuur of waar benzinedampen door een vonk aangestoken kunnen worden.**
- **Benzine in een goedgekeurd benzinevat en buiten bereik van kinderen bewaren.**
- **Koop nooit meer benzine dan u in 30 dagen kunt opmaken.**

Gevaar

Tijdens het bijvullen van benzine kan onder bepaalde omstandigheden een statische lading ontstaan, die de benzine kan ontsteken. Brand of explosie van benzine kan u of anderen verbranden en schade aan eigendommen veroorzaken.

- **Benzinevaten altijd op de grond en uit de buurt van het voertuig zetten alvorens de brandstoftank bij te vullen.**
- **Benzinevaten nooit in een rijwagen of vrachtwagen of op aanhanger vullen, omdat bekleding of kunststof beplating het vat kunnen isoleren en de afvoer van statische lading kunnen bemoeilijken.**
- **Als het praktisch mogelijk is, is het verstandig om machines met benzinemotoren eerst van de vrachtwagen of aanhanger te halen en de machine bij te tanken terwijl hij met de wielen op de grond staat.**
- **Als dit niet mogelijk is, moet u dergelijke machines op een truck of een aanhanger bij voorkeur uit een draagbaar vat bijvullen, niet met behulp van een vulpistool van een pomp.**
- **Als een vulpistool moet worden gebruikt, de vulpijp voortdurend in contact met de rand van de brandstoftank of de opening van het vat houden, totdat het bijvullen voltooid is.**

Gebruik regelmatig een brandstofstabilisator/conditioner tijdens gebruik en stalling. Een stabilisator/conditioner houdt tijdens het gebruik de motor schoon en zorgt ervoor dat er tijdens de stalling geen rubberachtige harsresten in de motor worden afgezet.

Belangrijk Gebruik geen andere toevoegingen dan de brandstofstabilisator/conditioner. Gebruik geen brandstofstabilisatoren op basis van alcohol zoals ethanol, methanol, of isopropanol.

1. Maak de omgeving van de brandstoftank schoon (Fig. 6).

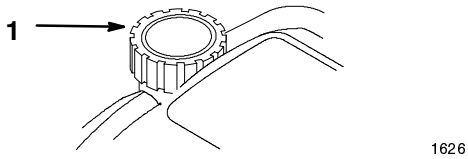

Figuur 6

1. Brandstofdop

2. Verwijder de dop van de tank.
3. Vul de brandstoftank met loodvrije benzine tot op 6 tot 13 mm van de bovenrand van de tank. **Niet tot in de vulnek bijvullen.**
4. Doe de dop weer op de tank, en neem eventueel gemorste benzine op.

Gebruiksaanwijzing

Opmerking: Bepaal vanuit de normale bedieningspositie de linker- en rechterzijde van de machine.

Telkens voordat u gaat maaien, moet u erop letten dat de zelfaandrijving (uitsluitend model met zelfaandrijving) en de bedieningsstang naar behoren werken. Als u de bedieningsstang loslaat, moeten motor en zelfaandrijving stoppen. Doen ze dat niet, dan moet u contact opnemen met een erkende Service Dealer.

Bedieningsorganen

De starterhandgreep en de bedieningsstang van het maaimes zitten aan het bovendeel van de handgreep, zoals te zien in figuur 7.

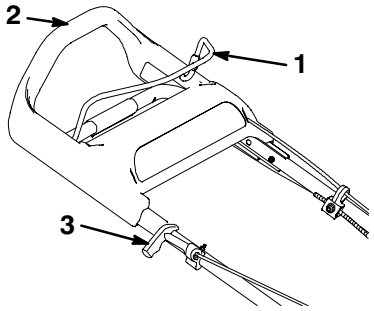

Figuur 7

1. Bedieningsstang maaimes
2. Bovenste deel handgreep
3. Handgreep startkoord

Motor starten

1. Sluit de bougiekabel aan op de bougie (Fig. 8).

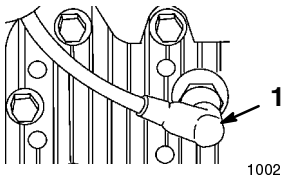

Figuur 8

1. Bougiekabel

2. Druk de hulpstartknop driemaal in, steeds met twee seconden wachttijd ertussenin (Fig. 9).

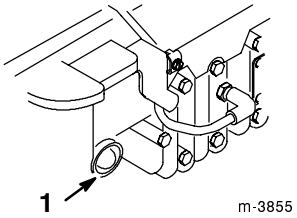

Figuur 9

1. Hulpstartknop

Opmerking: Als de temperatuur 13°C of lager is, druk dan de hulpstartknop vijf maal in, ook weer met steeds twee seconden ertussen.

Opmerking: Gebruik de hulpstartknop niet om een warme motor die maar kort heeft stilgestaan weer te starten. Bij koud weer kan echter gebruik van de hulpstartknop nodig zijn.

3. Houd de bedieningsstang van het maaimes tegen het bovendeel van de handgreep (Fig. 10).

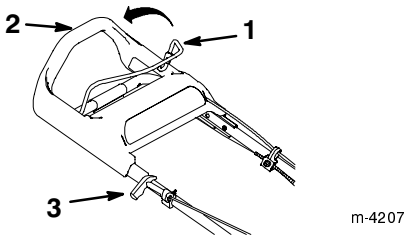

Figuur 10

1. Bedieningsstang maaimes
2. Bovenste deel handgreep
3. Handgreep startkoord

4. Trek de starthandgreep langzaam uit totdat u weerstand voelt, daarna krachtig uittrekken (Fig. 10). Laat het koord langzaam naar de handgreep terugkeren.

Opmerking: Laat de motor tenminste één minuut warmdraaien; langer bij lagere temperaturen.

Opmerking: Wil de motor na drie pogingen niet starten, herhaal dan de stappen 2 tot en met 4.

Motor stoppen

Laat de bedieningsstang van het maaimes los. Zowel de motor als het mes moeten nu stoppen. Als zij niet behoorlijk stoppen, moet u contact opnemen met een Erkende Service Dealer.

Zelfaandrijving gebruiken

Model met zelfaandrijving

Om de zelfaandrijving te activeren, loopt u eenvoudig vooruit met uw handen op het bovendeel van de handgreep. Door de beweging zal het bovenste deel van de hand greep naar de maaier toe schuiven, waardoor de zelfaandrijving in werking wordt gesteld. Hoe harder u loopt, hoe verder de handgreep schuift, en hoe sneller de maaier rijdt (Fig. 11).

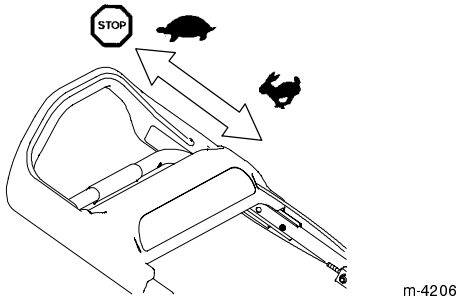

Figuur 11

Opmerking: De maaier rijdt op de hoogste snelheid als u de handgreep zo ver mogelijk naar voren drukt.

Voor een lagere snelheid gaat u gewoon langzamer lopen; als u stopt, stopt ook de aandrijving (Fig. 11).

Opmerking: Het kan zijn dat na de zelfaandrijving gebruikt te hebben de maaier niet meer gemakkelijk achteruit wil rollen. Om dat te verhelpen, duwt u de maaier een paar centimeter vooruit zonder de zelfaandrijving te activeren, en trekt u hem daarna weer achteruit.

Maaihoogte instellen

Het *SmartWheel™* heeft twee schalen: *dun/normaal* en *dik*, om de beste maaihoogte-instelling voor elke situatie te bepalen (Fig. 12). Gebruik normaal gesproken de schaal *dun/normaal* tijdens de warme zomermaanden. De schaal *dik* is voor het dikke, malse gras dat voornamelijk in de lente groeit.

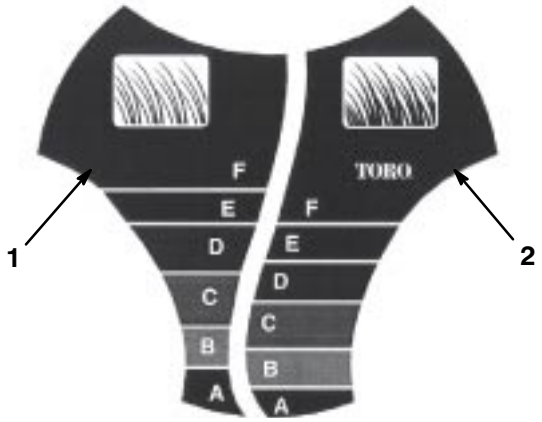

Figuur 12

1. Maaischaal voor dun/normaal gras
2. Maaischaal voor dik gras

Toro adviseert het volgende:

- Maai met instelling *D*, *E* of *F*, om het gras 5,1 en 7,62 cm te houden.
- Maai niet met een stand lager dan *D*, tenzij de grasmat dun is, of laat in het najaar als het gras langzamer begint te groeien. Maai lang gras eerst met een langere maaihoogte en loop langzamer; maai daarna nogmaals met een normale maaihoogte. Door maaien van te hoog gras kan de maaimachine verstopt raken en de motor afslaan.

Opmerking: Met het *SmartWheel* berekent u de juiste instelling om zeker te zijn dat niet meer dan 1/3 van de grassprieten worden afgesneden.

1. Stop de motor en wacht tot alle bewegende delen tot stilstand gekomen zijn.
2. Rijd de maaier op het gras, stop zodra het *SmartWheel* symbool op één van de achterwielen rechtop staat (Fig. 12).

3. Vergelijk de punten van de grasprieten met de letter op het *SmartWheel*. De letter op het *SmartWheel* die overeenkomt met de punten van de grasprieten geeft de juiste maaihoogte aan.

4. Druk de rode knop omlaag en houd de maaihoogte-hefboom vast om de maaihoogte omhoog of omlaag in te stellen (Fig. 13).

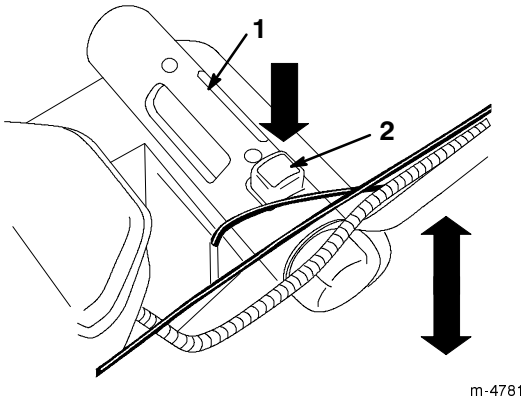

Figuur 13

1. Maaihoogtehefboom
2. Rode knop

5. Zet de handgreep omhoog of omlaag en zet de maaier met behulp van de wijzer en de maaihoogte-instelling op de verbindingsstang op de gewenste maaihoogte (Fig. 14).

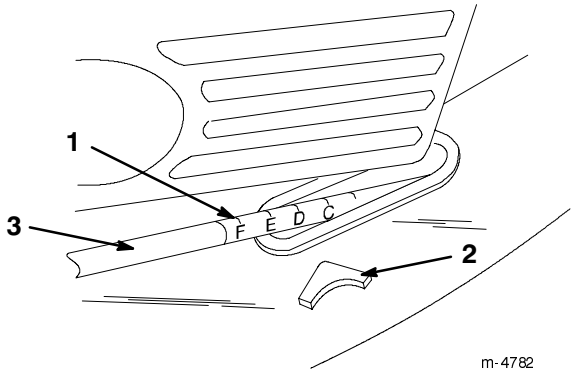

Figuur 14

1. Maaihoogte-instelling
2. Wijzer
3. Verbindingsstang

De graszak gebruiken

U zult soms de graszak willen gebruiken om lang gras, dik gras of bladeren in op te vangen.

Aanbrengen van de graszak

1. Stop de motor en wacht tot alle bewegende delen tot stilstand gekomen zijn.
2. Open de achterklep (Fig. 1).
3. Houd de klep (onder veerspanning) omhoog, zodat hij niet sluit.
4. Verwijder de fijnmaakafsluiter.
5. Hang de pennen van het graszak-frame aan de haken van het maaidek zoals wordt aangegeven in figuur 15.

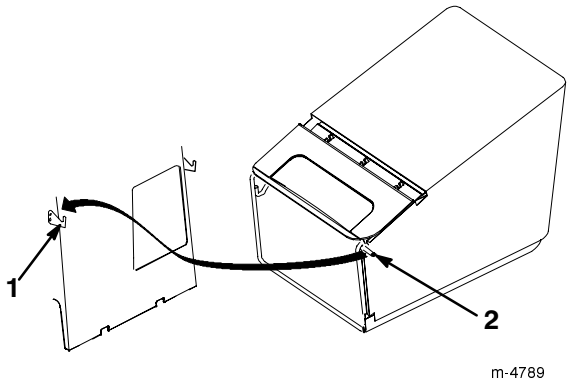

Figuur 15

1. Haak van maaidek (2)
2. Zakframe pin (2)

6. Laat de achterklep los.

Maaien met de grasvangzak

Waarschuwing

Door een versleten grasvangzak kunnen steentjes en andere voorwerpen worden uitgeworpen in de richting van de bestuurder of de omstanders. Uitgeworpen voorwerpen kunnen ernstig lichamelijk of dodelijk letsel toebrengen aan de bestuurder of omstanders.

Controleer de grasvangzak regelmatig. Plaats een nieuwe Toro-grasvangzak als de oude is beschadigd.

Maai het gras totdat de zak vol is.

Belangrijk Laat de zak niet te vol worden.

De graszak verwijderen

1. Stop de motor en wacht tot alle bewegende delen tot stilstand gekomen zijn.

Gevaar

Als de achterklep niet volledig sluit, kan de maaier voorwerpen uitwerpen die ernstig lichamelijk of dodelijk letsel kunnen veroorzaken.,

Als u de achterklep niet kunt sluiten omdat er maaisel is aangekoekt in de afvoerzone, moet u de motor afzetten en wachten tot alle bewegende onderdelen tto stilstand zijn gekomen. Vervolgens verwijdert u het maaisel (met een stok, niet met uw handen) totdat de achterklep volledig sluit.

2. Open de achterklep (Fig. 1).
3. Houd de klep (onder veerspanning) omhoog, zodat deze niet sluit terwijl u de graszak verwijdert.
4. Til de pennen van het graszak-frame van de haken van het maaidek en uit de opening zoals wordt aangegeven in figuur 15.

De fijnmaakafsluiter monteren

1. Stop de motor en wacht tot alle bewegende delen tot stilstand gekomen zijn.
2. Open de achterklep (Fig. 1).
3. Houd de klep (onder veerspanning) omhoog, zodat hij niet sluit.
4. Schuif de fijnmaakafsluiter in de opening, zoals getoond in figuur 16.

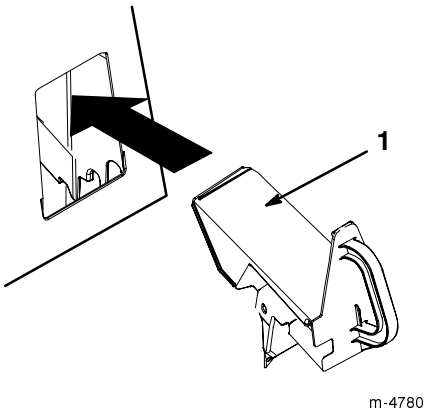

Figuur 16

1. Fijnmaakafsluiter

5. Laat de achterklep los.

Achteruitvoer

Soms zult u het gras moeten maaien zonder de grasvangzak of de fijnmaakafsluiter, als het gras te lang is om te verzamelen.

Om de achteruitvoer te gebruiken, verwijdert u de fijnmaakafsluiter van de graszak (zie *De graszak vewijderen* op blz. 15) en sluit u de achterklep.

Gevaar

Als de achterklep niet volledig sluit, kan de maaier voorwerpen uitwerpen die ernstig lichamelijk of dodelijk letsel kunnen veroorzaken.

Als u de achterklep niet kunt sluiten omdat er maaisel is aangekoekt in de afvoerzone, moet u de motor afzetten en wachten tot alle bewegende onderdelen tto stilstand zijn gekomen. Vervolgens verwijdert u het maaisel (met een stok, niet met uw handen) totdat de achterklep volledig sluit.

Tips voor bediening en gebruik

- Neem de veiligheidsinstructies goed door en lees deze handleiding zorgvuldig, voordat u met de grasmaaier gaat werken.
- Verwijder uit het werkgebied stokken, stenen, draden, takken en andere rommel die het mes kan raken en wegslingeren.
- Houd iedereen, met name kinderen en huisdieren, weg uit het werkgebied.
- Voorkom contact met bomen, muren, hoekstenen en andere vaste voorwerpen. Maai nooit met opzet over een willekeurig voorwerp.
- Als de grasmaaier toch een voorwerp raakt en begint te trillen, moet u meteen de motor stilzetten, de bougiekabel losmaken en de maaier op beschadiging controleren.
- Zorg dat u steeds met een *scherp maaimes* maait, gedurende het hele seizoen. Vijl regelmatig kerven en inkepingen in het mes weg.
- Vervang zo nodig het maaimes door een origineel vervangend mes van Toro.
- Maai uitsluitend droog gras of droge bladeren. Nat gras en natte bladeren gaan aankoeken en kunnen verstopping van de maaier of afslaan van de motor veroorzaken.

Waarschuwing

Nat gras en natte bladeren kunnen ernstig letsel veroorzaken, als u wegslipt en in aanraking komt met het maaimes.

Maai alleen onder droge omstandigheden.

- Reinig de onderkant van de maaikast telkens nadat u hebt gemaaid. Zie *Onderkant van de grasmaaier reinigen* op blz. 18.
- Houd de motor steeds in goede conditie.

Waarschuwing

Als de motor van de maaimachine tijdens het maaien sneller loopt dan de fabrieksinstelling, kan de machine een stuk van het mes of een motoronderdeel uitwerpen in de richting van de gebruiker of de omstanders. Dit kan ernstig lichamelijk of dodelijk letsel veroorzaken.

- **Nooit het ingestelde maximumtoerental van de motor veranderen.**
- **Als u denkt dat het motortoerental hoger is dan normaal, moet u contact opnemen met een Erkende Service Dealer.**

- Reinig regelmatig het luchtfilter. Bij fijnmaken zal meer maaisel en stof ontstaan, waardoor het luchtfilter verstopt raakt en de prestaties van de motor minder worden.

Het gras maaien

- Het tempo waarmee het gras groeit, varieert per jaargetijde. Hartje zomer kunt u in het algemeen het gras het beste maaien bij de maaihoogte-instellingen *D*, *E* of *F* (52, 63 of 75 mm) U moet telkens niet meer dan ongeveer eenderde van de grassprieten afmaaien. Maaien bij een instelling lager dan *D* (52 mm) moet worden ontraden tenzij het gazon dun is of wanneer het einde van de herfst nadert en het gras dan langzamer begint te groeien.
- Als u gras maait van meer dan zo'n 15 cm hoog, kunt u beter eerst maaien met de achteruitvoer op de hoogste maaistand, waarbij u langzamer loopt; maai daarna nog een keer op een lagere maaihoogte. Als het gras te lang is en in hoopjes achterblijft op het gazon, kan de maaier geblokkeerd raken, waardoor de motor afslaat.
- Maai steeds in wisselende richtingen. Hierdoor wordt het maaisel beter over het gazon verstrooid, zodat het gazon gelijkmatig wordt bemest.

Als u met het uiterlijk van het voltooide gazon niet tevreden bent, probeer dan een of meer van de volgende stappen:

- Slijp het mes.
- Loop langzamer tijdens het maaien.
- Stel de maaier op een hogere maaihoogte in.
- Maai het gras vaker.
- Laat de maaibanen overlappen in plaats van steeds een volledig nieuwe baan te maaien.

Fijnmaken van bladeren

- Na het maaien moet altijd 50% van het gazon zichtbaar blijven door de bladerlaag. Dit kan een of meerdere rondgangen over de bladeren vereisen.
- Als de grasmaaier de bladeren niet fijn genoeg maakt is het beter om wat langzamer te maaien.
- Als u veel eikenbladeren fijnmaakt, kunt u in het voorjaar kalk op het gazon strooien. Dit vermindert de zuurgraad van de eikenbladeren.

Onderhoud

Opmerking: Bepaal vanuit de normale bedieningspositie de linker- en rechterzijde van de machine.

Aanbevolen onderhoudsschema

Onderhoudsschema	Onderhoudsprocedure
Voor elk gebruik	• Motoroliepeil controleren. • De stoptijd van de mesrem controleren. Het mes moet stoppen binnen drie seconden nadat de beugel is vrij gezet; als dit niet het geval is, moet u contact opnemen met een Erkende Service Dealer om de mesrem te laten repareren. • Maaisel en vuil van de onderkant van de maaikast verwijderen. • De afvoertunnel en de fijnmaakafsluiter reinigen.
Om de 5 uur	• Bevestigingen van maaimes en motor controleren. Draai deze aan als ze los zitten.
Om de 25 uur	• Het luchtfilter vervangen. Dit moet vaker gebeuren als de grasmaaier wordt gebruikt in stoffige omstandigheden. • Bougie controleren en indien nodig vervangen. • De kabel van de zelfaandrijving afstellen en vet in de nippels van de achteras spuiten.
Om de 50 uur	• Olie verversen.[1] • Het mes slijpen of vervangen; zorg ervoor dat het mes scherp blijft als de snijrand als gevolg van zware en zanderige omstandigheden snel bot wordt. • Controleren of het brandstofsysteem lekt en/of de brandstofslang sporen van slijtage vertoont. Indien nodig onderdelen vervangen. • Maaisel en rommel van de onderkant van de drijfriemkap verwijderen.
Om de 100 uur	• Koelsysteem reinigen.
Stalling	• Laat de benzine uit de brandstoftank lopen voordat u vereiste reparaties uitvoert of de machine stalt.

[1]Ververs de motorolie na de eerste vijf bedrijfsuren.

Belangrijk Zie de gebruikershandleiding van de motor voor verdere onderhoudsprocedures.

Voorzichtig

Als u de kabel op de bougie laat zitten, bestaat de kans dat iemand de motor per ongeluk start waardoor u of andere omstanders ernstig letsel kunnen oplopen.

Verwijder de bougiekabel van de bougie alvorens onderhoud uit te voeren. Druk de kabel opzij, zodat hij niet onbedoeld contact kan maken met de bougie.

Motoroliepeil controleren

Controleer voordat u de grasmaaier gaat gebruiken eerst of het oliepeil tussen de merktekens *Add* (bijvullen) en *Full* (vol) op de peilstok staat (Fig. 5). Als de olie lager staat dan merkteken *Add*, dan moet u olie bijvullen. Zie onder *Carter met olie vullen* op blz. 10 voor instructies.

Onderkant van de grasmaaier reinigen

Houd de onderkant van de maaikast goed schoon. Let vooral op dat er geen vuil of rommel aan de uitstoters zit (Fig. 17).

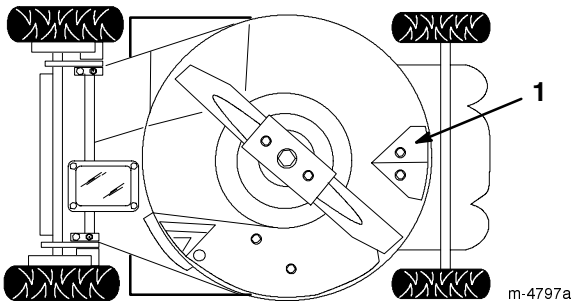

Figuur 17

1. Stootplaat

Wassen

1. Zet de motor af en plaats de grasmaaier op een horizontaal oppervlak in de buurt van een tuinslang.
2. Bevestig een snelkoppeling (los verkrijgbaar) aan het uiteinde van de tuinslang.
3. Til de achterklep op en bevestig de koppeling aan de wasaansluiting van de maaier op de fijnmaakafsluiter (Fig. 18).

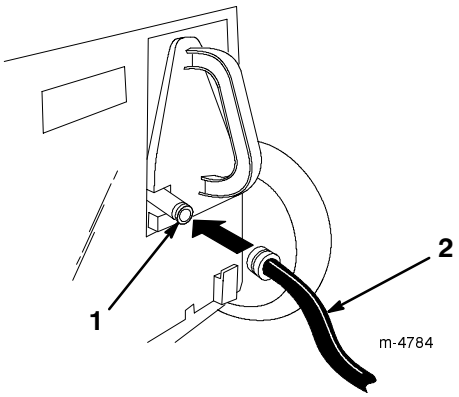

Figuur 18

1. Wasaansluiting
2. Tuinslang

4. Draai de waterkraan helemaal open.
5. Start nu de motor.
6. Laat de maaier twee minuten lang lopen.
7. Stop de motor en wacht tot alle bewegende delen tot stilstand gekomen zijn.
8. Draai de kraan weer dicht.
9. Verwijder de snelkoppeling van de wasaansluiting.
10. Start de maaimachine en laat hem een minuut lang lopen om de maaimachine en componenten te laten drogen.

Als aan de onderkant van het maaidek veel gras is aangekoekt, herhaalt u stap 2 tot en met 8 hierboven en doet u het volgende:

1. Laat de maaier 30 minuten inweken.
2. Draai de kraan weer helemaal open.
3. Laat de maaier nog eens twee minuten lopen.
4. Stop de motor en wacht tot alle bewegende delen tot stilstand gekomen zijn.

Waarschuwing

Een gebroken of ontbrekende wasaansluiting kan de bestuurder of andere personen blootstellen aan uitgeworpen voorwerpen of het mes. Dit kan ernstig lichamelijk of dodelijk letsel veroorzaken.

- **Een gebroken of ontbrekende wasaansluiting direct vervangen alvorens de maaier opnieuw te gebruiken.**
- **Eventuele gaten in de maaier dichtmaken met bouten en moeren.**
- **Nooit handen of voeten onder de maaier of door openingen in de maaier steken.**

Schrapen

Als door wassen niet al het vuil van onder de maaikast verwijderd is, kantelt u de maaier en schraapt u hem schoon.

1. Maak de bougiekabel van de bougie los (Fig. 8).
2. Tap de benzine uit de brandstoftank af. Raadpleeg daarvoor de stappen 3 en 4 van *De brandstoftank leegmaken* op blz. 24.
3. Verwijder de grasvangzak.
4. Kantel de maaier op zijn **linker**zijkant (Fig. 17).

5. Verwijder vuil en maaisel met een loofhouten of plastic schraper. Vermijd bramen en scherpe randen.

Belangrijk Verdraai het maaimes zo min mogelijk om later problemen met het starten te voorkomen.

6. Zet de maaier weer rechtop.
7. Vul de brandstoftank.
8. Sluit de bougiekabel aan op de bougie.

Afvoertunnel en fijnmaakafsluiter reinigen

Voor de beste resultaten moeten de afvoertunnel en fijnmaakafsluiter na elk gebruik worden schoongemaakt. Als het gras dik en sappig is, kan het maaisel zich opeenhopen op en rond de fijmaakafsluiter. Dit kan verwijdering van de afsluiter bemoeilijken.

Luchtfilter vervangen

Vervang het luchtfilter elk seizoen of om de 25 bedrijfsuren. Vaker vervangen bij werken onder stoffige omstandigheden.

Belangrijk Zet de motor niet aan zonder luchtfilter, hierdoor wordt ernstige motorschade veroorzaakt.

1. Stop de motor en wacht tot alle bewegende delen tot stilstand gekomen zijn.
2. Maak de bougiekabel van de bougie los (Fig. 8).
3. Draai de schroef los waarmee het luchtfilterdeksel vastzit (Fig. 19).
4. Luchtfilterdeksel omlaag klappen en grondig schoonmaken (Fig. 19).

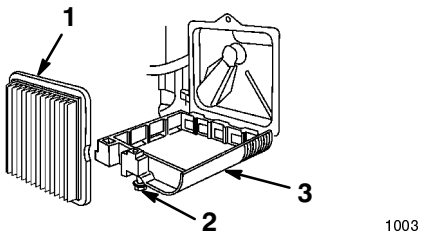

Figuur 19

1. Luchtfilter
2. Schroef
3. Luchtfilterdeksel

5. Het papieren luchtfilterelement verwijderen en wegwerpen (Fig. 19).

Belangrijk Het papieren luchtfilterelement nooit proberen te reinigen.

6. Monteer een nieuw papieren luchtfilterelement (Fig. 19).
7. Plaats het luchtfilterdeksel en bevestig het met de schroef.

Onderhoud van de bougie

Controleer de bougie om de 25 bedrijfsuren. Gebruik een *Champion RJ19LM* bougie of gelijkwaardig type.

1. Stop de motor en wacht tot alle bewegende delen tot stilstand gekomen zijn.
2. Maak de bougiekabel van de bougie los (Fig. 8).
3. Maak de omgeving van de bougie schoon.
4. Verwijder de bougie uit de cilinderkop.

Belangrijk Als de bougie gebarsten of vervuild is, moet hij worden vervangen. Maak de elektroden niet schoon, omdat door het gruis de motor beschadigd kan raken.

5. Stel de elektrodenafstand in op 0,76 mm (Fig. 20).

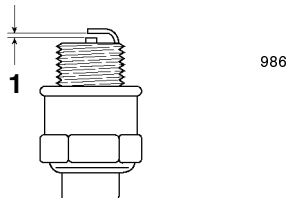

Figuur 20

1. 0,76 mm

6. Plaats de bougie en de pakkingafdichting.
7. Draai de bougie vast met 20 Nm.
8. Sluit de bougiekabel aan op de bougie.

Kabel van de zelfaandrijving afstellen

Uitsluitend zelfaandrijving

Als de topsnelheid van de maaier begint af te nemen, moet u de kabel van de zelfaandrijving afstellen.

1. Stop de motor en wacht tot alle bewegende delen tot stilstand gekomen zijn.
2. Trek de bovenste handgreep zo ver mogelijk naar achteren.
3. Draai de moer van de kabelbeugel los (Fig. 21).

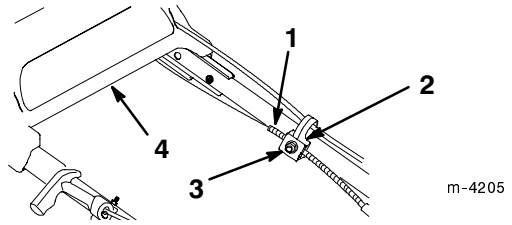

Figuur 21

1. Kabelmantel
2. Kabelbeugel
3. Moer
4. Bovenste handgreep

4. Verwijder de drijfriemkap.
5. Duw de lip van de riemgeleider omlaag totdat hij tegen de grasmaaier aankomt en houd hem in die stand (Fig. 22).

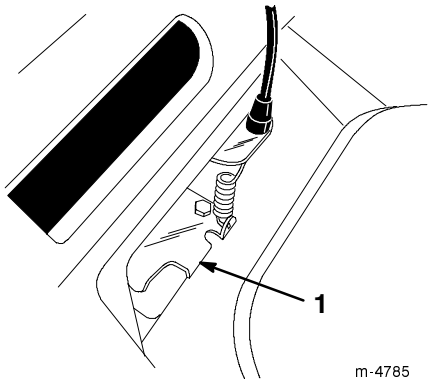

Figuur 22

1. Lip van riemgeleider

6. Trek de kabelmantel naar beneden (in de richting van de grasmaaier) zodat de kabel strak staat (Fig. 21).
7. Houd de kabel in die positie, zet de beugel van de aandrijving los en draai de moer op de kabelbeugel vast (Fig. 21).
8. De drijfriemkap weer aanbrengen.

Zelfaandrijving smeren

Uitsluitend zelfaandrijving

Om de 25 bedrijfsuren of aan het einde van het seizoen de achterwielen smeren.

1. De smeernippels afvegen met een schone doek (Fig. 23).

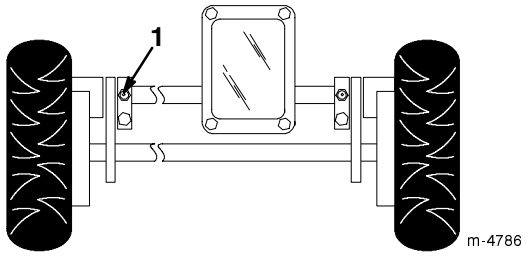

Figuur 23

1. Smeernippel (2)

2. Zet een vetspuit op elke smeernippel en pomp er voorzichtig 2 à 3 slagen *#2 universeel vet op lithium basis* in.

Belangrijk Inpompen van vet met te hoge druk kan schade aan de afdichtingen veroorzaken.

Olie verversen

Ververs de olie na de eerste vijf bedrijfsuren en daarna om de 50 bedrijfsuren of elk seizoen. Laat de motor voor het verversen even draaien zodat de olie wordt opgewarmd. Warme olie is vloeibaarder en voert vervuilingen beter mee.

Opmerking: Bij gebruik onder zware omstandigheden of hoge temperaturen de olie om de 25 bedrijfsuren verversen.

Olie aftappen boven maaidek (voorkeursmethode)

1. Verwijder de grasvangzak.
2. Maak de bougiekabel van de bougie los (Fig. 8).
3. Tap de benzine uit de brandstoftank af. Raadpleeg daarvoor de stappen 1 tot en met 4 van *De brandstoftank leegmaken* op blz. 24.
4. Haal de peilstok uit de olievulbuis en zet een olieopvangbak **links** naast de maaier.
5. Kantel de maaier op zijn **linker**zijkant, zodat de olie eruit loopt in de olieopvangbak (Fig. 24).

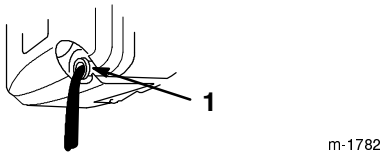

Figuur 24

1. Olievulbuis

6. Zet de maaier weer rechtop.
7. Vul het carter met nieuwe olie, tot aan het merkteken *Full* op de peilstok. Zie onder *Carter met olie vullen* op blz. 10 voor instructies.
8. Plaats de peilstok.
9. Neem eventueel gemorste olie op.
10. Sluit de bougiekabel aan op de bougie.
11. Voer de olie af voor verwerking of recycling, zoals dat ter plaatse is voorgeschreven.

Olie aftappen onder het maaidek (optionele methode)

Opmerking: Hiervoor hebt u een 9,5 mm (3/8”) dopsleutel verlengstuk nodig.

Waarschuwing

Het maaimes is scherp; contact met het maaimes kan ernstig lichamelijk letsel veroorzaken.

Draag handschoenen of wikkel een lap om de scherpe kanten van het mes.

1. Maak de bougiekabel van de bougie los (Fig. 8).
2. Tap de benzine uit de brandstoftank af. Raadpleeg daarvoor de stappen 1 tot en met 4 van *De brandstoftank leegmaken* op blz. 24.
3. Kantel de maaier op zijn **linker**zijkant en zorg ervoor dat hij niet kan omvallen.
4. Plaats een opvangbak onder de maaier.
5. Verwijder de olieaftapplug, zet de maaier weer rechtop en laat de olie in de opvangbak lopen (Fig. 25).

Opmerking: Zorg ervoor dat u geen olie op de drijfriem morst.

Belangrijk Mogelijk moet u het maaimes draaien om bij de aftapplug te komen. Verdraai het maaimes zo min mogelijk om later problemen met het starten te voorkomen.

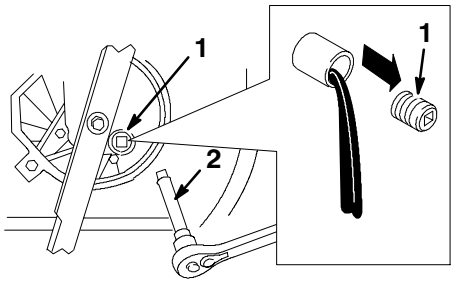

Figuur 25

1. Aftapplug olie
2. 9,5 mm (3/8”) dopsleutel verlengstuk

6. Kantel de maaier op zijn linkerzijkant en monteer de aftapplug.
7. Verwijder de opvangbak van onder de maaier en zet de maaier rechtop.
8. Vul het carter met nieuwe olie, tot aan het merkteken *Full* op de peilstok. Zie onder *Carter met olie vullen* op blz. 10 voor instructies.
9. Plaats de peilstok.
10. Neem eventueel gemorste olie op.
11. Sluit de bougiekabel aan op de bougie.
12. Voer de olie af voor verwerking of recycling, zoals dat ter plaatse is voorgeschreven.

Onderhoud van het maaimes

Een recht, scherp mes levert maximale maaiprestaties. Controleer en slijp het mes regelmatig.

Waarschuwing

Het maaimes is scherp; contact met het maaimes kan ernstig lichamelijk letsel veroorzaken.

Draag handschoenen of wikkel een lap om de scherpe kanten van het mes.

1. Maak de bougiekabel van de bougie los (Fig. 8).
2. Tap de benzine uit de brandstoftank af. Raadpleeg daarvoor de stappen 3-4 van *De brandstoftank leegmaken* op blz. 24.
3. Kantel de maaier op zijn linkerzijkant (Fig. 26).

Belangrijk Verdraai het maaimes zo min mogelijk om later problemen met het starten te voorkomen.

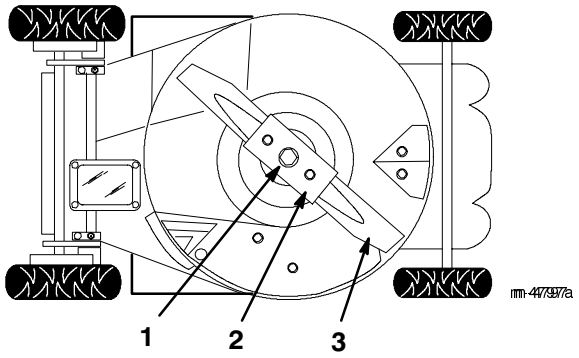

Figuur 26

1. Mesbout en klemring
2. Mesversteviger
3. Mes

Het mes controleren

Controleer voorzichtig het maaimes op scherpte en slijtage, in het bijzonder daar waar het platte en het gekromde deel samenkomen (Fig. 27A). Omdat het metaal dat het platte en gekromde deel van het mes verbindt kan wegslijten door zand en ander schurend materiaal, moet u dit steeds controleren voordat u gaat maaien. Als u een gleuf of slijtplek ziet (Fig. 27B en 27C), is het mes aan vervanging toe; zie hiervoor *Het maaimes verwijderen* op blz. 23.

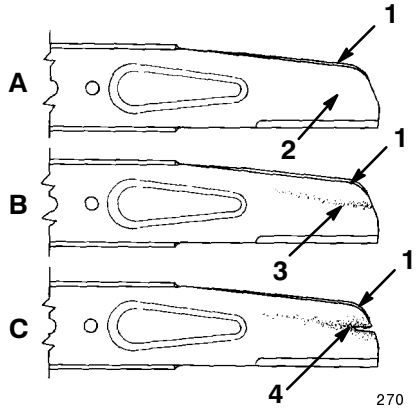

Figuur 27

1. Wiek
2. Platte deel van het mes
3. Slijtage
4. Gevormde gleuf

Opmerking: De beste resultaten krijgt u door voor het maaiseizoen begint een nieuw Toro-mes te monteren. In de loop van het jaar vijlt u dan kleine inkepingen of deuken weg, zodat er een goede snijkant blijft.

Gevaar

Een versleten of beschadigd mes kan breken en een stuk van het mes kan worden uitgeworpen in de richting van de bestuurder of omstanders en ernstig lichamelijk of dodelijk letsel toebrengen.

- **Controleer op gezette tijden het maaimes op slijtage of beschadigingen.**
- **Vervang een versleten of beschadigd mes.**

Het maaimes verwijderen

Waarschuwing

Als de grasmaaier wordt gebruikt zonder dat de mesversteviger is gemonteerd, kan het maaimes buigen, krom trekken of breken. Hierdoor kan ernstig lichamelijk of dodelijk letsel worden toegebracht aan de bestuurder of de omstanders.

De maaier niet gebruiken zonder dat de mesversteviger gemonteerd is.

1. Pak het uiteinde van het mes vast met een lap of een dikgevoerde handschoen.
2. Verwijder de mesbout, klemring, het mes en de mesversteviger (Fig. 26).

Opmerking: De mesbout linksom losdraaien.

Het maaimes slijpen

Vijl de bovenkant van het mes bij, zodat de oorspronkelijke snijhoek (Fig. 28A) en binnenste snijkantradius (Fig. 28B) gehandhaafd blijft. Het mes blijft in balans als u evenveel materiaal weghaalt van beide snijkanten.

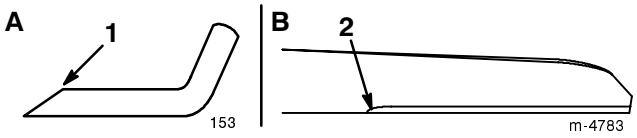

Figuur 28

1. Slijp alleen onder deze hoek
2. Behoud hier de oorspronkelijke radius

Balanceren van het mes

1. Controleer de balans van het mes door het met het gat in het midden over een spijker of schroevendraaier te hangen, die horizontaal in een bankschroef geklemd is (Fig. 29).

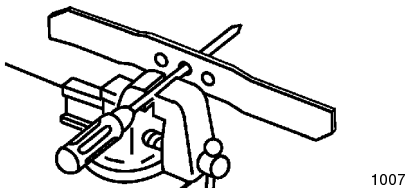

Figuur 29

Opmerking: U kunt de balans ook controleren met behulp van een mesbalans, die in elke ijzerwarenwinkel verkrijgbaar is.

2. Als één van de uiteinden van het mes omlaag draait, vijlt u nog wat materiaal aan die kant weg (niet van de snijrand of het uiteinde bij de snijrand). Het mes is in balans als geen van beide uiteinden omlaag beweegt.

Het maaimes monteren

1. Monteer een scherp, gebalanceerd Toro-mes, de mesversteviger, de klemring en de mesbout.

Opmerking: Het wiekdeel van het mes moet omhoog wijzen (naar de bovenkant van de maaikast).

2. Draai de mesbout vast met 33–44 Nm.
3. Sluit de bougiekabel aan op de bougie.

Ruimte onder de drijfriemkap reinigen

Zorg dat de ruimte onder de drijfriemkap vrij blijft van rommel of vuil.

1. Stop de motor en wacht tot alle bewegende delen tot stilstand gekomen zijn.
2. De kap eraf tillen en alle vuil bij de drijfriem wegborstelen.
3. De drijfriemkap weer aanbrengen.

Het koelsysteem reinigen

Om de 100 bedrijfsuren of aan het begin van het seizoen moet vuil en haksel dat aan de cilinder, de koelvinnen van de cilinderkop, en rond de carburateur en de verbinding is blijven zitten verwijderd worden. Haal vuil weg van de luchtinlaatsleuven op het terugslaghuis. Hierdoor blijft goede koeling gewaarborgd, zodat de motor optimaal presteert.

De brandstoftank leegmaken

1. Stop de motor en wacht tot deze is afgekoeld.
2. Maak de bougiekabel van de bougie los (Fig. 8).
3. Verwijder de dop van de brandstoftank (Fig. 5).
4. Gebruik een handpomp, om de brandstof in een schoon, goedgekeurd benzine-opslagvat over te hevelen.
5. Sluit de bougiekabel aan op de bougie.
6. Laat de motor draaien totdat hij stopt.
7. Start de motor weer, om zeker te zijn dat er geen benzine meer in de carburator achtergebleven is.

Inklappen van de handgreep

Waarschuwing

Onjuist in- of uitklappen van de handgreep kan bekneld raken, uitrekken of andere beschadiging van de kabels veroorzaken. Geknikte, uitgerekte of beschadigde kabel(s) kunnen storingen veroorzaken, waardoor een onveilige situatie ontstaat.

- **Bekneld raken, uitrekken of andere beschadiging van de kabels voorkomen.**
- **Let goed op de kabels bij in- of uitklappen van de handgreep.**
- **De maaier niet gebruiken als één of meer kabels geknikt, uitgerekt of beschadigd is. Neem contact op met een erkende Service Dealer.**

1. Draai de instelknoppen voor de handgreephoogte, waarmee de handgreep aan de maaier bevestigd is, los.
2. Draai de knoppen los waarmee het bovenste deel aan het onderste deel van de handgreep bevestigd is.
3. Zwenk voorzichtig het onderste deel van de handgreep naar voren, totdat het op de motor rust (Fig. 30).

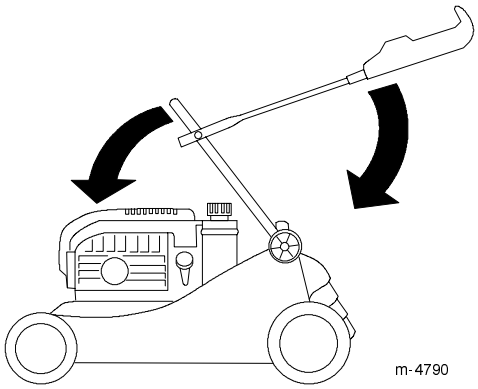

Figuur 30

4. Zwenk voorzichtig het bovendeel van de handgreep naar achteren, totdat het vlak ligt (Fig. 30).

Stalling

Om de maaier klaar te maken voor de stalling buiten het maaiseizoen moeten de aanbevolen onderhoudsprocedures worden uitgevoerd. Zie *Onderhoud* op blz. 17.

Stal de maaier op een koele, schone en droge plaats. Bedek de maaier zodat hij schoon en beschermd blijft.

Brandstofsysteem gebruiksklaar maken

⚠ Waarschuwing ⚠

Benzine kan bij langdurige opslag verdampen en de benzinedampen kunnen ontploffen als zij in contact komen met een open vuur.

- **Bewaar benzine niet voor langere tijd.**
- **Parkeer de grasmaaier nooit met een volle brandstoftank of benzine in de carburateur in een afgesloten ruimte waar benzinedampen in contact kunnen komen met een open vuur (bijvoorbeeld een fornuis of een waakvlam van een boiler).**
- **Laat de motor afkoelen voordat u de maaier in een afgesloten ruimte opbergt.**

Maak de brandstoftank leeg de laatste keer dat u maait voordat de grasmaaier de stalling in gaat.

1. Laat de motor lopen totdat hij afslaat door gebrek aan benzine.
2. Gebruik de starthulp en start de motor nogmaals.
3. Laat de motor lopen totdat hij afslaat door gebrek aan benzine. Als de motor niet meer wil starten, is hij voldoende droog.

De motor gebruiksklaar maken

1. Terwijl de motor nog warm is, ververst u de olie uit het carter. Zie *Olie verversen* op blz. 20.
2. Verwijder de bougie (Fig. 8).
3. Voeg uit een olieblik ongeveer een eetlepel olie toe aan het carter via het bougiegat.
4. Draai de motor langzaam een paar maal rond met behulp van het startkoord, om de olie te verspreiden.
5. Monteer de bougie maar **sluit** de kabel niet aan op de bougie.

Algemene informatie

1. Reinig de maaikast. Raadpleeg *Onderkant van de grasmaaier reinigen* op blz. 18.
2. Haal eventueel vuil en maaisel van de cilinder, de koelribben van de cilinderkop, en de behuizing van de blazer.
3. Verwijder maaisel, vuil en roet van de buitenste motoronderdelen, de uitlaatring, en de bovenkant van de maaikast.
4. Controleer de toestand van het maaimes. Zie *Onderhoud van het maaimes* op blz. 22.
5. Luchtfilter onderhoudsbeurt geven; zie *Luchtfilter vervangen* op blz. 19.
6. Wielen smeren; zie *Zelfaandrijving smeren* op blz. 20.
7. Draai alle moeren, bouten en schroeven goed aan.
8. Werk alle geroeste of afgebladderde oppervlakken bij met verf die verkrijgbaar is bij een geautoriseerde Service Dealer.

Uit de stalling halen

Waarschuwing

Onjuist in- of uitklappen van de handgreep kan bekneld raken, uitrekken of andere beschadiging van de kabel(s) veroorzaken. Geknikte, uitgerekte of beschadigde kabels kunnen storingen veroorzaken, waardoor een onveilige situatie ontstaat.

- **Bekneld raken, uitrekken of andere beschadiging van de kabels voorkomen.**
- **Let goed op de kabels bij in- of uitklappen van de handgreep.**
- **De maaier niet gebruiken als één of meer kabels geknikt, uitgerekt of beschadigd is. Neem contact op met een erkende Service Dealer.**

1. Klap voorzichtig het bovendeel van de handgreep weer uit totdat het in het onderdeel valt, en zet dan de knoppen vast.
2. Alle bevestigingen controleren en vastdraaien.
3. Verwijder de bougie (Fig. 8) en draai de motor snel rond met behulp van het startkoord, om overtollige olie uit de cilinder te verwijderen.
4. Maak de bougie schoon, of neem een nieuwe als de oude bougie gebarsten of gebroken is, of als de elektroden versleten zijn.
5. Plaats de bougie en draai hem vast met 20 Nm.
6. Voer de aanbevolen onderhoudsprocedures uit; zie *Onderhoud* op blz. 17.
7. Vul de brandstoftank (Fig. 5) met verse benzine.
8. Controleer het motoroliepeil. Zie hiervoor *Motoroliepeil controleren* op blz. 18.
9. Sluit de bougiekabel aan op de bougie.

Storingen, oorzaak en remedie

Uw grasmaaier is ontworpen en gefabriceerd voor een probleemloze werking. Controleer zorgvuldig de volgende onderdelen en artikelen en zie *Onderhoud* op blz. 17 voor meer informatie. Indien een probleem zich blijft voordoen, kunt u contact opnemen met een Erkende Service Dealer.

Probleem	Mogelijke oorzaken	Remedie
Motor start niet	1. Brandstoftank leeg of oude benzine in het brandstofsysteem.	1. Tap de brandstoftank af, en/of vul die weer met verse benzine. Neem contact op met een erkende Service Dealer, als het probleem blijft voortduren.
	2. Hulpstartknop is niet ingedrukt.	2. Hulpstartknop drie maal indrukken.
	3. De kabel is niet aangesloten op de bougie.	3. Sluit de bougiekabel aan op de bougie.
	4. De bougie is aangetast, vuil, of de elektrodenafstand is niet correct afgesteld.	4. Controleer de bougie en stel de elektrodenafstand af indien nodig. Vervang de bougie als deze aangetast, vuil of gebarsten is.
Motor start moeilijk of verliest vermogen	1. De brandstoftank bevat oude benzine.	1. Tap de brandstoftank af, en vul die weer met verse benzine.
	2. De ventilatieopening in de brandstoftankdop is verstopt.	2. De ventilatieopening in brandstoftankdop reinigen of de brandstoftankdop vervangen.
	3. Het luchtfilterelement is vuil en belemmert de luchtstroom.	3. Reinig het luchtfilter.
	4. De onderkant van het maaidek is bedekt met maaisel en rommel.	4. Reinig de onderkant van het maaidek van de machine.
	5. De bougie is aangetast, vuil, of de elektrodenafstand is niet correct afgesteld.	5. Controleer de bougie en stel de elektrodenafstand af indien nodig. Vervang de bougie als deze aangetast, vuil of gebarsten is.
	6. Het motoroliepeil is te laag of de olie is vuil.	6. Controleer het motoroliepeil. Ververs de olie als deze vuil is, of vul olie bij als het oliepeil te laag is.
De motor loopt onregelmatig	1. De kabel is niet aangesloten op de bougie.	1. Sluit de bougiekabel aan op de bougie.
	2. De bougie is aangetast, vuil, of de elektrodenafstand is niet correct afgesteld.	2. Controleer de bougie en stel de elektrodenafstand af indien nodig. Vervang de bougie als deze aangetast, vuil of gebarsten is.
	3. Het luchtfilterelement is vuil en belemmert de luchtstroom.	3. Reinig het luchtfilter.

Probleem	Mogelijke oorzaken	Remedie
De maaier of de motor trilt abnormaal	1. Het mes is verbogen of uit balans. 2. De mesbout zit los. 3. De onderkant van het maaidek is bedekt met maaisel en rommel. 4. De bevestigingsbouten van de motor zitten los.	1. Balanceer het mes. Vervang het mes als het is verbogen. 2. Draai de mesbout vast. 3. Reinig de onderkant van het maaidek van de machine. 4. Draai de bevestigingsbouten van de motor vast.
Ongelijkmatig maaipatroon	1. Het mes is bot. 2. U maait steeds in hetzelfde patroon. 3. De onderkant van het maaidek is bedekt met maaisel en rommel.	1. Slijp en balanceer het mes. 2. Maai in een ander patroon. 3. Reinig de onderkant van het maaidek van de machine.
Afvoertunnel verstopt	1. De maaihoogte is te laag. 2. U maait te snel. 3. Het gras is nat. 4. De onderkant van het maaidek is bedekt met maaisel en rommel.	1. Stel in op een hogere maaistand. 2. Verminder uw snelheid. 3. Laat het gras eerst drogen voordat u gaat maaien. 4. Reinig de onderkant van het maaidek van de machine.
De zelfaandrijving van de grasmaaier werkt niet.	1. De kabel van de zelfaandrijving is ontsteld of beschadigd. 2. Er zit rommel onder de drijfriemkap.	1. Stel de kabel van de zelfaandrijving af. Vervang de kabel indien nodig. 2. Verwijder de rommel onder de drijfriemkap.