Form No. 3325-648

TORO®

48 cm Recycler®

Manuell motordriven gräsklippare

Modell nr. 20814–210000001 och upp
Modell nr. 20817–210000001 och upp

Bruksanvisning

CE

Svenska (S)

Innehåll

	Sida
Inledning	2
Säkerhetsföreskrifter	3
Allmänna säkerhetsföreskrifter för gräsklippare	3
Ljudtrycksnivå	5
Ljudstyrka	5
Vibrationsnivå	5
Symboler	5
Montering	8
Packa upp gräsklipparen	8
Montering av handtaget	8
Installation av startsnöret	8
Justering av handtagshöjden	8
Före start	9
Fylla på olja i vevhuset	9
Fylla bensin i bränsletanken	9
Körning	10
Reglage	10
Starta motorn	10
Stanna motorn	11
Körning med drivning	11
Justering av klipphöjden	11
Använda gräsuppsamlaren	12
Montering av återvinningspluggen	13
Bakre utkast	13
Arbetstips	13
Underhåll	15
Rekommenderat underhåll	15
Kontroll av oljenivån i motorn	16
Rengöra undersidan av gräsklipparkåpan	16
Rengöra utkastartunnel och återvinningsplugg	17
Byte av luftfilter	17
Utför service på tändstiftet	17
Justering av drivningen	17
Smörjning av drivningsfunktionen	18
Byte av motorolja	18
Underhåll av knivbladet	19
Rengöring under remkåpan	21
Rengöring av kylsystemet	21
Tömma bränsletanken	21
Fälla upp och ner handtaget	21
Förvaring	22
Preparering av bränslesystemet	22
Motorpreparering	22
Allmän information	22
Ta gräsklipparen ur förvaring	23
Felsökning	23

Inledning

Läs bruksanvisningen noga så att du lär dig att använda och underhålla produkten på rätt sätt. Informationen i bruksanvisningen hjälper dig och andra att undvika personskador och skador på produkten. Även om Toro konstruerar och bygger säkra produkter, så är det du som är ansvarig för att produkten används på rätt och säkert sätt.

Kontakta en auktoriserad återförsäljare eller Toros kundservice och ha produktens modell- och serienummer till hands om du har behov för service, Toro originaldelar eller ytterligare information. Figur 1 visar var du finner produktens modell- och serienummer.

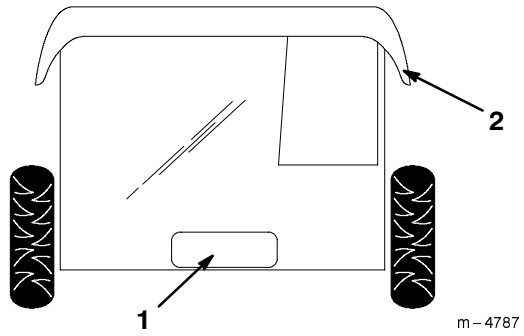

Figur 1

1. Plats för modell- och serienummer
2. Bakre lucka

Skriv produktens modell- och serienummer nedan så är de lätta att hitta.

Modell nr: _____

Serienr: _____

Toros varningssystem i bruksanvisningen anger möjliga risker med särskilda säkerhetsmeddelanden som hjälper dig och andra att undvika personskador, i värsta fall döden. ***Fara***, ***Varning***, och ***Försiktighet*** är nyckelord som används för att ange risknivå. Var ytterst försiktig oavsett risknivå.

Fara anger stor fara som leder till allvarlig personskada eller döden om föreskrifterna inte följs.

Varning anger fara som *kan* leda till allvarlig personskada eller döden om föreskrifterna inte följs.

Försiktighet anger fara som kan leda till mindre eller medelsvår personskada om föreskrifterna inte följs.

© 2000 av The Toro Company

8111 Lyndale Avenue South
Bloomington, MN 55420-1196

Med ensamrätt

Tryckt i USA

Två andra ord används också för att markera information. **Viktigt** ger läsaren speciell mekanisk information och **Observera:** betonar allmän information som bör ges särskild uppmärksamhet.

Säkerhetsföreskrifter

Felaktigt bruk eller underhåll av gräsklipparen kan leda till personskada. Följ dessa säkerhetsföreskrifter för att minska risken för skada.

Denna gräsklippare är konstruerad och testad och är säker och effektiv; förutsatt att *den används strikt efter säkerhetsföreskrifterna nedan. Underlåtenhet att följa nedanstående anvisningar kan resultera i personskador.*

⚠ Varning ⚠

Motoravgaser innehåller koloxid, ett luktfritt, dödligt gift som är livshotande.

Kör inte motorn inomhus eller i ett slutet utrymme.

Det är viktigt att du och andra användare av gräsklipparen läser och förstår innehållet i bruksanvisningen innan motorn ens startas. Då uppnås högsta säkerhet, bästa prestanda och ni lär känna maskinen. Var särskilt uppmärksam på varningssymbolen ⚠ som betyder *försiktighet*, *varning* eller *fara* - "föreskrifter för personlig säkerhet". Läs och var införstådd med anvisningarna eftersom de rör säkerhet. Underlåtenhet att följa anvisningarna kan resultera i personskador.

Allmänna säkerhetsföreskrifter för gräsklippare

Nedanstående föreskrifter har anpassats från ANSI/OPEI standard B71.1-1998 och ISO standard 5395:1990(E). Information eller terminologi som är specifik för Toros gräsklippare ges inom parentes.

Gräsklipparen kan slita av händer och fötter och kasta omkring föremål. Underlåtenhet att följa nedanstående anvisningar kan resultera i allvarlig personskada eller dödsfall.

Utbildning

- Läs bruksanvisningen noga. Bekanta dig ordentligt med reglagen och hur gräsklipparen ska användas innan du startar den.
- Låt aldrig barn köra gräsklipparen. Statliga föreskrifter kan begränsa förarens ålder.
- Låt aldrig personer som inte har bekantat sig med instruktionerna använda gräsklipparen.
- Klipp aldrig om människor (särskilt barn) eller sällskapsdjur befinner sig i närheten. Stäng av gräsklipparen om någon kommer i närheten av klippområdet.
- Tragiska olyckor kan inträffa om operatören inte är uppmärksam på barn i närheten. Barn intresserar sig ofta för gräsklipparen och klippningen. Förutsätt aldrig att barn förblir på den plast där du såg dem senast.
- Håll barn på säkert avstånd från klippområdet och under en ansvarsfull vuxens uppsyn.
- Var uppmärksam och stäng av gräsklipparen om barn kommer i närheten av klippområdet.
- Var extra försiktig i närheten av döda hörn, buskage, träd eller andra föremål som kan försämra sikten.
- Kom ihåg att föraren är ansvarig för olyckor och risker som människor och deras ägodelar utsätts för.
- Se tillverkarens instruktioner för korrekt maskindrift och montering av tillbehör. Använd enbart tillbehör som godkänts av tillverkaren.

Förberedelser

- Inspektera området där gräsklipparen ska köras ordentligt och avlägsna alla stenar, pinnar, ståltrådar, benbitar och andra föremål.
- Bär alltid ordentliga skor och långbyxor vid klippning.
- Kör inte gräsklipparen barfota eller i sandaler.
- Bär alltid säkerhetsglasögon med sidoskydd när du kör gräsklipparen.
- Varning: Bensin är mycket brandfarligt. Vidta följande säkerhetsåtgärder:
  - Förvara bränsle i dunkar avsedda för ändamålet.
  - Fyll bara på utomhus och rök inte vid påfyllning.
  - Fyll på bränsle innan motorn startas. Skruva aldrig bort tanklocket och fyll inte på bränsle när motorn är igång eller om den är varm.
  - Försök inte att starta motorn om du har spillt ut bränsle. Flytta gräsklipparen från spillet för att undvika att orsaka gnistor tills bensinångorna har skingrats.
  - Sätt tillbaka locken på tank och dunkar ordentligt.
  - Om du behöver tappa av bränsle från bränsletanken skall detta göras utomhus.
- Byt ut trasiga ljuddämpare.

- Kontrollera att knivar, knivbultar och klippaggregat inte är slitna eller skadade före körning. Byt ut slitna eller skadade knivar och bultar i satser så att balanseringen bibehålls.
- Var försiktigt vid kontroll av gräsklippare med flera knivar, då en roterande kniv kan få andra knivar att rotera.

Körning

- Kör inte motorn i ett slutet utrymme där farlig koloxid kan ansamlas.
- Klipp endast i dagsljus eller bra belysning.
- Var alltid säker på att du har fotfäste i sluttningar.
- Gå, spring aldrig.
- Håll handtaget i ett fast grepp.
- Hjulförsedda rotorgräsklippare skall alltid köras tvärgående över sluttningar, aldrig upp och ner.
- Var mycket försiktig när du svänger i sluttningar.
- Kör inte i för branta sluttningar.
- Var mycket försiktig när du backar eller drar gräsklipparen emot dig.
- Titta alltid bakom dig och nedåt efter små barn innan och under tiden du klipper bakåt.
- Stäng av kniven (knivarna) om du behöver tippa gräsklipparen när du går över andra underlag än gräs, och när gräsklipparen skall fraktas till och från klippområdet.
- Kör aldrig gräsklipparen om skydd och plåtar är skadade eller saknas, eller utan att skydds-anordningarna (som t.ex. utkastare och gräsuppsamlare) sitter på plats.
- Ändra inte hastighetsinställning på motorn.
- Koppla ur alla kniv- och drivningskopplingar innan motorn startas.
- Starta motorn försiktigt enligt instruktionerna och håll undan fötterna från kniven (knivarna).
- Tippa inte gräsklipparen när du startar motorn, såvida du inte måste göra detta för att starta den. I så fall, skall du inte tippa den mer än absolut nödvändigt och endast lyfta den del som är längst bort från operatören.
- Starta inte motorn om du står framför utkastaren.
- Håll inte händer eller fötter nära eller under roterande delar. Håll dig alltid borta från utkastaröppningen.
- Plocka aldrig upp eller bär en gräsklippare medan motorn kör.
- Stäng av motorn och koppla ur tändstiftskabeln:
  - innan utkastaren rensas,
  - före kontroll, rengöring och arbete på klipparen,
  - när ett föremål blivit påkört. Kontrollera om klipparen skadats och reparera den innan den startas och körs igen; och
  - om gräsklipparen börjar vibrera onormalt, (kontrollera omedelbart).
- Stäng av motorn:
  - varje gång du lämnar gräsklipparen och
  - före bränslepåfyllning.
- Lätta på gasen när motorn ska stannas och, om denna är försedd med bränslekran, stäng av bränslet efter klippningen.
- Stäng av kniven (knivarna) vid korsning av grusgångar, stigar och vägar.
- Stäng av motorn och vänta tills knivarna stannat helt innan du tar bort gräsuppsamlaren.
- Kör inte gräsklipparen om du är påverkad av alkohol, läkemedel eller andra droger.
- Stanna motorn och leta rätt på orsaken om gräs-klipparen börjar vibrera onormalt. Vibrationer är vanligen ett tecken på att något är fel.

Sluttningar är en stor faktor vid slirnings- och fallolyckor som kan leda till allvarlig personskada. Om du känner dig osäker i en sluttning skall du inte klippa gräset där.

- Se upp för hål, fåror eller gupp. Hinder kan gömma sig i högt gräs.
- Klipp inte gräset nära stup, diken eller flodbäddar. Du riskerar att tappa fotfästet eller balansen.
- Kör aldrig klipparen på vått gräs. Minskat fotfäste kan få dig att halka.

Underhåll och förvaring

- Se till att alla muttrar, bultar (i synnerhet knivbultar) och skruvar är hårt åtdragna så att gräsklipparen är i säkert bruksskick.
- Förvara aldrig gräsklipparen med bensin i tanken i en byggnad där bensinångor kan antändas av en öppen låga eller gnista.
- Låt motorn kallna innan gräsklipparen ställs undan i ett slutet utrymme.
- Minska brandrisken genom att hålla motorn, ljuddämparen, batteriutrymmet och utrymmet där bränslet förvaras rent från gräs, löv och fett.
- Kontrollera gräsuppsamlaren regelbundet och se efter om den är sliten eller trasig.

- Byt ut slitna och skadade delar.
- Var extra försiktigt vid hantering av bensin eftersom bensinångor är explosiva.
- Mixtra aldrig med säkerhetsbrytarna. Kontrollera dem regelbundet för att försäkra korrekt drift.
- Håll gräsklipparen fri från gräs, löv eller annan skräpuppsamling. Torka upp allt olje- eller bränslespill.
- Stanna och kontrollera gräsklipparen om du kör på ett föremål. Reparera gräsklipparen vid behov, innan du startar motorn igen.
- Försök aldrig att justera hjulhöjden när motorn är i gång.
- Delarna på gräsuppsamlaren utsätts lätt för slitage, skada och försämring, vilket kan frilägga rörliga delar eller orsaka att föremål kastas omkring. Kontrollera delarna ofta och byt ut dem med av tillverkaren rekommenderade delar när så är nödvändigt.
- Gräsklipparknivar är vassa och kan skära dig. Linda in kniven (knivarna) eller använd handskar och var extra försiktig när du underhåller dem.
- Ändra inte motorns hastighetsinställning.
- Om du behöver tappa av bränsle från bränsletanken skall detta göras utomhus.
- Köp endast Toro originalreservdelar och tillbehör, för att säkerställa bästa prestanda och högsta säkerhet.
- Underhåll eller byt efter behov ut dekaler med säkerhetsanvisningar och instruktioner.

Ljudtrycksnivå

Gräsklipparen ger en kontinuerlig A-viktad ljudtrycksnivå vid förarens öra på 84-dB(A), grundat på mätningar på identiska maskiner enligt procedurerna i ANSI B71.5-1984.

Ljudstyrka

Gräsklipparen ger en ljudstyrka på 96 dB(A)/1 pW, grundat på mätningar av identiska maskiner enligt anvisningarna i EG-direktivet 84/538/EEC och ändringar.

Vibrationsnivå

Gräsklipparen ger vibration på maximalt 7,4 m/s^2, grundat på identiska maskiner enligt procedurerna i ISO 5349.

Symboler

Varningstriangel – symbolen inuti triangeln anger farans typ



Symbolen Fara



Läs bruksanvisningen



Följ serviceanvisningarna i reparationshandboken



Koppla inte ur och ta inte bort säkerhetsskyddet när motorn är igång

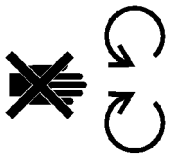

Roterande knivar kan kapa tår och fingrar. Håll er borta från klipparens kniv när motorn är igång



Undvik felaktiga knivar vid återvinning, genom att använda knivförstärkning om gräsklipparen utrustats med återvinningsplugg

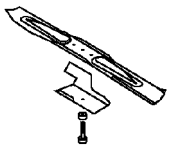

Transmission

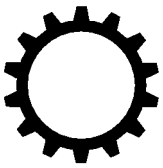

Håll dig på säkert avstånd från maskinen

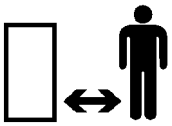

Håll er på säkert avstånd från maskinen

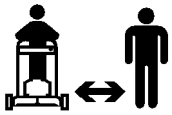

Kringflygande föremål – hela kroppen i riskzonen

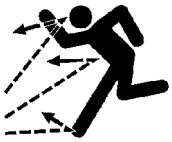

Kastade och omkringflygande föremål – Sidomonterad rotorklippare. Håll strålriktarskyddet på plats

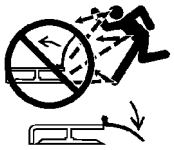

Stäng av motorn innan du lämnar arbetspositionen



Timmätare/antal tillryggalagda drifttimmar

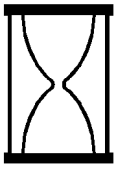

Snabbt



Sakta



Minskar/Ökar



Smörjpunkt



Olja



Till/Kör

Koppla in

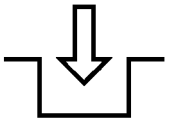

Koppla ur

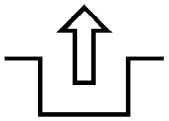

Batterikondition

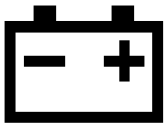

Bränsle



Neutralläge

N

Första växeln

1

Andra växeln

2

Treans växel

3

Starta motor

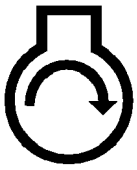

Stanna motor



Choke

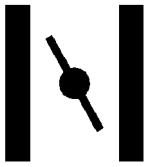

Snapspump (starthjälp)



Snapsa tre gånger

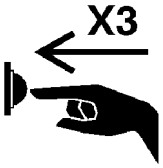

Kasta bort batterierna på lämpligt sätt



Sätt i nyckeln i tändningslåset

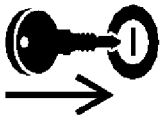

Klippelement – grundsymbol



Klippelement – höjdinställning



Vrid nyckeln i tändningslåset



Flytta reglaget

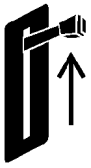

Drag i snöret

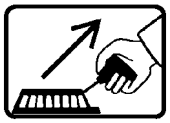

Hjul



Hjuldrivning



Montering

Observera: Vänster och höger sida på maskinen är lika med användarens vänstra respektive högra sida vid normal körning.

Packa upp gräsklipparen

1. Tag försiktigt ut gräsklipparen ur lådan.

Varning

Om handtaget fälls upp och ner på felaktigt sätt kan en eller flera kablar komma att klämmas, sträckas eller skadas. Klämda, sträckta eller skadade kablar kan orsaka ett funktionsfel som kan resultera i ett farligt driftstillstånd.

- **Kablarna får inte klämmas, sträckas eller skadas.**
- **Hantera kablarna varsamt när du fäller upp eller ner handtaget.**
- **Använd inte gräsklipparen om en eller fler av kablarna är klämd, sträckt eller skadad. Kontakta auktoriserad serviceverkstad.**

2. Placera det övre handtaget på marken bakom gräsklipparen så att etiketten på handtaget ligger uppåt.

Montering av handtaget

1. Lossa justeringsratten som reglerar handtagets höjd och vrid det nedre handtaget mot gräsklipparens baksida tills det faller på plast i en av höjdinställningar enligt anvisningarna i figur 2. Se *Justering av handtagshöjden*, sida 8 för att ställa in handtagshöjden.

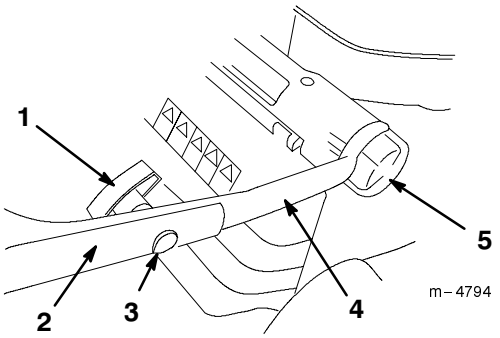

Figur 2

1. Handtagsratt (2)
2. Övre handtagsdel
3. Oval huvudbult (2)
4. Nedre handtagsdel
5. Justeringsratt för handtagshöjd (2)

2. Avlägsna handtagsrattarna och de ovala huvudbultarna från handtagets övre del.

3. Montera på den övre handtagsdelen på den nedre handtagsdelen med de ovala huvudbultarna och handtagsrattarna enligt anvisningarna i figur 2. **Drag åt handtagsrattarna hårt.**

Observera: Se till att kablarna och el-isoleringen har dragits enligt anvisningarna i figur 3.

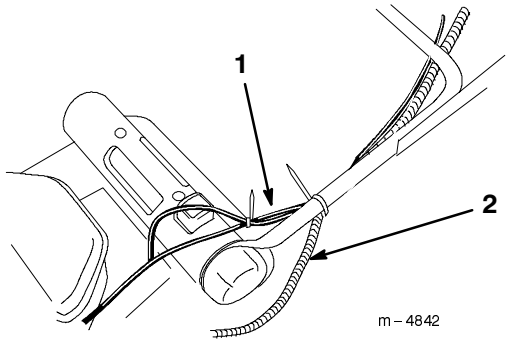

Figur 3

1. Kablar
2. El-isolering

Installation av startsnöret

Drag startsnöret genom föringen på handtaget (fig. 4).

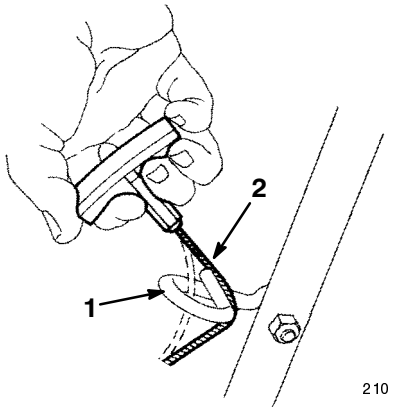

Figur 4

1. Föring
2. Startsnöre

Justering av handtagshöjden

Handtaget kan ställas in i tre olika höjdlägen: högt, medium och lågt (fig. 2). Välj det läge som känns mest bekvämt för dig.

1. Lossa justeringsrattarna för handtagshöjden.

2. Ställ in handtaget till önskat läge.

3. Dra åt justeringsrattarna.

Före start

Fylla på olja i vevhuset

Vevhuset rymmer 0,59 liter olja. Använd endast högkvalitativa renande oljor av typen SAE 30 eller SAE 10W30 som uppfyller American Petroleum Institute (API) klassificering – SF, SG, SH eller SJ.

Se till att oljenivån ligger mellan markeringarna *Add* (Lägg till) och *Full* på oljestickan, innan gräsklipparen tas i bruk (fig. 5).

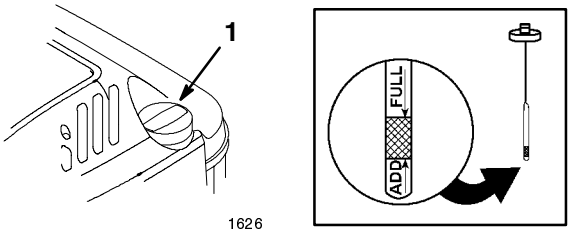

Figur 5

1. Påfyllningslock
2. Oljesticka

Fylla på olja:

1. Flytta gräsklipparen till ett plant underlag.
2. Gör rent runt oljestickan (fig. 5).
3. Avlägsna oljestickan genom att vrida locket motsols och dra stickan utåt.
4. Torka av stickan med en ren trasa.
5. Sätt tillbaka oljestickan ända ner i påfyllningsröret och ta sedan ut den.

Observera: För att få en noggrann avläsning måste hela oljestickan sättas i.

6. Läs av nivån på oljestickan (fig. 5).
7. Om oljenivån ligger under markeringen *Add* (Lägg till) på oljestickan, tillsätter du **sakta** tillräckligt med olja i påfyllningsöppningen så att oljenivån stiger till markeringen *Full* på oljestickan.

Viktigt Fyll inte på för mycket olja med motorn igång då det skadar motorn. Tappa ur den överflödiga oljan tills oljestickan står på *Full*.

8. För in oljestickan i påfyllningsröret och vrid locket medsols tills det är hårt åtdraget.

Fylla bensin i bränsletanken

Använd ren färsk, blyfri bensin, inklusive *syresatt* eller *omsammansatt* bensin, med oktantal 87 eller högre för bästa resultat. Köp bara så mycket som går åt inom en månad, så är den garanterat färsk. Genom att använda blyfri bensin uppstår minskad avsättning i explosionskammaren och motorn varar längre. Det går att använda blyhaltig bensin om blyfri inte är tillgänglig.

Viktigt Tillför inte olja till bensinen.

Viktigt Använd inte metanol, bensin som innehåller metanol, bensen som innehåller mer än 10% etanol, premiumbensin eller fotogen. Detta kan skada motorns bränslesystem.

Viktigt Använd inte bensin som har fått stå sedan den senaste klippsäsongen eller längre.

Fara

Under vissa omständigheter är bensin extremt lättantändlig och högexplosiv. Brand eller explosion i bensin kan orsaka brännskador samt materiella skador.

- **Fyll tanken på en öppen plats utomhus och när motorn är kall. Torka upp utspilld bensin.**
- **Fyll inte tanken helt full. Fyll bränsletanken med bensin tills nivån ligger mellan 6 och 13 mm under påfyllningsrörets nedersta del. Utrymmet tillåter bensinen att expandera.**
- **Rök aldrig när du handskas med bensin och håll dig borta från öppen eld eller där bensinångor kan antändas av gnistor.**
- **Förvara bensin i en godkänd bränsledunk och håll den borta från barn.**
- **Köp aldrig mer bensin än vad som går åt inom en månad.**

Fara

Vid bensinpåfyllning kan under vissa betingelser gnistor från statisk elektricitet bildas och antända bensinen. Brand eller explosion i bensin kan orsaka brännskador samt materiella skador.

- **Ställ alltid bensindunkar på marken en bit från ditt fordon före påfyllning.**
- **Fyll inte på bensindunkar inne i fordon eller på lastbilsflak eftersom plastmattor och liknande kan isolera dunken och förlänga urladdningstiden för statisk elektricitet.**
- **Lasta av bensindrivna maskiner från lastbilen eller släpet om så är praktiskt möjligt och fyll på bensin när hjulen står på marken.**
- **Fyll på maskinen från en dunk, inte med munstycket på en bensinpump, om det inte är möjligt att lasta av maskinen från lastbilen eller släpet.**
- **Håll kontakt hela tiden mellan munstycket på bensinpumpen och kanten på tank- eller dunköppningen tills tankningen är klar, om tankning måste ske från bensinpump.**

Användning av stabiliserare under körning och vid förvaring. Stabiliseraren rengör motorn medan den körs och förhindrar gummiliknande hartsavlagringar från att bildas i motorn vid förvaring.

Viktigt Använd inga andra bränsletillsatser än sådana som är avsedda för stabilisering av bränslet vid förvaring. Använd inte alkoholbaserade stabiliserare som t.ex. etanol, metanol och isopropyl.

1. Gör rent omkring tanklocket (fig. 6).

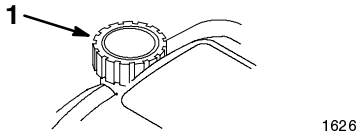

Figur 6

1. Tanklock
2. Snapspump

2. Skruva av tanklocket.

3. Använd blyfri regularbensin. Fyll tanken tills det återstår 6–13 mm till helt full. **Fyll inte bensin upp i påfyllningsröret.**

4. Skruva på tanklocket och torka upp all utspilld bensin.

Körning

Observera: Vänster och höger sida på maskinen är lika med användarens vänstra respektive högra sida vid normal körning.

Se till att drivningsfunktionen (endast modeller med drivningsfunktion) och knivreglaget fungerar korrekt innan du börjar arbetet, varje gång du tänker använda gräsklipparen. När du släpper knivreglaget, bör motorn och drivningsfunktionen stanna. Om de inte gör det, kontakta en auktoriserad återförsäljare.

Reglage

Starthandtaget och knivreglaget sitter på det övre handtaget vilket framgår av figur 7.

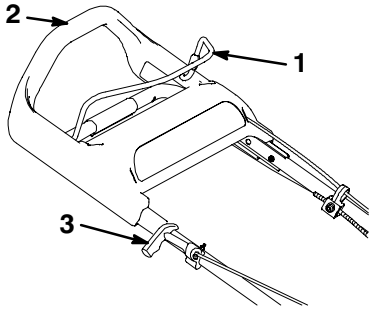

Figur 7

1. Knivreglage
2. Övre handtag
3. Starthandtag

Starta motorn

1. Sätt på tändkabeln på tändstiftet (fig. 8).

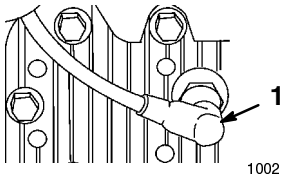

Figur 8

1. Tändkabel

2. Snapsa tre gånger, vänta två sekunder mellan varje snapsning (fig. 9).

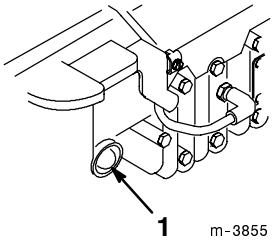

Figur 9

1. Snapspump

Observera: Om temperaturen ligger på 13°C eller mindre, snapsar du fem gånger och väntar två sekunder mellan varje snapsning.

Observera: Snapsa inte för att starta en varm motor efter kortvarig avstängning. Om det är kallt kan det dock vara nödvändigt att snapsa motorn igen.

3. Håll knivreglaget mot det övre handtaget (fig. 10).

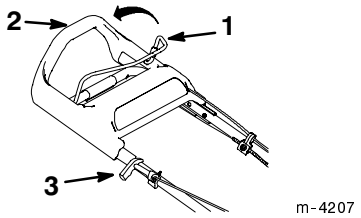

Figur 10

1. Knivreglage
2. Övre handtag
3. Starthandtag

4. Drag lätt i starthandtaget tills du känner motstånd och drag det sedan kraftigt (fig. 10). Låt snöret sakta gå tillbaka till handtaget.

Observera: Låt motorn bli varm i minst en minut; längre i kallare temperaturer.

Observera: Om motorn inte startar efter det tredje försöket, upprepar du steg 2 t.o.m. 4.

Stanna motorn

Släpp knivreglaget. Både motorn och bladen bör stanna. Om de inte gör stannar ordentligt, kontakta en auktoriserad återförsäljare.

Körning med drivning

Gäller endast modeller med drivningsfunktion

Du använder drivningsfunktionen genom att helt enkelt gå framåt med händerna på det övre handtaget. När du rör dig framåt, kommer det övre handtaget att glida mot gräsklipparen och aktivera drivningen. Ju snabbare du går, desto längre bort kommer handtaget att glida och desto snabbare kommer gräsklipparen att drivas (fig. 11).

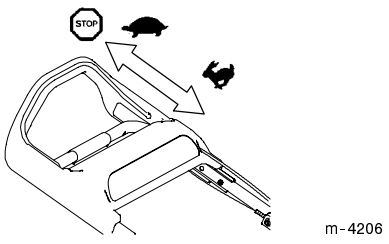

Figur 11

Observera: Gräsklipparen driver sig själv i maximal hastighet när du skjuter fram det övre handtaget så långt som möjligt.

Sakta ner drivningen genom att helt enkelt gå långsammare; stanna drivningen genom att själv stanna (fig. 11).

Observera: Om gräsklipparen inte rullar bakåt av sig själv, när du backar efter drivning, stöter du den framåt ca 2 cm utan att aktivera drivningsfunktionen och drar gräsklipparen bakåt.

Justering av klipphöjden

SmartWheel™ har två klippinställningar: *Sparse/Normal* (Sparsam/Normal) och *Lush* (Frodig) – för att försäkra den bästa klipphöjdsinställningen i alla rörelsetillstånd (fig. 12). Använd inställningen *Sparse/Normal* under den varma sommarsäsongen för de flesta typer av klippning. Inställningen *Lush* är för tjockt, fuktigt och saftigt gräs som oftast växer på våren.

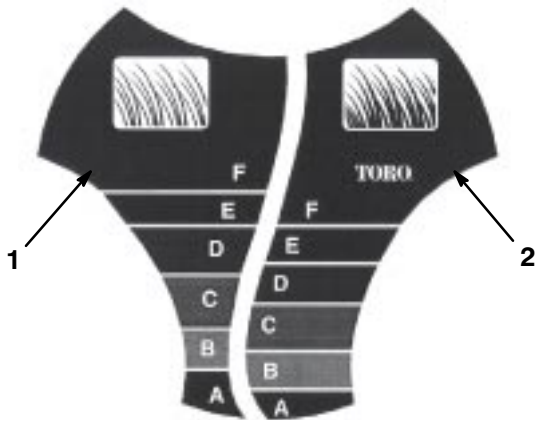

Figur 12

1. Klippskala för Sparse/Normal (Sparsam/normal)
2. Klippskala för Lush (Frodig)

Toro rekommenderar följande:

- Klipp gräs med inställningarna *D*, *E* eller *F* eller håll gräset mellan 5,1 och 7,6 cm högt.
- Klipp inte under inställningen *D* om inte gräset är sparsamt eller det är senhöst när grästillväxten börjar avta. Använd en högre klipphöjdsinställning när du klipper långt gräs och gå långsammare; klipp därefter gräset med normal inställning igen. Om man klipper gräset när det är för högt kan detta sätta igen gräsklipparen och orsaka motorstopp.

Observera: *SmartWheel* beräknar den korrekta inställningen för att säkerställa att du inte klipper mer än en tredjedel av gräsets längd.

1. Stäng av motorn och vänta tills alla rörliga delar stannat.
2. Förflytta gräsklipparen till gräsmattan; stanna gräsklipparen när *SmartWheel*-bilden på det ena bakhjulet är upprätt (fig. 12).
3. Använd *SmartWheel*-bilden för att jämföra gräsets spetsar med bokstäverna på hjulet. Den bokstav på *SmartWheel* som överensstämmer med grässpetsarna är den korrekta klipphöjden.
4. Tryck ner den röda knappen och håll i klipphöjds-justeringshandtaget för att flytta klipphöjden upp eller ner (fig. 13).

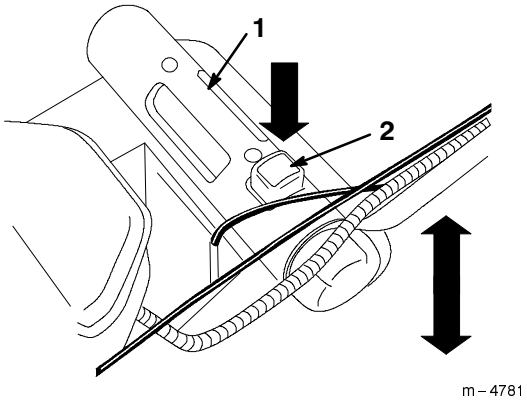

Figur 13

1. Justeringshandtag för klipphöjd
2. Röd knapp

5. Lyft upp eller tryck ner handtaget, använd markören och klipphöjdsinställningen på länkstången för att ställa in önskad klipphöjd på gräsklipparen (fig. 14).

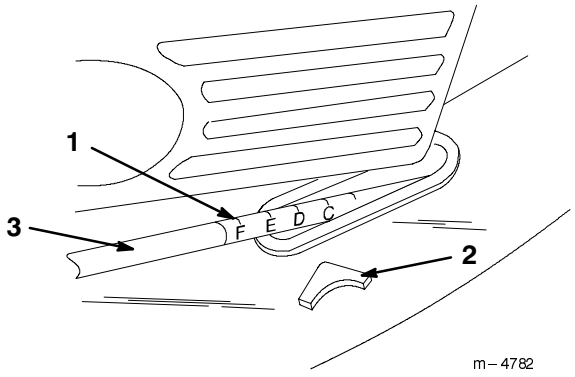

Figur 14

1. Klipphöjdsinställning
2. Markör
3. Länkstav

Använda gräsuppsamlaren

Ibland kan du vilja använda gräsuppsamlaren för frodigt gräs eller löv.

Montera gräsuppsamlaren

1. Stäng av motorn och vänta tills alla rörliga delar stannat.
2. Öppna den bakre luckan (fig. 1).
3. Håll upp den fjäderbelastade bakre luckan för att förhindra att den stängs.
4. Avlägsna återvinningspluggen.
5. Häng upp piggarna på gräsuppsamlarens ram i däckkrokarna enligt anvisningarna i figur 15.

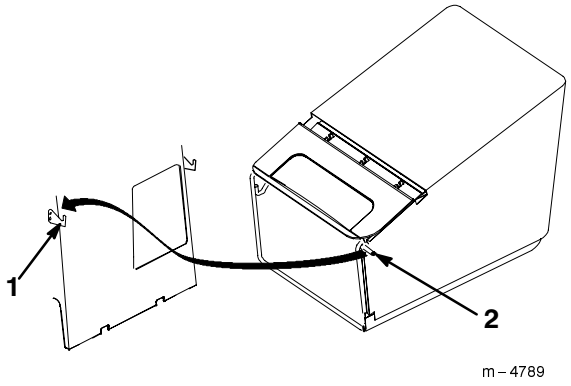

Figur 15

1. Däckkrok (2)
2. Rampigg för gräsuppsamlare (2)

6. Släpp den bakre luckan.

Klippa med gräsuppsamlare

Varning

En utsliten gräsuppsamlare kan få små stenar och annat liknande skräp att kastas mot operatören eller omkringstående och orsaka allvarliga personskador eller döden.

Kontrollera gräsuppsamlaren ofta. Montera en ny påse från Toro om den är skadad.

Klipp gräs tills påsen är full.

Viktigt Påsen får inte bli överfylld.

Ta bort gräsuppsamlaren

1. Stäng av motorn och vänta tills alla rörliga delar stannat.

Fara

Om den bakre luckan inte kan stängas ordentligt, kan gräsklipparen komma att kasta föremål och orsaka allvarlig personskada eller döden.

Om du inte kan stänga den bakre luckan eftersom avklippt gräs har satt igen området kring utkastaren, stänger du av motorn, väntar tills alla rörliga delar har stannat och tar bort gräset (med en pinne, inte med handen) tills den bakre luckan kan stängas ordentligt.

2. Öppna den bakre luckan (fig. 1).
3. Håll upp den fjäderbelastade bakre luckan för att förhindra att den stängs medan du tar bort gräsuppsamlaren.
4. Lyft av gräsuppsamlarens rampiggar från däckkrokarna och öppningen enligt figur 15.

Montering av återvinningspluggen

1. Stäng av motorn och vänta tills alla rörliga delar stannat.
2. Öppna den bakre luckan (fig. 1).
3. Håll upp den fjäderbelastade bakre luckan för att förhindra att den stängs.
4. För in återvinningspluggen i öppningen enligt figur 16.

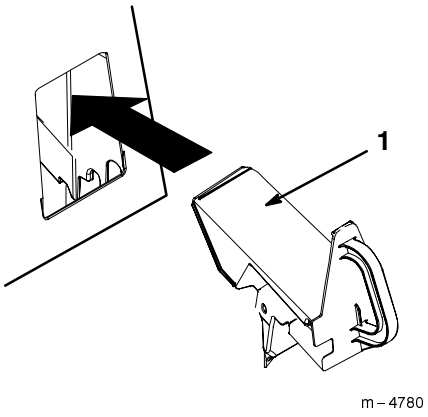

Figur 16

1. Återvinningsplugg

5. Släpp den bakre luckan.

Bakre utkast

Ibland kan det vara nödvändigt att klippa gräsmattan utan gräsuppsamlaren eller återvinningspluggen när gräset är för högt för att gå in i påsen.

För att använda utkastaren, tar du bort återvinningspluggen eller gräsuppsamlaren (se *Ta bort gräsuppsamlaren* på sida 13) och stäng den bakre luckan.

Fara

Om den bakre luckan inte kan stängas ordentligt, kan gräsklipparen komma att kasta föremål och orsaka allvarlig personskada eller döden.

Om du inte kan stänga den bakre luckan eftersom avklippt gräs har satt igen området kring utkastaren, stänger du av motorn, väntar tills alla rörliga delar har stannat och tar bort gräset (med en pinne, inte med handen) tills den bakre luckan kan stängas ordentligt.

Arbetstips

- Läs noga igenom säkerhetsföreskrifterna och denna instruktionsbok innan du börjar använda gräsklipparen.
- Röj området på pinnar, stenar, ståltråd, grenar och annat skräp som kniven kan komma att slå i och kasta iväg.
- Håll alla, i synnerhet barn och husdjur, borta från arbetsområdet.
- Undvik att köra på träd, väggar, trottoarkanter eller andra hårda föremål. Kör aldrig över ett föremål avsiktligen.
- Stäng omedelbart av motorn om gräsklipparen kör på ett föremål eller börjar vibrera. Lossa kabeln från tändstiftet undersök gräsklipparen för eventuella skador.
- Håll kniven *slipad* under klippsäsongen. Slipa med jämna mellanrum bort eventuella hack på kniven.
- Byt efter behov ut kniven mot en ny Toro originalkniv.
- Klipp endast på torrt underlag. Vått gräs och våta löv har en benägenhet att klumpa ihop sig i trädgården och kan sätta igen gräsklipparen eller orsaka motorstopp.

Varning

Vått gräs och våta löv kan orsaka personskada om du halkar och kommer i kontakt med kniven.

Klipp endast under torra förhållanden.

- Rengör gräsklippardäckets undersida efter varje klippningstillfälle. Se *Rengöra undersidan av gräsklipparkåpan* sida 16.
- Håll motorn i gott arbetsskick.

Varning

Att köra gräsklipparen med en motorhastighet som överstiger fabriksinställningen, kan få gräsklipparen att kasta iväg en del av kniven eller motorn mot operatören eller omkringstående och orsaka allvarliga personskador eller döden.

- **Ändra inte hastighetsinställning på motorn.**
- **Om du misstänker att motorhastigheten är snabbare än normalt, bör du kontakta en auktoriserad återförsäljare.**

- Rengör luftfiltret ofta. Mullning virvlar upp mer gräsklipp och damm som sätter igen luftfiltret och minskar motorprestandan.

Klippa gräs

- Gräs växer i olika takt beroende på årstiden. På sommaren när det är varmt, är det bäst att klippa gräs med någon av inställningarna *D*, *E* eller *F* (52, 63 eller 75 mm). Klipp endast ca en tredjedel av gräset åt gången. Klipp inte under inställningen *D* (52 mm) såvida inte gräset är sparsamt eller det är senhöst när grästillväxten börjar avta.
- Vid klippning av gräs som är högre än 15 cm, bör du till en början använda det bakre utkastet med den högsta klipphöjdsinställningen och gå långsammare; därefter klipper du en gång till på låg inställning för bästa utseende. Om gräset är för högt och löven klumpar ihop sig på gräsmattan, kan gräsklipparen bli igensatt vilket kan orsaka motorstopp.
- Ändra klippriktning. Detta hjälper till att sprida gräsklippet över gräsmattan för jämn gödning.

Om du inte är nöjd med utseendet på den färdigklippta gräsmattan, försöker du med en eller flera av följande åtgärder:

- Slipa kniven.
- Gå långsamt när du klipper.
- Höj klipphöjden på din gräsklippare.
- Klipp gräset oftare.
- Överlappa klippsvepningarna istället för att klippa en hel svepning varje gång.

Skära löv

- Efter avslutad klippning bör halva gräsmattan synas genom täcket av sönderskurna löv. Det kan vara nödvändigt att gå över löven mer än en gång.
- Sakta ner klipphastigheten om gräsklipparen inte skär löven tillräckligt fint.
- Om du skär eklöv kan du tillsätta kalk till gräset på våren för att minska surhetsgraden från eklöven.

Underhåll

Observera: Vänster och höger sida på maskinen är lika med användarens vänstra respektive högra sida vid normal körning.

Rekommenderat underhåll

Underhållsintervall	Underhållsförfarande
Varje körning	• Kontrollera oljenivån i motorn. • Kontrollera knivbromsens stopptid. Kniven måste stanna inom tre sekunder efter att reglaget har släppts; om den inte gör det, kontaktar du en auktoriserad återförsäljare för reparation. • Tag bort gräsklipp och smuts under kåpan. • Rengör utkastartunneln och återvinningspluggen.
Var 5:e timma	• Kontrollera kniven och motorns monteringsfästen. Dra åt dem om de är lösa.
Var 25:e timma	• Byt ut luftfiltret. Byt ut det oftare i dammiga driftförhållanden. • Kontrollera tändstiftet och byt ut det vid behov. • Justera drivningskabeln och smörj de bakre axelbeslagen.
Var 50:e timma	• Byt ut motoroljan[1] • Slipa eller byt ut kniven; underhåll den oftare om eggen lätt blir slö i grova eller sandiga förhållanden. • Undersök bränslesystemet för läckor och/eller försämrad bränsleslang. Byt ut delar om så behövs. • Tag bort gräsklipp och skräp under remkåpan.
Var 100:e timma	• Rengör kylsystemet.
Förvaring	• Töm bränsletanken före reparation enligt anvisningarna eller före förvaring.

[1]Byt ut oljan i motorn efter de första fem drifttimmarna

Viktigt Se motorns bruksanvisning för ytterligare underhåll.

Försiktighet

Om du lämnar kabeln på tändstiftet kan någon av misstag starta motorn och skada dig eller någon annan person allvarligt.

Lossa tändkabeln från tändstiftet innan du utför underhåll på maskinen. För kabeln åt sidan så att den inte oavsiktligt kommer i kontakt med tändstiftet.

Kontroll av oljenivån i motorn

Innan du börjar använda gräsklipparen bör du se till att oljenivån ligger mellan markeringarna *Add* och *Full* på oljestickan (fig. 5). Om oljenivån ligger under markeringen *Add*, tillsätter du olja. Se avsnittet *Fylla på olja i vevhuset*, sida 9.

Rengöra undersidan av gräsklipparkåpan

Håll undersidan av gräsklipparkåpan ren. Var särskilt noga med att hålla stötplåtarna fria från skräp (fig. 17).

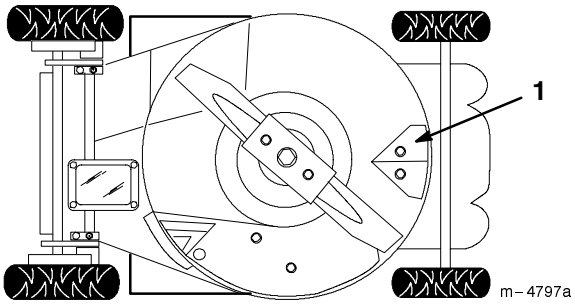

Figur 17

1. Stötplåt

Tvättmetod

1. Flytta gräsklipparen, med avstängd motor, till ett plant underlag nära en trädgårdsslang.
2. Fäst en snabbkoppling (säljs separat) till trädgårdsslangens ände.
3. Lyft den bakre luckan och fäst kopplingen till gräsklipparens tvättkoppling utan att sätta på återvinningspluggen (fig. 18).

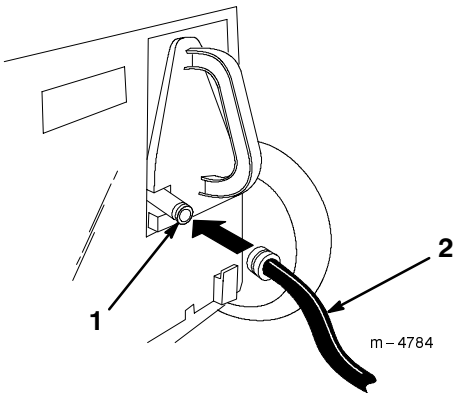

Figur 18

1. Tvättkoppling
2. Slang

4. Skruva på vattnet på högt tryck.
5. Starta motorn.
6. Låt gräsklipparen köra i två minuter.
7. Stäng av motorn och vänta tills alla rörliga delar stannat.
8. Stäng av vattnet.
9. Tag bort kopplingen från tvättkopplingen.
10. Starta gräsklipparen och låt den köra i en minut för att torka maskinen och dess komponenter.

Om gräsklippardäckets undersida har stora ansamlingar av gräs, upprepa steg 2 t.o.m. 8 ovan och gör följande:

1. Låt gräsklipparen ligga i blöt i 30 minuter.
2. Skruva på vattnet på högt tryck igen.
3. Låt gräsklipparen köra i ytterligare två minuter.
4. Stäng av motorn och vänta tills alla rörliga delar stannat.

Varning

Är tvättkopplingen trasig eller saknas kan du och andra träffas av kringflygande föremål eller komma i kontakt med kniven, vilket kan leda till personskada eller döden.

- **Ersätt omedelbart tvättkopplingen om den är trasig eller saknas innan gräsklipparen används igen.**
- **Sätt igen eventuella hål i gräsklipparen med bultar och låsmuttrar.**
- **För aldrig in händerna eller fötterna under gräsklipparen eller genom hål i kåpan.**

Skrapmetoden

Om det inte är tillräckligt att tvätta klipparen för att avlägsna skräpet under däcket, tippar du den och skrapar den ren.

1. Lossa tändkabeln från tändstiftet (fig. 8).
2. Töm bensinen från bränsletanken. Se stegen 3 och 4 i avsnittet *Tömma bränsletanken* sida 21.
3. Ta bort gräsuppsamlaren.
4. Tippa gräsklipparen på **vänster** sida (fig. 17).
5. Ta bort smuts och gräsklipp med en trä- eller plastskrapa. Undvik grader och vassa kanter.

Viktigt Flytta bladen så lite som möjligt för att undvika startproblem i framtiden.

6. Vänd gräsklipparen i upprätt läge igen.

7. Fyll bränsletanken
8. Sätt på tändkabeln på tändstiftet.

Rengöra utkastartunnel och återvinningsplugg

Rengör utkastartunneln och återvinningspluggen efter varje användningstillfälle för att försäkra bästa prestanda. När gräset är tjockt och frodigt kan klippet samlas på och runt återvinningspluggen, vilket gör den svår att avlägsna.

Byte av luftfilter

Byt ut luftfiltret varje säsong eller var 25:e drifttimme; byt ut det oftare under dammiga driftförhållanden.

Viktigt Kör inte motorn utan att luftfiltret installerats; detta leder till extrema skador på motorn.

1. Stäng av motorn och vänta tills alla rörliga delar stannat.
2. Lossa tändkabeln från tändstiftet (fig. 8).
3. Lossa skruven som fäster luftrenarkåpan (fig. 19).
4. Luta kåpan nedåt och rengör den noggrant (fig. 19).

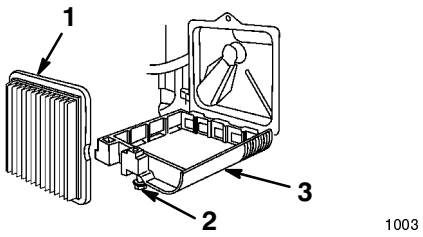

Figur 19

1. Luftfilter
2. Skruv
3. Kåpa

5. Tag bort pappersluftfiltret och kassera det (fig. 19).

Viktigt Försök inte att rengöra pappersluftfiltret.

6. Montera ett nytt pappersluftfilter (fig. 19).
7. Montera luftfilterkåpan och fäst med skruven.

Utför service på tändstiftet

Kontrollera stiftet var 25:e drifttimma. Använd ett *Champion RJ19LM* eller motsvarande tändstift.

1. Stäng av motorn och vänta tills alla rörliga delar stannat.
2. Lossa tändkabeln från tändstiftet (fig. 8).
3. Rengör runt tändstiftet.
4. Skruva bort tändstiftet ur cylindertoppen.

Viktigt Ett sprucket, skadat eller smutsigt tändstift måste bytas ut. Rengör inte elektroderna eftersom grus kan ta sig in orsaka skador på motorn.

5. Ställ in gapet på det nya stiftet till 0,76 mm (fig. 20).

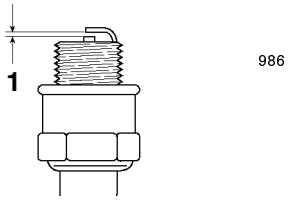

Figur 20

1. 0,76 mm

6. Montera tändstiftet och packningen.
7. Dra åt stiftet till 20 Nm.
8. Sätt på tändkabeln på tändstiftet.

Justering av drivningen

Gäller endast modeller med drivningsfunktion

Om gräsklipparens topphastighet börjar bli långsammare behöver drivningskabeln justeras.

1. Stäng av motorn och vänta tills alla rörliga delar stannat.
2. Drag tillbaka det övre handtaget så långt som möjligt.
3. Lossa kabelns stödmutter (fig. 21).

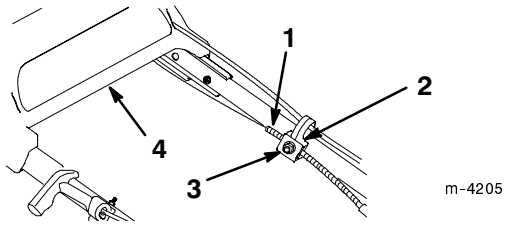

Figur 21

1. El-isolering
2. Kabelstöd
3. Mutter
4. Övre handtag

4. Ta bort remkåpan.

5. Skjut ner remstyrningen tills den vidrör gräsklipparen, och håll den därefter på plats (fig. 22).

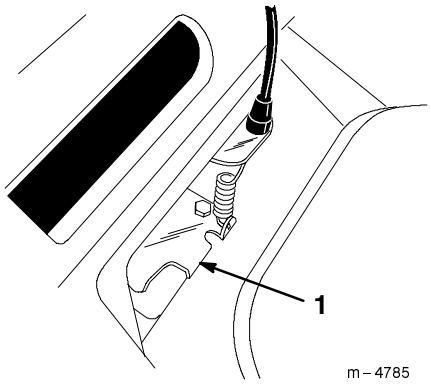

Figur 22

1. Remstyrningstapp

6. Drag ner el-isoleringen (mot gräsklipparen) för att få bort spelet i kabel (fig. 21).
7. Släpp drivningsfästet samtidigt som du håller ner el-isoleringen, och dra åt muttern på kabelstödet (fig. 21).
8. Sätt tillbaka remkåpan.

Smörjning av drivningsfunktionen

Gäller endast modeller med drivningsfunktion

Smörj de bakre hjulen var 25:e drifttimma eller mot slutet av säsongen.

1. Torka av smörjnipplarna med en ren trasa (fig. 23).

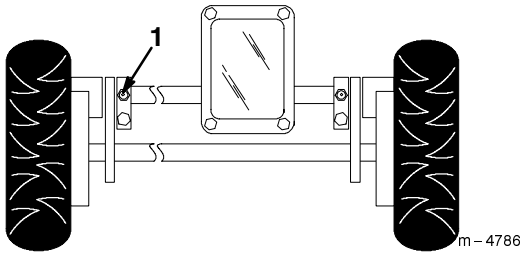

Figur 23

1. Smörjnippel (2)

2. Sätt på en fettspruta på varje nippel och stryk försiktigt på två eller tre pumpningar *universalfett Nr 2 på litiumbas*.

Viktigt För hårt tryck vid påstrykning av fett kan skada tätningar.

Byte av motorolja

Byt olja efter de fem första drifttimmarna och därefter var 50:e drifttimme eller varje säsong. Kör motorn precis innan oljan ska bytas för att värma upp oljan. Varm olja rinner lättare och för med sig mer föroreningar.

Observera: Byt oljan var 25:e drifttimme vid hög arbetsbelastning eller vid höga temperaturer.

Tömma oljan ovanför gräsklippardäcket (Föredragen metod)

1. Ta bort gräsuppsamlaren.
2. Lossa tändkabeln från tändstiftet (fig. 8).
3. Tappa ur bensinen ur tanken; se stegen 1 t.o.m. 4 i avsnittet *Tömma bränsletanken*, sida 21.
4. Dra ut oljestickan från påfyllningsröret och placera ett karl intill gräsklipparens **vänstra** sida.
5. Tippa gräsklipparen på dess **vänstra sida** och låt oljan rinna ner i kärlet (fig. 24).

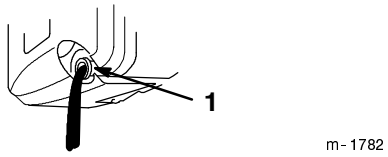

Figur 24

1. Påfyllningsrör

6. Vänd gräsklipparen i upprätt läge igen.
7. Fyll vevhuset med färsk olja till markeringen *Full* på oljestickan. Se avsnittet *Fylla på olja i vevhuset*, sida 9.
8. Sätt i oljestickan.
9. Torka upp all utspilld olja.
10. Sätt på tändkabeln på tändstiftet.
11. Lämna in förbrukad olja på godkänd återvinningsstation.

Tömma oljan under gräsklippardäcket (Alternativ metod)

Observera: Du behöver en 3/8-tum spärranordningsförlängare för att genomföra denna procedur.

Varning

Kniven är vass; kontakt med kniven kan leda till allvarliga personskador.

Använd handskar eller linda in kniven i en trasa.

1. Lossa tändkabeln från tändstiftet (fig. 8).
2. Tappa ur bensinen ur tanken; se stegen 1 t.o.m. 4 i avsnittet *Tömma bränsletanken*, sida 21.
3. Tippa gräsklipparen på dess **vänstra** sida och säkra den så att den inte faller.
4. Placera ett kärl under gräsklipparen.
5. Ta bort oljepluggen, ställ gräsklipparen i körläge och låt oljan rinna ner i kärlet (fig. 25).

Observera: Undvik att spilla olja på remmen.

Viktigt Du kan behöva flytta kniven för att komma åt oljepluggen. Flytta bladen så lite som möjligt för att undvika startproblem i framtiden.

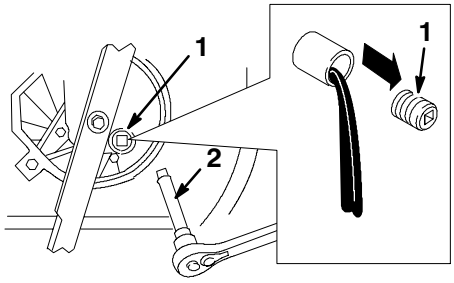

Figur 25

1. Oljeplugg
2. 3/8-tum spärranordningsförlängare

6. Tippa gräsklipparen på dess vänstra sida och sätt på oljepluggen.
7. Ta bort kärlet under gräsklipparen och ställ gräsklipparen upprätt.
8. Fyll vevhuset med färsk olja till markeringen *Full* på oljestickan. Se avsnittet *Fylla på olja i vevhuset*, sida 9.
9. Sätt i oljestickan.
10. Torka upp all utspilld olja.
11. Sätt på tändkabeln på tändstiftet.
12. Lämna in förbrukad olja på godkänd återvinningsstation.

Underhåll av knivbladet

En rak, slipad kniv ger maximalt klippresultat. Kontrollera och slipa kniven regelbundet.

Varning

Kniven är vass; kontakt med kniven kan leda till allvarliga personskador.

Använd handskar eller linda in kniven i en trasa.

1. Lossa tändkabeln från tändstiftet (fig. 8).
2. Töm bensinen från bränsletanken. Se stegen 3 och 4 i avsnittet *Tömma bränsletanken*, sida 21.
3. Tippa gräsklipparen på **vänster** sida (fig. 26).

Viktigt Flytta bladen så lite som möjligt för att undvika startproblem i framtiden.

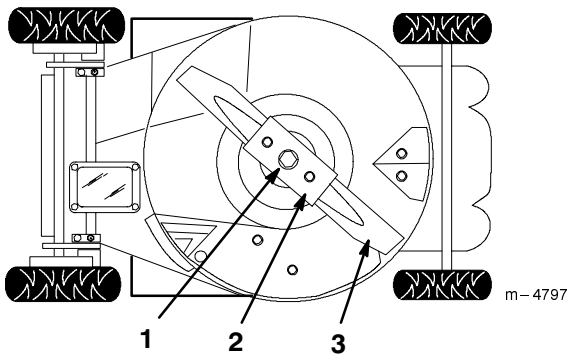

Figur 26

1. Knivbult och låsbricka
2. Knivförstärkning
3. Kniv

Kontroll av kniven

Undersök försiktigt kniven för vasshet och slitage, i synnerhet där de flata och de böjda delarna möts (fig. 27A). Kontrollera kniven innan du använder gräsklipparen, eftersom sand och slipande material kan slita bort metallen som förbinder bladets flata och böjda delar. Om du upptäcker ett hack eller slitage (fig. 27B och 27C), byter du ut kniven; se avsnittet *Demontering av kniv*, sida 20.

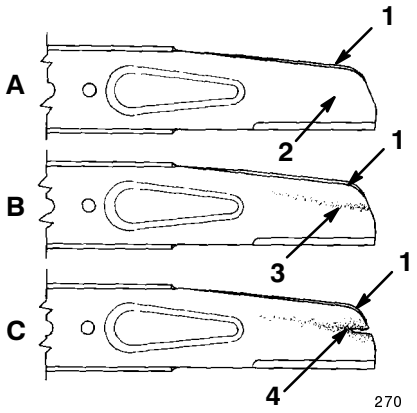

Figur 27

1. Segel
2. Flat del av kniven
3. Slitage
4. Spårbildning

Observera: Montera en ny Toro-kniv innan klippsäsongen börjar för bästa resultat. Fila ner eventuella småjack under året, för att underhålla skäreggen.

Fara

En sliten eller skadad kniv kan gå sönder, och en bit av kniven kan kastas ut i det område där föraren eller någon annan person befinner sig, vilket kan leda till allvarliga personskador eller döden.

- **Inspektera kniven med jämna mellanrum för att se efter att den inte är sliten eller skadad.**
- **Byt ut en sliten eller skadad kniv.**

Demontering av kniv

Varning

Om gräsklipparen körs utan monterad knivförstärkning kan kniven böjas eller brytas av, vilket i sin tur kan leda till allvarliga skador eller döden för operatören eller omkringstående.

Kör inte gräsklipparen utan bladförstärkning.

1. Fatta tag i knivens ände med en trasa eller en tjockt vadderad handske.
2. Avlägsna knivbulten, låsbrickan, kniven och knivförstärkaren (fig. 26).

Observera: Vrid knivbulten motsols för att lossa den.

Slipa kniven

Fila knivens ovansida för att underhålla dess ursprungliga klippvinkel (fig. 28A) och inre klippkantsradie (fig. 28B). Kniven förblir balanserad om du slipar bort lika mycket material från bägge skäreggar.

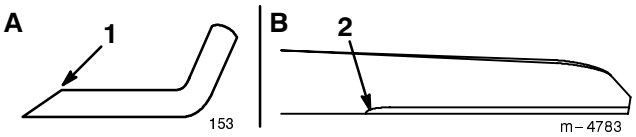

Figur 28

1. Slipa enbart i denna vinkel
2. Upprätthåll den ursprungliga radien här

Balansera kniven

1. Kontrollera knivens balans genom att hänga upp kniven i dess mittersta hål på en spik eller en skruvmejsel som fästs horisontellt i ett skruvstäd (fig. 29).

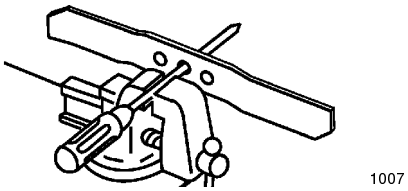

Figur 29

Observera: Du kan också kontrollera balansen genom att använda en knivbalanserare som tillverkas i handeln.

2. Om någon av ändarna är tyngre, filar du den änden (ej skärkanten eller nära skärkanten). Kniven är korrekt balanserad när ingendera av sidorna är tyngre än den andra.

Montering av kniven

1. Montera en slipad, balanserad Toro-kniv, knivförstärkningen, låsbrickan och knivbulten.

Observera: Knivens segelparti måste peka uppåt (mot gäsklipparkåpans överdel).

2. Dra åt knivbulten till 33 to 44 Nm.
3. Sätt på tändkabeln på tändstiftet.

Rengöring under remkåpan

Håll området under remkåpan fritt från skräp.

1. Stäng av motorn och vänta tills alla rörliga delar stannat.
2. Lyft av kåpan och borsta av allt skräp från remområdet.
3. Sätt tillbaka remkåpan.

Rengöring av kylsystemet

Tvätta bort smuts och beläggning från cylinder, kylflänsar samt runt förgasare och länkage var 100:e arbetstimme eller varje säsong. Ta bort skräp från luftintagsgallret på kåpan till snörstarten. Detta försäkrar korrekt kylning och bästa möjliga motorprestanda.

Tömma bränsletanken

1. Stäng av motorn och vänta tills den har svalnat.
2. Lossa tändkabeln från tändstiftet (fig. 8).
3. Skruva av tanklocket (fig. 5).
4. Använd en handpump för att suga in bränslet i en godkänd bensinbehållare.
5. Sätt på tändkabeln på tändstiftet.
6. Kör motorn tills den stannar.
7. Starta motorn igen för att försäkra att all bensin har avlägsnats från förgasaren.

Fälla upp och ner handtaget

Varning

Om handtaget fälls upp och ner på felaktigt sätt kan en eller flera kablar komma att klämmas, sträckas eller skadas. Klämda, sträckta eller skadade kablar kan orsaka ett funktionsfel som kan resultera i ett farligt driftstillstånd.

- **Kablarna får inte klämmas, sträckas eller skadas.**
- **Hantera kablarna varsamt när du fäller upp eller ner handtaget.**
- **Använd inte gräsklipparen om en eller fler av kablarna är klämd, sträckt eller skadad. Kontakta auktoriserad serviceverkstad.**

1. Lossa handtagets höjdjusteringsratt som fäster handtaget till gräsklipparen.
2. Lossa ratten som fäster den övre handtagsdelen till den nedre.
3. Gunga försiktigt den nedre handtagsdelen framåt, tills den vilar på motorn (fig. 30).

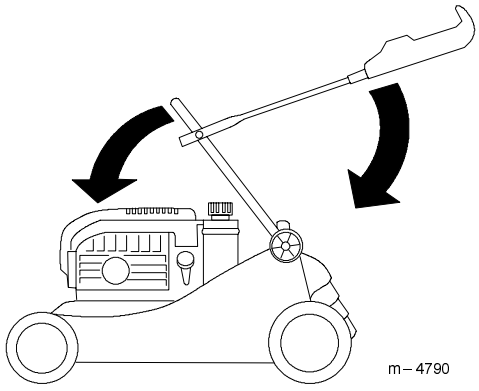

Figur 30

4. Gunga försiktigt den övre handtagsdelen framåt, tills den vilar platt (fig. 30).

Förvaring

Förbered gräsklipparen för lågsäsongsförvaring genom att utföra de rekommenderade underhållsprocedurerna. Se *Underhåll* sida 15.

Förvara gräsklipparen på en sval, ren och torr plats. Täck över gräsklipparen så att den hålls ren och skyddad.

Preparering av bränslesystemet

Varning

Bensin kan förångas om du förvarar det en lägre tid och explodera om det kommer i kontakt med en öppen låga.

- **Förvara inte bensin under en längre tid.**
- **Förvara inte gräsklipparen med bensin i bränsletanken eller förgasaren i ett utrymme där det finns en öppen låga. (Till exempel, en ugn eller ett kontrolljus till en varmvattenberedare.)**
- **Låt motorn kallna innan gräsklipparen ställs in.**

Töm bränsletanken när du använder gräsklipparen sista gången innan förvaring.

1. Kör gräsklipparen tills motorn stannar på grund av bensinstopp.
2. Snapsa motorn och starta den igen.
3. Låt motorn köra tills den stannar. När du inte kan starta motorn lägre är den tillräckligt torr.

Motorpreparering

1. Byt oljan i vevhuset medan motorn fortfarande är varm. Se avsnittet *Byte av motorolja*, sida 18.
2. Avlägsna tändstiftet (fig. 8).
3. Tillsätt ca 1 matsked olja till vevhuset genom tändstiftshålet med hjälp av en oljekanna.
4. Rotera långsamt motorn flera gånger med hjälp av startsnöret så att oljan fördelas.
5. Sätt i tändstiftet men sätt **inte** på tändkabeln på tändstiftet.

Allmän information

1. Rengör gräsklipparkåpan Se *Rengöra undersidan av gräsklipparkåpan*, sida 16.
2. Tvätta bort eventuell smuts och beläggning från cylindern, kylflänsarna och utblåshölje.
3. Avlägsna gräsklipp, smuts och smörja från motorns utvändiga delar, höljet och gräsklipparhöljets ovandel.
4. Kontrollera knivens tillstånd. Se *Underhåll av knivbladet*, sida 19.
5. Utför service på luftfiltret; se *Service av luftfiltret*, sida 17.
6. Smörj hjulen; se *Smörjning av drivningsfunktionen*, sida 18.
7. Dra åt alla skruvar, bultar och muttrar.
8. Måla i rost- eller lackskador med färg som kan erhållas från en auktoriserad återförsäljare.

Ta gräsklipparen ur förvaring

Varning

Om handtaget fälls upp och ner på felaktigt sätt kan en eller flera kablar komma att klämmas, sträckas eller skadas. Klämda, sträckta eller skadade kablar kan orsaka ett funktionsfel som kan resultera i ett farligt driftstillstånd.

- **Kablarna får inte klämmas, sträckas eller skadas.**
- **Hantera kablarna varsamt när du fäller upp eller ner handtaget.**
- **Använd inte gräsklipparen om en eller fler av kablarna är klämd, sträckt eller skadad. Kontakta auktoriserad serviceverkstad.**

1. Fäll försiktigt upp det övre handtaget tills det ligger intill det nedre handtaget, dra därefter åt rattarna.
2. Kontrollera och dra åt alla fästelement.
3. Ta bort tändstiftet (fig. 8) och snurra motorn snabbt med startsnöret för att avlägsna överbliven olja från cylindern.
4. Rengör tändstiftet eller byt ut det om det är sprucket, trasigt eller om elektroderna är slitna.
5. Montera stiftet och dra åt det till 20 Nm.
6. Utför rekommenderade underhållsprocedurer; se *Underhåll*, sida 15.
7. Fyll på bränsletanken (fig. 5) med färsk bensin.
8. Kontroll av oljenivån i motorn. Se avsnittet *Kontroll av oljenivån i motorn*, sida 16.
9. Sätt på tändkabeln på tändstiftet.

Felsökning

Toro har utformat och tillverkat din gräsklippare för en felfri drift. Kontrollera noggrant följande komponenter och delar. Se avsnittet *Underhåll*, sida 15 för mer information. Kontakta din auktoriserade återförsäljare om ett problem kvarstår.

Problem	Möjliga orsaker	Åtgärder
Motorn startar inte	1. Bränsletanken är tom eller bränslesystemet innehåller gammalt bränsle.	1. Töm och/eller fyll på bränsletanken med färsk bensin. Kontakta en auktoriserad återförsäljare om problemet kvarstår.
	2. Ingen snapsning har utförts.	2. Snapsa tre gånger.
	3. Tändkabeln har inte satts på tändstiftet.	3. Sätt på tändkabeln på tändstiftet.
	4. Tändstiftet är anfrätt, skadat eller gapet är felaktigt inställt.	4. Kontrollera tändstiftet och justera gapet vid behov. Byt ut tändstiftet om det är anfrätt, skadat eller sprucket.
Motorn är trög att starta eller tappar kraft	1. Bränsletanken innehåller gammalt bränsle.	1. Töm och fyll på bränsletanken med färsk bensin.
	2. Luftningshålet i tanklocket är igensatt.	2. Rengör luftningshålet i tanklocket eller byt ut tanklocket.
	3. Luftfiltret är smutsigt och blockerar luftströmmen.	3. Rengör luftfiltret.
	4. Det förekommer gräsklipp och skräp på gräsklippardäckets undersida.	4. Rengör undersidan på gräsklippardäcket.

Problem	Möjliga orsaker	Åtgärder
Motorn är trög att starta eller tappar kraft	5. Tändstiftet är anfrätt, skadat eller gapet är felaktigt inställt.	5. Kontrollera tändstiftet och justera gapet vid behov. Byt ut tändstiftet om det är anfrätt, skadat eller sprucket.
	6. Oljenivån i motorn är låg eller oljan är smutsig.	6. Kontrollera oljenivån i motorn. Byt ut oljan om den är smutsig eller tillsätt olja om nivån är låg.
Motorn kör ojämnt	1. Tändkabeln har inte satts på tändstiftet.	1. Sätt på tändkabeln på tändstiftet.
	2. Tändstiftet är anfrätt, skadat eller gapet är felaktigt inställt.	2. kontrollera tändstiftet och justera gapet vid behov. Byt ut tändstiftet om det är anfrätt, skadat eller sprucket.
	3. Luftfiltret är smutsigt och blockerar luftströmmen.	3. Rengör luftfiltret.
Gräsklipparen eller motorn vibrerar överdrivet	1. Kniven är böjd eller ur balans.	1. Balansera kniven. Byt ut kniven om den är böjd.
	2. Knivbulten är lös.	2. Dra åt knivens bult.
	3. Det förekommer gräsklipp och skräp på gräsklippardäckets undersida.	3. Rengör undersidan på gräsklippardäcket.
	4. Motorns fästbultar är lösa.	4. Dra åt motorns fästbultar.
Ojämnt klippmönster	1. Kniven är slö.	1. Slipa och balansera kniven.
	2. Du klipper samma mönster om och om igen.	2. Byt klippmönster.
	3. Det förekommer gräsklipp och skräp på gräsklippardäckets undersida.	3. Rengör undersidan på gräsklippardäcket.
Utkastaren blir igensatt	1. Klipphöjden är för liten.	1. Öka klipphöjden.
	2. Du klipper för snabbt.	2. Sakta ner farten.
	3. Gräset är vått.	3. Låt gräset torka innan du klipper det.
	4. Det förekommer gräsklipp och skräp på gräsklippardäckets undersida.	4. Rengör undersidan på gräsklippardäcket.
Gräsklipparen driver inte sig själv	1. Drivningskabelns justering har ändrats eller är skadad.	1. Justera drivningskabeln. Byt ut kabeln vid behov.
	2. Det finns skräp under remkåpan.	2. Ta bort skräpet under remkåpan.