Form No. 3444-389 Rev A

# Kosilnica, 46 cm

**Model št.: 20944—Serijska št.: 320000001 in gor**

**Navodila za uporabo**

# Uvod

Ta stroj je samohodna kosilnica z rotacijskimi rezili, namenjena za domačo uporabo. Stroj je primarno zasnovan za košnjo trave na dobro vzdrževanih tratah v stanovanjskih naseljih. Uporaba izdelka za nepredvidene namene je lahko nevarna za vas in navzoče osebe.

Podrobno preberite te informacije, da se seznanite s pravilnim upravljanjem in vzdrževanjem ter preprečite telesne poškodbe in poškodbe stroja. Za pravilno in varno upravljanje izdelka ste odgovorni sami.

Če potrebujete več informacij, vključno z nasveti glede varnosti, gradivom za usposabljanje za uporabo, podatki o dodatni opremi in pomočjo pri iskanju prodajalca oziroma želite registrirati izdelek, obiščite spletno mesto www.Toro.com.

Če potrebujete servisne storitve, originalne dele Toro ali dodatne informacije, se obrnite na pooblaščenega prodajalca oziroma službo za pomoč strankam družbe Toro, pri čemer predhodno pripravite številko modela in serijsko številko izdelka. Diagram 1 označuje mesto številke modela in serijske številke na izdelku. Številke vpišite v ustrezna polja.

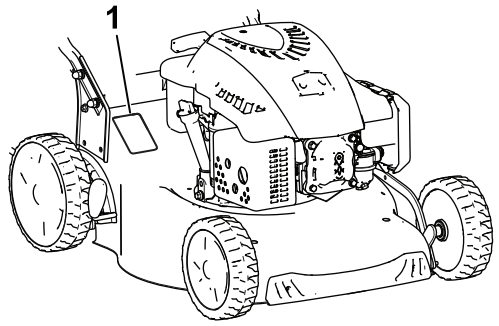


g188341

**Diagram 1**

1. Mesto številke modela in serijske številke

**Model št.:** _____

**Serijska št.:** _____

V tem priročniku so opredeljene morebitne nevarnosti, pri čemer varnostna opozorila označuje poseben opozorilni znak za nevarnost (Diagram 2), ki lahko povzroči hude telesne poškodbe ali smrt, če ne upoštevate priporočenih previdnostnih ukrepov.

g000502

**Diagram 2**

Znak varnostnega opozorila

Za poudarjanje informacij sta v tem priročniku uporabljeni 2 besedi. **Pomembno** opozarja na posebne tehnične informacije, medtem ko **Opomba** označuje informacije, ki jih morate posebej pozorno prebrati.

Ta izdelek je skladen z vsemi ustreznimi evropskimi direktivami. Podrobnosti so na voljo v ločeni izjavi o skladnosti (DOC) za ta izdelek.

**Bruto ali neto navor:** bruto ali neto navor motorja je laboratorijsko ocenil proizvajalec motorja skladno s standardom J1940 ali J2723 združenja avtomobilskih inženirjev (Society of Automotive Engineers, SAE). Zaradi skladnosti z varnostnimi, emisijskimi in delovnimi zahtevami je dejanska moč motorja tega razreda kosilnice bistveno manjša. Glejte dokumentacijo proizvajalca motorja, ki je priložena stroju.

Ne posegajte v varnostne naprave stroja in jih ne onemogočajte. Redno preverjajte njihovo pravilno delovanje. Ne posegajte v krmiljenje hitrosti motorja in ga ne poskušajte prilagajati. To lahko povzroči nevarno delovanje, ki lahko privede do telesnih poškodb.

# Vsebina


Uvod ..... 1
Varnost ..... 2
Splošne informacije o varnosti ..... 2
Nalepke z varnostnimi opozorili in navodili ..... 3
Nastavitve ..... 4
1 Sestavljanje ročaja ..... 4
2 Nameščanje zagonske vrvi v vodilo za vrv. ..... 5
3 Dolivanje motornega olja ..... 5


© 2021—The Toro® Company
8111 Lyndale Avenue South
Bloomington, MN 55420

Registrirano pri www.Toro.com.

CE

Prevod originala (SL)
Natisnjeno na Kitajskem
Vse pravice pridržane

*3444-389*

4 Sestavljanje vreče za travo ..... 5
Pregled izdelka ..... 6
Specifikacije ..... 6
Delovni priključki/dodatna oprema ..... 6
Delovanje ..... 7
Pred uporabo ..... 7
Varnostni postopki pred uporabo ..... 7
Polnjenje rezervoarja za gorivo ..... 7
Preverjanje nivoja motornega olja ..... 8
Nastavitev višine košnje ..... 8
Med uporabo ..... 9
Varnost med uporabo ..... 9
Zagon motorja ..... 9
Uporaba samohodnega pogona ..... 10
Zaustavitev motorja ..... 10
Mulčenje pokošene trave ..... 10
Zbiranje pokošene trave ..... 11
Zadnji izmet pokošene trave ..... 11
Delovni namigi ..... 12
Po uporabi ..... 12
Varnostni postopki po uporabi ..... 12
Čiščenje spodnjega dela stroja ..... 12
Sklapljanje ročaja ..... 13
Vzdrževanje ..... 14
Priporočeni urnik(i) vzdrževanja ..... 14
Varnost pri vzdrževanju ..... 14
Priprava za vzdrževanje ..... 14
Zamenjava vžigalne svečke ..... 15
Zamenjava zračnega filtra ..... 15
Menjava motornega olja ..... 15
Zamenjava rezila ..... 16
Mazanje koles ..... 17
Skladiščenje ..... 17
Varnost pri shranjevanju ..... 17
Priprava stroja za shranjevanje ..... 17
Odstranitev stroja iz skladišča ..... 18

# Varnost

Ta stroj je bil zasnovan v skladu s standardom EN ISO 5395.

## Splošne informacije o varnosti

Ta izdelek lahko amputira roke in noge oziroma izvrže predmete z veliko hitrostjo. Da se izognete hudim telesnim poškodbam, vedno upoštevajte vsa varnostna navodila.

- Pred prvim zagonom motorja obvezno preberite ter poskrbite, da boste razumeli in upoštevali vse napotke in opozorila v tem *uporabniškem priročniku*, na stroju in priključkih.
- Rok in nog ne približujte gibljivim delom stroja in z njimi ne segajte pod stroj. Ne približujte se izmetnim odprtinam.
- Stroja ne smete uporabljati, če vse varnostne zaščitne naprave in ščitniki niso nameščeni in ne delujejo pravilno.
- Drugim navzočim osebam in otrokom preprečite vstop v območje delovanja stroja. Otrokom nikoli ne dovolite upravljati stroja. Stroj sme upravljati samo odgovorna, usposobljena in fizično zmožna oseba, ki je seznanjena z navodili za upravljanje stroja.
- Pred servisiranjem, dolivanjem goriva ali odmaševanjem ustavite stroj, ugasnite motor in počakajte, da se vsi gibljivi deli ustavijo.

Nepravilna uporaba ali vzdrževanje stroja lahko privedeta do poškodb. Upoštevajte ta varnostna navodila in vedno upoštevajte varnostni simbol ⚠, ki lahko pomeni svarilo, opozorilo ali nevarnost – navodila za osebno varnost, da preprečite nevarnosti poškodb. Neupoštevanje teh navodil lahko privede do telesnih poškodb ali smrti.

# Nalepke z varnostnimi opozorili in navodili

Varnostne nalepke in nalepke z navodili so nameščene v bližini vseh nevarnih predelov in dobro vidne upravljavcu. Poškodovane in manjkajoče varnostne nalepke nadomestite z novimi.

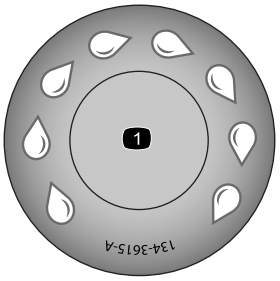


decal134-3615

**134-3615**

1. Odprtina za hitro pranje

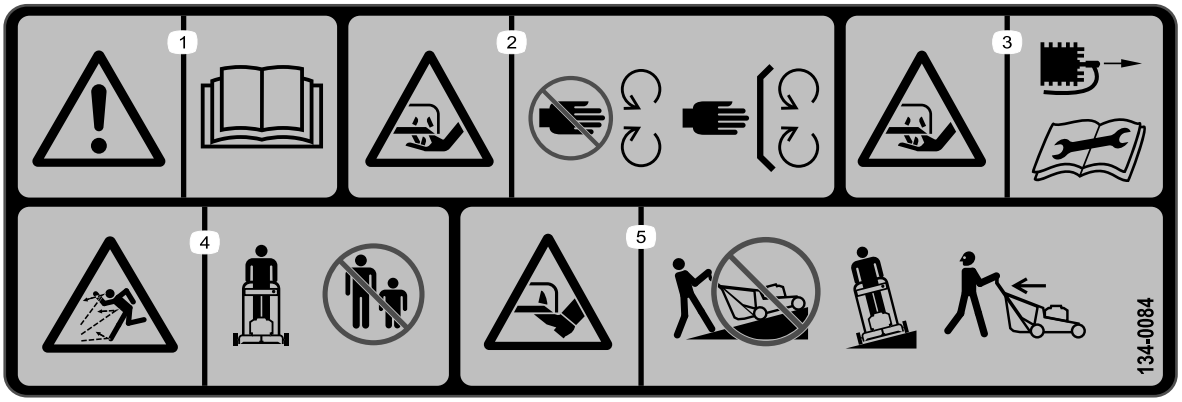


decal134-0084

**134-0084**

1. Opozorilo – preberite *uporabniški priročnik*.
2. Nevarnost ureznin – ne približujte se premikajočim se delom, vsi ščitniki in varovala morajo biti pravilno nameščeni.
3. Nevarnost ureznin – pred vzdrževalnimi deli odklopite vžigalno svečko in preberite *uporabniški priročnik*.
4. Nevarnost izmeta predmetov – navzoče osebe morajo biti na varni razdalji od stroja.
5. Nevarnost ureznin – ne kosite navzgor po pobočju, pobočja kosite prečno; pred odstranjevanjem trdih predmetov iz okolice stroja ugasnite motor in se prepričajte, da se je rezilo ustavilo.

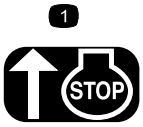


decalh295159

**H295159**

1. Zaustavitev motorja

# Nastavitve

***Pomembno:*** **Odstranite in zavrzite zaščitno plastično folijo, s katero je prekrit motor, in vso drugo morebitno plastično embalažo stroja.**

# 1

# Sestavljanje ročaja

**Deli potrebni za ta postopek:**

| | |
|---|---|
| 2 | Spodnji ročaj |
| 4 | Kratek vijak |
| 4 | Ploska podložka |
| 4 | Razcepljena podložka |
| 4 | Matica |
| 1 | Zgornji ročaj |
| 2 | Ročni vijak ročaja |
| 2 | Ukrivljena podložka |
| 2 | Dolg vijak |

## Postopek

1. Spodnji ročaj pritrdite na ohišje kosilnice s 4 vijaki, 4 ploskimi podložkami, 4 razcepljenimi podložkami in 4 maticami (Diagram 3).

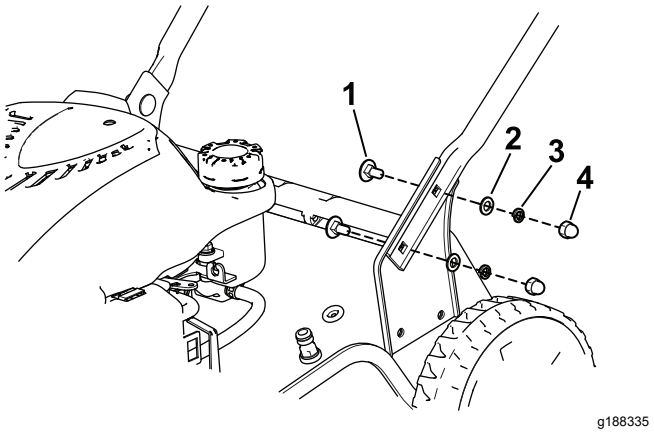


**Diagram 3**

1. Vijak (4)
2. Ploska podložka (4)
3. Razcepljena podložka (4)
4. Matica (4)

2. Zgornji ročaj pritrdite na spodnji ročaj z 2 ročnima vijakoma ročaja, 2 ukrivljenima podložkama in 2 vijakoma. Ročna vijaka ročaja močno privijte z roko (Diagram 4).

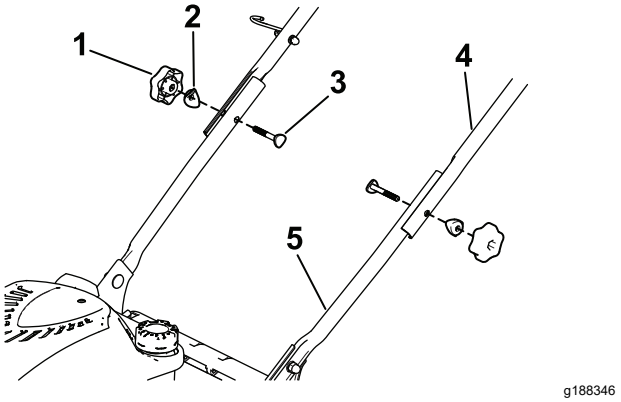


**Diagram 4**

1. Ročni vijak ročaja (2)
2. Ukrivljena podložka (2)
3. Vijak (2)
4. Zgornji ročaj
5. Spodnji ročaj

3. Kable napeljite skozi kabelsko objemko in kabelsko vezico pritrdite na ročaj, kot prikazuje Diagram 5.

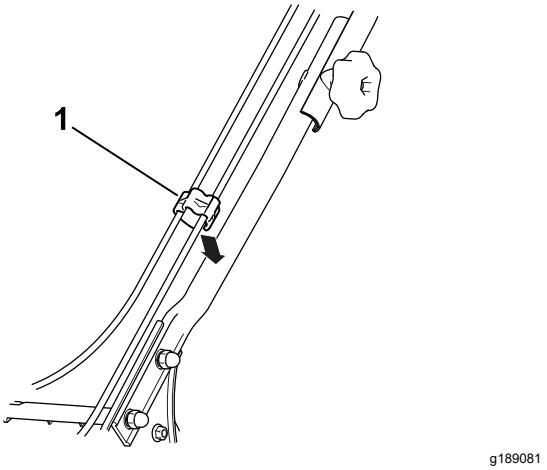


**Diagram 5**

1. Kabelska sponka

# 2

# Nameščanje zagonske vrvi v vodilo za vrv.

**Ni zahtevanih delov**

## Postopek

***Pomembno:*** **Za varen in preprost zagon motorja ob vsaki uporabi namestite zagonsko vrv v vodilo za vrv.**

Krmilni vzvod rezil kosilnice pritisnite k zgornjemu ročaju (Diagram 9) in povlecite zagonsko vrv skozi vodilo za vrv na ročaju (Diagram 6).

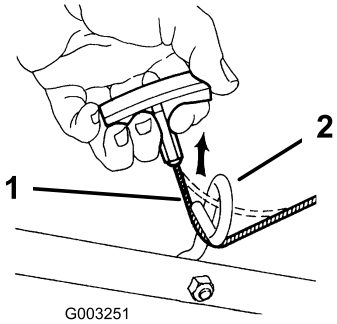


g003251

**Diagram 6**

1. Zagonska vrv
2. Vodilo za vrv

# 3

# Dolivanje motornega olja

**Ni zahtevanih delov**

## Postopek

***Pomembno:*** **Motor stroja ob dobavi ni napolnjen z oljem. Preden zaženete motor, ga morate napolniti z oljem.**

**Prostornina motornega olja:** 0,55 l

**Viskoznost olja:** detergentno olje SAE 30 ali SAE 10W-30

**Servisna klasifikacija API:** SJ ali boljše

1. Premaknite stroj na ravno površino.
2. Odstranite merilno palico, tako da čep odvijete v levo in ga izvlečete (Diagram 7).

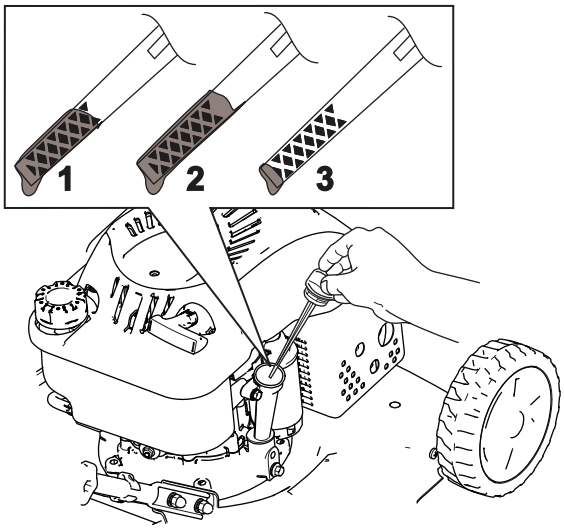


g188326

**Diagram 7**

1. Polno
2. Preveč
3. Premalo

3. V cev za dolivanje olja previdno vlijte približno ¾ prostornine olja motorja.
4. Počakajte 3 minute, da se olje v motorju usede.
5. S čisto krpo obrišite merilno palico.
6. Vstavite merilno palico v cev za dolivanje, nato pa jo izvlecite.
7. Odčitajte nivo olja na merilni palici (Diagram 7).
   - Če je nivo olja na merilni palici prenizek, previdno vlijte majhno količino olja v cev za polnjenje olja, počakajte 3 minute in ponovite korake od 5 do 7, dokler ne bo izmerjena raven olja na merilni palici pravilna.
   - Če je nivo olja na merilni palici previsok, iztočite odvečno olje, da bo izmerjena raven olja na merilni palici pravilna; glejte Menjava motornega olja (stran 15).

   ***Pomembno:*** **Če motor zaženete, ko je raven olja v motorju prenizka ali previsoka, lahko poškodujete motor.**
8. Čvrsto privijte merilno palico.

# 4

# Sestavljanje vreče za travo

**Deli potrebni za ta postopek:**

| | |
|---|---|
| 1 | Vreča za travo |
| 1 | Ogrodje za vrečo za travo |

## Postopek

1. Ogrodje za vrečo za travo potisnite v vrečo za travo (Diagram 8).
2. Povlecite vseh 6 sponk vreče za travo čez ogrodje za vrečo (Diagram 8).

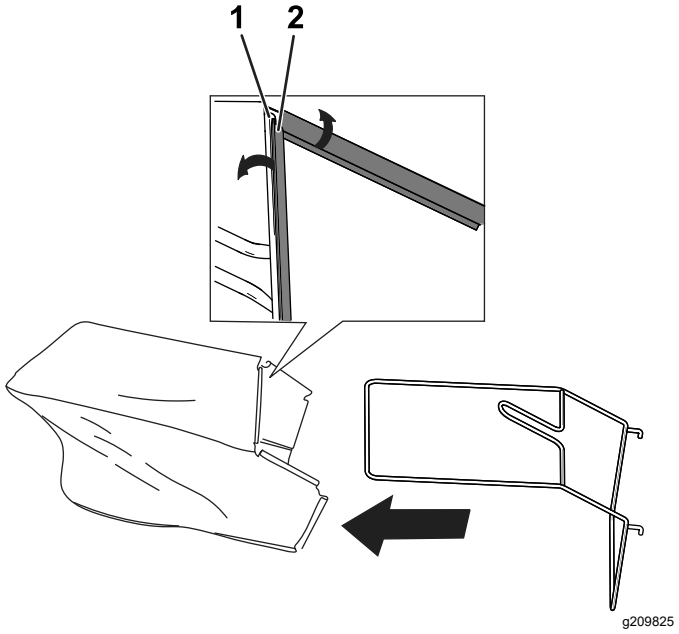


**Diagram 8**

1. Ogrodje za vrečo za travo
2. Sponka za vrečo za travo

# Pregled izdelka

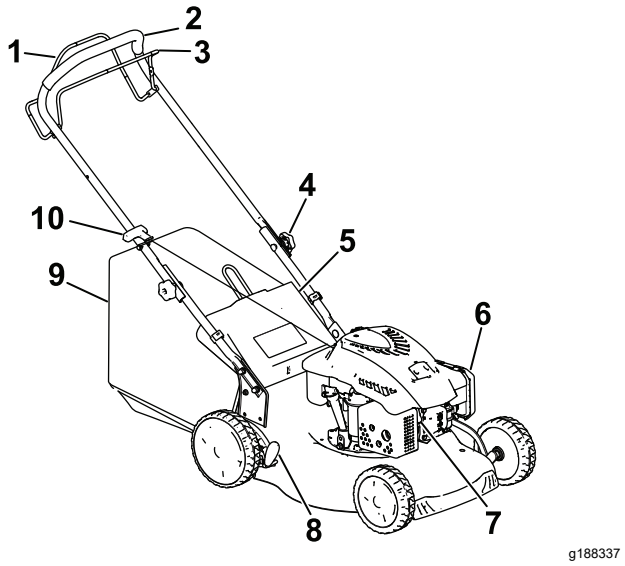


**Diagram 9**

1. Ročica samohodnega pogona
2. Ročaj
3. Krmilni vzvod rezil kosilnice
4. Ročni vijak ročaja
5. Zadnja vrata
6. Zračni filter
7. Vžigalna svečka
8. Ročica za višino košnje
9. Vreča za travo
10. Ročaj zagonske vrvi

# Specifikacije

| Model | Masa | Dolžina | Širina | Širina košnje | Višina |
|---|---|---|---|---|---|
| 20944 | 33 kg | 140 cm | 53 cm | 46 cm | 105 cm |

## Delovni priključki/dodatna oprema

Toro ponuja širok nabor odobrenih delovnih priključkov in dodatne opreme, s katerimi lahko povečate in razširite zmogljivosti stroja. Za seznam odobrenih priključkov in dodatne opreme se obrnite na pooblaščenega serviserja ali pooblaščenega distributerja strojev Toro oziroma obiščite www.Toro.com.

Če želite zagotoviti optimalno delovanje in ohraniti veljavnost varnostnega certifikata stroja, uporabljajte izključno originalne nadomestne dele in dodatno opremo Toro. Uporaba nadomestnih delov in dodatne opreme drugih proizvajalcev je lahko nevarna in lahko privede do razveljavitve garancije.

# Delovanje

**Opomba:** Ugotovite, katera stran je leva in katera desna, gledano s položaja za upravljanje stroja.

# *Pred uporabo*

## Varnostni postopki pred uporabo

### Splošne informacije o varnosti

- Pred nastavljanjem, servisiranjem, čiščenjem in skladiščenjem stroja vedno ugasnite motor ter počakajte, da se vsi gibljivi deli ustavijo in da se stroj ohladi.
- Seznanite se s postopki za varno upravljanje opreme, krmilniki za upravljavca in varnostnimi oznakami.
- Preverite, ali so vsi ščitniki in varovala, kot so usmerjevalniki in zbiralnik trave, nameščeni in pravilno delujoči.
- Vedno preglejte stroj, da se prepričate, da rezila in vijaki rezil niso obrabljeni ali poškodovani.
- Preverite območje, kjer boste uporabljali stroj, in odstranite vse predmete, ki bi lahko ovirali delovanje stroja ali ki jih lahko stroj izvrže.
- Stik s premikajočim se rezilom lahko povzroči resne poškodbe. Pri nastavljanju višine košnje ne segajte s prsti pod ohišje.

### Varna uporaba goriva

- Gorivo je zelo vnetljivo in eksplozivno. Požar ali eksplozija zaradi goriva ima lahko hude posledice za vas in druge osebe v bližini, kot so opekline in premoženjska škoda.
  - Da bi preprečili vžig goriva zaradi statične razelektritve, pred polnjenjem postavite posodo in/ali stroj na tla, ne na vozilo ali na predmet.
  - Polnjenje goriva v rezervoar za gorivo opravite na prostem ter ko je motor ohlajen. Pobrišite razlito gorivo.
  - Ne rokujte z gorivom, kadar kadite oziroma v bližini odprtega ognja ali isker.
  - Ne odstranjujte pokrovčka za gorivo oziroma ne dolivajte goriva v rezervoar za gorivo, ko motor teče ali ko je vroč.
  - Če polijete gorivo, ne poskušajte zagnati motorja. Pazite, da ne bi kako povzročili vžiga, dokler se hlapi goriva ne razkadijo.
  - Gorivo hranite v odobrenih posodah in izven dosega otrok.
- Gorivo je škodljivo ali celo smrtno nevarno, če ga zaužijete. Dolgotrajna izpostavljenost hlapom lahko povzroči hude telesne poškodbe in bolezni.
  - Izogibajte se daljšemu vdihavanju hlapov.
  - Z rokami in obrazu se ne približujte pištoli in odprtini za dolivanje goriva.
  - Preprečite stik goriva z očmi in kožo.

## Polnjenje rezervoarja za gorivo

- Za boljše delovanje uporabljajte samo čist, svež, neosvinčen bencin z oktanskim številom 87 ali več (metoda ocenjevanja (R + M)/2).
- **ETANOL**: dovoljena je mešanica bencina z največ 10-% prostorninskim deležem etanola (gasohol) ali s 15-% deležem MTBE (metilterciarnega-butiletra). Etanol in MTBE nista ista snov. Bencin s 15-% prostorninskim deležem etanola (E15) ni odobren za uporabo. **Nikoli ne** uporabljajte bencina, ki vsebuje več kot 10-% prostorninski delež etanola, npr. mešanice E15 (ki vsebuje 15 % etanola), E20 (ki vsebuje 20 % etanola) ali E85 (ki vsebuje do 85 % etanola). Uporaba neodobrenega goriva lahko povzroči težave v delovanju in/ali poškodbe motorja. Garancija ne krije škode zaradi uporabe neodobrenega goriva.
- **Ne** uporabljajte bencina, ki vsebuje metanol.
- **Ne** shranjujte goriva v rezervoarju ali posodah za gorivo čez zimo, razen če gorivu dodate stabilizator goriva.
- Bencinu **ne** dodajajte olja.

***Pomembno:*** **Da bi zmanjšali težave z zagonom, dodajajte gorivu stabilizator skozi vse leto. Mešajte ga samo z bencinom, starim manj kot 30 dni.**

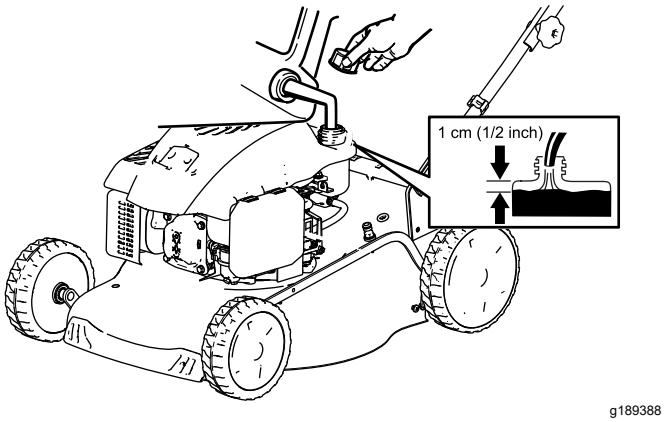


**Diagram 10**

# Preverjanje nivoja motornega olja

**Servisni interval:** Pred vsako uporabo ali dnevno

1. Premaknite stroj na ravno površino.
2. Odstranite merilno palico, tako da čep odvijete v levo in ga izvlečete (Diagram 11).

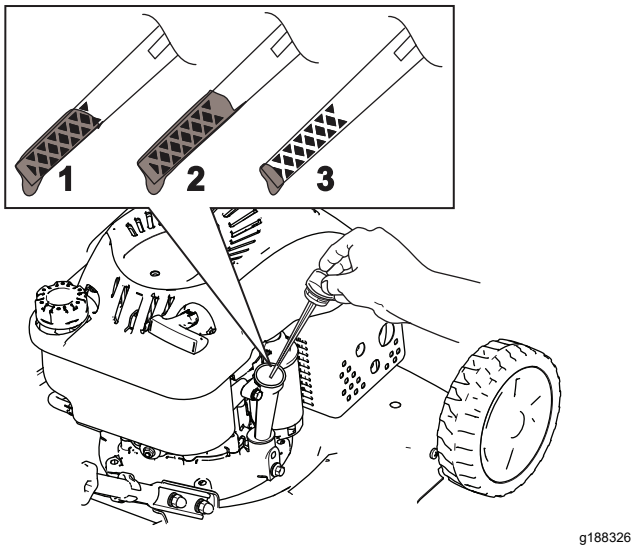


**Diagram 11**

1. Polno
2. Preveč
3. Premalo

3. S čisto krpo obrišite merilno palico.
4. Vstavite merilno palico v cev za dolivanje, nato pa jo izvlecite.
5. Odčitajte nivo olja na merilni palici (Diagram 11).
   - Če je nivo olja na merilni palici prenizek, počasi vlijte majhno količino olja v cev za polnjenje olja, počakajte 3 minute, nato pa ponovite korake od 3 do 5, dokler ne bo izmerjena raven olja na merilni palici pravilna.
   - Če je nivo olja na merilni palici previsok, iztočite odvečno olje, da bo izmerjena raven olja na merilni palici pravilna. Za odstranjevanje odvečnega olja glejte Menjava motornega olja (stran 15).

     ***Pomembno:*** **Če motor zaženete, ko je raven olja v zobniškem okrovu prenizka ali previsoka, lahko poškodujete motor.**
6. Varno namestite merilno palico v cev za dolivanje olja.

# Nastavitev višine košnje

**⚠ OPOZORILO**

**Pri nastavljanju višine košnje bi lahko vaše dlani prišle v stik s premikajočimi se rezili, kar bi lahko privedlo do hudih poškodb.**

- **Zaustavite motor in počakajte, da se vsi premikajoči se deli ustavijo.**
- **Pri nastavljanju višine košnje ne segajte s prsti pod ohišje.**

Na voljo je 7 nastavitev višine košnje od 25 to 70 mm. Nastavite višino košnje po želji. Sprednji kolesi nastavite na isto višino kot zadnji.

Če želite prilagoditi višino košnje, sprostite vzvod (Diagram 12), dvignite ali spustite stroj, nato pa znova zataknite vzvod.

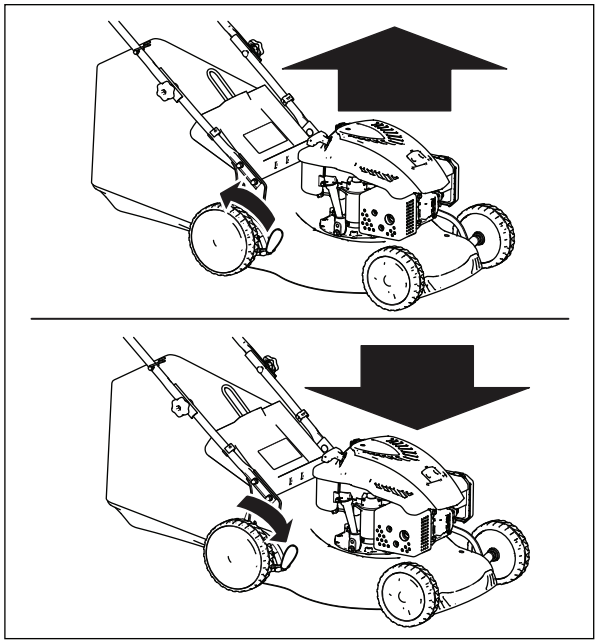


**Diagram 12**

Diagram 13 prikazuje nastavitve višine košnje.

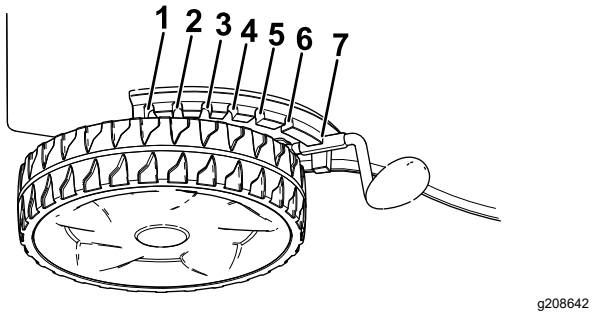


**Diagram 13**

1. 70,0 mm
2. 62,5 mm
3. 55,0 mm
4. 47,5 mm
5. 40,0 mm
6. 32,5 mm
7. 25,0 mm

# *Med uporabo*

## Varnost med uporabo

### Splošne informacije o varnosti

- Nosite primerna oblačila, vključno z zaščitnimi očali, dolgimi hlačami, delovnimi čevlji z nedrsečim podplatom in zaščito za sluh. Spnite dolge lase in ne nosite ohlapnih oblek ali ohlapnega nakita.
- Med upravljanjem stroja bodite popolnoma zbrani. Ne delajte ničesar, kar bi lahko odvrnilo vašo pozornost, saj to lahko privede do telesnih poškodb ali materialne škode.
- Stroja ne upravljajte, če ste bolni, utrujeni ali pod vplivom alkohola oziroma drog.
- Rezilo kosilnice je ostro; če se ga dotaknete se lahko hudo poškodujete. Ugasnite motor in počakajte, da se vsi premikajoči se deli ustavijo, preden zapustite upravljavčev položaj.
- Ko spustite krmilni vzvod rezil kosilnice, se mora motor ugasniti, rezilo kosilnice pa ustaviti v 3 sekundah. Če se ne ustavijo, takoj prenehajte uporabljati stroj in se obrnite na pooblaščenega serviserja.
- Drugim navzočim preprečite vstop v območje delovanja stroja. Majhnimi otrokom ne pustite v delovno območje stroja; ves čas jih mora nadzirati druga odrasla oseba in ne uporabnik stroja. Če na območje vstopi druga oseba, zaustavite stroj.
- Vedno poglejte nazaj, preden začnete kositi vzvratno.
- Stroj uporabljajte samo pri dobri vidljivosti in ustreznih vremenskih pogojih. Ne upravljajte stroja, če obstaja nevarnost za udar strele.
- Mokra trava in listje lahko povzročita zdrs, ki lahko privede do hude poškodbe, če se pri padcu dotaknete rezila. Ne kosite mokre trave.
- Bodite izredno previdni pri približevanju nepreglednim ovinkom, grmom, drevesom ali drugim predmetom, ki lahko ovirajo vaš pregled.
- Izvrženega materiala ne usmerjajte proti ljudem. Pazite, da izmet ne bo usmerjen v zid ali oviro, saj bi se lahko trdi predmeti odbili nazaj proti vam. Pri prečkanju makadamskih površin zaustavite vrtenje rezil.
- Bodite pozorni na luknje, kolesnice, grbine, skale ali druge skrite ovire. Na neravnem terenu lahko izgubite ravnotežje ali pa vam zdrsne in padete.
- Če stroj zadene ob predmet ali se začne tresti, nemudoma zaustavite motor, počakajte, da se vsi gibljivi deli ustavijo in odklopite kabel iz vžigalne svečke. Šele nato preglejte, ali je stroj poškodovan. Pred nadaljevanjem uporabe opravite vsa potrebna popravila.
- Preden zapustite delovni položaj, ugasnite motor in počakajte, da se vsi gibljivi deli ustavijo.
- Če je motor tekel, je vroč in se lahko hudo opečete. Ne približujte se vročemu motorju.
- Motor sme teči samo v dobro prezračevanem prostoru. Izpušni plini vsebujejo tudi ogljikov monoksid, ki lahko povzroči smrt, če ga vdihavate.
- Redno pregledujte zbiralnik trave in izmetno cev za obrabo ali poškodbe ter ju po potrebi zamenjajte z originalnimi nadomestnimi deli Toro.

### Varna uporaba na pobočjih

- Po pobočjih kosite prečno, nikoli navzgor ali navzdol po pobočju. Pri spremembi smeri na pobočju bodite posebej previdni.
- Ne kosite na preveč strmih pobočjih. Na strmem pobočju vam lahko zdrsne in pri padcu se lahko poškodujete.
- V bližini prepadov, jarkov ali strmih nabrežij kosite zelo previdno.

## Zagon motorja

***Pomembno:*** **Stroj ima na koncu vžigalne svečke nameščen gumijast čevelj. Prepričajte se, da je kovinska zanka na koncu žice vžigalne svečke (v gumijastem čevlju) dobro pritrjena na kovinsko konico vžigalne svečke.**

1. Krmilni vzvod rezil kosilnice pritisnite k ročaju kosilnice (Diagram 14A).

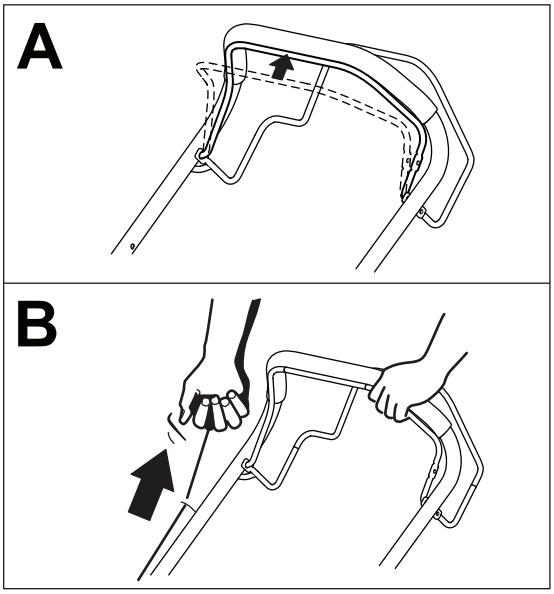


g188344

**Diagram 14**

1. Krmilni vzvod rezil kosilnice

2. Ročaj zagonske vrvi rahlo povlecite do točke, ko začutite upor, nato pa ga sunkovito povlecite (Diagram 14B). Ko se motor zažene, vrv postopoma spuščajte, da se počasi ovije nazaj.

# Uporaba samohodnega pogona

Samohodni pogon vklopite tako, da ročico samohodnega pogona stisnete k ročaju in jo držite (Diagram 15).

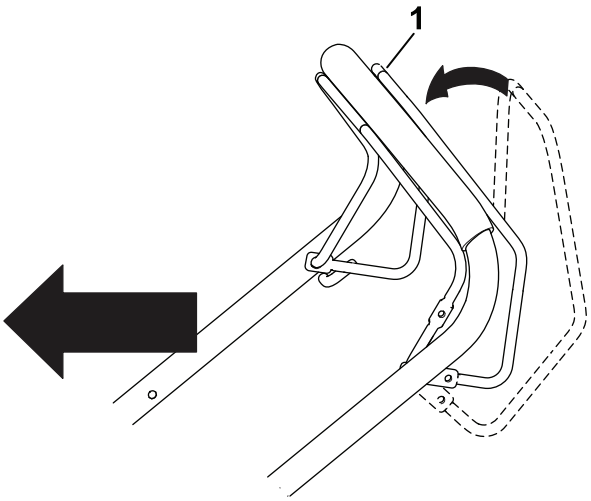


g188340

**Diagram 15**

1. Ročica samohodnega pogona

**Opomba:** Največja hitrost stroja je omejena na 3,7 km/h in je ni mogoče spreminjati.

Če želite izklopiti samohodni pogon, sprostite ročico samohodnega pogona.

# Zaustavitev motorja

Če želite zaustaviti motor, spustite krmilni vzvod rezil kosilnice.

**Opomba:** Preden zapustite stroj, odklopite vžigalno svečko, da preprečite, da bi kdo drug nenamerno zagnal motor.

# Mulčenje pokošene trave

**⚠ OPOZORILO**

**Rezilo kosilnice je ostro; če se ga dotaknete se lahko hudo poškodujete.**

- **Preden začnete z mulčenjem pokošene trave, se prepričajte, da je zapora za mulčenje nameščena.**
- **Ne poskušajte zagnati rezil, če zapora za mulčenje ali vreča za travo ni nameščena oziroma, če so zadnja vrata spuščena.**

Če je na stroju nameščena vreča za travo, jo odstranite; glejte Odstranjevanje vreče za travo (stran 11).

1. Dvignite zadnja vrata in jih pustite odprta (Diagram 16).

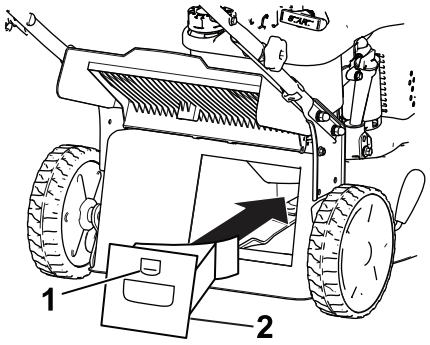


g188334

**Diagram 16**

1. Zapah
2. Zapora za mulčenje

2. Zaporo za mulčenje namestite v ohišje in jo zataknite v odprtino v ohišju (Diagram 16).
3. Spustite zadnja vrata.

# Zbiranje pokošene trave

Če želite zbrati pokošeno travo in razrezano listje, uporabite vrečo za travo.

**⚠ OPOZORILO**

**Če je vreča za travo obrabljena, lahko manjše kamenje in druge manjše trde predmete izvrže v vas ali druge navzoče osebe, kar lahko povzroči hude telesne poškodbe ali celo smrt.**

**Redno preverjajte stanje vreče za travo. Če je poškodovana, namestite novo vrečo za travo Toro.**

**⚠ OPOZORILO**

**Rezilo kosilnice je ostro; če se ga dotaknete se lahko hudo poškodujete.**

- **Preden začnete z zbiranjem pokošene trave, se prepričajte, da je vreča za travo nameščena.**
- **Ne poskušajte zagnati rezil, če zapora za mulčenje ali vreča za travo ni nameščena oziroma, če so zadnja vrata spuščena.**

**⚠ OPOZORILO**

**Stroj lahko izmetava pokošeno travo in druge predmete skozi odprto izmetno cev. Predmeti, ki jih stroj izvrže z zadostno silo, lahko povzročijo telesne poškodbe ali smrt upravljavca ali navzočih oseb.**

**Ne odpirajte vrat ali izmetne cevi, dokler motor deluje.**

Če je na stroju nameščena zapora za mulčenje, dvignite vrata, odstranite zaporo za mulčenje in spustite zadnja vrata.

## Nameščanje vreče za travo

1. Po potrebi namestite vrečo za travo; glejte 4 Sestavljanje vreče za travo (stran 5).
2. Dvignite zadnja vrata in jih pustite odprta (Diagram 17).

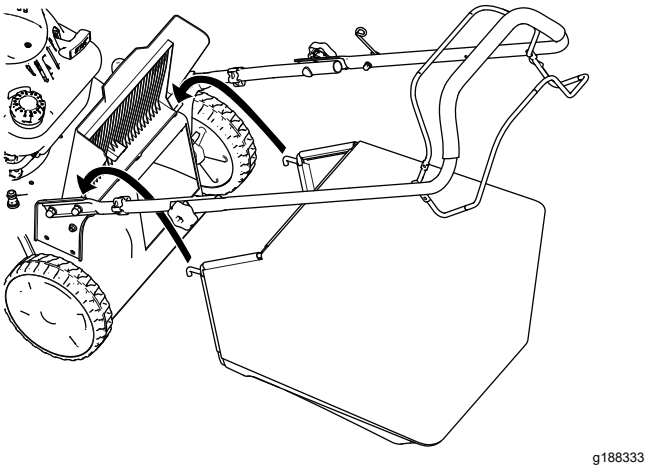


**Diagram 17**

3. Namestite vrečo za travo, pri čemer pazite, da bosta zatiča nosilca vreče zataknjena v zarezi na ročaju (Diagram 17).
4. Spustite zadnja vrata.

## Odstranjevanje vreče za travo

1. Dvignite zadnja vrata in jih pustite odprta (Diagram 17).
2. Odstranite vrečo.
3. Spustite zadnja vrata.

# Zadnji izmet pokošene trave

1. Če je na stroju nameščena vreča za travo, jo odstranite, preden začnete uporabljati zadnji izmet za travo, glejte Odstranjevanje vreče za travo (stran 11).
2. Če je na stroju nameščena zapora za mulčenje, dvignite vrata, odstranite zaporo za mulčenje in spustite zadnja vrata.

**⚠ OPOZORILO**

**Rezilo kosilnice je ostro; če se ga dotaknete se lahko hudo poškodujete.**

- **Preden začnete uporabljati zadnji izmet pokošene trave, zaprite zadnja vrata.**
- **Ne poskušajte zagnati rezil, če zapora za mulčenje ali vreča za travo ni nameščena oziroma, če so zadnja vrata spuščena.**

# Delovni namigi

## Splošni napotki za košnjo

- Preverite območje, kjer boste uporabljali stroj, in odstranite vse predmete, ki jih lahko stroj izvrže.
- Pazite, da rezilo ne bo udarjalo v trde predmete. Nikoli ne kosite tako, da bi kosilnico zapeljali čez kakršen koli predmet.
- Če stroj zadene ob predmet ali se začne tresti, nemudoma zaustavite motor, odklopite kabel iz vžigalne svečke in preglejte stroj, ali je poškodovan.
- Za najboljše delovanje pred začetkom nove kosilne sezone namestite novo rezilo.
- Po potrebi rezilo zamenjajte z nadomestnim rezilom znamke Toro.

## Košnja trave

- V enem prehodu pokosite največ ⅓ višine trave. No kosite nižje od 51 mm, razen če je trava zelo redka oziroma če kosite jeseni, ko trava ne raste več tako hitro.
- Če kosite travo, ki je višja od 15 cm, kosite z najvišjo nastavitvijo višine in hodite počasi; nato travo pokosite še pri nižji nastavitvi, da dosežete želeni videz trate. Če je trava previsoka, se lahko stroj zamaši in povzroči zaustavitev motorja.
- Mokra trava in listje lahko povzročita zamašitev stroja oziroma zaustavitev motorja. Ne kosite mokre trave.
- V zelo suhih razmerah bodite posebej previdni zaradi nevarnosti požara. Upoštevajte lokalne protipožarne ukrepe in stroja ne približujte suhim ostankov trave in listja.
- Spreminjajte smer košnje. Tako lahko enakomerneje razpršite pokošeno travo in zagotovite boljšo pognojitev.
- Če videz pokošene trate ni po pričakovanjih, poskusite nekaj od naslednjega:
  - Zamenjajte rezilo ali ga dajte nabrusiti.
  - Med košnjo hodite počasneje.
  - Nastavite višjo višino košnje.
  - Kosite bolj pogosto.
  - Kosite tako, da se bodo prehodi delno prekrivali, namesto da ob vsakem prehodu s celim strojem zajemate travo.

## Rezanje listja

- Po košnji mora biti vsaj pol trave vidne nad plastjo odpadlega listja. Morda boste morali narediti več kot en prehod čez odpadlo listje.
- Če je plast listja na zelenici debelejša od 13 cm, najprej nastavite višjo višino košnje, nato pa jo ponovite še z želeno višino.
- Če stroj listja ne razreže, kot bi ga moral, se premikajte počasneje.

# *Po uporabi*

# Varnostni postopki po uporabi

## Splošne informacije o varnosti

- Pred nastavljanjem, servisiranjem, čiščenjem in skladiščenjem stroja vedno ugasnite motor ter počakajte, da se vsi gibljivi deli ustavijo in da se stroj ohladi.
- Zaradi preprečevanja požara redno odstranjujte travo in smeti iz stroja. Počistite razlito olje ali gorivo.
- Stroja ali posode za gorivo ne smete shranjevati, kjer so lahko prisotni odprti plamen, iskra ali pilotni plamen iz naprav, kot so na primer grelec za vodo ali drugi podobni gospodinjski aparati.

## Varnost pri prevažanju stroja

- Pri raztovarjanju ali natovarjanju stroja bodite zelo pazljivi.
- Privežite stroj, da se ne bo mogel premikati.

# Čiščenje spodnjega dela stroja

**Servisni interval:** Pred vsako uporabo ali dnevno

**⚠ OPOZORILO**

**Iz spodnjega dela stroja lahko izvrže pokošeni material.**

- **Nosite zaščitna očala.**
- **Med delovanjem stroja bodite ves čas na upravljavčevem položaju (za ročajem).**
- **Nikomur ne dovolite v območje, na katerem delate.**

Čiščenje bo najbolj učinkovito, če ga izvedete takoj, ko končate košnjo.

1. Premaknite stroj na ravno tlakovano površino.

2. Ugasnite motor in počakajte, da se vsi premikajoči se deli ustavijo, preden zapustite upravljavčev položaj.
3. Stroj nastavite na najnižjo višino košnje; glejte Nastavitev višine košnje (stran 8).
4. Operite predel pod zadnjimi vratci, kjer pokošena trava prehaja iz ohišja stroja v vrečo za travo.

   **Opomba:** Operite predel, kjer je vzvod za vklop zbiralnega sistema, v skrajnem sprednjem in skrajnem zadnjem položaju.
5. V priključek za hitro pranje priključite vrtno cev, ki je priključena na dovod vode (Diagram 18).

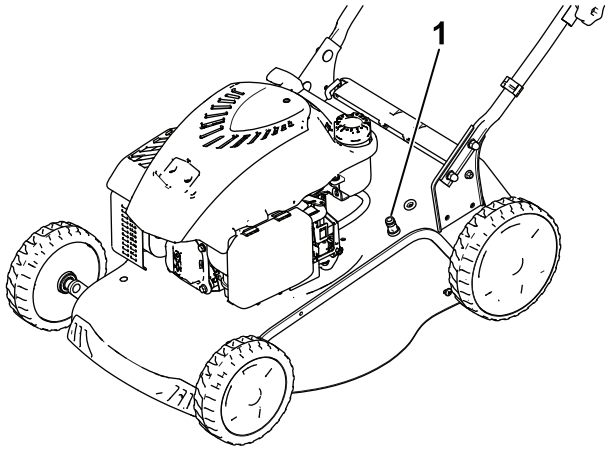


g188338

**Diagram 18**

1. Odprtina za hitro pranje

6. Odprite vodo.
7. Zaženite motor in ga pustite teči, dokler v vodi, ki priteče izpod stroja, ni več trave.
8. Ugasnite motor.
9. Zaprite vodo in vrtno cev za vodo odklopite s stroja.
10. Zaženite motor in ga pustite teči nekaj časa, da se spodnja stran stroja osuši. tako preprečite rjavenje.
11. Počakajte, da se motor ohladi, preden stroj shranite v zaprt prostor.

# Sklapljanje ročaja

**⚠ OPOZORILO**

**Če nepravilno sklopite ali razklopite ročaj, lahko poškodujete kable in povzročite nevarno delovanje.**

- **Pri sklapljanju in razklapljanju ročaja pazite, da ne poškodujete kablov.**
- **Če poškodujete kabel, se obrnite na pooblaščeni servis.**

1. Odvijte 2 ročna vijaka ročaja (Diagram 19A).

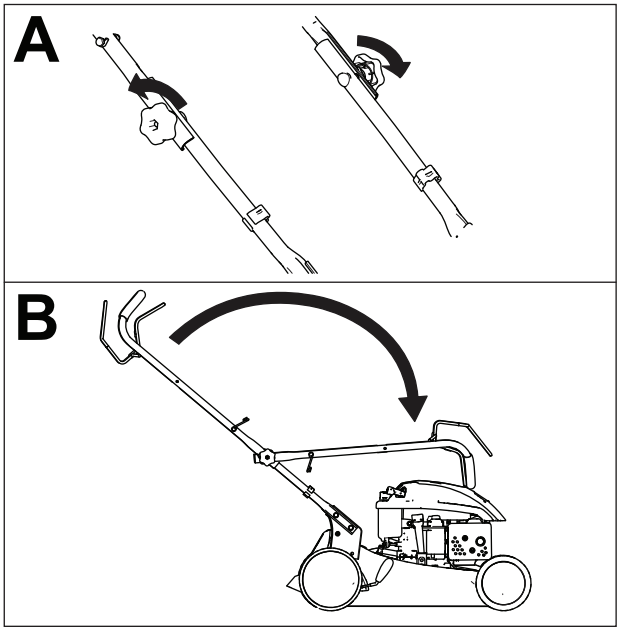


g188328

**Diagram 19**

2. Sklopite ročaj, tako da ga zasučete naprej (Diagram 19B).

# Vzdrževanje

**Opomba:** Ugotovite, katera stran je leva in katera desna, gledano s položaja za upravljanje stroja.

## Priporočeni urnik(i) vzdrževanja

| Intervali servisnega vzdrževanja | Postopek vzdrževanja |
|---|---|
| Pred vsako uporabo ali dnevno | • Preverite nivo motornega olja.<br>• S spodnjega dela stroja očistite pokošeno travo in smeti. |
| Vsakih 100 ur | • Zamenjajte vžigalno svečko. |
| Letno | • Redno menjajte zračni filter; če kosilnico uporabljate v prašnem okolju, ga menjajte pogosteje.<br>• Zamenjajte rezilo ali ga dajte nabrusiti (pogosteje, če rezilo hitro postane topo).<br>• Očistite sistem zračnega hlajenja; če kosilnico uporabljate v prašnem okolju, ga očistite pogosteje. Glejte priročnik za uporabo motorja. |
| Letno ali pred shranitvijo | • Namažite kolesa.<br>• Rezervoar za gorivo izpraznite po navodilih pred vsakim popravilom in pred sezonskim shranjevanjem stroja. |

## Varnost pri vzdrževanju

- Pred izvajanjem kakršnih koli vzdrževalnih del, odklopite kabel vžigalne svečke s svečke.
- Pri servisiranju stroja nosite rokavice in zaščitna očala.
- Rezilo kosilnice je ostro; če se ga dotaknete se lahko hudo poškodujete. Med servisiranjem rezila nosite rokavice. Popravilo ali spreminjanje rezila ni dovoljeno.
- Ne posegajte v varovala. Redno preverjajte njihovo pravilno delovanje.
- Ob nagibanju stroja lahko pride do razlitja goriva. Gorivo je zelo vnetljivo in eksplozivno ter lahko povzroči telesne poškodbe. Goriva nikoli ne poskušajte iztočiti z izsesavanjem. Uporabite ročno črpalko ali pa pustite motor teči, dokler se rezervoar ne izprazni.
- Če želite zagotoviti optimalno delovanje, uporabljajte izključno originalne nadomestne dele in dodatno opremo Toro. Uporaba nadomestnih delov in dodatne opreme drugih proizvajalcev je lahko nevarna in lahko privede do razveljavitve garancije.

## Priprava za vzdrževanje

1. Zaustavite motor in počakajte, da se vsi premikajoči se deli ustavijo.
2. Odklopite kabel vžigalne svečke s svečke (Diagram 20).

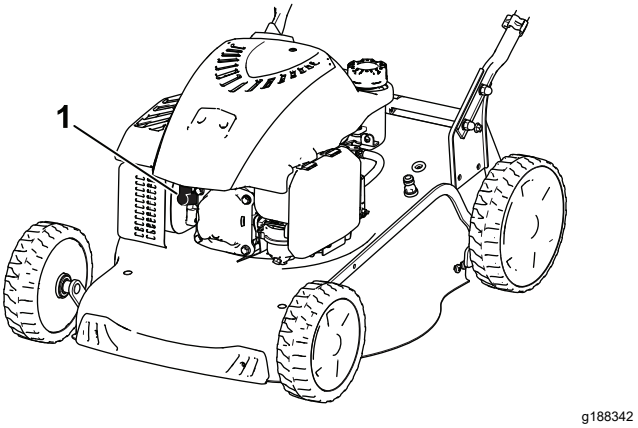


**Diagram 20**

3. Ko opravite vzdrževalna dela, znova priključite kabel vžigalne svečke na svečko.

   ***Pomembno:*** **Preden stroj nagnete, da bi zamenjali olje ali rezilo, z normalno uporabo stroja izpraznite rezervoar za gorivo. Če morate stroj nagniti, preden porabite vso gorivo, ga izčrpajte z ročno črpalko. Stroj vedno nagnite na bok, tako da bo čep z merilno palico na spodnji strani.**

**⚠ OPOZORILO**

**Ob nagibanju stroja lahko pride do razlitja goriva. Gorivo je zelo vnetljivo in eksplozivno ter lahko povzroči telesne poškodbe.**

**Goriva nikoli ne poskušajte iztočiti z izsesavanjem; uporabite ročno črpalko ali pa pustite motor teči, dokler se rezervoar ne izprazni.**

# Zamenjava vžigalne svečke

**Servisni interval:** Vsakih 100 ur

Uporabite vžigalno svečko Champion RN9YC ali enakovredno.

1. Zaustavite motor in počakajte, da se vsi premikajoči se deli ustavijo.
2. Odklopite kabel iz vžigalne svečke.
3. Očistite okolico vžigalne svečke.
4. Vžigalno svečko odstranite z motorja.

   ***Pomembno:*** **Če je razpokana, porozna ali umazana, jo zamenjajte. Ne čistite elektrod, saj lahko opilki od brušenja, ki prodrejo v valj, poškodujejo motor.**
5. Vrzel svečke nastavite na 0,76 mm, kot prikazuje Diagram 21.

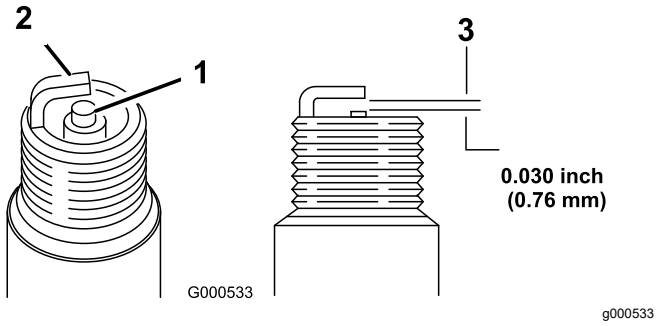


**Diagram 21**

1. Sredinska elektroda
2. Stranska elektroda
3. Vrzel (ni prikazana v merilu)

6. Namestite vžigalno svečko
7. Privijte jo z 20 Nm.
8. Priključite kabel vžigalne svečke.

# Zamenjava zračnega filtra

**Servisni interval:** Letno

1. Zatična jezička na zgornjem delu pokrova zračnega filtra potisnite navzdol (Diagram 22).

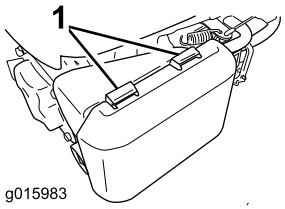


g015983

**Diagram 22**

1. Zatična jezička

2. Odprite pokrov.
3. Odstranite papirnati oziroma penasti zračni predfilter (Diagram 23).

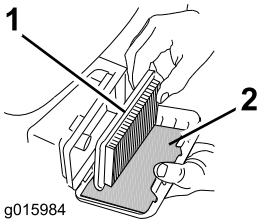


g015984

**Diagram 23**

1. Papirnati zračni filter
2. Penasti predfilter

4. Preglejte penasti predfilter in ga zamenjajte, če je poškodovan ali močno umazan.
5. Preglejte papirnati zračni filter.
   A. Če je papirnati zračni filter poškodovan ali moker zaradi goriva ali olja, ga zamenjajte.
   B. Če je papirnati filter umazan, ga nekajkrat udarite ob trdo površino ali izpihajte smeti iz njega s stisnjenim zrakom pod tlakom, ki ne sme presegati 207 kPa, s strani, ki je obrnjena proti motorju.

      **Opomba:** Umazanije ne drgnite s filtra s krtačo, saj bi s tem umazanijo le potisnili med vlakna.
6. Obrišite umazanijo z ohišja in pokrova zračnega filtra z vlažno krpo. **Pazite, da ne boste umazanije z brisanjem potisnili v cev za zrak.**
7. Vstavite penasti predfilter in papirnati zračni filter nazaj v ohišje zračnega filtra.
8. Namestite pokrov.

# Menjava motornega olja

**Motornega olja ni treba menjati, a če ga želite vseeno zamenjati, uporabite spodnji postopek.**

**Prostornina motornega olja:** 0,55 l

**Viskoznost olja:** detergentno olje SAE 30 ali SAE 10W-30

**Servisna klasifikacija API:** SJ ali boljše

**Opomba:** Pred menjavo olja, pustite motor teči nekaj minut, da se segreje. Toplo olje lažje teče in prenaša več smeti.

1. Premaknite stroj na ravno površino.
2. Glejte Priprava za vzdrževanje (stran 14).
3. Odstranite merilno palico, tako da čep odvijete v levo in ga izvlečete (Diagram 24).

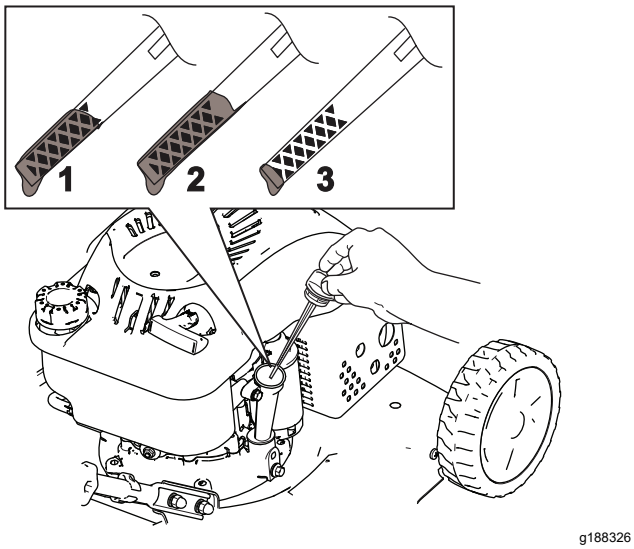


**Diagram 24**

1. Polno
2. Preveč
3. Premalo

4. Stroj nagnite na bok (tako da bo zračni filter na zgornji strani), da iztočite olje prek cevi za dolivanje olja (Diagram 25).

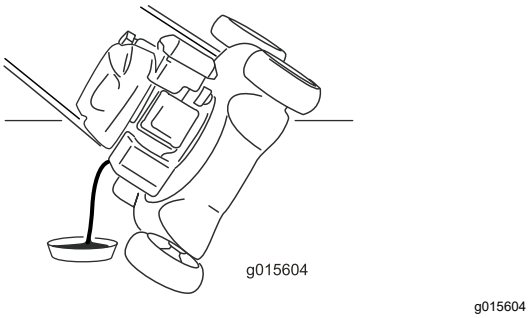


**Diagram 25**

5. Ko iztočite vse olje, stroj postavite nazaj v delovni položaj.
6. V cev za dolivanje olja previdno vlijte približno ¾ prostornine olja motorja.
7. Počakajte 3 minute, da se olje v motorju usede.
8. S čisto krpo obrišite merilno palico.
9. Vstavite merilno palico v cev za dolivanje, nato pa jo izvlecite.
10. Odčitajte nivo olja na merilni palici (Diagram 25).
    - Če je nivo olja na merilni palici prenizek, previdno vlijte majhno količino olja v cev za polnjenje olja, počakajte 3 minute in ponovite korake od 8 do 10, dokler ne bo izmerjena raven olja na merilni palici pravilna.
    - Če je nivo olja na merilni palici previsok, iztočite odvečno olje, da bo izmerjena raven olja na merilni palici pravilna.

    ***Pomembno:* Če motor zaženete, ko je raven olja v motorju prenizka ali previsoka, lahko poškodujete motor.**
11. Čvrsto privijte merilno palico.
12. Olje ustrezno reciklirajte.

# Zamenjava rezila

**Servisni interval:** Letno

***Pomembno:* *Za pravilno namestitev rezila potrebujete momentni ključ.* Če nimate momentnega ključa ali ne želite sami izvesti tega postopka, se obrnite na pooblaščenega serviserja.**

Vedno ko zmanjka goriva, preverite stanje rezila. Če je rezilo poškodovano ali razpokano, ga nemudoma zamenjajte. Če je rezilo topo ali skrhano, ga dajte nabrusiti in uravnovesiti ali pa ga zamenjajte.

**⚠ OPOZORILO**

**Rezilo kosilnice je ostro; če se ga dotaknete se lahko hudo poškodujete.**

**Med servisiranjem rezila nosite rokavice.**

1. Glejte Priprava za vzdrževanje (stran 14).
2. Stroj nagnite na bok, tako da bo čep z merilno palico na spodnji strani.
3. Rezilo podprite z leseno klado (Diagram 26).

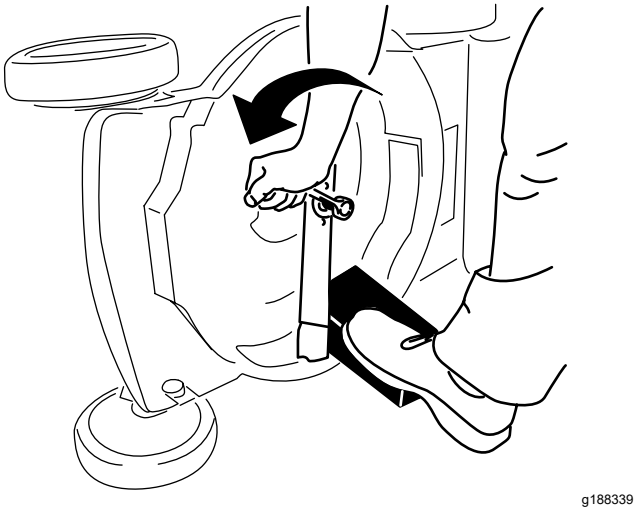


**Diagram 26**

4. Odstranite rezilo, spravite vse pritrdilne elemente (Diagram 26).
5. Namestite novo rezilo in vse pritrdilne elemente (Diagram 27).

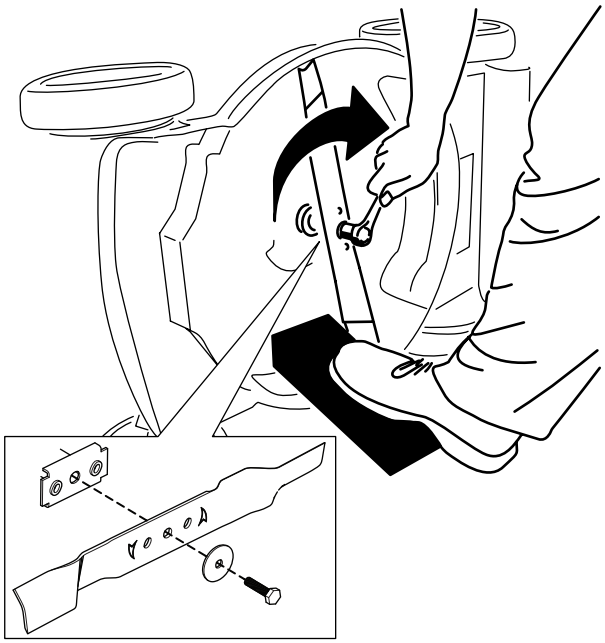


**Diagram 27**

***Pomembno:*** **Ukrivljena dela rezila morata biti usmerjena proti ohišju kosilnice.**

6. Z momentnim ključem zategnite vijak rezila z zateznim momentom 45 Nm.

# Mazanje koles

**Servisni interval:** Letno ali pred shranitvijo

Na kroglične ležaje vseh koles nanesite nekaj kapljic litijeve masti št. 2 (Diagram 28).

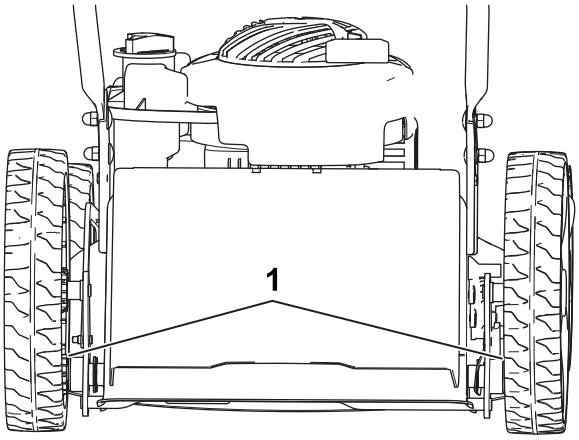


**Diagram 28**

1. Kroglični ležaji

# Skladiščenje

Stroj hranite v hladnem, čistem in suhem prostoru.

## Varnost pri shranjevanju

Pred nastavljanjem, servisiranjem, čiščenjem in skladiščenjem stroja vedno ugasnite motor ter počakajte, da se vsi gibljivi deli ustavijo in da se stroj ohladi.

## Priprava stroja za shranjevanje

1. Ko zadnjič v sezoni dolivate gorivo, mu dodajte stabilizator za gorivo (npr. Toro Premium Fuel Treatment).
2. Pravilno zavrzite gorivo, ki ga morda niste porabili. Reciklirajte ga po lokalnih predpisih ali ga uporabite v avtomobilu.

   **Opomba:** Glavni razlog za težek zagon motorja je staro gorivo v rezervoarju za gorivo. Goriva brez stabilizatorja ne hranite več kot 30 dni, goriva s stabilizatorjem pa ne več kot 90 dni.
3. Stroj pustite delovati, dokler ne zmanjka goriva.
4. Znova zaženite motor.
5. Pustite motor teči, dokler se ne ustavi. Motor je dovolj suh, ko ga ne morete več zagnati.
6. Odklopite kabel iz vžigalne svečke.
7. Odstranite vžigalno svečko, skozi odprtino za vžigalno svečko dolijte približno 30 ml motornega olja in nekajkrat povlecite zagonsko vrv, da se olje razporedi po valju. Tako preprečite korozijo v času zunaj sezone košnje.
8. Znova rahlo privijte vžigalno svečko.
9. Privijte vse matice in vijake.

# Odstranitev stroja iz skladišča

1. Preverite vse pritrdilne elemente in jih po potrebi privijte.
2. Odstranite vžigalno svečko in hitro zavrtite motor tako, da povlečete zagonsko vrv. S tem presežno olje iztisnete iz valja.
3. Namestite vžigalno svečko in jo z momentnim ključem privijte do 20 Nm.
4. Opravite vse potrebne vzdrževalne postopke; glejte Vzdrževanje (stran 14).
5. Preverite nivo motornega olja; glejte Preverjanje nivoja motornega olja (stran 8).
6. Napolnite rezervoar za gorivo s svežim gorivom; glejte Polnjenje rezervoarja za gorivo (stran 7).
7. Priključite kabel vžigalne svečke.

# Opombe:

# Izjava o zasebnosti za EGP/ZK

**Kako podjetje Toro uporablja vaše osebne podatke?**

Podjetje The Toro Company (»Toro«) spoštuje vašo zasebnost. Ko kupite naš izdelek, morda pridobimo določene vaše podatke, bodisi neposredno od vas bodisi od lokalnega zastopnika ali prodajalca izdelkov Toro. Podjetje Toro te podatke uporablja za izpolnjevanje svojih pogodbenih obveznosti – na primer za registracijo vaše garancije, obdelavo garancijskih zahtevkov ali za vzpostavljanje stika z vami v primeru vpoklica izdelkov – in za druge legitimne poslovne namene – na primer za preverjanje zadovoljstva strank, izboljšave izdelkov ali posredovanja informacij o izdelkih, ki bi vas utegnili zanimati. Podjetje Toro lahko deli vaše podatke s svojimi hčerinskimi podjetji, povezanimi družbami, zastopniki ali drugimi poslovnimi partnerji v zvezi s temi dejavnostmi. Vaše osebne podatke bomo morda razkrili, če nam tako nalaga zakonodaja oziroma v povezavi s prodajo, nakupom ali združevanjem podjetij. Vaših osebnih podatkov ne bomo nikoli prodali nobenemu drugemu podjetju za namene trženja.

**Hramba vaših osebnih podatkov**

Podjetje Toro bo vaše osebne podatke hranilo, dokler bo to potrebno za zgoraj navedene namene in skladno z zakonskimi predpisi. Za podrobnejše informacije o veljavnem obdobju hranjenja podatkov se obrnite na legal@toro.com.

**Zavezanost podjetja Toro varnosti**

Vaše osebne podatke bomo morda obdelovali v ZDA ali drugi državi, ki ima manj strogo zakonodajo na področju varstva podatkov kot država, v kateri prebivate. Kadar koli bomo vaše podatke prenesli iz države vašega prebivališča, bomo izvedli vse zakonsko predpisane ukrepe za zagotavljanje ustreznih ukrepov za varstvo vaših podatkov in varno ravnanje z njimi.

**Dostop in popravki**

Morda imate pravico do pregleda ali popravkov svojih osebnih podatkov ter do ugovora ali prepovedi njihove obdelave. Če želite to storiti, nam pošljite sporočilo po elektronski pošti na naslov legal@toro.com. Če imate pomisleke glede ravnanja z vašimi podatki v podjetju Toro, vas prosimo, da se obrnete neposredno na nas. Upoštevajte, da imajo osebe s prebivališčem v EU pravico do pritožbe pri pristojnemu organu za varstvo podatkov.