Form No. 3444-396 Rev A

Kosilica Recycler® sa širinom reza od 55 cm sa sustavom SmartStow®

Br. modela 21765—Serijski br. 400000000 i gore

Priručnik za uporabu za rukovatelja

Uvod

Ova kosilica s rotacijskim noževima namijenjena je kućevlasnicima. Prvenstveno je namijenjena košenju trave na dobro održavanim travnjacima okućnica. Upotreba ovog proizvoda u bilo koju drugu svrhu osim one za koju je namijenjen može biti opasna za vas i prolaznike.

Pažljivo pročitajte ove informacije kako biste naučili ispravno upravljati uređajem i održavati ga te kako biste izbjegli tjelesne ozljede i oštećenja uređaja. Odgovorni ste za ispravno i sigurno upravljanje uređajem.

Na internetskoj stranici www.Toro.com možete dobiti više informacija, uključujući sigurnosne savjete, materijale za obuku rukovatelja, informacije o dodatnoj opremi, pomoć pri nalaženju distributera ili možete registrirati uređaj.

Ako vam je potreban servis, originalni dijelovi proizvođača Toro ili dodatne informacije, obratite se ovlaštenom serviseru ili službi za korisnike tvrtke Toro i pripremite broj modela i serijski broj svog uređaja. Slika 1 prikazuje lokaciju broja modela i serijskog broja na uređaju. Upišite brojeve na za to predviđeno mjesto.

Važno: **S pomoću mobilnog uređaja skenirajte QR kod na naljepnici sa serijskim brojem kako biste pristupili podacima o jamstvu i dijelovima te ostalim informacijama o proizvodu.**

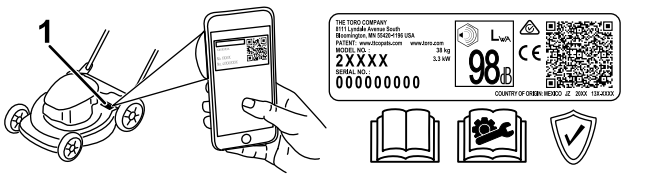

g306581

Slika 1

1. Lokacija broja modela i serijskog broja

Br. modela _____

Serijski br. _____

U ovom su priručniku navedene moguće opasnosti i sigurnosne poruke označene simbolom sigurnosnog upozorenja (Slika 2), koji upućuje na opasnost od teških ozljeda ili smrti u slučaju nepridržavanja preporučenih mjera opreza.



g000502

Slika 2

Simbol sigurnosnog upozorenja

U priručniku se informacije ističu dvjema riječima. Riječ **Važno** upućuje na posebne mehaničke informacije, a riječ **Napomena** na opće informacije na koje treba obratiti posebnu pažnju.

Ovaj je uređaj u skladu sa svim relevantnim direktivama EU-a. Za više detalja pogledajte zasebnu izjavu o sukladnosti (DOC) za ovaj uređaj.

Bruto ili neto zakretni moment: bruto ili neto zakretni moment ovog motora ocijenio je proizvođač motora u laboratoriju u skladu s Društvom automobilskih inženjera (engl. Society of Automotive Engineers, SAE) J1940 ili J2723. Budući da je konfiguriran kako bi ispunio zahtjeve u pogledu sigurnosti, emisija i rada, stvarni zakretni moment motora u ovom razredu kosilice bit će znatno niži. Pogledajte informacije proizvođača motora priložene uređaju.

Nemojte neovlašteno mijenjati ili deaktivirati sigurnosne uređaje kojima je prozračivač opremljen i redovito provjeravajte funkcioniraju li ispravno. Nemojte podešavati ili neovlašteno mijenjati regulator brzine motora jer mogu nastati opasni uvjeti u kojima može doći do tjelesnih ozljeda.

© 2021—The Toro® Company
8111 Lyndale Avenue South
Bloomington, MN 55420

Registrirajte se na www.Toro.com.

CE

Originalne upute (HR)
Tiskano u Meksiku
Sva prava pridržana

3444-396

Sadržaj

Uvod 1
Sigurnost 2
Opće informacije o sigurnosti 2
Sigurnosne naljepnice i naljepnice s uputama 3
Postavljanje 5
1 Rasklapanje ručke 5
2 Postavljanje užeta za ručno pokretanje u vodilicu užeta 6
3 Dodavanje ulja u motor 7
4 Sastavljanje vreće za travu 7
Pregled proizvoda 8
Specifikacije 8
Priključci/dodatna oprema 8
Rad 9
Prije puštanja u rad 9
Sigurnost prije rada 9
Punjenje spremnika za gorivo 9
Provjeravanje razine motornog ulja 9
Podešavanje visine ručke 10
Podešavanje visine košnje 11
Tijekom rada 11
Sigurnost tijekom rada 11
Pokretanje motora 11
Korištenje samohodnog pogona 12
Gašenje motora 12
Recikliranje otkosa 12
Skupljanje otkosa 13
Upravljanje polugom za opcionalno skupljanje 13
Bočno izbacivanje otkosa 14
Savjeti za rad 14
Nakon rada 15
Sigurnost nakon rada 15
Čišćenje ispod uređaja 15
Sklapanje ručke 15
Skladištenje uređaja u okomitom položaju za skladištenje 16
Održavanje 18
Preporučeni raspored održavanja 18
Sigurnost pri održavanju 18
Priprema za održavanje 18
Servisiranje filtra zraka 19
Mijenjanje motornog ulja 19
Zamjena noža 20
Podešavanje samohodnog pogona 21
Skladištenje 22
Sigurnost skladištenja 22
Priprema uređaja za skladištenje 22
Prekid skladištenja 22

Sigurnost

Ovaj je uređaj izrađen u skladu sa zahtjevima norme EN ISO 5395.

Opće informacije o sigurnosti

Ovaj uređaj može amputirati ruke i noge i odbacivati predmete. Uvijek se pridržavajte svih sigurnosnih uputa kako biste izbjegli teške tjelesne ozljede.

- Prije pokretanja motora s razumijevanjem pročitajte i slijedite upute i upozorenja navedena u ovim *Uputama za upotrebu* te na uređaju i njegovim priključcima.
- Ne približavajte ruke ili noge pomičnim dijelovima uređaja i ne stavljajte ih ispod uređaja. Ne približavajte se otvorima izbacivača.
- Ne upravljajte uređajem ako na njemu nisu postavljeni svi štitovi i drugi funkcionalni zaštitni uređaji koji ispravno rade.
- Osigurajte da prolaznici i djeca budu izvan područja rada uređaja. Ne dopuštajte djeci da upravljaju uređajem. Uređajem smiju upravljati isključivo osobe koje su odogovorne, osposobljene, upoznate s Uputama i koje su fizički za to u stanju.
- Prije servisiranja, ulijevanja goriva ili odčepljivanja uređaja zaustavite uređaj, isključite motor i pričekajte da se zaustave svi pomični dijelovi.

Neispravna upotreba ili održavanje ovog uređaja može dovesti do ozljeda. Kako biste smanjili mogućnost ozljeda, pridržavajte se ovih sigurnosnih uputa i uvijek obraćajte pažnju na simbol sigurnosnog upozorenja ⚠, koji označava Oprez, Upozorenje ili Opasnost – upute za osobnu sigurnost. Nepridržavanje uputa može dovesti do tjelesnih ozljeda ili smrti.

Sigurnosne naljepnice i naljepnice s uputama

Sigurnosne naljepnice i upute lako su vidljive korisniku i nalaze se blizu svih područja potencijalne opasnosti. Zamijenite sve naljepnice koje su oštećene ili otpale.

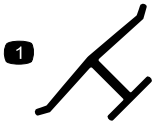

decaloemmarkt

Žig proizvođača

1. Ova oznaka označava da je nož proizveo izvorni proizvođač uređaja.

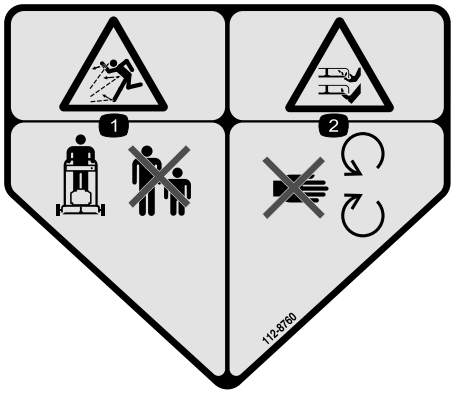

decal112-8760

112-8760

1. Opasnost od odbačenih predmeta – ne radite u blizini prolaznika.
2. Opasnost od posjeklina/amputacije šake ili noge, nož kosilice – držite se podalje od pokretnih dijelova.

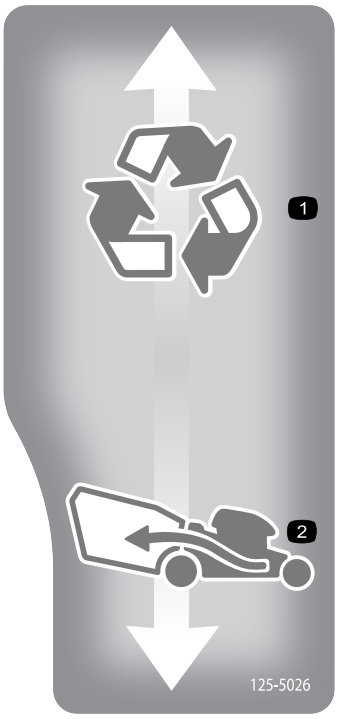

decal125-5026

125-5026

1. Način rada za recikliranje 2. Način rada za skupljanje

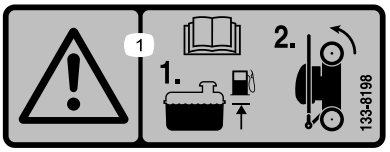

decal133-8198

133-8198

1. Upozorenje – pročitajte *Upute za upotrebu*; dolijte gorivo do naznačene razine i zatim nagnite uređaj na stražnje kotače radi skladištenja.

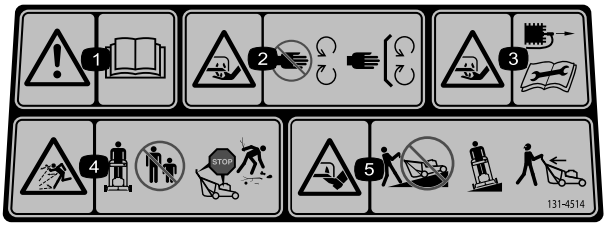

decal131-4514

131-4514

1. Upozorenje – pročitajte *Upute za upotrebu*.
2. Opasnost od posjeklina/amputacije šake, nož kosilice – držite se podalje od pomičnih dijelova; moraju biti postavljeni svi štitovi i štitnici.
3. Opasnost od posjeklina/amputacije šake, nož kosilice – prije održavanja uređaja odspojite žicu svjećice.
4. Opasnost od odbačenih predmeta – držite prolaznike dalje od uređaja; isključite motor prije napuštanja položaja rukovatelja; prije košnje uklonite krhotine.
5. Opasnost od posjeklina/amputacije noge, nož kosilice – ne upravljajte uređajem uz i niz padine; kosite s jedne strane na drugu na padinama; gledajte iza sebe kad vozite unatrag.

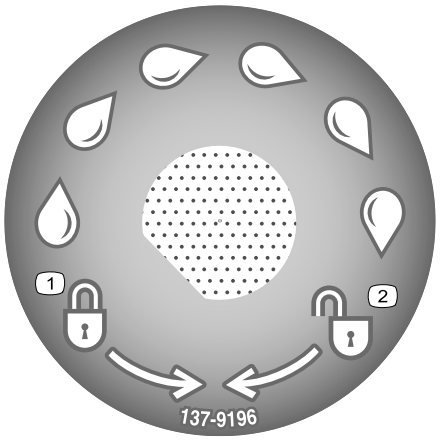

decal137-9196

137-9196

1. Brava
2. Otključavanje

Postavljanje

Važno: **Uklonite i bacite zaštitnu plastičnu foliju kojom je pokriven motor kao i ostalu plastičnu zaštitu i ambalažu koja se nalazi na uređaju.**

1

Rasklapanje ručke

Nisu potrebni dijelovi

Postupak

⚠ UPOZORENJE

Uslijed nepravilnog rasklapanja ručke može doći do oštećenja kabela i opasnih radnih uvjeta.

- **Nemojte oštetiti kabel(e) tijekom sklapanja ili rasklapanja ručke.**
- **Provjerite je(su) li kabel(i) postavljen(i) s vanjske strane ručke.**
- **Ako se kabel ošteti, obratite se ovlaštenom serviseru.**

Važno: **Držite ručku pri aktiviranju blokada ručke kako biste izbjegli zaglavljivanje šaka.**

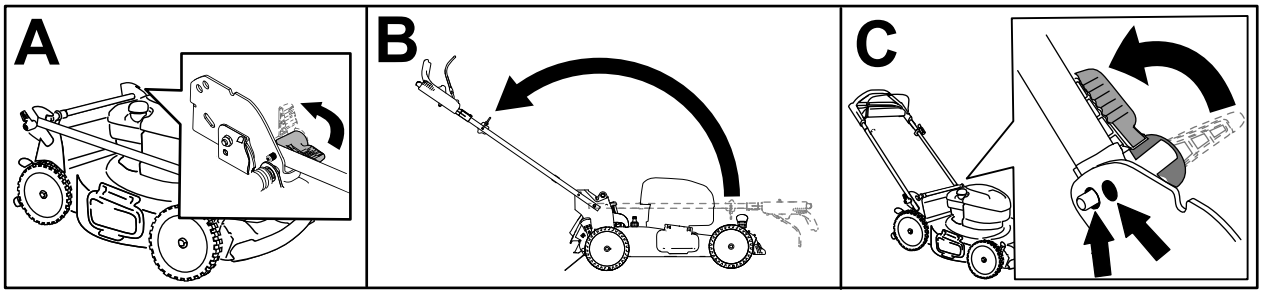

g272938

Slika 3

2

Postavljanje užeta za ručno pokretanje u vodilicu užeta

Nisu potrebni dijelovi

Postupak

Važno: **Kako biste sigurno i lako pokrenuli motor kad god koristite uređaj, postavite uže za ručno pokretanje u vodilicu užeta.**

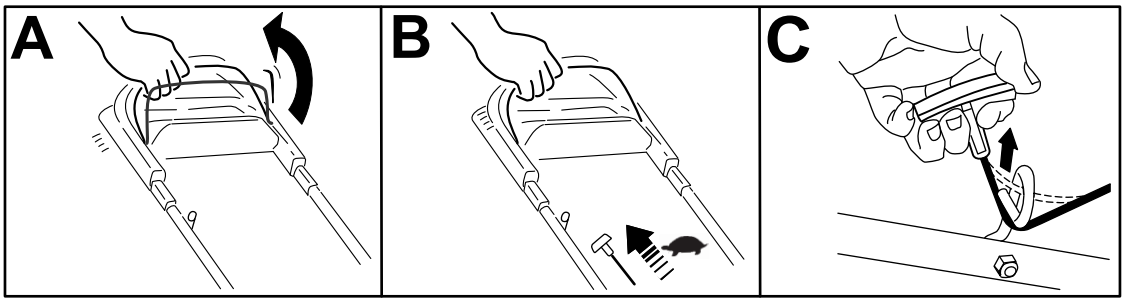

g230719

Slika 4

3

Dodavanje ulja u motor

Nisu potrebni dijelovi

Postupak

Važno: **Ako pokrenete motor dok je razina ulja u motoru previsoka ili preniska, može doći do oštećenja motora.**

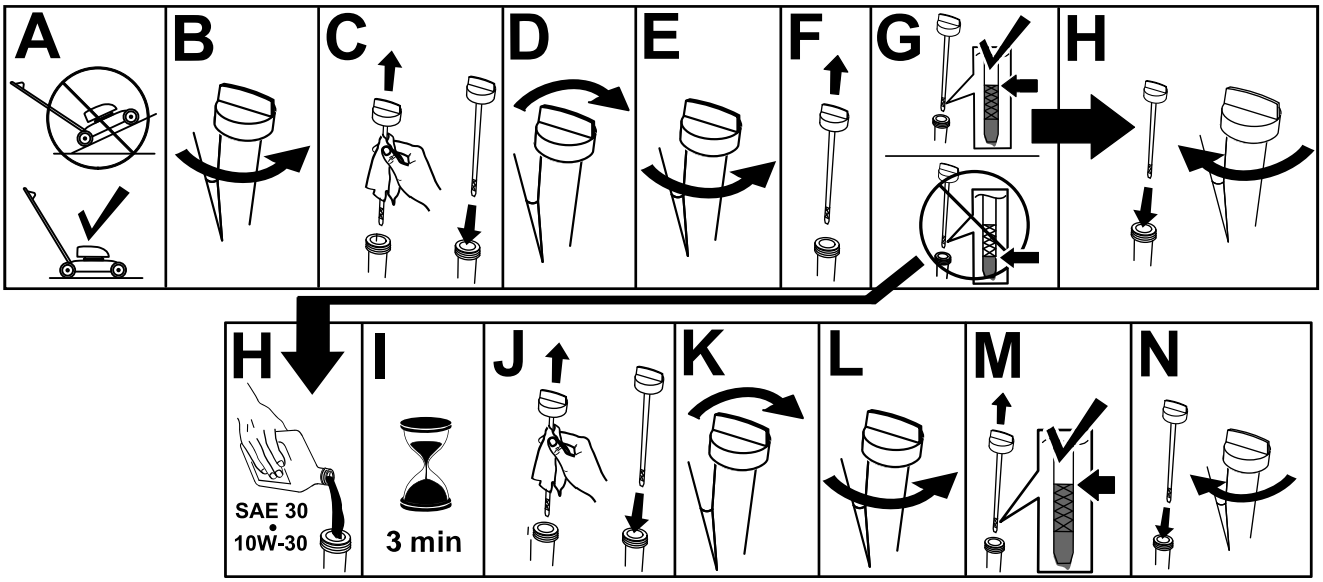

g222533

Slika 5

4

Sastavljanje vreće za travu

Nisu potrebni dijelovi

Postupak

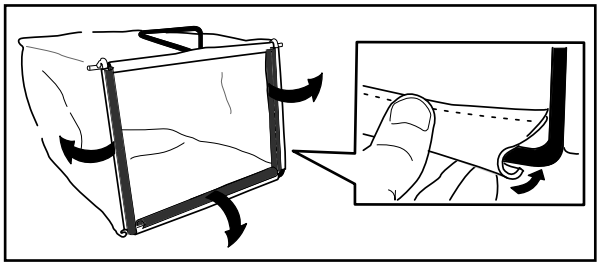

g230447

Slika 6

Pregled proizvoda

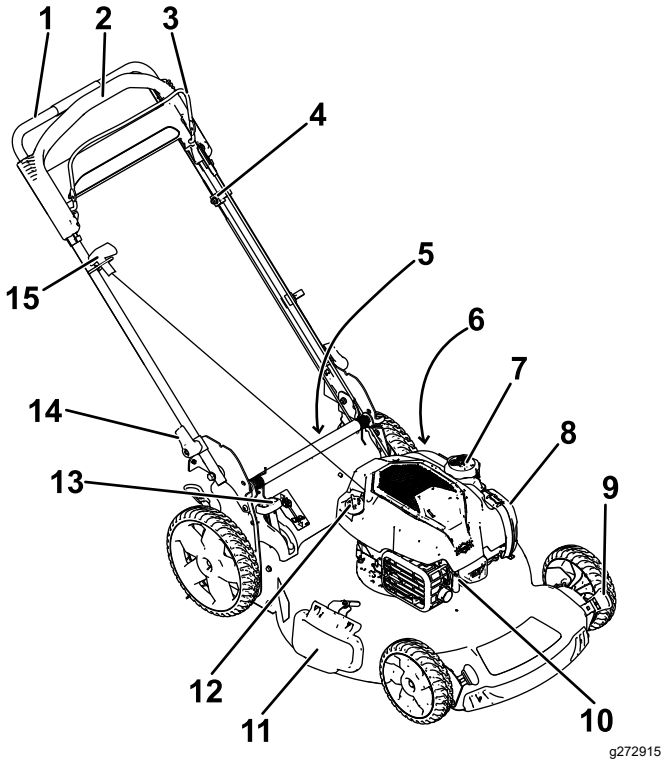

Slika 7

1. Ručka
2. Poluga za samohodni pogon
3. Poluga za upravljanje noževima
4. Gumb za podešavanje samohodnog pogona
5. Stražnji usmjerivač (nije prikazan)
6. Otvor za ispiranje (nije prikazan)
7. Čep spremnika za gorivo
8. Filtar zraka
9. Poluga za visinu košnje (4)
10. Svjećica
11. Usmjerivač za bočno izbacivanje
12. Cijev spremnika za ulje / šipka za mjerenje razine ulja
13. Poluga za opcionalno skupljanje
14. Blokada ručke (2)
15. Ručica za ručno pokretanje

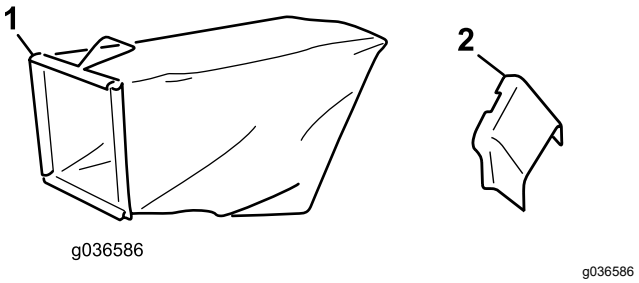

Slika 8

1. Vreća za travu
2. Žlijeb za bočno izbacivanje

Specifikacije

Model	Težina	Dužina	Širina	Visina
21765	35 kg	152 cm	58 cm	104 cm

Priključci/dodatna oprema

Dostupan je niz priključaka i dodatne opreme za poboljšavanje i proširivanje mogućnosti uređaja koje je odobrila tvrtka Toro. Obratite se ovlaštenom serviseru ili distributeru tvrtke Toro ili posjetite stranicu www.Toro.com za popis svih odobrenih priključaka i dodatne opreme.

Kako biste osigurali optimalnu učinkovitost i daljnju primjenjivost certifikata o sigurnosti uređaja, upotrebljavajte samo originalne zamjenske dijelove i dodatnu opremu tvrtke Toro. Zamjenski dijelovi i dodatna oprema drugih proizvođača mogu biti opasni, a njihova upotreba može poništiti jamstvo.

Rad

Napomena: Odredite lijevu i desnu stranu uređaja s uobičajenog vozačevog položaja.

Prije puštanja u rad

Sigurnost prije rada

Opće informacije o sigurnosti

- Prije podešavanja, servisiranja, čišćenja ili skladištenja uređaja obavezno isključite uređaj, pričekajte da se svi pomični dijelovi zaustave i pustite da se uređaj ohladi.
- Upoznajte se sa sigurnim radom s opremom, komandama i sigurnosnim znakovima.
- Provjerite jesu li na uređaju postavljeni svi štitnici i sigurnosni uređaji poput usmjerivača i/ili hvatača trave i jesu li funkcionalni.
- Uvijek pregledajte uređaj kako biste osigurali da noževi i vijci noževa nisu istrošeni ili oštećeni.
- Pregledajte područje na kojem namjeravate upotrebljavati uređaj i uklonite sve predmete koji bi mogli ometati rad uređaja ili koje bi uređaj mogao odbaciti.
- Kontakt s pokretnim noževima uzrokovat će ozbiljne ozljede. Pri podešavanju visine košnje ne posežite prstima ispod kućišta.

Sigurnost goriva

- Gorivo je izuzetno zapaljivo i vrlo eksplozivno. Požar ili eksplozija uzrokovana gorivom mogu uzrokovati opekline kod vas i drugih ljudi i oštetiti imovinu.
  - Nemojte puniti spremnik za gorivo unutar vozila ili zatvorenog prostora, nego postavite spremnik i/ili uređaj izravno na tlo kako statički naboj ne bi zapalio gorivo.
  - Punite spremnik za gorivo na otvorenom kad je motor hladan. Obrišite gorivo ako se prolije.
  - Nemojte rukovati gorivom dok pušite ili u blizini otvorenog plamena ili iskri.
  - Ne uklanjajte čep spremnika za gorivo i ne dolijevajte gorivo u spremnik dok je motor upaljen ili vruć.
  - Ako prolijete gorivo, ne pokrećite motor. Izbjegavajte stvaranje izvora paljenja dok se pare goriva ne rasplinu.
  - Skladištite gorivo u odobrenom spremniku i držite ga izvan dohvata djece.
- Gorivo je štetno ako se proguta i može uzrokovati smrt. Dugotrajna izloženost parama goriva može uzrokovati teške ozljede i bolest.
  - Izbjegavajte dugotrajno udisanje ispušnih para.
  - Držite ruke i lice podalje od ubrizgača i otvora spremnika za gorivo.
  - Pazite da gorivo ne dođe u dodir s očima i kožom.

Punjenje spremnika za gorivo

- Za najbolje rezultate koristite samo čisti, svježi bezolovni benzin s oktanskim brojem 87 ili višim ((R+M)/2 metoda ocjenjivanja).
- Prihvatljivo je oksigenirano gorivo s udjelom etanola od najviše 10 % ili 15 % MTBE-a.
- **Nemojte** upotrebljavati mješavine etanola i benzina, kao što su E15 i E85, s udjelom etanola većim od 10 %. To može uzrokovati poteškoće u radu i/ili oštećenje motora koji možda nisu obuhvaćeni jamstvom.
- **Nemojte** upotrebljavati benzin koji sadrži metanol.
- **Nemojte** skladištiti gorivo u spremniku za gorivo ili kanistrima za gorivo tijekom zime ako gorivu nije dodan stabilizator.
- **Nemojte** dodavati ulje u benzin.

Napunite spremnik za gorivo svježim bezolovnim običnim benzinom s ugledne benzinske postaje (Slika 9).

Važno: **Da biste smanjili probleme s pokretanjem, svježem gorivu dodajte stabilizator/konzervans goriva prema uputama proizvođača stabilizatora.**

Za više informacija pročitajte upute za upotrebu motora.

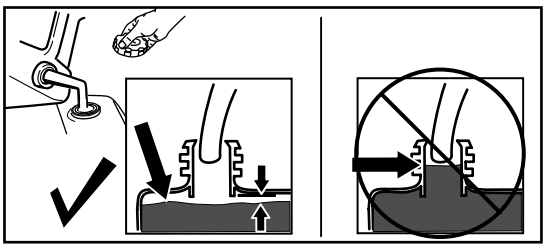

g230458

Slika 9

Provjeravanje razine motornog ulja

Interval servisiranja: Prije svake uporabe ili svakodnevno

Važno: **Ako pokrenete motor dok je razina ulja u bloku motoru previsoka ili preniska, može doći do oštećenja motora.**

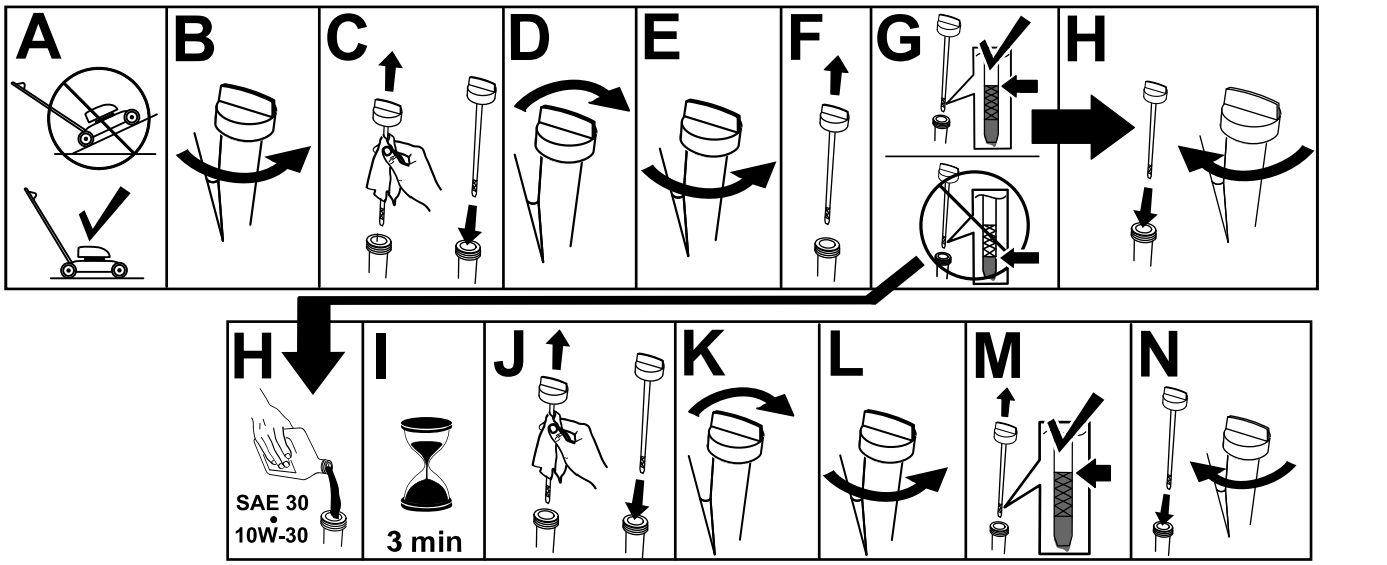

g231765

Slika 10

Podešavanje visine ručke

Ručku možete podići ili spustiti u položaj koji vam odgovara.

Okrenite blokadu ručke, pomaknite ručku u jedan od dvaju položaja te zaključajte ručku u tom položaju (Slika 11).

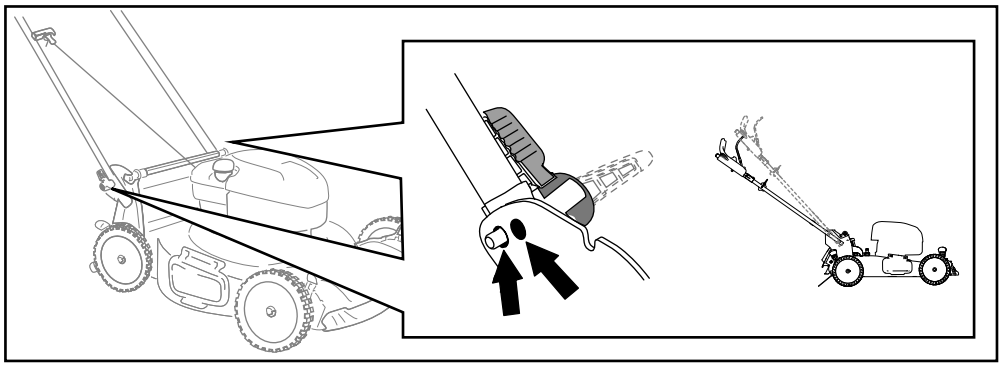

g272926

Slika 11

Podešavanje visine košnje

⚠ OPREZ

Ako je motor radio, prigušivač će biti vruć i može uzrokovati teške opekline.

Ne dirajte vrući prigušivač.

Podesite visinu košnje po želji. Postavite sve kotače na istu visinu košnje (Slika 12).

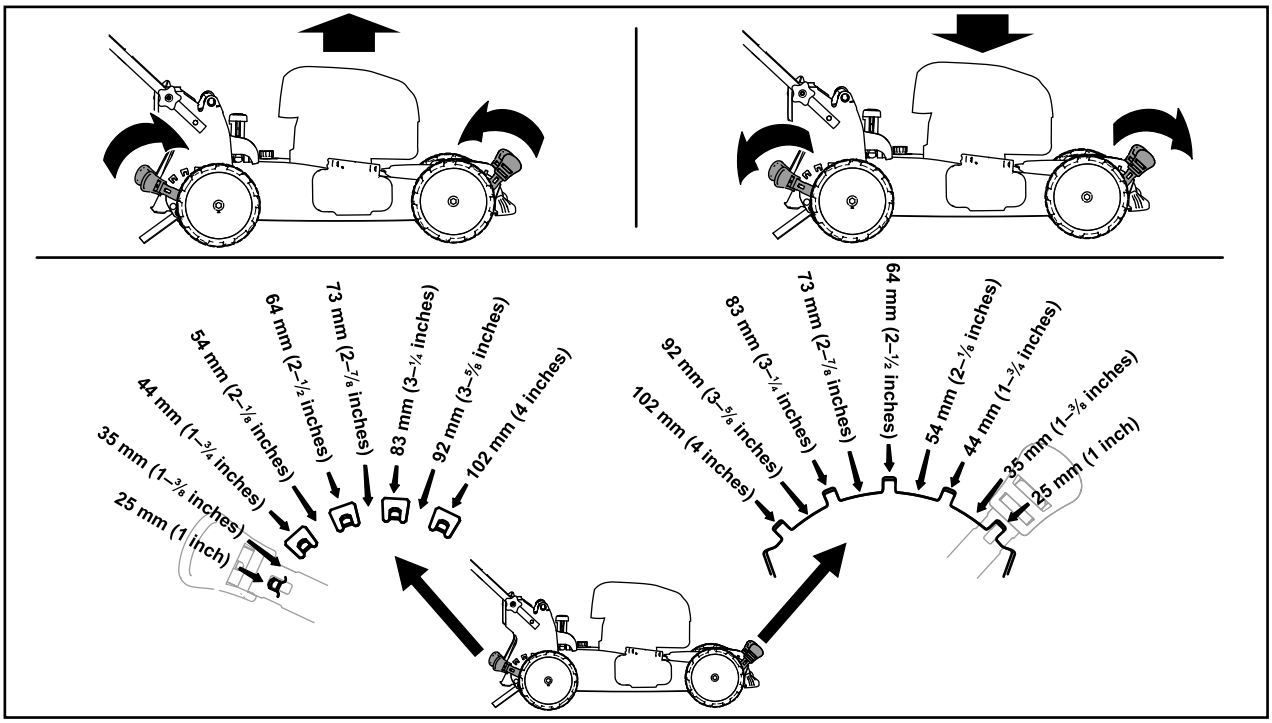

g254131

Slika 12

Tijekom rada

Sigurnost tijekom rada

Sigurnost na padinama

- Padine kosite poprijeko, nikada gore-dolje. Budite krajnje oprezni pri mijenjanju smjera na padinama.
- Ne kosite na suviše strmim padinama. Uslijed nesigurne podloge mogli biste se posklizнuti i pasti.
- U blizini padina, jaraka ili nasipa kosite oprezno.

Pokretanje motora

1. Polugu za upravljanje noževima stisnite uz ručku (Slika 13, A).
2. Lagano povucite ručicu za ručno pokretanje dok ne osjetite otpor, a zatim je povucite naglo i pustite da se uže polako vrati u vodilicu užeta na ručki (Slika 13, B).

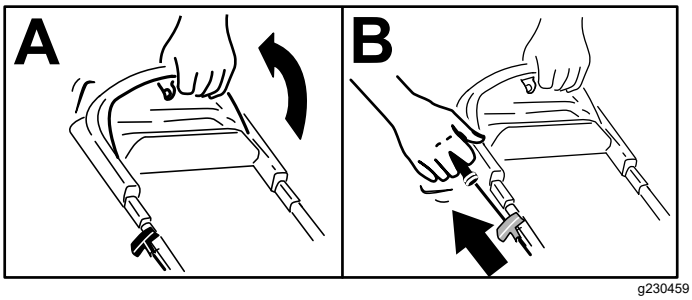

g230459

Slika 13

Napomena: Ako se uređaj ne pokrene nakon nekoliko pokušaja, obratite se ovlaštenom serviseru.

Korištenje samohodnog pogona

Za upravljanje samohodnim pogonom jednostavno hodajte držeći rukama gornju ručku i s laktovima sa strane, a uređaj će automatski ići u korak s vama (Slika 14).

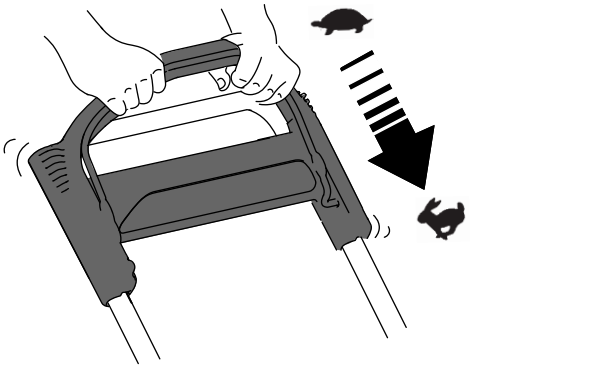

g233423

Slika 14

Napomena: Ako se uređaj ne kreće slobodno unatrag nakon pokretanja samohodnog pogona, prestanite hodati, držite ruke na mjestu i dopustite uređaju da se kreće nekoliko centimetara prema naprijed kako bi se deaktivirao pogon kotača. Možete pokušati i posegnuti ispod gornje ručke do metalne ručke i gurnuti uređaj nekoliko centimetara prema naprijed. Ako se uređaj i dalje ne kreće slobodno unatrag, obratite se ovlaštenom serviseru.

Gašenje motora

Interval servisiranja: Prije svake uporabe ili svakodnevno—Provjerite gasi li se motor u roku od 3 sekunde nakon otpuštanja poluge za upravljanje noževima.

Kako biste isključili motor, otpustite polugu za upravljanje noževima.

Važno: **Kad otpustite polugu za upravljanje noževima, motor i noževi trebali bi se zaustaviti u roku od 3 sekunde. Ako se ne zaustave, smjesta prestanite upravljati uređajem i obratite se ovlaštenom serviseru.**

Recikliranje otkosa

Uređaj se isporučuje spreman za recikliranje pokošene trave i lišća na travnjaku.

Ako je vreća za travu na uređaju i poluga za opcionalno skupljanje u položaju za skupljanje, pomaknite polugu u položaj za recikliranje; pogledajte Upravljanje polugom za opcionalno skupljanje (stranica 13). Ako je žlijeb za bočno izbacivanje na uređaju, uklonite ga; pogledajte Uklanjanje žlijeba za bočno izbacivanje (stranica 14).

Skupljanje otkosa

Upotrijebite vreću za travu kada skupljate pokošenu travu i lišće s travnjaka.

Ako je žlijeb za bočno izbacivanje na uređaju, uklonite ga; pogledajte Uklanjanje žlijeba za bočno izbacivanje (stranica 14). Ako je poluga za opcionalno skupljanje u položaju za recikliranje, pomaknite je u položaj za skupljanje; pogledajte Upravljanje polugom za opcionalno skupljanje (stranica 13).

Postavljanje vreće za travu

1. Podignite i otklopite stražnji usmjerivač (Slika 15, A).
2. Postavite vreću za travu tako da klinovi na vreći uđu u otvore na ručki (Slika 15, B).
3. Spustite stražnji usmjerivač.

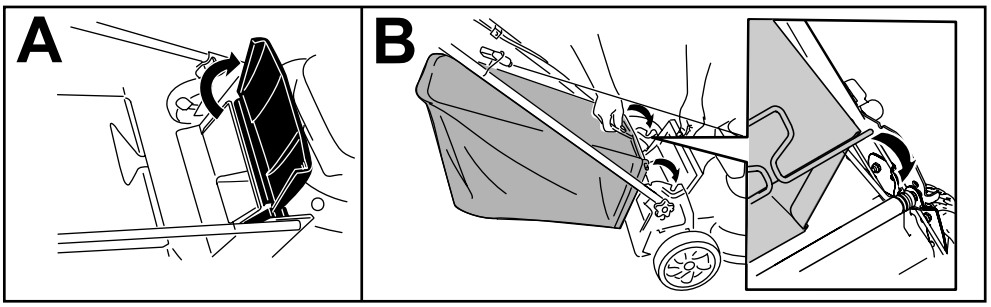

g233434

Slika 15

Uklanjanje vreće za travu

Da biste uklonili vreću, provedite korake iz odjeljka Uklanjanje vreće za travu (stranica 13) obrnutim redoslijedom.

Upravljanje polugom za opcionalno skupljanje

Funkcija opcionalnog skupljanja omogućuje vam da ili skupljate ili reciklirate pokošenu travu i lišće dok je vreća za travu postavljena na uređaj.

- **Kako biste sakupili pokošenu travu i lišće**, pritisnite gumb na poluzi za opcionalno skupljanje i pomaknite polugu prema naprijed dok gumb na poluzi ne iskoči (Slika 16).

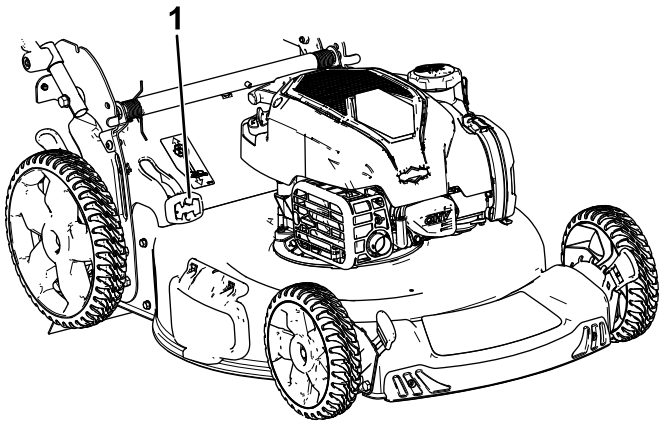

g198723

Slika 16

1. Poluga za opcionalno skupljanje (u položaju za skupljanje)

- **Kako biste reciklirali ili bočno izbacili pokošenu travu i lišće**, pritisnite gumb na poluzi i pomaknite polugu prema natrag dok gumb na poluzi ne iskoči.

  Važno: **Za ispravan rad isključite motor, pričekajte da se svi pomični dijelovi zaustave, a zatim uklonite svu pokošenu travu i krhotine s vrata za opcionalno skupljanje i okolnog otvora (Slika 17) prije pomicanja poluge za**

opcionalno skupljanje iz jednog položaja u drugi.

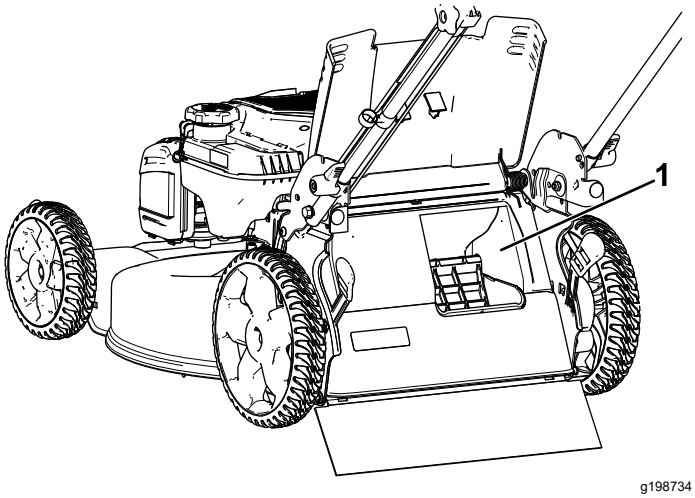

Slika 17

1. Očistiti ovdje

Bočno izbacivanje otkosa

Koristite bočno izbacivanje kada kosite vrlo visoku travu.

Ako je vreća za travu na uređaju i poluga za opcionalno skupljanje u položaju za skupljanje, pomaknite polugu u položaj za recikliranje; pogledajte Upravljanje polugom za opcionalno skupljanje (stranica 13).

Postavljanje žlijeba za bočno izbacivanje

Odvojite i podignite bočni usmjerivač i postavite žlijeb za bočno izbacivanje (Slika 18).

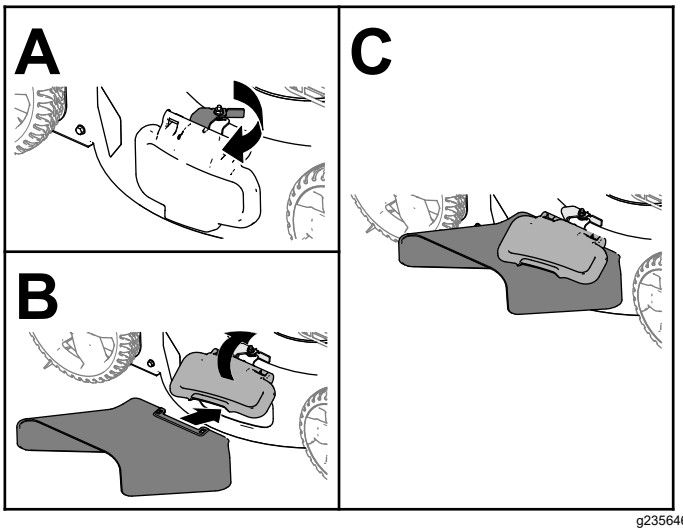

Slika 18

Uklanjanje žlijeba za bočno izbacivanje

Kako biste uklonili žlijeb za bočno izbacivanje, podignite bočni usmjerivač, skinite žlijeb za bočno izbacivanje i spustite usmjerivač za bočno izbacivanje dok čvrsto ne sjedne na mjesto.

Savjeti za rad

Opći savjeti za košenje

- Pregledajte područje na kojem namjeravate upotrebljavati uređaj i uklonite sve predmete koje bi uređaj mogao odbaciti.
- Izbjegavajte udaranje tvrdih predmeta nožem. Nikad nemojte namjerno kositi preko bilo kojeg predmeta.
- Ako uređaj udari o predmet ili počne vibrirati, odmah isključite motor, izvadite ključ (ako postoji), odspojite žicu sa svjećice i provjerite je li došlo do oštećenja.
- Za najbolje rezultate postavite novi nož prije početka sezone košnje.
- Po potrebi zamijenite nož zamjenskim nožem tvrtke Toro.

Košenje trave

- Režite samo približno trećinu vlati trave odjednom. Nemojte rezati ispod 51 mm osim ako je trava rijetka ili ako kosite u kasnu jesen kada trava počinje rasti sporije.
- Pri košenju trave dulje od 15 cm kosite na najvišoj postavci visine košnje i hodajte sporije; zatim ponovno kosite na nižoj postavci za što bolji izgled travnjaka. Ako je trava preduga, uređaj bi se mogao začepiti i tako uzrokovati zatajenje motora.
- Mokra trava i lišće obično se formiraju u nakupine u dvorištu i mogu uzrokovati začepljenje uređaja ili zatajenje motora. Izbjegavajte košnju u mokrim uvjetima.
- Obratite pozornost na moguću opasnost od požara u vrlo suhim uvjetima, pratite sva lokalna upozorenja za požare i osigurajte da u stroju nema suhe trave i ostataka lišća.
- Mijenjajte smjer košnje. Tako se raspršuje pokošena trava i potiče ravnomjerna gnojidba.
- Ako niste zadovoljni konačnim izgledom travnjaka, pratite jednu ili više sljedećih uputa:
  - Zamijenite nož ili ga dajte naoštriti.
  - Sporije hodajte tijekom košenja.

– Podignite visinu košnje na uređaju.
– Češće kosite travu.
– Preklapajte područja košnje umjesto da u svakom navratu kosite jedno područje.

Košenje lišća

- Nakon košenja travnjaka, provjerite je li pola travnjaka vidljivo kroz pokrov pokošenog lišća. Možda ćete morati više od jednom prijeći preko lišća.
- Ako je na travnjaku više od 13 cm lišća, kosite na višoj postavci visine košnje i potom ponovno na željenoj visini košnje.
- Usporite brzinu košnje ako uređaj dovoljno ne usitnjava lišće.

Nakon rada

Sigurnost nakon rada

Opće informacije o sigurnosti

- Prije podešavanja, servisiranja, čišćenja ili skladištenja uređaja obavezno isključite uređaj, pričekajte da se svi pomični dijelovi zaustave i pustite da se uređaj ohladi.
- Uređaj očistite od trave i prljavštine kako ne bi došlo do požara. Očistite proliveno ulje ili gorivo.
- Nikad nemojte skladištiti uređaj ili spremnik za gorivo u blizini otvorenog plamena, iskri ili žižaka poput onih na bojlerima ili drugim uređajima.

Sigurnost u slučaju transporta

- Budite oprezni pri utovaru ili istovaru uređaja.
- Uređaj osigurajte od kotrljanja.

Čišćenje ispod uređaja

Interval servisiranja: Nakon svake uporabe

Čišćenje ispod uređaja s pomoću otvora za ispiranje

Da biste postigli najbolje rezultate, čišćenje uređaja obavite neposredno nakon košnje.

1. Premjestite uređaj na ravnu betoniranu površinu.
2. Isključite motor i pričekajte da se svi pomični dijelovi zaustave prije nego što napustite položaj rukovatelja.
3. Spustite uređaj na najnižu visinu košnje. Pogledajte Podešavanje visine košnje (stranica 11).
4. Isperite područje ispod stražnjih vrata na kojem otkos prelazi s donje strane uređaja u vreću za travu.

   Napomena: Isperite područje s funkcijom opcionalnog skupljanja (ako postoji) i u krajnjem prednjem i u krajnjem stražnjem položaju.
5. Na otvor za ispiranje (Slika 19) spojite vrtno crijevo priključeno na dovod vode.

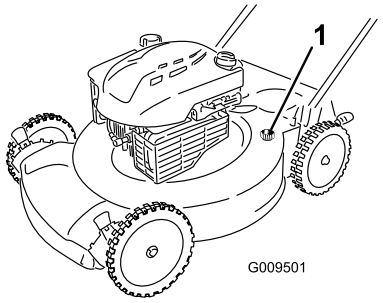

g009501

Slika 19

1. Otvor za ispiranje

6. Pustite vodu.
7. Pokrenite motor i pustite da radi sve dok ispod uređaja ne prestanu izlaziti ostaci otkosa.
8. Ugasite motor.
9. Isključite vodu i odspojite vrtno crijevo s uređaja.
10. Pokrenite motor i pustite da radi nekoliko minuta kako bi se donja strana uređaja osušila, što sprječava hrđanje.
11. Isključite motor i pustite da se ohladi prije skladištenja uređaja u zatvorenom prostoru.

Čišćenje ispod uređaja u okomitom položaju za skladištenje

1. Postavite uređaj u okomiti položaj za skladištenje; pogledajte Skladištenje uređaja u okomitom položaju za skladištenje (stranica 16).
2. Isperite otkos s donje strane uređaja.

Sklapanje ručke

⚠ UPOZORENJE

Uslijed nepravilnog sklapanja i rasklapanja ručke može doći do oštećenja kabela i opasnih radnih uvjeta.

- **Nemojte oštetiti kabele tijekom sklapanja ili rasklapanja ručke.**
- **Ako se kabel ošteti, obratite se ovlaštenom serviseru.**

1. Držite ručku pri otpuštanju blokada ručke kako biste izbjegli zaglavljivanje šaka.
2. Otpustite blokade ručke dok ne budete mogli slobodno pomicati gornju ručku.
3. Sklopite ručku prema naprijed u okomiti ili krajnji prednji položaj kako je prikazano na Slika 20.

   Važno: **Pri sklapanju ručke postavite kabele s vanjske strane blokada ručke.**

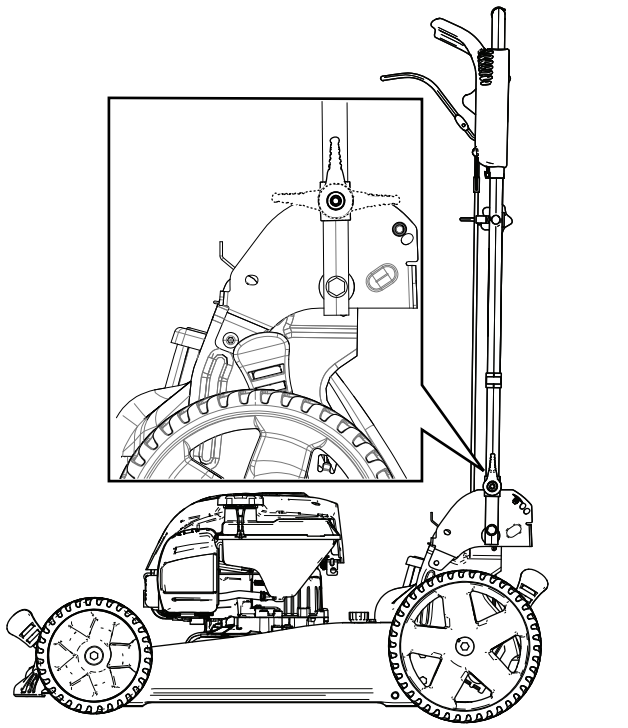

g186137

Slika 20

4. Kako biste rasklopili ručku, pogledajte 1 Rasklapanje ručke (stranica 5).

Skladištenje uređaja u okomitom položaju za skladištenje

Tijekom sezone košnje ili izvan nje možete skladištiti uređaj u okomitom položaju kako biste smanjili prostor koji zauzima.

⚠ OPASNOST

Gorivo je izuzetno zapaljivo i eksplozivno. Požar ili eksplozija uzrokovana gorivom mogu uzrokovati opekline kod vas i drugih ljudi.

- **Skladištenje uređaja u okomitom položaju kada u spremniku za gorivo ima previše goriva može dovesti do istjecanja goriva iz spremnika. Gorivo je izuzetno zapaljivo i eksplozivno. Požar ili eksplozija uzrokovana gorivom mogu uzrokovati opekline kod vas i drugih ljudi.**
- **Skladištite uređaj u okomitom položaju samo kada razina goriva u spremniku za gorivo nije iznad razine preporučene u ovim *Uputama za upotrebu*.**
- **Nemojte skladištiti uređaj u položaju s većim nagibom od okomitog (90°); u suprotnom bi gorivo moglo istjecati iz spremnika za gorivo.**
- **Nemojte prevoziti uređaj u okomitom položaju za skladištenje.**
- **Nemojte pokretati uređaj u okomitom položaju za skladištenje.**
- **Nemojte skladištiti uređaje s gorivom i uljem u okomitom položaju za skladištenje ako to nije predviđeno.**

⚠ UPOZORENJE

Uslijed nepravilnog sklapanja i rasklapanja ručke može doći do oštećenja kabela i opasnih radnih uvjeta.

- **Nemojte oštetiti kabele tijekom sklapanja ili rasklapanja ručke.**
- **Ako se kabel ošteti, obratite se ovlaštenom serviseru.**

1. Pobrinite se da razina goriva u spremniku za gorivo ne bude viša od razine koju preporučuje proizvođač motora; pogledajte naljepnicu proizvođača na motoru (Slika 21).

   Napomena: Ako je razina goriva u spremniku za gorivo previsoka, ispustite gorivo iz spremnika u odobren kanistar za gorivo dok ne dosegne razinu koju preporučuje proizvođač ili dok ne bude ispod nje.

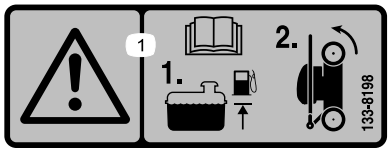

decal133-8198

Slika 21

2. Pobrinite se da visina košnje uređaja bude postavljena na 92 mm ili niže. Ako nije, spustite je; pogledajte Podešavanje visine košnje (stranica 11).
3. Otpustite blokade ručke (Slika 22).

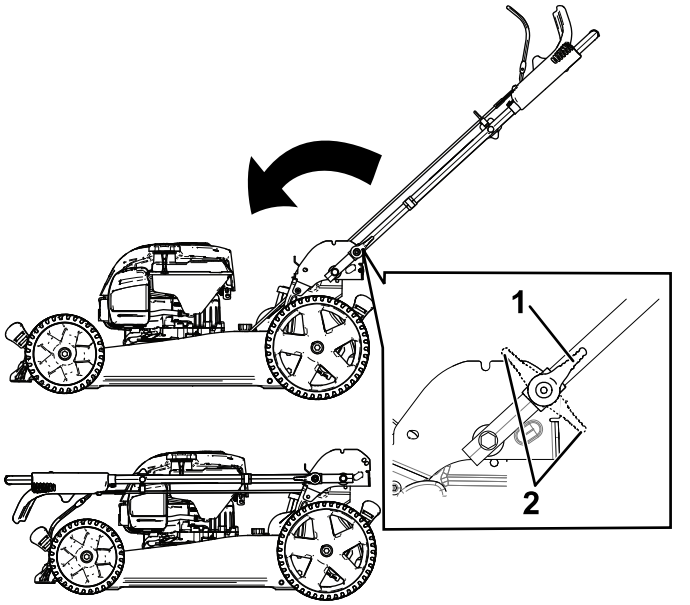

g186012

Slika 22

1. Otpušteni položaji blokade ručke
2. Aktivirani položaj blokade ručke

4. Sklopite ručku u krajnji prednji položaj (Slika 22).

   Važno: **Pri sklapanju ručke postavite kabele s vanjske strane okretnih gumba.**
5. Aktivirajte blokade ručke.
6. Podignite prednji dio uređaja s pomoću ručke i premjestite ga u prostor za skladištenje (Slika 23).

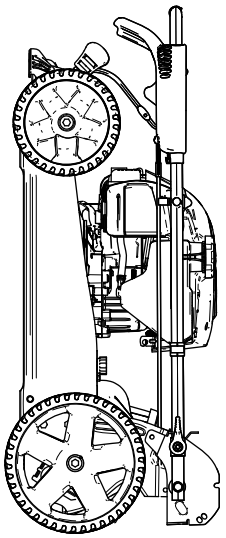

g186013

Slika 23

Održavanje

Važno: **Pročitajte upute za upotrebu motora za detalje o dodatnim postupcima održavanja.**

Preporučeni raspored održavanja

Interval servisa održavanja	Postupak održavanja
Prije svake uporabe ili svakodnevno	• Provjerite razinu motornog ulja i po potrebi dodajte ulje. • Provjerite gasi li se motor u roku od 3 sekunde nakon otpuštanja poluge za upravljanje noževima.
Nakon svake uporabe	• Očistite pokošenu travu i prljavštinu ispod uređaja.
Godišnje	• Servisirajte filtar zraka. Servisirajte ga češće u uvjetima rada s mnogo prašine. • Promijenite motorno ulje (prema želji). • Zamijenite nož ili ga dajte naoštriti (češće ako oštrica brzo otupi). • Očistite motor tako da očistite prljavštinu i krhotine s gornje i bočnih strana motora; čistite ga češće u uvjetima rada s mnogo prašine.
Godišnje ili prije skladištenja	• Spremnik goriva ispraznite u skladu s uputama prije vršenja popravaka i prije godišnjeg skladištenja.

Sigurnost pri održavanju

- Prije bilo kakvih radova na održavanju uređaja odspojite žicu svjećice sa svjećice.
- Nosite rukavice i zaštitu za oči tijekom servisiranja uređaja.
- Nož je oštar. Ako ga dotaknete, može doći do teških tjelesnih ozljeda. Tijekom servisiranja noža nosite rukavice. Nemojte popravljati ili izmjenjivati nož/noževe.
- Nemojte neovlašteno raditi izmjene na sigurnosnim uređajima. Redovito provjeravajte rade li ispravno.
- Ako nagnete uređaj, može doći do istjecanja goriva. Gorivo je zapaljivo i eksplozivno i može uzrokovati tjelesne ozljede. Motor upotrebljavajte dok ne potrošite gorivo ili gorivo ispustite s pomoću ručne pumpe. Ni u kom slučaju nemojte upotrebljavati sifonsku pumpu.
- Kako biste osigurali optimalnu učinkovitost uređaja, upotrebljavajte samo originalne zamjenske dijelove i dodatni pribor tvrtke Toro. Zamjenski dijelovi i dodatna oprema drugih proizvođača mogu biti opasni, a njihova upotreba može poništiti jamstvo.

Priprema za održavanje

1. Ugasite motor i pričekajte da se svi pomični dijelovi zaustave.
2. Odspojite žicu svjećice sa svjećice (Slika 24).

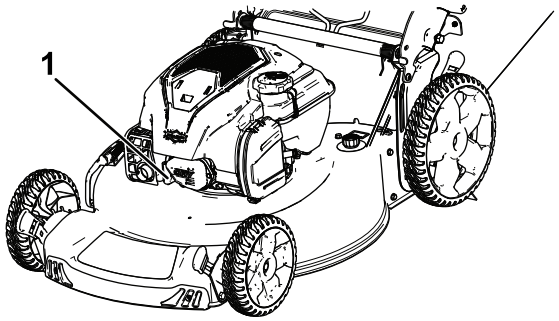

g186014

Slika 24

1. Žica svjećice

3. Nakon održavanja žicu svjećice ponovno spojite sa svjećicom.

   Važno: **Prije nego što nagnete uređaj kako biste zamijenili ulje ili nož, upotrebljavajte uređaj na uobičajen način dok ne potrošite gorivo. Ako morate nagnuti uređaj prije nego što se potroši gorivo, gorivo ispustite s pomoću ručne pumpe. Uređaj uvijek nagnite bočno tako da mjerna šipka bude usmjerena prema dolje.**

Servisiranje filtra zraka

Interval servisiranja: Godišnje

1. Odspojite vrh poklopca filtra zraka (Slika 25).

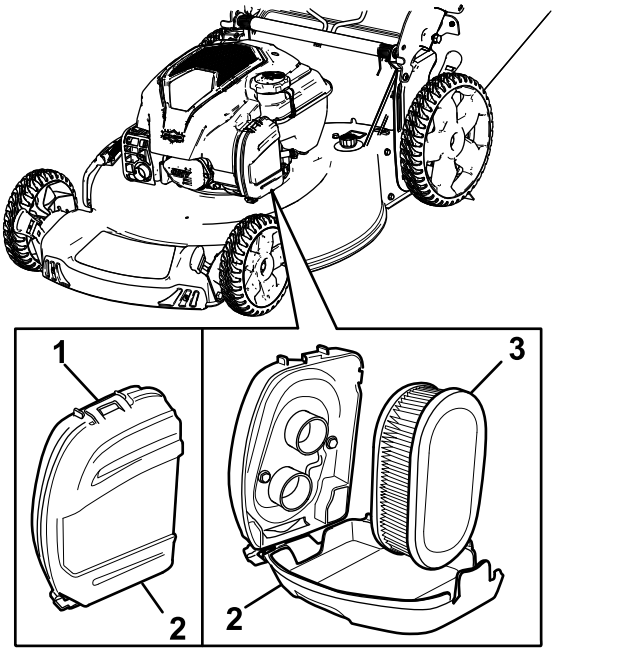

g186256

Slika 25

1. Zakačka
2. Poklopac filtra zraka
3. Filtar zraka

2. Skinite filtar zraka (Slika 25).
3. Pregledajte filtar zraka.

   Napomena: Ako je filtar zraka suviše prljav, zamijenite ga. U suprotnom lagano njime lupnite o tvrdu površinu kako bi iz njega ispale krhotine.
4. Postavite filtar zraka.
5. S pomoću zakačke postavite poklopac filtra zraka.

Mijenjanje motornog ulja

Interval servisiranja: Godišnje

Nije potrebno mijenjanje motornog ulja, ali ako ga želite zamijeniti, pratite sljedeći postupak.

Napomena: Prije mijenjanja ulja pustite motor da radi nekoliko minuta kako bi se zagrijao. Toplo ulje tečnije je i uklanja više onečišćenja.

Specifikacije motornog ulja

Kapacitet motornog ulja	0,44 L*
Viskoznost ulja	SAE 30 ili SAE 10W-30 deterdžentno ulje
Klasifikacija API servisa	SJ ili više

*Nakon ispuštanja ulja u kućištu motora ostaje malo ulja. Nemojte napuniti kućište motora do punog kapaciteta. Napunite kućište motora uljem u skladu sa sljedećim uputama.

1. Premjestite uređaj na ravnu površinu.
2. Pogledajte Priprema za održavanje (stranica 18).
3. Mjernu šipku izvadite tako da čep okrenete u smjeru suprotnom od smjera kazaljke na satu i povučete ga (Slika 26).

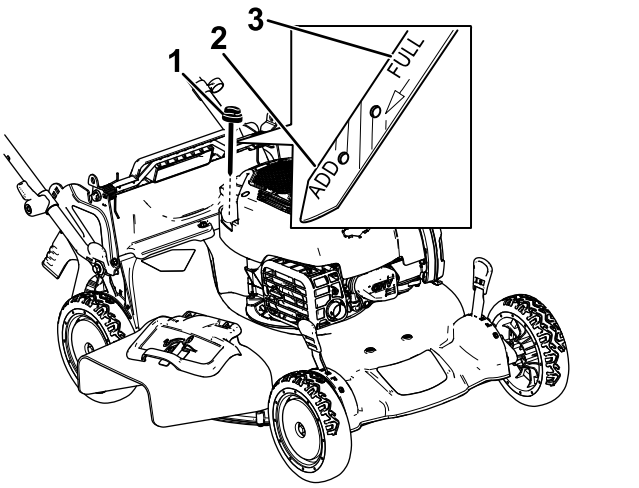

g187518

Slika 26

1. Šipka za mjerenje razine ulja
2. Dodati
3. Puno

4. Nagnite uređaj bočno (tako da filtar zraka bude usmjeren prema gore) kako biste ispustili iskorišteno ulje iz cijevi spremnika za ulje (Slika 27).

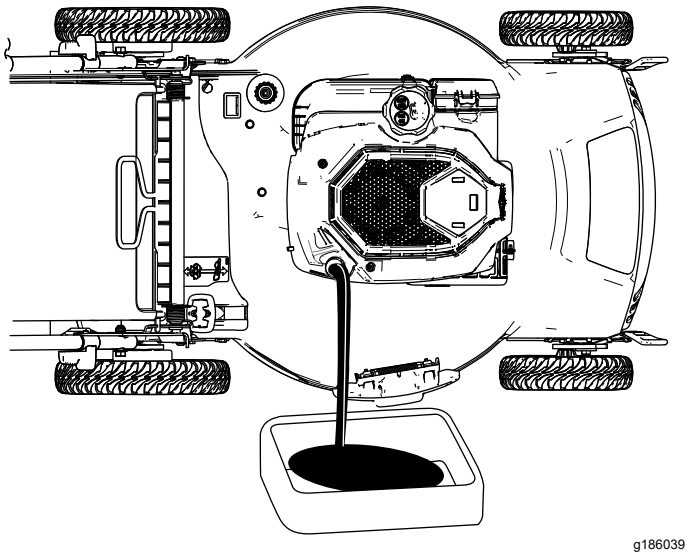

g186039

Slika 27

5. Nakon ispuštanja iskorištenog ulja vratite uređaj u radni položaj.
6. Pažljivo ulijte ¾ kapaciteta motornog ulja u cijev spremnika za ulje.
7. Pričekajte 3 minute da se ulje slegne u motoru.
8. Čistom krpom obrišite šipku za mjerenje razine ulja.
9. Umetnite šipku za mjerenje razine ulja u cijev spremnika za ulje, a zatim je izvadite.
10. Očitajte razinu ulja na šipki (Slika 26).
    - Ako je razina ulja na šipki preniska, pažljivo dolijte malo ulja u cijev spremnika za ulje, pričekajte 3 minute i ponavljajte korake od 8 do 10 sve dok razina ulja koja se očitava na šipki ne bude ispravna.
    - Ako je razina ulja na šipki previsoka, ispuštajte višak ulja sve dok razina na šipki ne bude ispravna.

    Važno: **Ako pokrenete motor dok je razina ulja u motoru previsoka ili preniska, može doći do oštećenja motora.**
11. Učvrstite šipku za mjerenje razine ulja na cijev spremnika za ulje.
12. Propisno reciklirajte iskorišteno ulje.

Zamjena noža

Interval servisiranja: Godišnje

Važno: ***Za ispravno postavljanje noža potreban je moment-ključ.*** **Ako nemate moment-ključ ili se ne usudite sami izvršiti postupak, obratite se ovlaštenom serviseru.**

Nož pregledajte svaki put kada ostanete bez goriva. Ako je nož oštećen ili napuknut, odmah ga zamijenite. Ako je oštrica noža tupa ili neravna, dajte ga naoštriti i uravnotežiti ili ga zamijenite.

⚠ UPOZORENJE

Nož je oštar. Ako ga dotaknete, može doći do teških tjelesnih ozljeda.

Tijekom servisiranja noža nosite rukavice.

1. Pogledajte Priprema za održavanje (stranica 18).
2. Uređaj nagnite bočno tako da filtar zraka bude usmjeren prema gore.
3. Držite nož stabilnim s pomoću drvenog bloka (Slika 28).

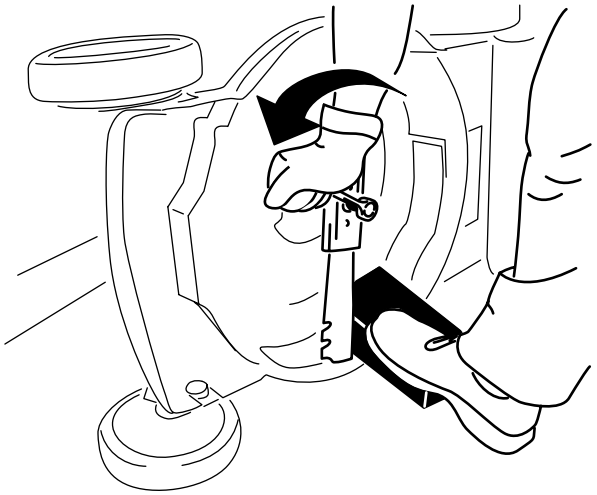

g231389

Slika 28

4. Uklonite nož, osim dijelova za postavljanje (Slika 28).
5. Postavite nove nož i sve dijelove za postavljanje (Slika 29).

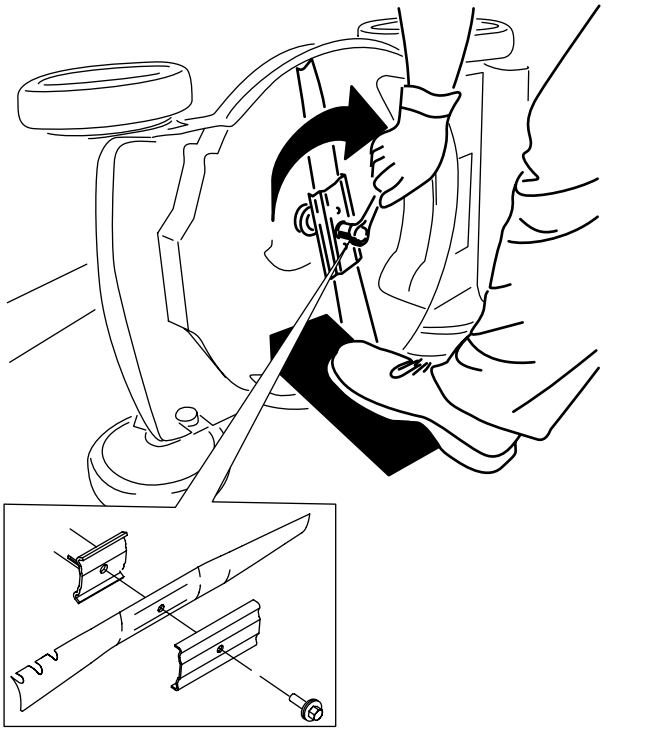

g231390

Slika 29

Važno: **Postavite zaobljene krajeve noža tako da su usmjereni prema kućištu uređaja.**

6. **S pomoću moment-ključa pritegnite vijak noža na 82 N·m.**

Podešavanje samohodnog pogona

Samo za modele sa samohodnim pogonom

Kad god postavite novi kabel za samohodni pogon ili samohodni pogon nije podešen, podesite samohodni pogon.

1. Okrenite maticu za podešavanje u smjeru suprotnom od kazaljki na satu kako biste smanjili napetost kabela (Slika 30).

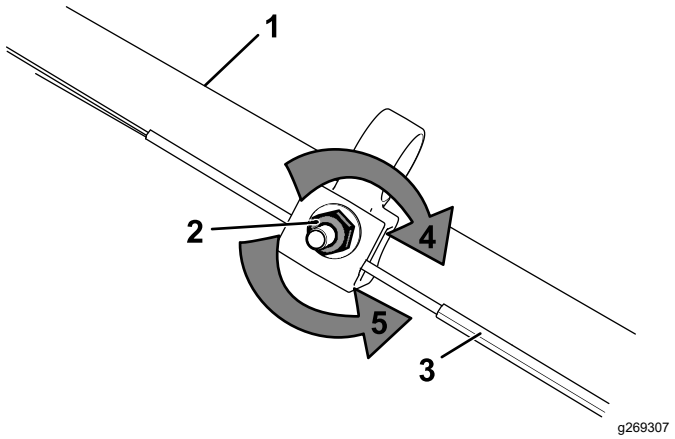

g269307

Slika 30

1. Ručka (s lijeve strane)
2. Matica za podešavanje
3. Kabel za samohodni pogon
4. Okrenite maticu u smjeru kazaljki na satu kako biste povećali napetost kabela.
5. Okrenite maticu u smjeru suprotnom od kazaljki na satu kako biste smanjili napetost kabela.

2. Podesite napetost kabela (Slika 30) tako da ga povučete unatrag ili gurnete prema naprijed i držite u tom položaju.

   Napomena: Gurnite kabel prema motoru kako biste povećali vučni pogon; povucite kabel dalje od motora kako biste smanjili vučni pogon.

3. Okrenite maticu za podešavanje u smjeru kazaljki na satu kako biste povećali napetost kabela.

   Napomena: Čvrsto pritegnite maticu s pomoću ključa.

Skladištenje

Čuvajte uređaj na hladnom, čistom i suhom mjestu.

Sigurnost skladištenja

Prije podešavanja, servisiranja, čišćenja ili skladištenja uređaja obavezno isključite uređaj, pričekajte da se svi pomični dijelovi zaustave i pustite da se uređaj ohladi.

Priprema uređaja za skladištenje

1. Pri posljednjoj nadopuni goriva u godini u gorivo dodajte stabilizator (kao što je Toro Premium Fuel Treatment) u skladu s uputama na naljepnici.
2. Pravilno zbrinite neiskorišteno gorivo. Reciklirajte gorivo u skladu s lokalnim propisima ili ga iskoristite za svoj automobil.

   Napomena: Staro gorivo u spremniku za gorivo glavni je razlog za teško pokretanje uređaja. Nemojte skladištiti gorivo bez stabilizatora goriva dulje od 30 dana i nemojte skladištiti gorivo sa stabilizatorom dulje od 90 dana.
3. Pustite uređaj da radi dok se motor ne ugasi zbog nedostatka goriva.
4. Ponovno pokrenite motor i pustite ga da radi dok se ne ugasi. Motor je dovoljno suh kad ga više ne možete pokrenuti.
5. Odspojite žicu sa svjećice i spojite je na držač (ako postoji).
6. Izvadite svjećicu, dodajte 30 ml motornog ulja kroz otvor svjećice, polako povucite uže za pokretanje nekoliko puta kako bi se ulje ravnomjerno rasporedilo u cilindru. Time se sprječava korozija cilindra izvan sezone upotrebe.
7. Labavo ugradite svjećicu.
8. Zategnite sve matice, vijke i šarafe.

Prekid skladištenja

1. Provjerite i zategnite sve pričvrsne elemente.
2. Izvadite svjećicu i brzo provrtite motor tako da povučete ručicu za ručno pokretanje. Time se iz cilindra izbacuje višak ulja.
3. Umetnite svjećicu i zategnite je momentnim ključem na 20 N·m.
4. Provedite potrebne postupke održavanja; pogledajte Održavanje (stranica 18).
5. Provjerite razinu motornog ulja; pogledajte Provjeravanje razine motornog ulja (stranica 9).
6. Napunite spremnik za gorivo svježim gorivom; pogledajte Punjenje spremnika za gorivo (stranica 9).
7. Spojite žicu na svjećicu.

Napomene:

Obavijest o privatnosti za EGP/UK

Upotreba vaših osobnih podataka

The Toro Company („Toro“) poštuje vašu privatnost. Kada kupujete naše proizvode možemo prikupiti određene osobne podatke o vama, bilo izravno od vas ili preko vaše lokalne tvrtke ili zastupnika tvrtke Toro. Tvrtka Toro upotrebljava te podatke za ispunjavanje ugovornih obveza kao što je registriranje vašeg jamstva, obrada vašeg zahtjeva za jamstvom ili kontaktiranje u slučaju opoziva proizvoda i za legitimne poslovne svrhe kao što je mjerenje zadovoljstva kupaca, poboljšanje proizvoda ili pružanje potencijalno zanimljivih informacija o proizvodima. Tvrtka Toro može dijeliti vaše podatke sa svojim filijalama, podružnicama, zastupnicima i drugim poslovnim partnerima povezanim s tim aktivnostima. Možemo otkriti osobne podatke i kada je to zahtijevano zakonom ili je povezano s prodajom, kupnjom ili pripajanjem tvrtke. Nikada nećemo prodavati vaše osobne podatke drugim tvrtkama u marketinške svrhe.

Zadržavanje vaših osobnih podataka

Tvrtka Toro zadržat će vaše osobne podatke onoliko dugo koliko budu potrebni za gore navedene svrhe i u skladu sa zakonskim zahtjevima. Za više informacija o primjenjivim razdobljima zadržavanja kontaktirajte legal@toro.com.

Predanost sigurnosti

Vaši osobni podaci mogu biti obrađivani u SAD-u ili drugoj zemlji koja može imati manje stroge zakone o zaštiti podataka od vaše zemlje prebivališta. Kad god prebacujemo vaše osobne podatke izvan vaše zemlje prebivališta, poduzet ćemo zakonski propisane korake kako bismo osigurali da se provode prikladne mjere za zaštitu vaših podataka i da su vaši podaci sigurni.

Pristup osobnim podacima i njihovo ispravljanje

Možda imate pravo ispraviti ili pregledati svoje osobne podatke ili prigovoriti ili ograničiti obradu svojih podataka. Kako biste to učinili, kontaktirajte nas putem adrese e-pošte legal@toro.com. Ako ste zabrinuti zbog načina na koji tvrtka Toro obrađuje vaše podatke, potičemo vas da nam se izravno obratite. Napominjemo da građani Europske unije imaju pravo na žalbu tijelima za zaštitu podataka.