Form No. 3325-668

TORO®

48 cm Recycler®

Manuell, motordrevet gressklipper

Modellnr. 20814—210000001 og oppover
Modellnr. 20817—210000001 og oppover

Operatørens håndbok

CE

Norsk (N)

Innhold

	Side
Innledning	2
Sikkerhet	3
Generell informasjon om sikkerhet for gressklippere	3
Lydtrykk	5
Lydstyrke	5
Vibrasjon	5
Forklaring av symboler	5
Montering	8
Pakke ut gressklipperen	8
Montere håndtaket	8
Montere startsnoren	8
Justere høyden til håndtaket	8
Før du starter gressklipperen	9
Fylle olje i veivhuset	9
Fylle bensin på tanken	9
Bruk	10
Kontroller	10
Starte motoren	11
Stoppe motoren	11
Bruke selvdriften	11
Justere klippehøyden	11
Bruke gressposen	12
Montere resirkuleringspluggen	13
Det bakre utløpet	14
Brukstips	14
Vedlikehold	15
Anbefalt vedlikeholdsplan	15
Kontrollere motoroljenivået	16
Rengjøre gressklipperens underside	16
Rengjøre utløpet og resirkuleringspluggen	17
Skifte luftfilteret	17
Overhale tennpluggen	17
Justere kabelen for selvdrift	18
Smøre drivverket for selvdrift	18
Skifte motorolje	18
Vedlikeholde gressklipperkniven	19
Rengjøre under remdekslet	21
Rengjøre kjølesystemet	21
Tømme bensintanken	21
Legge sammen håndtaket	21
Lagring/oppbevaring	21
Klargjøre drivstoffsystemet	22
Klargjøre motoren	22
Generell informasjon	22
Gjøre gressklipperen klar til bruk	22
Feilsøking	23

Innledning

Les denne håndboken nøye, slik at du lærer den riktige måten å bruke og vedlikeholde produktet. Informasjonen i denne håndboken kan hjelpe deg og andre med å unngå personskader og produktskader. Selv om Toro utformer og produserer sikre produkter, har du selv ansvaret for at produktet brukes på en forsvarlig og riktig måte.

Hvis gressklipperen trenger reparasjon, eller hvis du trenger originale Toro-deler eller mer informasjon, kan du kontakte et autorisert forhandlerverksted eller avdelingen for kundeservice hos Toro. Ha modell- og serienumre for hånden når du tar kontakt. På figur 1 vises plasseringen av modell- og serienummeret på produktet.

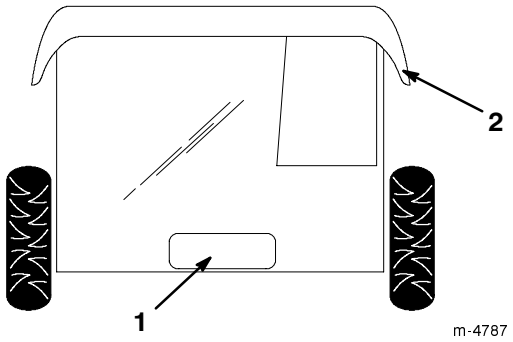

Figur 1

1. Modell- og serienummer
2. Bakluken

Noter produktets modell- og serienummer nedenfor:

Modell-nummer: _____

Serie-nummer: _____

Denne brukerhåndboken gjør deg oppmerksom på potensielle farer, og den har spesielle sikkerhetsmeldinger som hjelper deg og andre til å unngå personskader og dødsfall. ***Fare***, ***Advarsel*** og ***Forsiktig*** er uttrykk som brukes for å identifisere ulike farenivåer. Vær imidlertid meget forsiktig uansett farerisiko.

Fare varsler om en svært farlig situasjon, som fører til alvorlige skader eller dødsfall hvis du ikke følger de anbefalte sikkerhetstiltakene.

© 2000 av The Toro Company

8111 Lyndale Avenue South
Bloomington, MN 55420-1196

Med enerett

Trykt i USA

Advarsel varsler om en fare som kan føre til alvorlige skader eller dødsfall hvis du ikke følger de anbefalte sikkerhetstiltakene.

Forsiktig varsler om en fare som kan føre til mindre alvorlige skader hvis du ikke følger de anbefalte sikkerhetstiltakene.

I denne håndboken brukes to andre ord til å vektlegge informasjon. **Viktig** angir teknisk informasjon og **Obs:** vektlegger generell informasjon som du bør være spesielt oppmerksom på.

Sikkerhet

Feilaktig bruk og vedlikehold av denne gressklipperen kan føre til personskader. For å redusere muligheten for skader bør du følge disse sikkerhetsinstruksjonene.

Toro har konstruert og testet denne gressklipperen for at den skal være rimelig sikker å bruke. *Hvis du unnlater å følge disse instruksjonene, kan dette imidlertid føre til personskader.*

⚠ Advarsel ⚠

Motoreksos inneholder karbonmonoksid, som er en dødelig gift uten lukt.

Ikke kjør motoren innendørs eller i et avgrenset område.

Det er meget viktig at du og alle andre som skal bruke gressklipperen, leser og forstår innholdet i denne håndboken før motoren startes for første gang. På denne måten sikres maksimal sikkerhet og best mulig ytelse, og du blir kjent med produktet. Vær spesielt oppmerksom på sikkerhetsvarselsymbolet ⚠, som betyr *forsiktig*, *advarsel* eller *fare* – "personlige sikkerhetsinstruksjoner." Les og forstå disse instruksjonene fordi de har med sikkerhet å gjøre. Hvis ikke disse instruksjonene blir fulgt, kan det føre til personskader.

Generell informasjon om sikkerhet for gressklippere

De følgende instruksjonene er tilrettelagt fra ANSI/OPEI-standarden B71.1—1998 og ISO-standarden 5395:1990(E). Informasjon eller terminologi som er spesifikk for Toros gressklippere, står i parentes.

Denne gressklipperen kan amputere hender og føtter og slenge gjenstander gjennom luften. Hvis følgende sikkerhetsinstruksjoner ikke blir fulgt, kan det føre til alvorlige skader eller dødsfall.

Opplæring

- Les denne brukerhåndboken nøye. Lær deg alle kontrollene og hvordan du bruker denne gressklipperen, før du starter den.
- Ikke la barn få lov til å bruke gressklipperen. Det kan hende at lokale forskrifter setter en aldersgrense for bruk av denne gressklipperen.
- Aldri la voksne som ikke har lest disse instruksjonene, bruke gressklipperen.
- Du må aldri klippe hvis andre personer (spesielt barn) eller dyr befinner seg i nærheten. Stopp gressklipperen hvis noen kommer inn på området.
- Det kan oppstå tragiske ulykker hvis brukeren ikke er oppmerksom på barn som er i nærheten. Barn blir ofte nysgjerrige på gressklipperen og klippingen. Du må aldri anta at barn blir værende der du så dem sist.
- Hold barn borte fra området som klippes, og under oppsyn av en ansvarlig voksen.
- Vær oppmerksom på omgivelsene, og slå av gressklipperen hvis barn kommer inn på området.
- Vær spesielt forsiktig når du nærmer deg hjørner, busker, trær eller andre objekter som reduserer synsfeltet.
- Husk at operatøren eller brukeren har ansvaret hvis andre personer eller deres eiendom utsettes for ulykker eller farer.
- Se instruksjonene fra produsenten når du skal montere og bruke tilleggsutstyr. Bare bruk tilleggsutstyr som er godkjent av produsenten.

Forberedelse

- Undersøk grundig området der du skal bruke gressklipperen, og fjern alle steiner, pinner, strenger, bein og andre gjenstander.
- Når du klipper, må du alltid ha på deg kraftig fottøy og langbukser.
- Bruk ikke gressklipperen uten sko eller med åpne sandaler.
- Bruk alltid vernebriller med sidebeskyttelse når du bruker gressklipperen.

- Advarsel: Bensin er meget brannfarlig. Ta følgende forholdsregler:
  - Bensin må lagres i kanner som er laget spesielt for dette formålet.
  - Bare fyll bensin utendørs, og ikke røyk mens du fyller.
  - Fyll på bensin før du starter motoren. Ta aldri lokket av bensintanken eller fyll bensin mens motoren går eller er varm.
  - Hvis du søler bensin, må du ikke prøve å starte motoren. Flytt gressklipperen bort fra området der du sølte, til bensinen har fordampet, slik at du unngår at den kan antennes.
  - Sett lokket godt på alle bensintanker og kanner.
  - Hvis du må tømme drivstoff fra drivstofftanken, gjør du det utendørs.
- Skift ut defekte lyddempere.
- Før du bruker gressklipperen, må du alltid undersøke om knivene, knivboltene og klippeenheten er slitt eller skadet. Skadde eller slitte kniver og bolter må skiftes ut i sett for å opprettholde balansen.
- På gressklippere med flere kniver må du være forsiktig siden rotering av én kniv kan føre til at de andre knivene også roteres.

Bruk

- Motoren må ikke brukes på et innelukket sted der giftig kullos kan samle seg.
- Klipperen må bare brukes i dagslys eller der det er god kunstig belysning.
- Pass på at du alltid har et godt fotfeste i bakker.
- Gå, ikke løp.
- Hold et fast grep om håndtaket.
- Hvis du bruker en rotasjonsgressklipper med hjul, klipper du på tvers av bakker, aldri oppover og nedover.
- Vær ytterst forsiktig når du forandrer retning i skråninger.
- Ikke bruk gressklipperen i svært bratte bakker.
- Vær svært forsiktig når du kjører bakover eller trekker gressklipperen til deg.
- Før og mens du rygger, ser du ned bak deg for å kontrollere at det ikke er barn i veien.
- Stopp kniven(e) hvis du må vippe gressklipperen for å flytte den over områder uten gress, og når du flytter gressklipperen til og fra området du skal klippe.
- Aldri bruk gressklipperen med skadede eller manglende skydd eller vern eller uten at sikkerhetsenhetene (for eksempel avledere og gressamlere) er på plass.
- Ikke forandre hastighetsinnstillingene på motoren.
- Koble fra alle kniv- og drivkoblinger før du starter motoren.
- Start motoren forsiktig i henhold til instruksjonene og med føttene i god avstand fra kniven(e).
- Ikke vipp gressklipperen når du starter motoren hvis du ikke er nødt til å vippe gressklipperen for å starte den. Hvis du må vippe den, vipper du den ikke mer enn absolutt nødvendig, og bare vipp opp den delen som er lengst borte fra deg.
- Ikke stå foran utløpssjakten når du starter motoren.
- Hold hendene og føttene borte fra roterende deler. Hold deg unna utløpssjaktens åpning til enhver tid.
- Aldri løft opp eller bær en gressklipper mens motoren går.
- Stopp motoren, og koble fra tennpluggkabelen:
  - før du fjerner blokkeringer eller rensker sjakten.
  - før du kontrollerer, rengjør eller arbeider på gressklipperen.
  - etter at gressklipperen har kjørt på en gjenstand. Undersøk om gressklipperen er skadet, og reparer eventuelle skader før du starter og bruker gressklipperen.
  - Hvis gressklipperen begynner å vibrere for mye, undersøker du den øyeblikkelig.
- Stopp motoren:
  - når du forlater gressklipperen, og
  - før du fyller bensin.
- Reduser gassen når motoren skal stoppes. Hvis det er en bensinkran på motoren, stenger du bensintilførselen etter at du er ferdig med å klippe.
- Stopp kniven(e) når du krysser grusbelagte innkjørsler, fortau eller veier.
- Slå av motoren og vent til kniven stopper helt før du fjerner gressoppsamleren.
- Ikke bruk gressklipperen når du er påvirket av medisin eller alkohol eller andre rusmidler.
- Hvis gressklipperen begynner å vibrere kraftig, må du straks stanse motoren og lete etter årsaken. Vibrasjon er som regel et tegn på at det har oppstått et problem.

Du kan gli og falle i bakker og påføre deg alvorlige skader. Hvis du føler deg utrygg i en bakke, bør du ikke bruke gressklipperen i den.

- Vær oppmerksom på hull, hjulspor eller ujevnheter. Gjenstander kan ligge skjult i høyt gress.
- Ikke bruk gressklipperen i nærheten av kanter, grøfter eller voller. Du kan miste fotfestet eller balansen.
- Ikke bruk gressklipperen på vått gress. Redusert fotfeste kan føre til at du glir.

Vedlikehold og lagring/oppbevaring

- Pass på at alle muttere, bolter (spesielt boltene som fester kniven) og skruer er godt festet for å sørge for at gressklipperen er i god stand.
- Gressklipperen må aldri oppbevares innendørs med bensin på tanken der bensindamp kan komme i kontakt med en åpen flamme eller gnister.
- La alltid motoren bli kald før du setter gressklipperen fra deg innendørs.
- Reduser brannfaren ved å holde motoren, lyddemperen, batterirommet og området der bensin oppbevares, fritt for gress, løv og for mye fett.
- Kontroller gressoppsamleren regelmessig, og se etter skader eller slitasje.
- Skift ut slitte eller skadde deler.
- Vær spesielt forsiktig når du håndterer bensin. Bensindamp kan forårsake eksplosjon.
- Du må aldri fingre med sikkerhetsenhetene. Kontroller regelmessig at de virker tilfredsstillende.
- Hold gressklipperen fri for gress, løv eller annet rusk. Tørk opp olje eller bensin du søler.
- Hvis du treffer en gjenstand, stopper du gressklipperen og undersøker den. Hvis det er nødvendig, reparerer du gressklipperen før du starter motoren.
- Prøv aldri å justere hjulhøyden mens motoren går.
- Gressoppsamlerkomponenter er utsatt for skade og slitasje. Dette kan føre til at bevegelige deler blir avdekkes, eller at objekter slynges gjennom luften. Kontroller komponentene regelmessig, og skift dem ut med produsentens anbefalte deler når det er nødvendig.
- Vær oppmerksom på at gressklipperknivene er svært skarpe. Legg noe rundt kniven(e), eller bruk hansker, og vær svært forsiktig når du håndterer dem.
- Ikke forandre hastighetsinnstillingene på motoren.
- Hvis du må tømme drivstoff fra drivstofftanken, gjør du det utendørs.
- For best mulig ytelse og sikkerhet bør du bare kjøpe ekte Toro-reservedeler og -tilbehør.
- Sikkerhets- og instruksjonsmerker må vedlikeholdes og skiftes ut etter behov.

Lydtrykk

Denne gressklipperen har et tilsvarende kontinuerlig A-veid lydtrykk ved brukerens øre på 84 dB(A), basert på måling av identiske maskiner i henhold til ANSI B71.5-1984.

Lydstyrke

Denne gressklipperen har en lydstyrke på 96 dB(A)/1 pW, basert på måling av identiske maskiner i henhold til direktiv 84/538/EEC og tilføyelser.

Vibrasjon

Denne gressklipperen har et maksimalt hånd-arm-vibrasjonsnivå på 7,4 m/s^2, basert på måling av identiske maskiner i henhold til ISO 5349.

Forklaring av symboler

Sikkerhetsvarseltrekant – symbolet i trekanten varsler om fare



Sikkerhetsvarselsymbol



Sikkerhetsskyddene må ikke åpnes eller fjernes mens motoren går

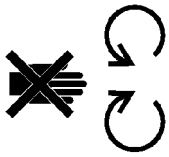

En kniv som roterer, kan amputere tær eller fingre. Hold deg unna knivbladet mens motoren går



Les brukerhåndboken



Se i verkstedhåndboken hvis du vil ha informasjon om riktige servicemetoder



Hold trygg avstand fra maskinen

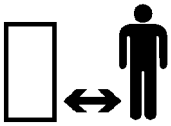

Hold trygg avstand fra gressklipperen

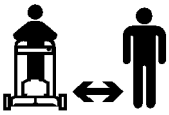

Gjenstander kan bli slynget gjennom luften. Hele kroppen er utsatt



Gjenstander kan bli slynget gjennom luften – sidemontert rotasjons-gressklipper. Avlederskyddet må sitte på plass

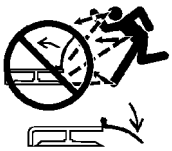

Stopp motoren før du forlater bruksposisjonen



Timemåler / antall driftstimer

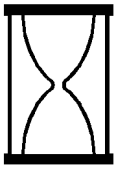

Hurtig



For å unngå at kniven skades når du resirkulerer, bruker du en knivoppstrammer når gressklipperen er utstyrt med en resirkulerings-plugg

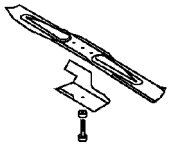

Drivverk

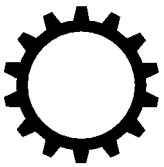

Olje



På/kjør



Innkoblet

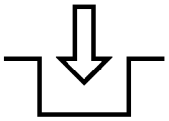

Utkoblet

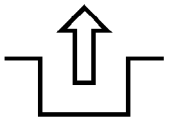

Batteriets tilstand

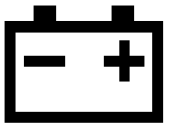

Drivstoff



Fri



Sakte



Reduksjon/økning



Smørepunkt



Start av motor

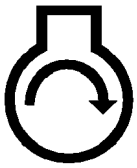

Stopp av motor



Choke

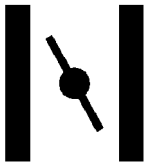

Primer (starthjelp)

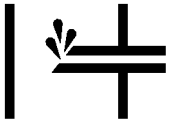

Trykk primeren inn tre ganger

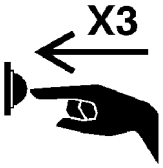

Kast batteriene i henhold til lokale forskrifter



Sett nøkkelen inn i tenningen

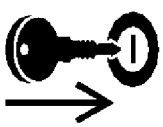

Førstegir



Andregir



Tredjegir



Klippeelement – grunnsymbol



Klippeelement – høydejustering



Vri nøkkelen i tenningen



Flytt kontrollen

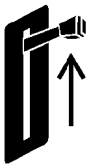

Dra i snoren

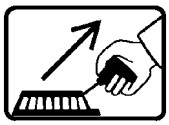

Hjul



Hjuldrift



Montering

Obs: Maskinens venstre og høyre side angis ut fra normal bruksposisjon.

Pakke ut gressklipperen

1. Ta gressklipperen forsiktig ut av pakken.

Advarsel

Hvis du ikke legger sammen eller folder ut håndtaket på riktig måte, kan du klemme, strekke eller skade én eller flere kabler. Hvis du klemmer, strekker eller skader en kabel, kan det hende at det oppstår en feil på gressklipperen som kan føre til utrygge driftsomstendigheter.

- **Du må ikke klemme, strekke eller skade kablene.**
- **Håndter kablene med forsiktighet når du legger sammen eller folder ut håndtaket.**
- **Ikke bruk gressklipperen hvis én eller flere av kablene er klemt, strekt eller skadet. Ta kontakt med et autorisert forhandlerverksted.**

2. Legg det øverste håndtaket på bakken bak gressklipperen med merket på håndtaket vendt opp.

Montere håndtaket

1. Løsne justeringsknottene for håndtakshøyde, og vri det nedre håndtaket mot baksiden av gressklipperen til det sitter på plass i en av høydeinnstillingene for håndtaket. Se figur 2. Hvis du vil justere høyden til håndtaket, kan du se *Justere høyden til håndtaket* på side 9.

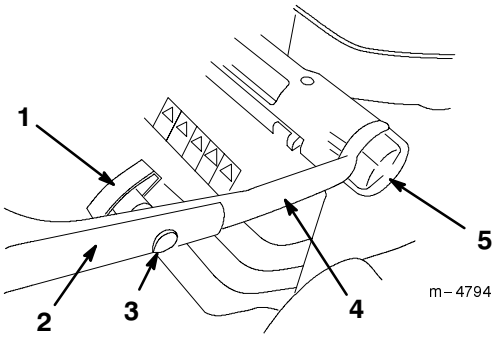

Figur 2

1. Håndtaksknott (2)
2. Øvre del av håndtaket
3. Ovalhodebolt (2)
4. Nedre del av håndtaket
5. Justeringsknott for håndtakshøyde (2)

2. Fjern håndtaksknottene og ovalhodeboltene fra den øvre delen av håndtaket.
3. Monter den øvre delen av håndtaket på den nedre delen av håndtaket med ovalhodeboltene og håndtaksknottene, som vist på figur 2. **Skru håndtaksknottene godt til.**

Obs: Kontroller at kablene og kabelstrømpen er festet som vist på figur 3.

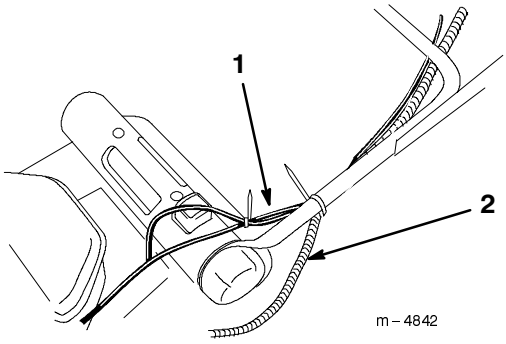

Figur 3

1. Kabler
2. Kabelstrømpe

Montere startsnoren

Dra startsnoren gjennom snorlederen på håndtaket (fig. 4).

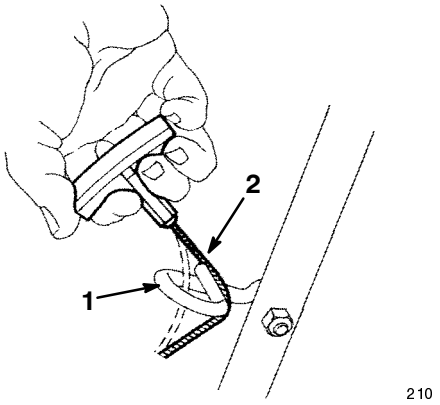

Figur 4

1. Snorleder
2. Startsnor

Justere høyden til håndtaket

Du kan sette håndtaket i tre høydeinnstillinger: høy, middels og lav (fig. 2). Velg innstillingen for håndtakshøyde som er mest komfortabel.

1. Løsne justeringsknottene for håndtakshøyde.
2. Sett håndtaket i ønsket stilling.
3. Stram til justeringsknottene for håndtakshøyde.

Før du starter gressklipperen

Fylle olje i veivhuset

Det er plass til 0,59 liter olje i veivhuset. Bruk bare en førsteklasses SAE 30 eller SAE 10W30 rensende olje som har klassifikasjon SF, SG, SH eller SJ fra American Petroleum Institute (API).

Hver gang før du bruker gressklipperen, kontrollerer du at oljenivået er mellom *Add* og *Full* på peilestaven (fig. 5).

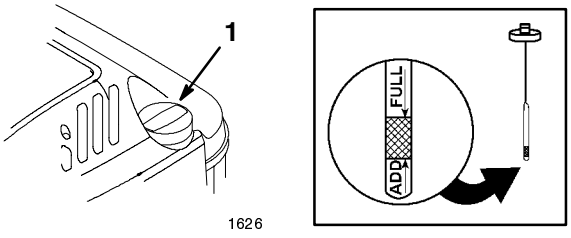

Figur 5

1. Oljelokk
2. Peilestav

Slik fyller du olje:

1. Sett gressklipperen på en jevn flate.
2. Rengjør peilestaven (fig. 5).
3. Fjern peilestaven ved å vri lokket mot venstre og trekke den ut.
4. Tørk av peilestaven med en ren fille.
5. Skyv peilestaven helt ned i påfyllingshalsen, og ta den deretter ut.

Obs: For å lese av riktig oljenivå må du skyve den helt ned.

6. Les av oljenivået på peilestaven (fig. 5).
7. Hvis oljenivået er under *Add* på peilestaven, heller du **forsiktig** olje i påfyllingsåpningen til oljenivået når opp til *Full* på peilestaven.

Viktig Ikke start motoren hvis du fyller på for mye olje siden dette kan skade motoren. Tapp overflødig olje til oljenivået på peilestaven viser *Full*.

8. Sett peilestaven ned i påfyllingshalsen, og vri lokket mot høyre til det sitter fast.

Fylle bensin på tanken

Bruk ren, fersk og blyfri bensin (inkludert *oksidert* eller *omformulert* bensin) med 87 oktan eller høyere for best resultat. For at bensinen skal være så fersk som mulig, bør du ikke kjøpe mer bensin enn det du forventer å bruke de nærmeste 30 dagene. Blyfri bensin fører til færre forbrenningsrester og lengre levetid for motoren. Du kan bruke blyholdig bensin hvis blyfri bensin ikke er tilgjengelig.

Viktig Ikke bland olje i bensinen.

Viktig Ikke bruk metanol, bensin som inneholder metanol, gasohol som inneholder mer enn 10% etanol, høyoktan bensin eller parafin. Disse drivstoffene kan skade motorens drivstoffsystem.

Viktig Ikke bruk bensin du har oppbevart siden forrige klippesesong eller tidligere.

⚠ Fare ⚠

Bensin er meget brannfarlig og høyeksplosiv under visse forhold. Brann eller eksplosjon forårsaket av bensin kan påføre deg og andre brannskader og ødelegge eiendom.

- **Fyll bensintanken på et åpent område utendørs mens motoren er kald. Tørk opp all bensin du søler.**
- **Tanken må ikke fylles helt full. Fyll bensin på tanken helt til nivået når opp til 6 til 13 mm under bunnen av påfyllingshalsen. Dette tomrommet i tanken gir bensinen plass til å utvide seg.**
- **Røyk aldri når du håndterer bensin, og hold deg borte fra åpne flammer eller steder der bensingass kan antennes av gnister.**
- **Oppbevar bensin i en godkjent kanne og utenfor barns rekkevidde.**
- **Kjøp aldri mer bensin enn til 30 dagers forbruk.**

Fare

Under visse forhold kan det dannes statisk elektrisitet under påfylling av bensin, noe som kan antenne bensinen. Brann eller eksplosjon forårsaket av bensin kan påføre deg og andre brannskader og ødelegge eiendom.

- **Sett alltid bensinkanner på bakken og i god avstand fra kjøretøyet før du fyller bensin.**
- **Ikke fyll bensinkanner inne i et kjøretøy eller på en lastebil eller tilhenger fordi tepper eller presenninger kan isolere kannen og hemme utladning av eventuell statisk elektrisitet.**
- **Når dette er praktisk, må bensindrevet utstyr må tas ut av lastebilen eller tilhengeren og fylles med bensin mens hjulene står på bakken.**
- **Hvis dette ikke lar seg gjøre, fyller du slikt utstyr fra en bensinkanne, ikke fra munnstykket på en bensinpumpe.**
- **Hvis du må fylle bensin direkte fra munnstykket på en bensinpumpe, må munnstykket hele tiden være i kontakt med kanten på drivstofftanken eller kannens åpning helt til påfyllingen er fullført.**

Bruk drivstoffstabilisator/kondisjoneringsmiddel regelmessig under bruk og oppbevaring. En drivstoff-stabilisator/et kondisjoneringsmiddel rengjør motoren under drift og hindrer at det dannes gummilignende avleiringer i motoren i lagringsperiodene.

Viktig Ikke bruk andre tilsetningsstoffer i bensinen enn drivstoffstabilisator/kondisjoneringsmiddel. Ikke bruk drivstoffstabilisatorer med alkoholbase, for eksempel etanol, metanol eller isopropanol.

1. Rengjør rundt bensinlokket (fig. 6).



Figur 6

1. Bensinlokk
2. Primer

2. Ta lokket av tanken.

3. Fyll bensintanken med vanlig blyfri bensin opp til mellom 6 og 13 mm fra toppen av tanken. **Ikke fyll i helt opp til påfyllingshalsen.**

4. Sett bensintanklokket godt på, og tørk opp bensin som ble sølt.

Bruk

Obs: Maskinens venstre og høyre side angis ut fra normal bruksposisjon.

Hver gang før du skal bruke gressklipperen, kontrollerer du at drivverket for selvdrift (gjelder bare modeller med selvdrift) og knivkontrollbøylen virker riktig. Når du slipper knivkontrollbøylen, stopper motoren og drivverket for selvdrift. Hvis de ikke stopper, kontakter du et autorisert forhandlerverksted.

Kontroller

Starthåndtaket og knivkontrollbøylen er på det øvre håndtaket, som vist på figur 7.

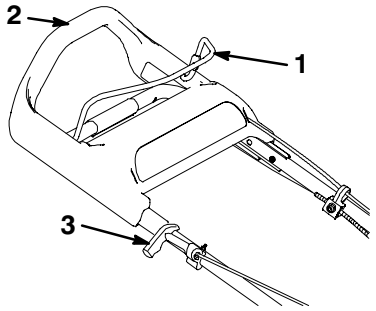

Figur 7

1. Knivkontrollbøyle
2. Øvre håndtak
3. Starthåndtak

Starte motoren

1. Koble kabelen til tennpluggen (fig. 8).

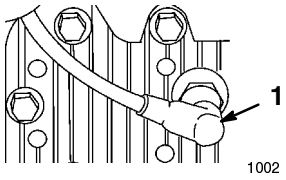

Figur 8

1. Tennpluggkabel

2. Trykk primeren inn tre ganger. Vent i to sekunder mellom hvert trykk (fig. 9).

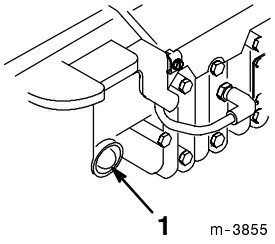

Figur 9

1. Primer

Obs: Hvis temperaturen er 13°C eller lavere, trykker du primeren inn fem ganger. Vent i to sekunder mellom hvert trykk.

Obs: Ikke bruk primeren til å starte en varm motor når motoren bare har vært av en liten stund. Hvis det er kaldt vær, kan det hende at du likevel må prime motoren på nytt.

3. Hold knivkontrollbøylen inntil det øvre håndtaket (fig. 10).

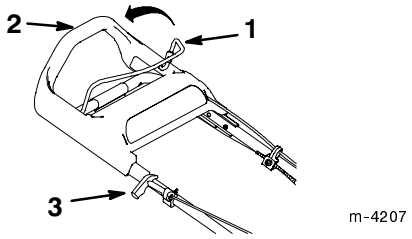

Figur 10

1. Knivkontrollbøyle
2. Øvre håndtak
3. Starthåndtak

4. Dra lett i starthåndtaket til du føler motstand, og dra deretter kraftig til (fig. 10). Ikke slipp starthåndtaket når du har startet motoren, men la snoren gå sakte inn på spolen.

Obs: La motoren bli varm i minst ett minutt. Vent lenger hvis det er kaldt.

Obs: Hvis motoren ikke starter etter tre forsøk, gjentar du trinn 2 til 4.

Stoppe motoren

Slipp knivkontrollbøylen. Motoren og kniven stopper. Hvis de ikke stopper, kontakter du et autorisert forhandlerverksted.

Bruke selvdriften

Gjelder bare for modeller med selvdrift

Hvis du vil bruke selvdriften, går du fremover med hendene på det øvre håndtaket. Når du går fremover, skyves det øvre håndtaket mot gressklipperen, slik at selvdriften aktiveres. Jo raskere du går, desto lengre skyves håndtaket, og gressklipperen går raskere (fig. 11).

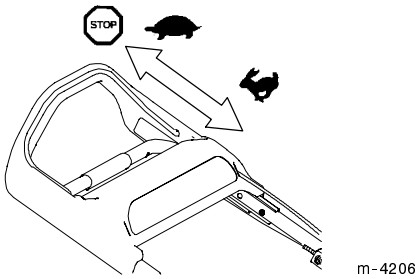

Figur 11

Obs: Gressklipperen går med maksimal hastighet når du skyver det øvre håndtaket så langt fremover som mulig.

Hvis du vil redusere hastigheten, går du ganske enkelt saktere. Selvdriften stopper når du stopper (fig. 11).

Obs: Hvis du vil gå bakover og gressklipperen ikke ruller bakover etter at du har brukt selvdriften, skyver du gressklipperen fremover noen centimeter uten å koble inn selvdriften, og deretter drar du gressklipperen bakover.

Justere klippehøyden

SmartWheel™ har to klippeskalaer: *Spredt/normal* og *Frodig* sørger for den beste innstillingen for klippehøyde under alle klippeforhold (fig. 12). Bruk skalaen *Spredt/normal* til det meste av klippingen i den varme sommersesongen. Skalaen *Frodig* er for tykt, fuktig og saftig gress, som ofte vokser om våren.

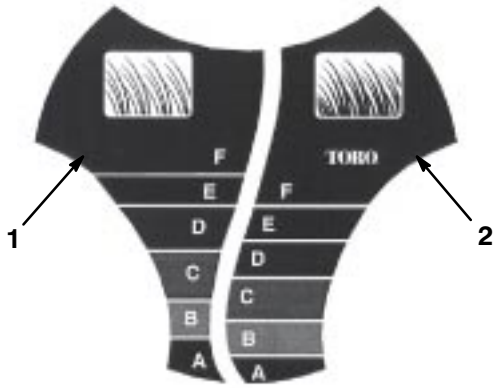

Figur 12

1. Klippeskalaen Spredt/normal
2. Klippeskalaen Frodig

Toro anbefaler følgende:

- Bruk innstillingen *D*, *E* eller *F* når du klipper gresset, eller hold gresset mellom 5 og 7,5 cm høyt.
- Ikke bruk innstillingene under *D* med mindre gresset er spredt, eller hvis det er sent på høsten og gresset vokser saktere. Når du klipper langt gress, bruker du en høyere klippehøyde og går saktere, og deretter klipper du gresset med normal innstilling. Når du klipper gress som er for langt, kan det hende at gressklipperen tettes igjen, slik at motoren stopper.

Obs: *SmartWheel* beregner den riktige innstillingen, slik at du ikke klipper mer enn en tredjedel av gresstrået.

1. Stopp motoren, og vent til alle bevegelige deler har stoppet.
2. Skyv gressklipperen ut i gresset, og stopp når *SmartWheel*-enheten på ett av bakhjulene står rett opp (fig. 12).
3. Bruk *SmartWheel*-enheten til å sammenligne tuppene på gresstråene med bokstavene på hjulet. Bokstaven på *SmartWheel*-enheten som samsvarer med tuppene på gresstråene, er den riktige klippehøyden.
4. Trykk ned den røde knappen, og ta tak i justeringshåndtaket for klippehøyde for å justere klippehøyden opp eller ned (fig. 13).

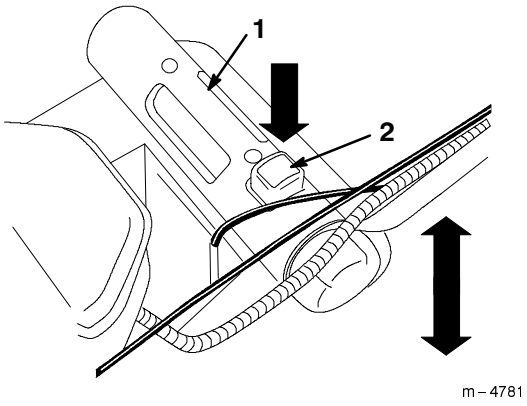

Figur 13

1. Justeringshåndtak for klippehøyde
2. Rød knapp

5. Løft opp eller trykk ned håndtaket, og bruk anviseren og innstillingen for klippehøyde på stangen til å stille inn ønsket klippehøyde (fig. 14).

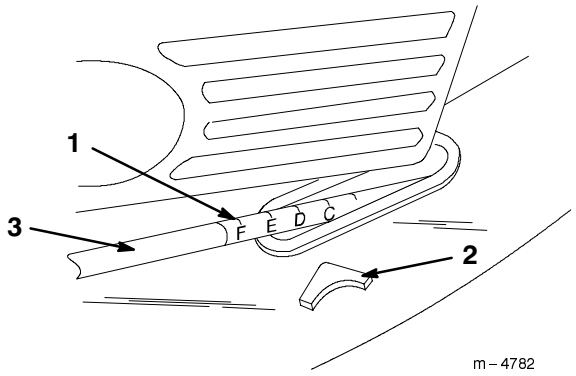

Figur 14

1. Innstilling for klippehøyde
2. Anviser
3. Stang

Bruke gressposen

Du kan bruke gressposen til å samle opp frodig gress eller løv.

Montere gressposen

1. Stopp motoren, og vent til alle bevegelige deler har stoppet.
2. Åpne bakluken (fig. 1).
3. Hold opp den fjærbelastede bakluken for å hindre den i å lukkes.
4. Fjern resirkuleringspluggen.
5. Heng gressposetappene på krokene på gressklipperen, som vist på figur 15.

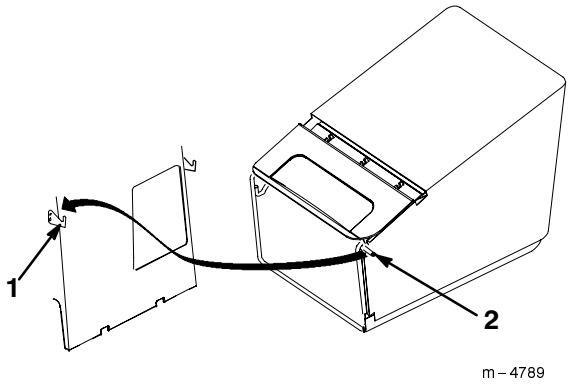

Figur 15

1. Krok (2)
2. Tapp på gressposen (2)

6. Slipp bakluken.

Klippe med gressposen

Advarsel

Hvis du bruker en slitt gresspose, kan det hende at små steiner eller annet rusk slynges i retning av brukeren eller andre personer i nærheten og fører til alvorlige personskader eller dødsfall.

Kontroller gressposen ofte. Hvis den er skadet, monterer du en ny pose fra Toro.

Klipp gresset til posen er full.

Viktig Ikke fyll for mye i posen.

Ta av gressposen

1. Stopp motoren, og vent til alle bevegelige deler har stoppet.

Fare

Hvis bakluken ikke lukkes helt, kan det hende at gjenstander slynges ut og fører til alvorlige personskader eller dødsfall.

Hvis du ikke kan lukke bakluken fordi gress tetter igjen utslippområdet, stopper du motoren og venter til alle bevegelige deler har stoppet. Deretter fjerner du gress (med en pinne, ikke med hånden) til du kan lukke bakluken helt igjen.

2. Åpne bakluken (fig. 1).
3. Hold opp den fjærbelastede bakluken for å hindre den i å lukkes når du tar av gressposen.
4. Løft gressposetappene av krokene og ut av åpningen, som vist på figur 15.

Montere resirkuleringspluggen

1. Stopp motoren, og vent til alle bevegelige deler har stoppet.
2. Åpne bakluken (fig. 1).
3. Hold opp den fjærbelastede bakluken for å hindre den i å lukkes.
4. Sett resirkuleringspluggen inn i åpningen, som vist på figur 16.

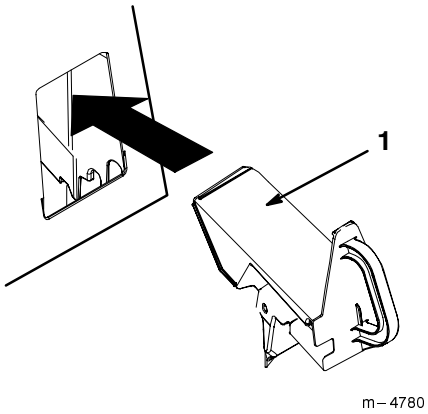

Figur 16

1. Resirkuleringsplugg

5. Slipp bakluken.

Det bakre utløpet

Av og til kan det hende at du må klippe plenen uten gressposen eller resirkuleringspluggen når gresset er for langt til at det kan samles i posen.

Hvis du vil bruke det bakre utløpet, fjerner du resirkuleringspluggen eller gressposen (se *Ta av gressposen* på side 13) og lukker bakluken.

Fare

Hvis bakluken ikke lukkes helt, kan det hende at gjenstander slynges ut og fører til alvorlige personskader eller dødsfall.

Hvis du ikke kan lukke bakluken fordi gress tetter igjen utslippområdet, stopper du motoren og venter til alle bevegelige deler har stoppet. Deretter fjerner du gress (med en pinne, ikke med hånden) til du kan lukke bakluken helt igjen.

Brukstips

- Les nøye gjennom sikkerhetsinstruksjonene og denne håndboken før du bruker gressklipperen.
- Rydd området for pinner, steiner, strenger, greiner og andre gjenstander som kniven kan treffe og slynge gjennom luften.
- Hold alle, spesielt barn og kjæledyr, borte fra arbeidsområdet.
- Unngå å støte bort i trær, vegger, kanter og harde gjenstander. Kjør aldri over gjenstander med hensikt.
- Hvis gressklipperen treffer en gjenstand eller begynner å vibrere, stopper du motoren umiddelbart og kobler kabelen fra tennpluggen og undersøker om gressklipperen er skadet.
- Sørg for å holde kniven *skarp* gjennom hele klippesesongen. Fil ned hakk på kniven regelmessig.
- Skift ut kniven med en original Toro-kniv når det er nødvendig.
- Bruk gressklipperen bare på gress eller løv. Vått gress og løv har en tendens til å klumpe seg på plenen og kan føre til at gressklipperen tettes igjen, eller at motoren stopper.

Advarsel

Vått gress og løv kan føre til alvorlige skader hvis du glir og kommer i kontakt med kniven.

Bruk gressklipperen bare under tørre forhold.

- Rengjør undersiden av gressklipperen etter at du har brukt den. Se *Rengjøre gressklipperens underside* på side 16.
- Hold motoren i god stand.

Advarsel

Hvis du kjører motoren på en gressklipper med en høyere hastighet enn den som er stilt inn på fabrikken, kan det hende at en del av kniven eller motoren slynges i retning av brukeren eller personer i nærheten. Dette kan føre til alvorlige personskader eller dødsfall.

- **Ikke endre hastighetsinnstillingen for motoren.**
- **Hvis du tror at motoren går raskere enn normalt, kontakter du et autorisert forhandlerverksted.**

- Rengjør luftfilteret ofte. Mulching virvler opp mer klippet gress og støv som fester seg i luftfilteret og reduserer ytelsen til motoren.

Klippe gress

- Gress vokser med varierende hastighet til forskjellige tider på året. Om sommeren er det best å klippe gresset med innstillingene *D*, *E* eller *F* (52, 63 eller 75 mm) for klippehøyde. Klipp bare omtrent en tredjedel av gresstrået om gangen. Ikke bruk innstillingene under *D* (52 mm) med mindre gresset er spredt, eller hvis det er sent om høsten og gresset vokser saktere.
- Når du klipper gress som er over 15 cm høyt, klipper du først ved å bruke det bakre utløpet på den høyeste innstillingen for klippehøyde samtidig som du går saktere. Klipp deretter på nytt med en lavere innstilling, slik at plenen blir seende bra ut. Hvis gresset er for langt, og løv klumper seg oppå plenen, kan det hende at gressklipperen tettes igjen, og at motoren stopper.
- Endre kjøreretningen. Dette gjør at det klipte gresset spres, og det fører dessuten til en jevnt fordelt gjødsling.

Hvis plenen ikke ser tilfredsstillende ut når du er ferdig, kan du prøve ett eller flere av følgende:

- Slip kniven.
- Gå saktere når du klipper.
- Øk klippehøyden til gressklipperen.
- Klipp gresset oftere.
- Overlapp skårgangene i stedet for å klippe en hel skårgang når du går frem og tilbake over plenen.

Klippe løv

- Når du har klippet plenen, kontrollerer du at mer gress enn løv vises gjennom løvdekket på bakken. Det kan hende du må kjøre over løvene flere ganger.
- Reduser hastigheten hvis gressklipperen ikke klipper løvene fint nok.
- Hvis du kjører over eikeløv, kan du strø kalk på gresset om våren for å redusere surheten i eikeløvene.

Vedlikehold

Obs: Maskinens venstre og høyre side angis ut fra normal bruksposisjon.

Anbefalt vedlikeholdsplan

Vedlikeholdsintervall	Vedlikeholdsprosedyre
Etter hver bruk	• Kontroller motoroljenivået. • Kontroller stoppetiden til knivbremsen. Kniven må stoppe innen tre sekunder etter at du har sluppet bøylen. Ellers må du kontakte et autorisert forhandlerverksted. • Fjern gress og smuss fra undersiden av gressklipperen. • Rengjør utløpet og resirkuleringspluggen.
5 timer	• Kontroller kniven og monteringsmutterne for motoren. Stram dem til hvis de er løse.
25 timer	• Bytt ut bensinfilteret. Bytt ut bensinfilteret ofte under støvete forhold. • Undersøk tennpluggen, og bytt den ut hvis det er nødvendig. • Juster drivverkkabelen for selvdrift, og smør bakakselanordningene.
50 timer	• Skift motoroljen.[1] • Slip eller bytt ut kniven. Vedlikehold den oftere hvis kniveggen raskt blir sløv i vanskelig terreng eller under forhold med mye sand. • Kontroller om det er lekkasjer i drivstoffsystemet, og/eller om drivstoffslangen er slitt. Skift ut deler etter behov. • Fjern gress og smuss under remdekslet.
100 timer	• Rengjør kjølesystemet.
Lagring/oppbevaring	• Tøm bensintanken før du foretar reparasjoner, og før oppbevaring.

[1]Skift motorolje etter de fem første driftstimene.

Viktig Hvis du vil ha mer informasjon om vedlikeholdsprosedyrer, ser du i brukerhåndboken.

Vis Forsiktighet

Hvis du lar kabelen være koblet til tennpluggen, kan det hende at noen starter motoren ved et uhell og påfører deg eller andre alvorlige skader.

Ta kabelen av tennpluggen før du begynner med vedlikeholdsarbeid. Legg kabelen til side, slik at den ikke kan komme i kontakt med tennpluggen ved et uhell.

Kontrollere motoroljenivået

Før du bruker gressklipperen, må du kontrollere at oljenivået er mellom *Add* og *Full*, som vist på peilestaven (fig. 5). Hvis oljenivået er under *Add*, fyller du på olje. Se *Fylle olje i veivhuset* på side 9.

Rengjøre gressklipperens underside

Hold undersiden av gressklipperen ren. Pass på at det ikke kommer rusk eller gjenstander i gresskasterne (fig. 17).

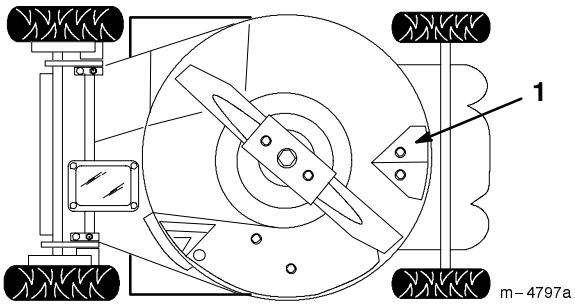

Figur 17

1. Gresskasterplate

Vaskemetode

1. Flytt gressklipperen med motoren av over på en jevn overflate i nærheten av en hageslange.
2. Fest en kupling (selges separat) på enden av hageslangen.
3. Løft opp bakluken, og fest kuplingen til gressklipperens vanninntaksnippel på resirkuleringspluggen (fig. 18).

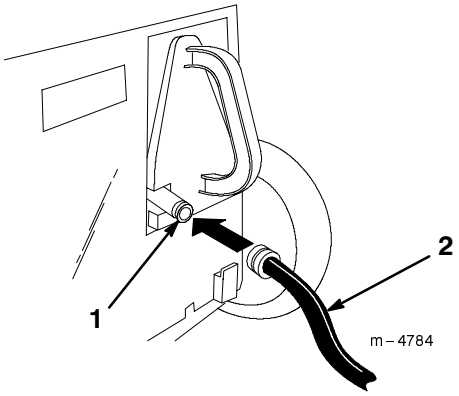

Figur 18

1. Vanninntaksnippel
2. Slange

4. Skru vannet på fullt.
5. Start motoren.
6. La gressklipperen gå i to minutter.
7. Stopp motoren, og vent til alle bevegelige deler har stoppet.
8. Skru av vannet.
9. Fjern kuplingen fra vanninntaksnippelen.
10. Start gressklipperen, og la den gå i ett minutt for å tørke gressklipperen og alle delene på den.

Hvis det er mye gress på undersiden av gressklipperen, gjentar du trinn 2 til og med 8 ovenfor, og deretter gjør du følgende:

1. La gressklipperen bløtes i 30 minutter.
2. Skru vannet på fullt igjen.
3. La gressklipperen gå i to minutter.
4. Stopp motoren, og vent til alle bevegelige deler har stoppet.

Advarsel

Hvis vanninntaksnippelen er skadet eller mangler, kan du eller andre bli truffet av gjenstander som slynges gjennom luften, eller du eller andre kan komme i kontakt med kniven. Dette kan føre til personskader eller dødsfall.

- **Skift ut en ødelagt eller manglende vanninntaksnippel før du bruker gressklipperen igjen.**
- **Tett igjen eventuelle hull i gressklipperen med bolter og muttere.**
- **Stikk aldri hender eller føtter under gressklipperen eller gjennom åpninger i gressklipperen.**

Skrapemetode

Hvis ikke alt rusket fjernes fra undersiden av gressklipperen med vasking, vender du gressklipperen og skraper den ren.

1. Koble kabelen fra tennpluggen (fig. 8).
2. Tøm bensinen ut av bensintanken. Se trinn 3 og 4 under *Tømme bensintanken* på side 21.
3. Ta av gressposen.
4. Vend gressklipperen over på dens **venstre** side (fig. 17).
5. Fjern rusk og gress med en hardved- eller plastskrape. Unngå ujevne og skarpe kanter.

Viktig Flytt kniven så lite som mulig for å unngå fremtidige startproblemer.

6. Sett gressklipperen på hjulene igjen.
7. Fyll bensintanken.
8. Koble kabelen til tennpluggen.

Rengjøre utløpet og resirkuleringspluggen

For å oppnå best ytelse rengjør du utløpet og resirkuleringspluggen etter hver bruk. Når gresset er tykt og frodig, kan det hende at det samler seg gress på og rundt resirkuleringspluggen, slik at det blir vanskelig å fjerne.

Skifte luftfilteret

Skift luftfilteret hver sesong eller etter hver 25. driftstime. Skift det oftere under støvete forhold.

Viktig Hvis du starter motoren uten luftfilteret, kan den bli ødelagt.

1. Stopp motoren, og vent til alle bevegelige deler har stoppet.
2. Koble kabelen fra tennpluggen (fig. 8).
3. Løsne skruen som fester luftfilterdekslet (fig. 19).
4. Vipp dekslet ned, og rengjør det grundig (fig. 19).

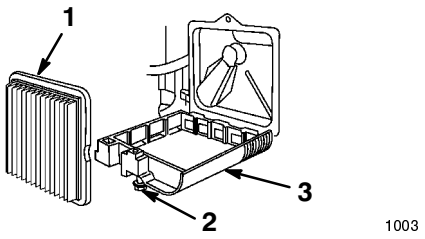

Figur 19

1. Luftfilter
2. Skrue
3. Deksel

5. Fjern papirluftfilteret, og kast det (fig. 19).

Viktig Ikke prøv å rengjøre papirluftfilteret.

6. Sett inn et nytt papirluftfilter (fig. 19).
7. Monter luftfilterdekslet, og fest det med skruen.

Overhale tennpluggen

Kontroller tennpluggen etter hver 25. driftstime. Bruk en *Champion RJ19LM*-tennplugg eller tilsvarende.

1. Stopp motoren, og vent til alle bevegelige deler har stoppet.
2. Koble kabelen fra tennpluggen (fig. 8).
3. Rengjør rundt tennpluggen.
4. Ta tennpluggen ut av topplokket.

Viktig En tennplugg som er sprukket eller skitten, må skiftes ut. Ikke rengjør elektrodene siden partikler som kommer inn i sylinderen, kan føre til at motoren skades.

5. Juster åpningen på den nye tennpluggen til 0,76 mm (fig. 20).

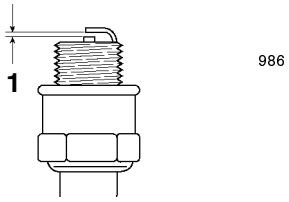

Figur 20

1. 0,76 mm

6. Monter tennpluggen og pakningen.
7. Trekk til tennpluggen med et moment på 20 Nm.
8. Koble kabelen til tennpluggen.

Justere kabelen for selvdrift

Gjelder bare for modeller med selvdrift

Hvis topphastigheten til gressklipperen reduseres, justerer du kabelen for selvdrift.

1. Stopp motoren, og vent til alle bevegelige deler har stoppet.
2. Dra det øvre håndtaket så langt tilbake som mulig.
3. Løsne mutteren på kabelfestet (fig. 21).

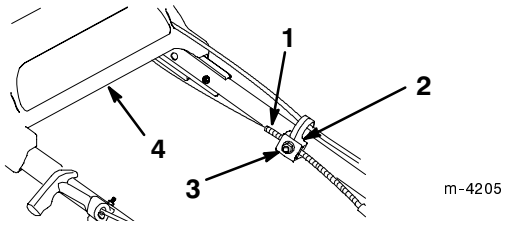

Figur 21

1. Kabelstrømpe
2. Kabelfeste
3. Mutter
4. Øvre håndtak

4. Fjern remdekslet.

5. Skyv remføreren ned til den berører gressklipperen, og hold den deretter på plass (fig. 22).

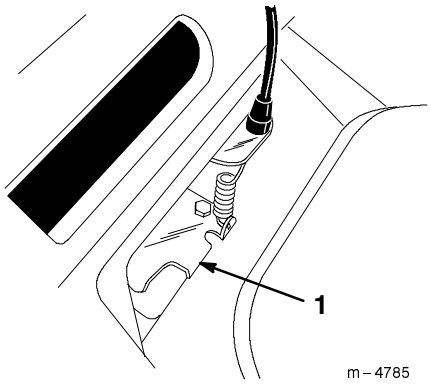

Figur 22

1. Remfører

6. Skyv kabelstrømpen ned (mot gressklipperen) for å stramme kabelen (fig. 21).
7. Slipp drivverksbraketten, og stram mutteren på kabelfestet mens du holder nede kabelstrømpen (fig. 21).
8. Monter remdekslet.

Smøre drivverket for selvdrift

Gjelder bare for modeller med selvdrift

Smør bakhjulene etter hver 25. driftstime eller på slutten av sesongen.

1. Tørk av smøreniplene med en ren fille (fig. 23).

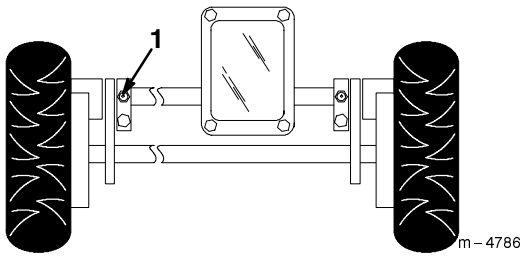

Figur 23

1. Smørenippel (2)

2. Bruk en fettsprøyte med *nr. 2 litiumbasert smørefett til vanlig bruk* på hver nippel, og pump to eller tre ganger.

Viktig Hvis du pumper for kraftig når du smører, kan det hende at pakningene skades.

Skifte motorolje

Skift olje etter de fem første driftstimene og deretter etter hver 50. driftstime eller hver sesong. Kjør motoren like før du skifter olje, slik at oljen blir varm. Varm olje renner bedre og bærer med seg flere urenheter.

Obs: Skift olje etter hver 25. driftstime når motoren belastes kraftig, eller når du arbeider i høye temperaturer.

Tømme ut oljen fra oversiden av gressklipperen (anbefalt metode)

1. Ta av gressposen.
2. Koble kabelen fra tennpluggen (fig. 8).
3. Tøm bensinen ut av bensintanken. Se trinn 1 til og med 4 under *Tømme bensintanken* på side 21.
4. Fjern peilestaven fra oljepåfyllingsrøret, og plasser et oljedrensfat på den **venstre** siden av gressklipperen.
5. Vend gressklipperen over på dens **venstre** side, slik at oljen kan renne ut i drensfatet (fig. 24).

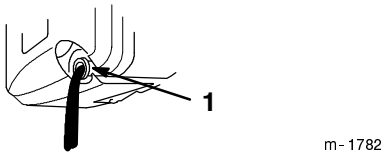

Figur 24

1. Oljepåfyllingsrør

6. Sett gressklipperen på hjulene igjen.
7. Fyll fersk olje i motorveivhuset opp til *Full* på peilestaven. Se *Fylle olje i veivhuset* på side 9.
8. Sett peilestaven på plass.
9. Tørk opp bensin som eventuelt ble sølt.
10. Koble kabelen til tennpluggen.
11. Resirkuler brukt olje i samsvar med lokale forskrifter.

Tømme ut oljen fra undersiden av gressklipperen (alternativ metode)

Obs: Du trenger en skralleforlenger på 3/8 tommer for å bruke denne metoden.

Advarsel

Kniveggen er skarp. Hvis du kommer bort i kniven, kan du bli alvorlig skadet.

Bruk hansker, eller legg en fille rundt de skarpe kantene på kniven.

1. Koble kabelen fra tennpluggen (fig. 8).
2. Tøm bensinen ut av bensintanken. Se trinn 1 til og med 4 under *Tømme bensintanken* på side 21.
3. Vend gressklipperen over på dens **venstre** side, og pass på at den ikke tipper over.
4. Plasser et drensfat under gressklipperen.
5. Fjern oljedrenspluggen, og vend gressklipperen tilbake på hjulene, slik at oljen kan renne ned i drensfatet (fig. 25).

Obs: Unngå å søle olje på remmen.

Viktig Det kan hende du må flytte kniven for å få tilgang til oljedrenspluggen. Flytt kniven så lite som mulig for å unngå fremtidige startproblemer.

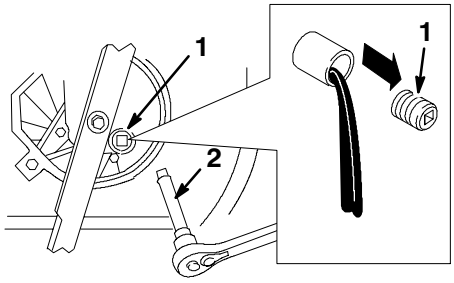

Figur 25

1. Oljedrensplugg
2. 3/8 tommer skralleforlenger

6. Vend gressklipperen over på dens venstre side, og sett i oljedrenspluggen.
7. Flytt oljedrensfatet bort fra undersiden av gressklipperen, og vend den tilbake til bruksstilling.
8. Fyll fersk olje i motorveivhuset opp til *Full* på peilestaven. Se *Fylle olje i veivhuset* på side 9.
9. Sett peilestaven på plass.
10. Tørk opp bensin som eventuelt ble sølt.
11. Koble kabelen til tennpluggen.
12. Resirkuler brukt olje i samsvar med lokale forskrifter.

Vedlikeholde gressklipperkniven

En rett, skarp kniv gir best resultater. Undersøk og slip kniven regelmessig.

Advarsel

Kniveggen er skarp. Hvis du kommer bort i kniven, kan du bli alvorlig skadet.

Bruk hansker, eller legg en fille rundt de skarpe kantene på kniven.

1. Koble kabelen fra tennpluggen (fig. 8).
2. Tøm bensinen ut av bensintanken. Se trinn 3 og 4 under *Tømme bensintanken* på side 21.
3. Vend gressklipperen over på dens **venstre** side (fig. 26).

Viktig Flytt kniven så lite som mulig for å unngå fremtidige startproblemer.

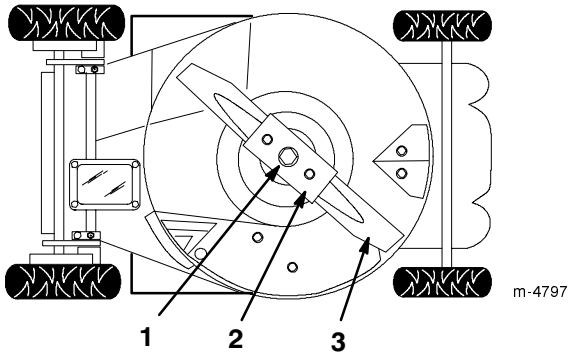

Figur 26

1. Knivbolt og låseskive
2. Knivoppstrammer
3. Kniv

Undersøke kniven

Undersøk nøye om kniven fortsatt er skarp, eller om den har blitt slitt. Undersøk spesielt stedet der den flate og bøyde delen av kniven møtes (fig. 27A). Siden sand og slipemiddel kan slite på metallet mellom den flate og bøyde delen av kniven, kontrollerer du kniven før du bruker gressklipperen. Hvis du legger merke til et hakk eller slitasje (fig. 27B og 27C), skifter du kniven. Se *Demontere kniven* på side 20.

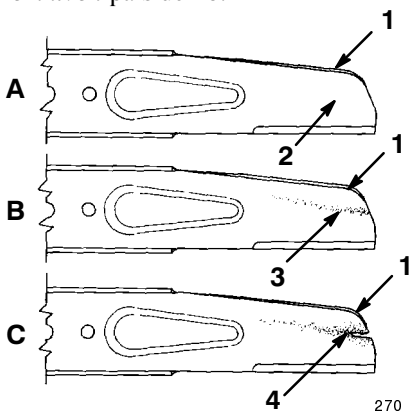

Figur 27

1. Vinge
2. Flat del av kniven
3. Slitasje
4. Hakk

Obs: Monter en ny kniv fra Toro før klippesesongen begynner, slik at du oppnår best ytelse. Fil ned eventuelle småhakk under sesongen for å vedlikeholde kniveggen.

Fare

En slitt eller ødelagt kniv kan brekke, og en del av kniven kan slynges ut mot operatøren eller andre personer og føre til alvorlige personskader eller en dødsulykke.

- **Undersøk kniven regelmessig for slitasje eller skade.**
- **Skift ut en slitt eller ødelagt kniv.**

Demontere kniven

Advarsel

Hvis du bruker gressklipperen uten knivoppstrammeren, kan det hende at kniven bøyes eller brekker, slik at brukeren eller andre i nærheten skades alvorlig eller blir drept.

Ikke bruk gressklipperen uten knivoppstrammeren.

1. Ta tak i enden av kniven med en fille eller en godt polstret hanske.
2. Fjern knivbolten, låseskiven, kniven og knivoppstrammeren (fig. 26).

Obs: Vri knivbolten mot venstre for å løsne den.

Slipe kniven

Slip den øvre siden av kniven for å opprettholde den opprinnelige klippevinkelen (fig. 28A) og den indre omkretsen til kniveggen (fig. 28B). Kniven holdes balansert hvis du sliper like mye på begge kniveggene.

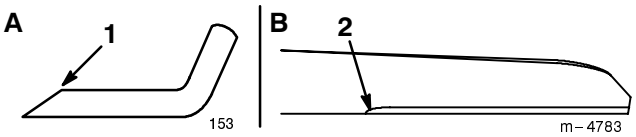

Figur 28

1. Bruk bare denne slipevinkelen.
2. Opprettholde den opprinnelige omkretsen her

Balansere kniven

1. Kontrollere balansen til kniven ved å tre hullet på midten av kniven inn på en spiker eller et skrujern, som du fester vannrett i en skrutvinge (fig. 29).

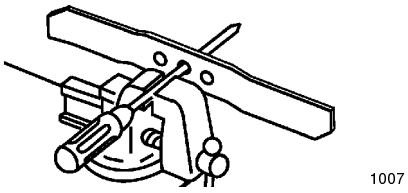

Figur 29

Obs: Du kan også kontrollere balansen til kniven ved å bruke en kommersielt produsert balanseringsinnretning.

2. Hvis den ene av endene på kniven roterer nedover, sliper du denne enden (ikke kniveggen eller enden i nærheten av kniveggen). Kniven er riktig balansert når ingen av endene roterer nedover.

Montere kniven

1. Monter en skarp, balansert kniv fra Toro, knivoppstrammeren, låseskiven og knivbolten.

Obs: Vingedelen av kniven må vende oppover (mot toppen av gressklipperen).

2. Trekk til knivbolten til 33 til 44 Nm.
3. Koble kabelen til tennpluggen.

Rengjøre under remdekslet

Pass på at det ikke kommer rusk eller andre gjenstander under remdekslet.

1. Stopp motoren, og vent til alle bevegelige deler har stoppet.
2. Løft av dekslet, og børst ut alt rusket fra remområdet.
3. Monter remdekslet.

Rengjøre kjølesystemet

Etter hver 100. driftstime eller hver sesong, rengjør du sylinderen, sylindertoppribbene og rundt forgasseren og forbindelsesleddet. Fjern rusk fra luftinntaksåpningene på tilbakespolingshuset. Dette gjør at motoren kjøles skikkelig og gir den beste ytelsen.

Tømme bensintanken

1. Stopp motoren, og vent til den er nedkjølt.
2. Koble kabelen fra tennpluggen (fig. 8).
3. Ta lokket av bensintanken (fig. 5).
4. Bruk en håndpumpe til å pumpe bensinen ned i en ren, godkjent bensinkanne.
5. Koble kabelen til tennpluggen.
6. Kjør motoren til den stopper.
7. Start motoren på nytt for å kontrollere at det ikke er bensin igjen i forgasseren.

Legge sammen håndtaket

Advarsel

Hvis du ikke legger sammen eller folder ut håndtaket på riktig måte, kan du klemme, strekke eller skade én eller flere kabler. Hvis du klemmer, strekker eller skader en kabel, kan det hende at det oppstår en feil på gressklipperen som kan føre til utrygge driftsomstendigheter.

- **Du må ikke klemme, strekke eller skade kablene.**
- **Håndter kablene med forsiktighet når du legger sammen eller folder ut håndtaket.**
- **Ikke bruk gressklipperen hvis én eller flere av kablene er klemt, strekt eller skadet. Ta kontakt med et autorisert forhandlerverksted.**

1. Løsne justeringsknottene for håndtakshøyde, som fester håndtaket til gressklipperen.
2. Løsne knottene som fester den øvre delen av håndtaket til den nedre delen av håndtaket.
3. Vend den nedre delen av håndtaket forsiktig fremover til den hviler på motoren (fig. 30).

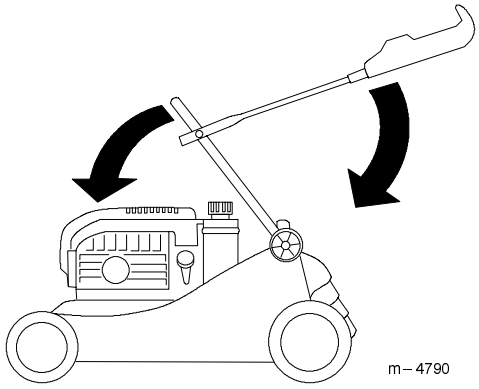

Figur 30

4. Vend den øvre delen av håndtaket forsiktig bakover til den hviler flatt (fig. 30).

Lagring/oppbevaring

Utfør følgende anbefalte vedlikehold for å gjøre gressklipperen klar til oppbevaring til neste sesong. Se *Vedlikehold* på side 15.

Oppbevar gressklipperen på et kjølig, rent og tørt sted. Dekk til gressklipperen for å holde den ren og beskyttet.

Klargjøre drivstoffsystemet

Advarsel

Bensin kan fordampe hvis du lagrer den i lange perioder, og den eksploderer hvis den kommer i kontakt med en åpen flamme.

- **Ikke lagre bensin i lange perioder.**
- **Ikke oppbevar gressklipperen med bensin på tanken eller i forgasseren i et avlukke med en åpen flamme. (Eksempel: et fyringsanlegg eller en kontrollampe på en varmtvannstank.)**
- **La alltid motoren bli kald før gressklipperen settes bort.**

Tøm bensintanken før du setter bort gressklipperen for sesongen.

1. Kjør motoren til den går tom for bensin.
2. Prim motoren, og start den på nytt.
3. La motoren gå til den stopper. Når du ikke lenger kan starte motoren, er den tilstrekkelig tom for bensin.

Klargjøre motoren

1. Skift olje i veivhuset mens motoren fortsatt er varm. Se *Skifte motorolje* på side 18.
2. Fjern tennpluggen (fig. 8).
3. Bruk en oljekanne til å fylle omtrent en spiseskje med olje i veivhuset gjennom tennplugghullet.
4. Roter motoren sakte flere ganger ved å bruke startsnoren, slik at du fordeler oljen.
5. Sett tennpluggen tilbake på plass, men koble *ikke* kabelen til pluggen.

Generell informasjon

1. Rengjør gressklipperen. Se *Rengjøre gressklipperens underside* på side 16.
2. Fjern smuss fra sylinderen, sylindertoppribbene og viftehuset.
3. Fjern gressrester og smuss fra utsiden av motoren, dekslet og oversiden av gressklipperen.
4. Kontroller tilstanden til kniven. Se *Vedlikeholde gressklipperkniven* på side 19.
5. Overhal luftfilteret. Se *Overhale luftfilteret* på side 17.
6. Smør hjulene. Se *Smøre drivverket for selvdrift* på side 18.
7. Stram alle muttere, bolter og skruer.
8. Mal over rust eller riper med maling som fås kjøpt hos autoriserte forhandlerverksteder.

Gjøre gressklipperen klar til bruk

Advarsel

Hvis du ikke legger sammen eller folder ut håndtaket på riktig måte, kan du klemme, strekke eller skade én eller flere kabler. Hvis du klemmer, strekker eller skader en kabel, kan det hende at det oppstår en feil på gressklipperen som kan føre til utrygge driftsomstendigheter.

- **Du må ikke klemme, strekke eller skade kablene.**
- **Håndter kablene med forsiktighet når du legger sammen eller folder ut håndtaket.**
- **Ikke bruk gressklipperen hvis én eller flere av kablene er klemt, strekt eller skadet. Ta kontakt med et autorisert forhandlerverksted.**

1. Fold ut det øvre håndtaket til det ligger i det nedre håndtaket, og stram deretter til knottene.
2. Kontroller og stram alle fester.
3. Fjern tennpluggen (fig. 8), og roter motoren hurtig ved å bruke starteren til å fjerne overflødig olje fra sylinderen.
4. Rengjør tennpluggen eller skift den hvis den har slått sprekker eller er ødelagt, eller hvis elektrodene er slitte.
5. Monter tennpluggen, og trekk den til med et moment på 20 Nm.
6. Utfør de anbefalte vedlikeholdsprosedyrene. Se *Vedlikehold* på side 15.
7. Fyll fersk bensin på bensintanken (fig. 5).
8. Kontroller motoroljenivået. Se *Kontrollere motoroljenivået* på side 15.
9. Koble kabelen til tennpluggen.

Feilsøking

Toro har utviklet og laget gressklipperen slik at den skal kunne brukes uten problemer. Kontroller følgende komponenter og elementer nøye, og se *Vedlikehold* på side 15 hvis du vil ha mer informasjon. Hvis du fortsatt har problemer, kontakter du et autorisert forhandlerverksted.

Problem	Mulige årsaker	Korrigeringstiltak
Motoren starter ikke	1. Bensintanken er tom, eller det er gammel bensin i drivstoffsystemet.	1. Tøm og/eller fyll bensintanken med fersk bensin. Hvis du fortsatt har problemer, kontakter du et autorisert forhandlerverksted.
	2. Du har ikke trykket inn primeren.	2. Trykk primeren inn tre ganger.
	3. Kabelen er ikke koblet til tennpluggen.	3. Koble kabelen til tennpluggen.
	4. Tennpluggen er ripet eller sprukket, eller åpningen er feil.	4. Kontroller tennpluggen, og juster åpningen om nødvendig. Skift ut tennpluggen hvis den er ripet, skitten eller sprukket.
Det er vanskelig å starte motoren, eller den går ikke skikkelig.	1. Det er gammel bensin i drivstoffsystemet.	1. Tøm bensintanken, og fyll den med fersk bensin.
	2. Lufteåpningen i bensinlokket er tettet igjen.	2. Rengjør lufteåpningen i bensinlokket, eller skift ut bensinlokket.
	3. Luftfilterelementet er skittent og hindrer luftgjennom-strømningen.	3. Bytt ut luftfilteret.
	4. Det er gressrester og smuss på undersiden av gressklipperen.	4. Rengjør gressklipperens underside.
	5. Tennpluggen er ripet eller sprukket, eller åpningen er feil.	5. Kontroller tennpluggen, og juster åpningen om nødvendig. Skift ut tennpluggen hvis den er ripet, skitten eller sprukket.
	6. Motoroljenivået er lavt, eller det er smuss i oljen.	6. Kontroller motoroljenivået. Skift oljen hvis den er skitten, eller fyll på mer olje hvis nivået er lavt.
Motoren kjører ikke jevnt	1. Kabelen er ikke koblet til tennpluggen.	1. Koble kabelen til tennpluggen.
	2. Tennpluggen er ripet eller sprukket, eller åpningen er feil.	2. Kontroller tennpluggen, og juster åpningen om nødvendig. Skift ut tennpluggen hvis den er ripet, skitten eller sprukket.
	3. Luftfilterelementet er skittent og hindrer luftgjennom-strømningen.	3. Bytt ut luftfilteret.

Problem	Mulige årsaker	Korrigeringstiltak
Gressklipperen eller motoren vibrerer for mye	1. Kniven er bøyd eller ubalansert. 2. Knivbolten er løs. 3. Det er gressrester og smuss på undersiden av gressklipperen. 4. Motormonteringsboltene er løse.	1. Balanser kniven. Hvis kniven er bøyd, skifter du den ut. 2. Trekk til knivbolten. 3. Rengjør gressklipperens underside. 4. Trekk til motormonterings-boltene.
Ujevnt klippemønster	1. Kniven er sløv. 2. Du klipper gjentatte ganger i det samme mønsteret. 3. Det er gressrester og smuss på undersiden av gressklipperen.	1. Slip og balanser kniven. 2. Endre klippemønsteret. 3. Rengjør gressklipperens underside.
Utløpssjakten tettes igjen	1. Klippehøyden er for lav. 2. Du går for raskt når du klipper. 3. Gresset er vått. 4. Det er gressrester og smuss på undersiden av gressklipperen.	1. Øk klippehøyden. 2. Gå saktere. 3. La gresset blir tørt før du klipper det. 4. Rengjør gressklipperens underside.
Gressklipperen går ikke fremover av seg selv	1. Drivverkskabelen for selvdriften er ute av stilling eller skadet. 2. Det er smuss under remdekslet.	1. Juster drivverkskabelen for selvdrift. Skift ut kabelen om nødvendig. 2. Fjern smusset under remdekslet.