Form No. 3325-680

Super Recycler®

Cortacésped dirigido

Modelo Nº 20045—210000001 y superiores
Modelo Nº 20048—210000001 y superiores

Manual del operador

Warning

Los gases de escape de este producto contienen productos químicos que el Estado de California sabe que causan cáncer, defectos congénitos u otros peligros para la reproducción.

Important Este motor no está equipado con un silenciador con parachispas. Es una infracción de la legislación de California (California Public Resource Code Section 4442) el utilizar o hacer funcionar este motor en cualquier terreno de bosque, monte o terreno cubierto de hierba. Otros estados o zonas federales pueden tener una legislación similar.

Este sistema de ignición por chispa cumple la norma canadiense ICES-002.

Ce système d'allumage par étincelle de véhicule est conforme à la norme NMB-002 du Canada.

El Manual del Propietario del Motor adjunto ofrece información sobre las normas de la U.S. Environmental Protection Agency (EPA) y de la California Emission Control Regulation sobre sistemas de emisiones, mantenimiento y garantía.

Guarde este Manual del Propietario del Motor junto a su máquina. Si este Manual del Propietario del Motor llega a dañarse o volverse ilegible, sustitúyalo inmediatamente. Puede solicitarse un manual nuevo al fabricante del motor.

Contenido

	Page
Introducción	2
Seguridad	3
Seguridad en general para cortacéspedes	3
Pegatinas de seguridad e instrucciones	6
Ensamblaje	7
Desembalaje del cortacésped	7
Montaje del manillar	7
Instalación del fusible	7
Antes del uso	8
Llenado del cárter de aceite	8
Llenado del depósito de combustible	9
Operación	10
Controles	10
Cómo arrancar el motor	10
Cómo parar el motor	10
Uso de la transmisión autopropulsada	11
Tirar del cortacésped hacia atrás	11
Ajuste de la altura de corte	11
Consejos de operación	12
Mantenimiento	13
Calendario recomendado de mantenimiento	13
Verificación del nivel de aceite del motor	14
Limpieza de los bajos de la carcasa del cortacésped	14
Cómo cambiar el filtro de aire	15
Cómo cambiar el aceite de motor	16
Mantenimiento de la cuchilla de corte	18
Ajuste del cable de la transmisión autopropulsada	20
Lubricación de la transmisión autopropulsada	20
Limpieza de la zona de debajo de la cubierta de la correa	20
Cómo cambiar la bujía	21
Cómo cambiar el fusible	21
Cómo cargar la batería	21
Cómo deshacerse de la batería	21
Vaciado del depósito de combustible	22
Almacenamiento	22
Preparación del sistema de combustible	22
Preparación del motor	22
Información general	22
Cómo plegar el manillar	23
Después del almacenamiento	23
Accesorios	24
Bolsa de recortes trasera	24
Solución de problemas	27
La garantía de arranque de Toro	30
La garantía Toro de cobertura total	32

Introducción

Lea este manual detenidamente para aprender a utilizar y mantener correctamente su producto. La información de este manual puede ayudarle a usted y a otros evitar lesiones personales y daños al producto. Aunque Toro diseña y fabrica productos seguros, usted es responsable de utilizar el producto correctamente y con seguridad.

Cuando necesite asistencia técnica, piezas genuinas Toro o información adicional, póngase en contacto con un Distribuidor de Servicio Autorizado o con Asistencia al Cliente Toro, y tenga a mano los números de modelo y serie de su producto. La Figura 1 ilustra la ubicación de los números de modelo y serie en el producto.

© 2000 por The Toro Company
8111 Lyndale Avenue South
Bloomington, MN 55420-1196

Reservados todos los derechos
Impreso en EE. UU.

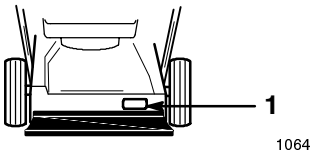

Figura 1

1. Ubicación de los números de modelo y de serie

Anote a continuación los números de modelo y de serie de su producto:

Modelo No.: _____

No. de serie: _____

Este manual identifica potenciales peligros y tiene mensajes de seguridad especiales que ayudan a usted y a otras personas a evitar lesiones personales, e incluso la muerte. Las palabras utilizadas para indicar estos mensajes e identificar el nivel de riesgo son ***Peligro***, ***Advertencia*** y ***Cuidado***. No obstante, sin importar el nivel de riesgo, sea extremadamente cuidadoso.

Peligro señala un peligro extremo que causará *lesiones graves o la muerte* si no se siguen las precauciones recomendadas.

Advertencia señala un peligro extremo que *puede* causar lesiones graves o la muerte si no se siguen las precauciones recomendadas.

Cuidado señala un peligro que puede causar lesiones menores o moderadas si no se siguen las precauciones recomendadas.

Este manual utiliza dos palabras más para resaltar información. **Important** resalta información especial sobre aspectos mecánicos, y **Note:** enfatiza información general que merece una atención especial.

Seguridad

Este cortacésped cumple o supera los requisitos de seguridad de cuchillas CPSC para cortacéspedes giratorios dirigidos y las especificaciones B71,1 del Instituto Norteamericano de Estándares Nacionales en vigor en el momento de fabricación.

El uso o mantenimiento incorrectos de este cortacésped puede causar lesiones. Para reducir la posibilidad de lesiones, cumpla estas instrucciones de seguridad.

Toro ha diseñado y probado este cortacésped para que ofrezca un servicio razonablemente seguro; no obstante, *el incumplimiento de las instrucciones siguientes puede causar lesiones personales.*

Warning

Los gases de escape del motor contienen monóxido de carbono, que es un veneno inodoro que puede matarle.

No haga funcionar el motor dentro de un edificio o en un lugar cerrado.

Para asegurar la máxima seguridad, el mejor rendimiento, y para adquirir conocimientos sobre el producto, es imprescindible que usted y cualquier otra persona que opere el cortacésped lea y comprenda el contenido de este manual antes de poner en marcha el motor. Preste atención especial al símbolo de alerta de seguridad, ⚠ que significa *cuidado*, *advertencia* o *peligro* - "instrucción de seguridad personal". Lea y comprenda la instrucción porque tiene que ver con su seguridad. El incumplimiento de la instrucción puede dar lugar a lesiones personales.

Seguridad en general para cortacéspedes

Las instrucciones siguientes han sido adaptadas del estándar ANSI/OPEI B71.1—1998 e ISO 5395:1990(E). La información o terminología específicas de los cortacéspedes Toro figura entre paréntesis.

Este cortacésped es capaz de amputar manos y pies y de lanzar objetos al aire. El no observar las siguientes instrucciones de seguridad puede dar lugar a lesiones corporales e incluso la muerte.

Formación

- Lea detenidamente este manual de operador. Familiarícese totalmente con los controles y con el uso correcto del cortacésped antes de arrancarlo.
- No permita jamás a los niños utilizar el cortacésped. La normativa local puede imponer límites sobre la edad del operador.
- No permita nunca que las personas no familiarizadas con estas instrucciones utilicen el cortacésped.
- No siegue nunca si hay otras personas (especialmente niños) o animales cerca. Pare el cortacésped si alguien entra en la zona.
- Pueden ocurrir accidentes trágicos si el operador no está alerta a la presencia de niños. A menudo los niños son atraídos por el cortacésped y la actividad de segar. No suponga nunca que los niños vayan a permanecer en el último lugar en que los vio.
- Mantenga a los niños alejados de la zona de siega y bajo la atenta mirada de un adulto responsable.

- Esté alerta y pare el cortacésped si entran niños en la zona.
- Extreme la precaución al acercarse a esquinas ciegas, arbustos, árboles u otros objetos que puedan dificultar la visión.
- Tenga en cuenta que el operador o el usuario es responsable de cualquier accidente o peligro que afecte a otras personas o a su propiedad.
- Consulte las instrucciones del fabricante respecto a la instalación y operación de los accesorios. Utilice solamente los accesorios que han sido aprobados por el fabricante.

Preparación

- Inspeccione cuidadosamente la zona en la que va a utilizar el cortacésped, y retire cualquier piedra, palo, alambre, hueso u otro objeto extraño.
- Mientras corta el césped, use pantalones largos y calzado fuerte.
- No haga funcionar el cortacésped estando descalzo, o llevando sandalias.
- Lleve siempre gafas de seguridad con protectores laterales al operar el cortacésped.
- Advertencia: La gasolina es altamente inflamable. Tome las siguientes precauciones:
  - Utilice recipientes especialmente diseñados para su almacenamiento.
  - Rellene el depósito al aire libre únicamente, y no fume mientras rellena el depósito.
  - Añada el combustible antes de arrancar el motor. No retire nunca el tapón del depósito de combustible ni añada gasolina si el motor está en funcionamiento o si el motor está caliente.
  - Si se derrama gasolina, no intente arrancar el motor. Aleje el cortacésped de la zona del derrame para evitar crear una fuente de ignición hasta que los vapores de gasolina se hayan disipado.
  - Vuelva a colocar firmemente todos los tapones de los depósitos y de los recipientes.
  - Si es necesario drenar el combustible del depósito, hágalo al aire libre.
- Sustituya los silenciadores defectuosos.
- Antes de usar el cortacésped, realice siempre una inspección visual para asegurarse de que las cuchillas, los pernos de las cuchillas y el conjunto de corte no están desgastados o dañados. Sustituya cuchillas o pernos gastados o dañados en conjuntos completos para no desequilibrar la máquina.
- En cortacéspedes con múltiples cuchillas, tenga cuidado, puesto que girar una cuchilla puede hacer que giren otras cuchillas.

Operación

- No haga funcionar el motor en recintos cerrados donde se pueda acumular el monóxido de carbono.
- Corte el césped solamente con luz natural o con una buena iluminación artificial.
- Asegúrese de pisar firmemente en cuestas y pendientes.
- Camine, no corra jamás.
- Sujete firmemente el manillar.
- En el caso de cortacéspedes giratorios con ruedas, siegue lateralmente las cuestas y pendientes, nunca hacia arriba o hacia abajo.
- Extreme las precauciones al cambiar de dirección en cuestas o pendientes.
- No siegue pendientes y cuestas extremadamente empinadas.
- Extreme las precauciones al ir hacia atrás o tirar del cortacésped hacia usted.
- Antes de ir hacia atrás y mientras va hacia atrás, mire hacia atrás y hacia abajo por si hubiera niños pequeños.
- Pare la(s) cuchilla(s) si es necesario inclinar el cortacésped para su transporte al cruzar superficies que no sean de hierba y cuando transporta el cortacésped a y desde la zona a segar.
- No utilice nunca el cortacésped si los protectores están defectuosos o dañados, o sin tener colocados los dispositivos de seguridad (como por ejemplo deflectores y recogehierbas).
- No cambie los ajustes de velocidad del motor.
- Desengrane todos los embragues de cuchillas y transmisión antes de arrancar el motor.
- Arranque el motor con cuidado siguiendo las instrucciones y con los pies bien alejados de la(s) cuchilla(s).

- No incline el cortacésped al arrancar el motor, a menos que sea obligatorio inclinar el cortacésped para arrancarlo. En este caso, no lo incline más de lo absolutamente necesario y levante únicamente la parte que está más lejos del operador.
- No arranque el motor estando delante del conducto de descarga.
- No coloque nunca las manos o los pies debajo de piezas que están girando. Manténgase alejado del conducto de descarga en todo momento.
- No levante ni transporte el cortacésped mientras el motor esté en marcha.
- Para el motor y desconecte el cable de la bujía:
  - antes de limpiar atascos o despejar el conducto de descarga;
  - antes de inspeccionar, limpiar o hacer mantenimiento en el cortacésped;
  - después de golpear un objeto extraño. Inspeccione el cortacésped y repare cualquier daño antes de arrancar y operar el cortacésped; y
  - si el cortacésped comienza a vibrar de manera anormal (comprobar inmediatamente).
- Pare el motor:
  - siempre que deje desatendido el cortacésped; y
  - antes de repostar combustible.
- Reduzca el ajuste del acelerador mientras se para el motor y, si el motor está equipado con una válvula de cierre de combustible, ciérrela cuando termine de segar.
- Pare la(s) cuchilla(s) al cruzar caminos de gravilla, senderos o carreteras.
- Pare el motor y espere a que la cuchilla se detenga completamente antes de retirar el recogehierbas.
- No opere el cortacésped bajo la influencia de drogas o alcohol.
- Si el cortacésped comienza a vibrar de manera anormal, pare el motor y compruebe la causa inmediatamente. La vibración suele ser un aviso de problemas.

Las pendientes son un factor de primera importancia relacionadas con accidentes, especialmente resbalones y caídas, que pueden causar lesiones graves. Si usted no se siente con confianza en una pendiente, no la siegue.

- Esté atento a baches, surcos o montículos. La hierba alta puede ocultar obstáculos.
- No siegue cerca de terraplenes, fosas o taludes. Usted podría perder el equilibro o resbalar.
- No siegue la hierba mojada. Podría resbalarse.

Mantenimiento y almacenamiento

- Mantenga apretados todos los tornillos, pernos (especialmente los pernos de fijación de las cuchillas) y tuercas para asegurar que el cortacésped está en perfectas condiciones de funcionamiento.
- No almacene nunca el cortacésped con gasolina en el depósito dentro de un edificio donde los vapores puedan llegar a una llama desnuda o una chispa.
- Espere a que se enfríe el motor antes de guardar el cortacésped en un recinto cerrado.
- Para reducir el riesgo de incendio, mantenga el motor, el silenciador, el compartimiento de la batería y el área del depósito del gasolina libre de hierba, hojas y exceso de grasa.
- Inspeccione frecuentemente el recogehierbas por si existe desgaste o deterioro.
- Sustituya cualquier pieza desgastada o dañada.
- Extreme las precauciones al manejar gasolina; los vapores de la gasolina son explosivos.
- No manipule nunca los dispositivos de seguridad. Compruebe regularmente que funcionan correctamente.
- Mantenga el cortacésped libre de hierba, hojas y cualquier acumulación de otros residuos. Limpie cualquier gasolina o combustible derramado.
- Pare e inspeccione el cortacésped si golpea un objeto. Repare el cortacésped, si es necesario, antes de arrancar el motor.
- No intente nunca ajustar la altura de las ruedas cuando el motor está en marcha.
- Los componentes del recogehierbas están sujetos a desgaste, daños y deterioro, lo cual podría dejar al descubierto piezas en movimiento o permitir que se arrojen objetos. Compruebe frecuentemente los componentes y sustitúyalos con las piezas recomendadas por el fabricante cuando sea necesario.
- Las cuchillas del cortacésped están afiladas y pueden cortarle. Envuelva la(s) cuchilla(s) o lleve guantes, y extreme las precauciones al manejarlas.
- No cambie los ajustes de velocidad del motor.
- Si es necesario drenar el combustible del depósito, hágalo al aire libre.
- Para asegurar el máximo rendimiento y seguridad, compre únicamente piezas y accesorios genuinos de Toro.
- Repare o sustituya las pegatinas de seguridad e instrucciones cuando sea necesario.

Pegatinas de seguridad e instrucciones

Las pegatinas de seguridad e instrucciones están a la vista del operador y están ubicadas cerca de cualquier zona de peligro potencial. Repare o sustituya cualquier pegatina que esté dañada o que falte.

En la carcasa del cortacésped (Pieza Nº 43-8480)



En la carcasa del cortacésped (Pieza Nº 93-0248)

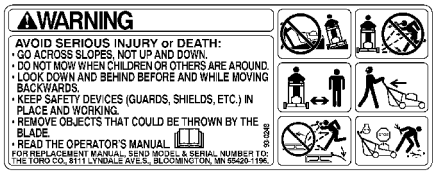

En la carcasa del cortacésped (Pieza Nº 99-6018)



En el arnés de cables (Pieza Nº 104-7953)



Ensamblaje

Note: Los lados derecho e izquierdo de la máquina se determinan desde la posición normal del operador.

Desembalaje del cortacésped

1. Retire el cortacésped de la caja.
2. Coloque la parte superior del manillar en el suelo detrás del cortacésped con la etiqueta del manillar hacia arriba y los cables de control colocados entre los soportes de montaje del manillar.

Montaje del manillar

1. Retire los cuatro pernos y pomos de la parte inferior del manillar (dos de los pernos tienen cabeza plana y los otros dos tienen la cabeza perfilada para que encajen en el manillar) (Fig. 2).

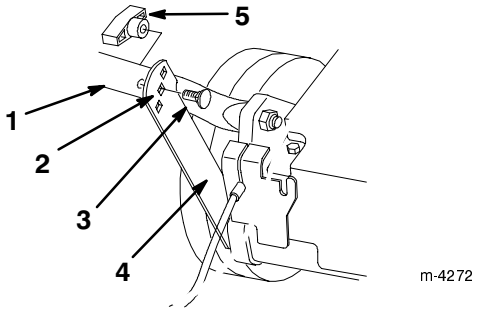

Figura 2

1. Parte inferior del manillar
2. Taladros de ajuste de altura
3. Perno plano del manillar
4. Soporte
5. Pomo

Warning

Si pliega o despliega incorrectamente el manillar, se podría aprisionar, estirar o dañar uno o más de los cables. Cualquier cable aprisionado, estirado o dañado puede causar un fallo de funcionamiento dando lugar a una condición operativa insegura.

- **No aprisione, estire ni dañe los cables.**
- **Maneje los cables con cuidado al plegar o desplegar el manillar.**
- **No utilice el cortacésped si uno o más de los cables está aprisionado, estirado o dañado. Póngase en contacto con su Servicio Técnico Autorizado.**

2. Mueva la parte inferior del manillar hacia atrás y los soportes hacia arriba, alineando los soportes con los taladros del manillar (Fig. 2).
3. Fije el manillar a los soportes con los dos pernos de cabeza plana y los dos pomos, usando los taladros de ajuste de altura de los soportes que mejor se adapten a la altura de usted (Fig. 2).

Note: Si la altura del manillar no es satisfactoria, ajústelo instalando el perno y el pomo en otro conjunto de taladros de ajuste de altura.

4. Deslice los extremos de la sección superior sobre el manillar inferior hasta que las secciones encajen (Fig. 3).

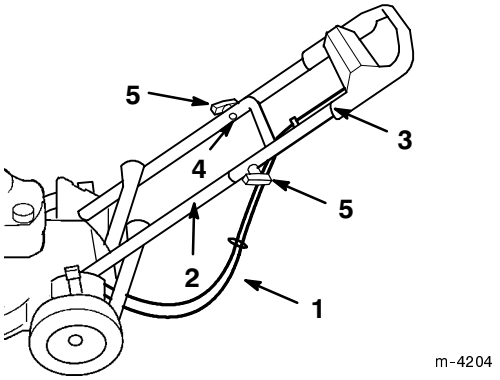

Figura 3

1. Cables
2. Parte inferior del manillar
3. Parte superior del manillar
4. Perno perfilado del manillar (sólo se muestra uno)
5. Pomos

5. Asegúrese de que los cables pasen por debajo y por detrás del manillar inferior, según muestra la Figura 3.
6. Fije el manillar superior al inferior usando los dos pernos perfilados y dos pomos (Fig. 3).

Instalación del fusible

El fusible protege el motor de arranque eléctrico. Si la batería no se carga o el motor no gira con el motor de arranque eléctrico, es posible que el fusible esté fundido. Utilice un fusible de 40 amperios, tipo chapa.

1. Retire la tapa de la caja de la batería (Fig. 4).

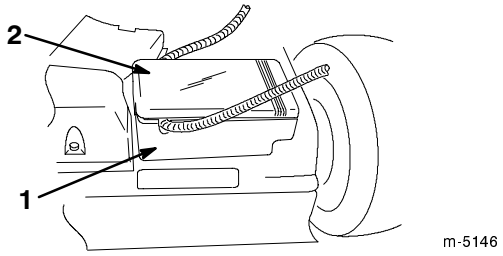

Figura 4

1. Caja de la batería
2. Tapa de la caja de la batería

Note: Utilice un destornillador plano para desenganchar la tapa de la batería (Fig. 5). Desenganche ambos extremos de la tapa de la batería antes de retirarla para evitar dañarla.

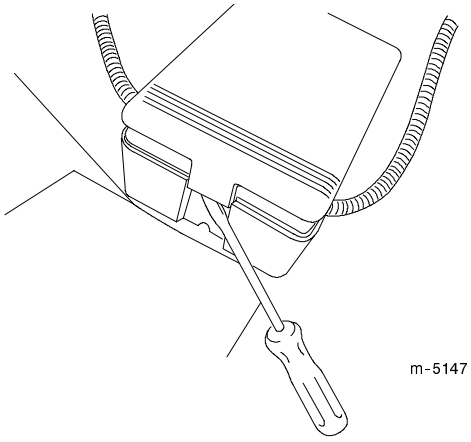

Figura 5

2. Inserte el fusible en el portafusibles según muestra la Figura 6.

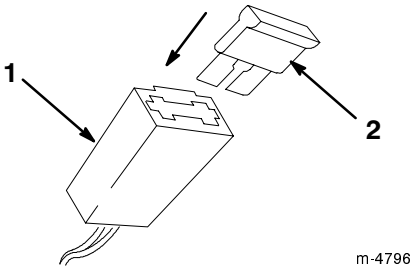

Figura 6

1. Portafusibles 2. Fusible

3. Instale la tapa de la caja de la batería.

Antes del uso

Llenado del cárter de aceite

El cárter tiene capacidad para 0,59 litros de aceite. Utilice solamente aceite detergente SAE 30 o SAE 10W30 de alta calidad que tenga la "clasificación de servicio" SF, SG, SH o SJ del American Petroleum Institute (API).

Antes de cada uso, compruebe que el nivel de aceite está entre las marcas *Add* (Añadir) y *Full* (Lleno) en la varilla (Fig. 7).

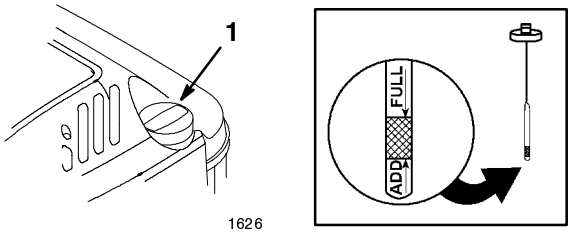

Figura 7

1. Varilla

Para añadir aceite:

1. Ponga el cortacésped en una superficie plana.

2. Limpie alrededor de la varilla (Fig. 7).

3. Retire la varilla del tubo de llenado girando el tapón en el sentido contrario a las agujas del reloj y tirando del mismo.

4. Limpie la varilla con un paño limpio.

5. Inserte la varilla a fondo en el tubo de llenado, luego retírela.

Note: Para asegurar una lectura correcta del nivel de aceite, debe insertar la varilla hasta el fondo.

6. Observe en la varilla el nivel de aceite (Fig. 7).

7. Si el nivel de aceite está por debajo de la marca *Add* de la varilla, vierta **lentamente** sólo la cantidad de aceite suficiente en el tubo de llenado para que el nivel llegue a la marca *Full* de la varilla.

Important No llene excesivamente el cárter de aceite ya que podría dañarse el motor al ponerse en marcha. Drene el exceso de aceite hasta que no sobrepase la marca *Full* de la varilla.

8. Inserte la varilla en el cuello de llenado y enrosque el tapón en el sentido de las agujas del reloj hasta que quede apretado.

Llenado del depósito de combustible

Para obtener los mejores resultados, utilice solamente gasolina nueva, sin plomo (incluyendo gasolina *oxigenada* o *reformulada*) de 87 o más octanos. Para asegurarse de que la gasolina está nueva, compre solamente la cantidad que prevé utilizar en 30 días. La gasolina sin plomo arde más limpiamente, extiende la vida del motor y facilita el arranque. Se puede utilizar gasolina con plomo si la gasolina sin plomo no estuviera disponible.

Important No añada aceite a la gasolina.

Important No use nunca metanol, gasolina que contenga metanol, gasohol con más del 10% de etanol, gasolina super o gasolina blanca. Estos combustibles pueden dañar el sistema de combustible.

Important No utilice gasolina almacenada durante más de 30 días.

Danger

Bajo ciertas condiciones la gasolina es extremadamente inflamable y altamente explosiva. Un incendio o una explosión causados por la gasolina puede causar quemaduras al operador y a otras personas y causar daños materiales.

- **Llene el depósito de combustible en el exterior, en una zona abierta y con el motor frío. Limpie la gasolina derramada.**
- **No llene completamente el depósito de combustible. Añada gasolina al depósito de combustible hasta que el nivel esté entre 6 y 13 mm por debajo del extremo inferior del cuello de llenado. Este espacio vacío en el depósito permitirá la dilatación de la gasolina.**
- **No fume nunca mientras maneja la gasolina y manténgase alejado de llamas desnudas o de lugares donde una chispa pudiera inflamar los vapores de gasolina.**
- **Almacene la gasolina en un recipiente homologado y manténgala fuera del alcance de los niños.**
- **Nunca adquiera un suministro de gasolina para más de 30 días.**

Danger

Al repostar, bajo ciertas condiciones puede acumularse una carga estática, que encenderá la gasolina. Un incendio o una explosión causados por la gasolina pueden causar quemaduras a usted y a otras personas y causar daños materiales.

- **Coloque siempre los recipientes de gasolina en el suelo y lejos del vehículo antes de repostar.**
- **No llene los recipientes de gasolina dentro de un vehículo, camión o remolque ya que las alfombras o los revestimientos de plástico del interior de los remolques podrían aislar el recipiente y retrasar la pérdida de la carga estática.**
- **Cuando sea posible, retire el equipo a repostar del camión o remolque y reposte con las ruedas sobre el suelo.**
- **Si esto no es posible, reposte el equipo sobre el camión o remolque desde un recipiente portátil, en vez de usar un surtidor de gasolina.**
- **Si es imprescindible el uso de un surtidor, mantenga la boquilla en contacto con el borde del depósito de combustible o la abertura del recipiente en todo momento hasta que termine de repostar.**

Utilice un estabilizador/acondicionador de combustible regularmente durante la operación y el almacenamiento. Un estabilizador/acondicionador limpia el motor durante la operación, e impide la formación de barniz pegajoso en el motor durante el almacenamiento.

Important No utilice aditivos de combustible salvo un estabilizador/acondicionador de combustible. No use estabilizadores a base de alcohol, tales como etanol, metanol o isopropanol.

1. Limpie alrededor del tapón del depósito de combustible (Fig. 8).

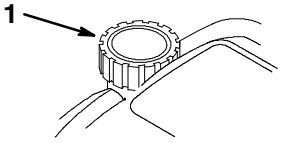

1626

Figura 8

1. Tapón del depósito de combustible

2. Retire el tapón del depósito de combustible.
3. Llene el depósito con gasolina sin plomo hasta que el nivel esté entre 6 y 13 mm por debajo de la parte superior del depósito. **No deje que la gasolina llegue al cuello de llenado.**

4. Coloque el tapón del depósito de combustible y limpie cualquier gasolina derramada.

Operación

Note: Los lados derecho e izquierdo de la máquina se determinan desde la posición normal del operador.

Cada vez que vaya a segar, asegúrese de que la transmisión autopropulsada y la barra de control de la cuchilla funcionan correctamente. Cuando usted suelte la barra de control de la cuchilla, el motor y la transmisión autopropulsada deben detenerse. Si no, póngase en contacto con el Servicio Técnico Autorizado.

Controles

El asa del arrancador y la barra de control de la cuchilla están en la parte superior del manillar, según muestra la Figura 9.

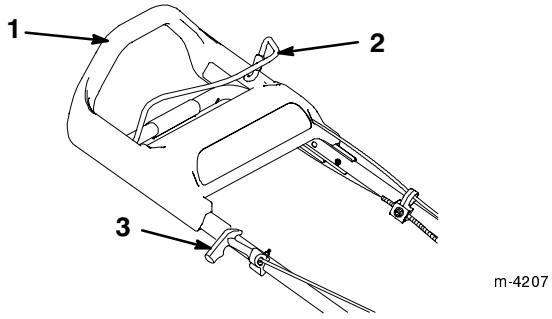

Figura 9

1. Parte superior del manillar
2. Barra de control de la cuchilla
3. Arrancador

Cómo arrancar el motor

1. Conecte el cable de la bujía (Fig. 10).

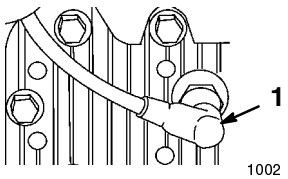

Figura 10

1. Cable de la bujía

2. Pulse el cebador tres veces (cinco veces si la temperatura es de 13°C o menos), esperando dos segundos entre cada pulsación (Fig. 11).

Important Si el motor está caliente, no utilice el cebador para arrancarlo.

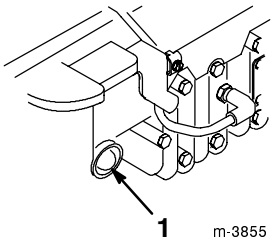

Figura 11

1. Cebador

3. Sujete la barra de control contra la parte superior del manillar (Fig. 9).

4. Arranque el cortacésped.

   - **Arranque Manual—**Tire del arrancador suavemente hasta que note resistencia, luego tire con fuerza (Fig. 9). Deje que la cuerda vuelva lentamente al manillar.
   - **Arranque eléctrico—**Inserte la llave de contacto. Gire la llave a la derecha y suéltela cuando el motor arranque (Fig. 12).

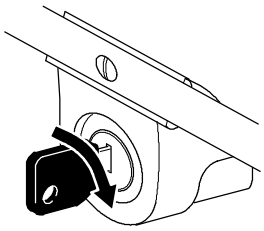

Figura 12

Note: Si la carga de la batería es demasiado baja como para arrancar el motor, arranque el motor manualmente. Recargue la batería a la primera oportunidad.

Note: Si el motor no arranca después de tres intentos, repita los pasos 2 a 4.

Cómo parar el motor

Suelte la barra de control de la cuchilla. Se pararán tanto el motor como la cuchilla. Consulte a su distribuidor inmediatamente si no es así.

Uso de la transmisión autopropulsada

Para hacer funcionar la transmisión autopropulsada, simplemente camine hacia adelante con sus manos en el manillar superior. A medida que usted camine hacia adelante, el manillar superior se deslizará hacia el cortacésped, activando la transmisión autopropulsada. Cuanto más rápidamente camine, más lejos se deslizará el manillar y más rápidamente avanzará el cortacésped (Fig. 13).

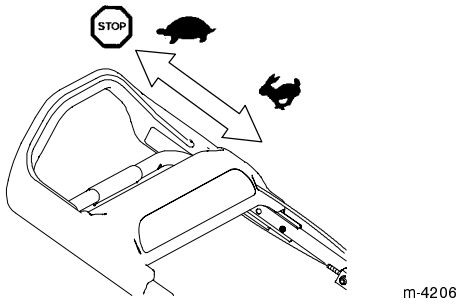

Figura 13

Note: El cortacésped avanza a su velocidad máxima cuando usted empuja el manillar superior todo lo posible hacia adelante.

Para que el cortacésped avance más lentamente, simplemente camine más despacio; para detener el cortacésped, deje de caminar (Fig. 13).

Tirar del cortacésped hacia atrás

El cortacésped está equipado con embragues de rueda libre que facilitan el tirar hacia atrás del cortacésped. Estos embragues se desengranan cuando usted hace avanzar el cortacésped con la transmisión autopropulsada desengranada.

Para tirar hacia atrás del cortacésped más fácilmente, haga lo siguiente:

1. Pare el cortacésped a una distancia de 10 a 15 cm antes del punto en el que desea desplazarlo hacia atrás.
2. Cuando usted se detenga, quédese con los brazos a los costados, y no los extienda hacia adelante.

   Note: La inercia del cortacésped debe llevarlo hacia adelante y la transmisión autopropulsada debe dejar de impulsarlo. A partir de ese punto, el cortacésped debe seguir avanzando otros 3 a 5 cm para desengranar los embragues.
3. Tire del cortacésped hacia atrás.
4. Para engranar de nuevo la transmisión autopropulsada, empiece a andar.

Si estos pasos no dan resultado, es posible que el cortacésped no tenga inercia suficiente para desplazarse la distancia necesaria hacia adelante. Otra manera de desengranar los embragues es desplazar el cortacésped unos centímetros hacia adelante empujando sobre el tubo metálico debajo del manillar. Esto no engrana la transmisión y debe liberar los embragues. Si usted no puede desengranar la transmisión autopropulsada con estos métodos, póngase en contacto con un Distribuidor Autorizado.

Ajuste de la altura de corte

Cada rueda se ajusta individualmente con una palanca de ajuste de altura. Las alturas de corte son de aproximadamente 25 mm, 38 mm, 51 mm, 64 mm, y 76 mm.

Danger

Al ajustar las palancas de ajuste de la altura de corte, sus manos podrían tocar una cuchilla en movimiento, lo que podría causarle graves lesiones.

- **Pare el motor y espere a que se detengan todas las piezas en movimiento antes de ajustar la altura de corte.**
- **No ponga los dedos debajo de la carcasa al ajustar la altura de corte.**

1. Para cambiar la altura de corte, tire de la palanca de ajuste hacia la rueda y muévala a la posición deseada (Fig. 14).

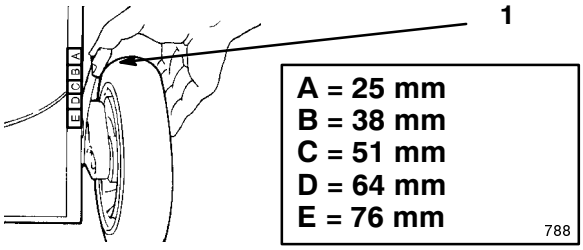

Figura 14

1. Palanca de ajuste de la altura de la rueda

2. Suelte la palanca de ajuste de altura y engánchela firmemente en la muesca.

Note: Ajuste las cuatro ruedas a la misma altura.

Consejos de operación

- Revise las instrucciones de seguridad y lea detenidamente este manual antes de operar el cortacésped.
- Despeje la zona de palos, piedras, alambres, ramas y otros residuos que pudieran ser recogidos por el cortacésped o golpeados y arrojados por la cuchilla.
- Mantenga a todo el mundo, especialmente a niños y animales, alejados de las zonas de trabajo.
- Evite golpear árboles, muros, bordillos u otros objetos sólidos. No siegue nunca por encima de objeto alguno.
- Si el cortacésped golpea un objeto o empieza a vibrar, pare inmediatamente el motor, desconecte el cable de la bujía e inspeccione el cortacésped en busca de daños.
- Mantenga la **cuchilla afilada** durante toda la temporada de siega. De vez en cuanto, lime cualquier imperfección de la cuchilla.
- Sustituya la cuchilla cuando sea preciso con una cuchilla de repuesto Toro original.
- Siegue solamente hierba u hojas secas. La hierba mojada y las hojas mojadas tienden a pegarse al suelo, y pueden atascar el cortacésped o hacer que se cale el motor.

Warning

La hierba mojada o las hojas mojadas pueden hacerle resbalar, tocar la cuchilla y herirle gravemente.

Siegue solamente en condiciones secas.

- Limpie los recortes u hojas de los bajos de la plataforma del cortacésped después de cada uso. Consulte Limpieza de los bajos de la carcasa del cortacésped en la página 14.
- Mantenga el motor en buenas condiciones de funcionamiento.
- Limpie el filtro de aire con frecuencia. El picado de la hierba hace que se formen nubes de recortes y polvo, que atascan el filtro de aire y reducen el rendimiento del motor.

Cómo cortar la hierba

- La hierba crece a velocidades distintas según la estación del año. En el calor del verano, es mejor cortar la hierba usando los ajustes de altura de corte *C*, *D*, o *E*. Corte solamente un tercio de la hoja de hierba cada vez. No corte con un ajuste inferior a *C* a menos que la hierba sea escasa, o a finales del otoño cuando el ritmo de crecimiento de la hierba empieza a decaer.
- Cuando corte hierba de más de 15 cm de alto, siegue primero usando la altura de corte más alta y camine despacio, luego siegue de nuevo a una altura menor para obtener el mejor aspecto de césped. Si la hierba es demasiado alta y las hojas mojadas tienden a amontonarse en el césped, pueden atascar el cortacésped o hacer que se cale el motor.
- Alterne la dirección de corte. Esto ayuda a dispersar los recortes en todo el césped, dando una fertilización más homogénea.

Si el aspecto final del césped no es satisfactorio, pruebe a:

- Afilar la cuchilla.
- Caminar más despacio mientras siega.
- Elevar el ajuste de altura de corte del cortacésped.
- Cortar el césped con más frecuencia.
- Solapar los pasillos de corte en lugar de cortar un pasillo completo en cada pasada.
- Segar las zonas marginales otra vez.
- Ajustar la altura de corte una muesca menos en las ruedas delanteras que en las traseras. Por ejemplo, ajuste las ruedas delanteras al ajuste *C* y las traseras al *D*.

Cómo cortar hojas

- Después de segar el césped, asegúrese de que la mitad del césped se ve a través de la cobertura de hojas cortadas. Es posible que tenga que hacer más de una pasada por encima de las hojas.
- Para una cobertura de hojas escasa, ajuste todas las ruedas a la misma altura de corte.
- Si hay más de 13 cm de hojas en el césped, ajuste la altura de corte de las ruedas delanteras una muesca o dos más alta que la de las ruedas traseras. De esta manera es más fácil que se introduzcan las hojas debajo de la plataforma del cortacésped.
- Siegue más despacio si el cortacésped no corta las hojas suficientemente finas.
- Si usted pica muchas hojas de roble, puede añadir cal al césped en primavera para reducir la acidez de las hojas de roble.

Mantenimiento

Note: Los lados derecho e izquierdo de la máquina se determinan desde la posición normal del operador.

Calendario recomendado de mantenimiento

Intervalo de mantenimiento y servicio	Procedimiento de mantenimiento
Cada uso	• Compruebe el nivel de aceite del motor. • Retire los recortes de hierba y la suciedad de debajo de la carcasa.
5 horas	• Compruebe las fijaciones de la cuchilla y del montaje del motor. Apriételas si están sueltas.
25 horas	• Cambie el filtro de aire; cámbielo con más frecuencia en condiciones polvorientas o sucias. • Inspeccione la bujía y cámbiela si es necesario.
50 horas	• Cambie el aceite de motor.[1,2] • Afile o cambie la cuchilla; realice el mantenimiento con más frecuencia si se desafila rápidamente en condiciones duras o arenosas. • Compruebe el tiempo que tarda el freno en parar la cuchilla. La cuchilla debe pararse en tres segundos después de soltar la barra; si no lo hace, póngase en contacto con un Distribuidor Autorizado para la reparación. • Compruebe y ajuste el cable de transmisión autopropulsada. • Engrase los soportes de ajuste de altura traseros. • Compruebe que no hay fugas en el sistema de combustible y que los tubos de combustible no están deteriorados. Cambie las piezas si es necesario. • Retire los recortes de hierba y la suciedad de debajo de la cubierta de la correa.
100 horas	• Limpie el sistema de refrigeración; retire los recortes de hierba, residuos y suciedad de las aletas de refrigeración del motor y del arrancador. Limpie el sistema con más frecuencia si hay mucha suciedad o gran cantidad de recortes.
Almacenamiento	• Vacíe el depósito de combustible antes de efectuar reparaciones, según las instrucciones, o antes del almacenamiento. • Cargue la batería cada mes y antes del almacenamiento.

[1]Cambie el aceite del motor después de las cinco primeras horas de operación.

[2]Cambie el aceite después de cada 25 horas de operación en condiciones de cargas pesadas o altas temperaturas.

Important Consulte en el manual del operador del motor procedimientos adicionales de mantenimiento.

Caution

Si usted deja el cable conectado a la bujía, alguien podría arrancar el motor accidentalmente y causar lesiones graves a usted o a otras personas.

Desconecte el cable de la bujía antes de efectuar cualquier mantenimiento. Aparte el cable para evitar su contacto accidental con la bujía.

Verificación del nivel de aceite del motor

Antes de usar el cortacésped, compruebe que el nivel de aceite está entre las marcas *Add* (Añadir) y *Full* (Lleno) en la varilla (Fig. 7). Si el nivel de aceite está por debajo de la marca *Add*, añada aceite. Consulte Llenado del cárter de aceite en la página 8.

Limpieza de los bajos de la carcasa del cortacésped

Para asegurar el mejor rendimiento, mantenga limpios los bajos de la carcasa del cortacésped. Tenga especial cuidado de mantener las placas libres de residuos (Fig. 15).

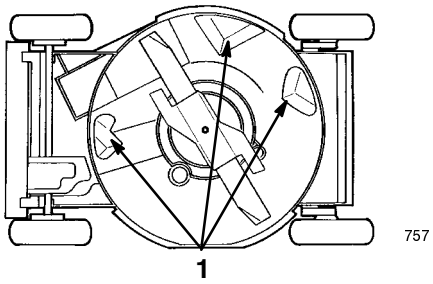

Figura 15

1. Placas

Método de lavado

1. Coloque el cortacésped sobre una superficie plana de hormigón o asfalto cerca de una manguera de jardín.
2. Arranque el motor.
3. Sujete la manguera a la altura del manillar y dirija el agua para que fluya sobre el suelo justo por delante de la rueda trasera derecha (Fig. 16).

   La cuchilla aspirará agua y expulsará los recortes. Deje correr el agua hasta que no se vean recortes saliendo de debajo de la carcasa.

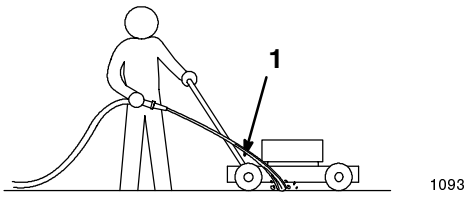

Figura 16

1. Rueda trasera derecha

4. Pare el motor.
5. Cierre el grifo.
6. Arranque el cortacésped y déjelo funcionar durante unos minutos para secar la humedad del cortacésped y sus componentes.
7. Con el motor en marcha, engrane y desengrane la transmisión de tracción varias veces para secarla.

Método de rascado

Si el lavado no elimina todos los residuos de debajo del cortacésped, vuélquelo y rásquelo hasta que esté limpio.

1. Desconecte el cable de la bujía (Fig. 10).
2. Drene la gasolina del depósito de combustible. Consulte Vaciado del depósito de combustible en la página 22.

Warning

Si inclina el cortacésped, el combustible puede salir del carburador o del depósito de combustible. La gasolina es extremadamente inflamable, altamente explosiva y bajo ciertas condiciones, puede causar lesiones personales o daños materiales.

Evite los derrames dejando funcionar el motor hasta que no quede combustible, o retirando la gasolina con una bomba de mano; nunca utilice un sifón.

3. Vuelque el cortacésped hacia su lado **izquierdo** (filtro de aire hacia arriba) (Fig. 15).
4. Retire la suciedad y los recortes de hierba con un rascador de madera dura. Evite tocar rebabas y bordes afilados.

Important Mueva la cuchilla lo menos posible para evitar futuros problemas de arranque.

5. Ponga el cortacésped de pie.
6. Llene el depósito de combustible.
7. Conecte el cable de la bujía.

Cómo cambiar el filtro de aire

Cambie el filtro de aire una vez cada temporada o cada 25 horas de operación; cámbielo con más frecuencia en condiciones polvorientas.

Important No haga funcionar el motor sin el filtro de aire, porque se producirán graves daños al motor.

Modelo 20045

1. Pare el motor y espere a que se detengan todas las piezas en movimiento.
2. Desconecte el cable de la bujía (Fig. 10).
3. Retire el tornillo que fija la tapa del limpiador de aire (Fig. 17).
4. Incline la tapa hacia abajo y límpiela a fondo (Fig. 17).

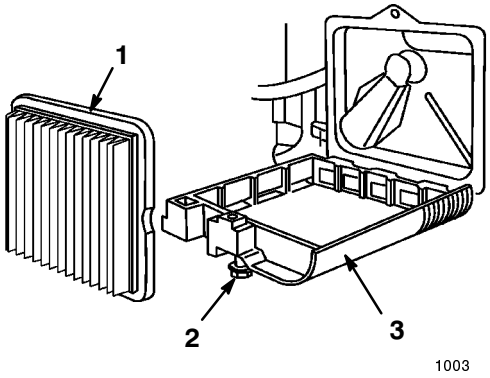

Figura 17

1. Filtro de aire
2. Tornillo
3. Tapa

5. Retire el filtro de papel del limpiador de aire y deséchelo (Fig. 17).

Important No intente limpiar el filtro.

6. Inserte un filtro de papel del limpiador de aire nuevo (Fig. 17).
7. Instale la tapa del limpiador de aire y fíjela con el tornillo.
8. Conecte el cable de la bujía.

Modelo 20048

1. Pare el motor y espere a que se detengan todas las piezas en movimiento.
2. Desconecte el cable de la bujía (Fig. 10).
3. Afloje el tornillo que fija la tapa del filtro de aire al motor (Fig. 18).

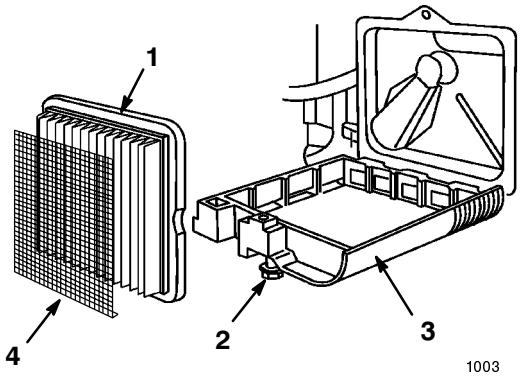

Figura 18

1. Filtro de aire
2. Tornillo
3. Tapa
4. Prelimpiador

4. Incline la tapa del limpiador de aire hacia abajo y límpiela a fondo (Fig. 18).
5. Retire el prefiltro, lávelo con detergente líquido y agua y deje que se seque completamente.

Note: No engrase con aceite el prefiltro; sustitúyalo si está muy sucio o dañado.

6. Retire y deseche el filtro de papel del limpiador de aire (Fig. 18).

Important No intente limpiar el filtro de papel.

7. Inserte un filtro de papel nuevo.
8. Inserte el prefiltro sobre los pliegues en el limpiador de aire (el borde del prefiltro debe quedar en la parte inferior de los pliegues).
9. Instale la tapa del limpiador de aire y fíjela con el tornillo.
10. Conecte el cable de la bujía.

Cómo cambiar el aceite de motor

Cambie el aceite después de las primeras cinco horas de operación, y luego después de cada 50 horas de operación, o cada temporada. Haga funcionar el motor justo antes de cambiar el aceite para calentar el aceite. El aceite caliente fluye mejor y transporta más contaminantes.

Note: Cambie el aceite después de cada 25 horas de operación en condiciones de cargas pesadas o altas temperaturas.

Warning

Si inclina el cortacésped, el combustible puede salir del carburador o del depósito de combustible. La gasolina es extremadamente inflamable, altamente explosiva y bajo ciertas condiciones, puede causar lesiones personales o daños materiales.

Evite los derrames dejando funcionar el motor hasta que no quede combustible, o retirando la gasolina con una bomba de mano; nunca utilice un sifón.

Cómo drenar el aceite por encima de la plataforma del cortacésped (Método Preferente)

1. Drene la gasolina del depósito de combustible; consulte los pasos 3 y 4 de Vaciado del depósito de combustible en la página 22.
2. Arranque el motor y déjelo funcionar hasta que se quede sin combustible.
3. Desconecte el cable de la bujía (Fig. 10).
4. Retire la varilla.
5. Vuelque el cortacésped hacia su lado **izquierdo** (filtro de aire hacia arriba), dejando que se drene el aceite en un recipiente adecuado (Fig. 19.

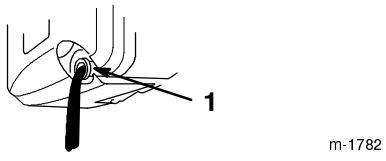

Figura 19

1. Tubo de llenado de aceite

6. Ponga el cortacésped de pie.
7. Llene el cárter con aceite nuevo hasta la marca *Full* de la varilla. Consulte Llenado del cárter de aceite en la página 8.
8. Vuelva a colocar la varilla.
9. Limpie cualquier aceite derramado.
10. Conecte el cable de la bujía.
11. Recicle el aceite usado según la normativa local.

Cómo drenar el aceite por debajo de la plataforma del cortacésped (Método Opcional)

Note: Necesitará una extensión de carraca de 3/8 pulgadas para realizar este procedimiento.

Note: En algunos modelos, es difícil acceder al tapón de drenaje porque la guía de la correa u otro componente lo oculta. Si éste es el caso, utilice el método preferido para drenar el aceite.

Warning

La cuchilla está muy afilada; cualquier contacto con la cuchilla puede causar lesiones personales graves.

Lleve guantes, o envuelva los bordes cortantes de la cuchilla con un trapo.

1. Desconecte el cable de la bujía (Fig. 10).
2. Drene la gasolina del depósito de combustible; consulte los pasos 3 y 4 de Vaciado del depósito de combustible en la página 22.
3. Vuelque el cortacésped hacia su lado **izquierdo** (filtro de aire hacia arriba) y fíjelo para que no se caiga.
4. Coloque un recipiente debajo del cortacésped.
5. Retire el tapón de vaciado de aceite, vuelva a colocar el cortacésped en su posición normal de operación y deje que se drene el aceite en el recipiente (Fig. 20).

Important Es posible que tenga que mover la cuchilla para tener acceso al tapón de vaciado de aceite. Mueva la cuchilla lo menos posible para evitar futuros problemas de arranque.

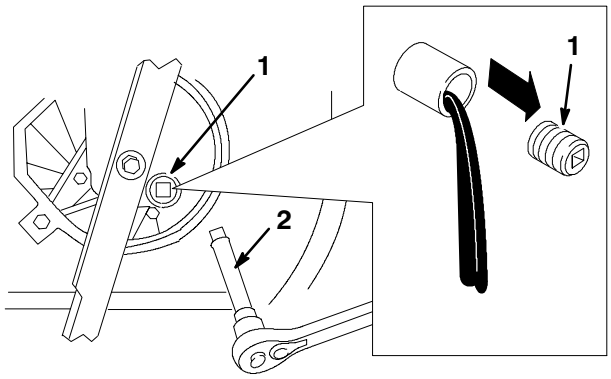

Figura 20

1. Tapón de drenaje del aceite
2. Extensión de carraca de 3/8 pulgada.

6. Vuelque el cortacésped hacia su lado **izquierdo** (filtro de aire hacia arriba) e instale el tapón de vaciado de aceite.
7. Llene el cárter con aceite nuevo hasta la marca *Full* de la varilla. Consulte Llenado del cárter de aceite en la página 8.
8. Limpie cualquier aceite derramado.
9. Conecte el cable de la bujía.
10. Recicle el aceite usado según la normativa local.

Mantenimiento de la cuchilla de corte

El rendimiento óptimo se consigue con la cuchilla recta y afilada. Inspeccione y afile la cuchilla regularmente.

Warning

La cuchilla está muy afilada; cualquier contacto con la cuchilla puede causar lesiones personales graves.

Lleve guantes, o envuelva los bordes cortantes de la cuchilla con un trapo.

1. Pare el motor y espere a que se detengan todas las piezas en movimiento.
2. Desconecte el cable de la bujía (Fig. 10).

Warning

Si inclina el cortacésped, el combustible puede salir del carburador o del depósito de combustible. La gasolina es extremadamente inflamable, altamente explosiva y bajo ciertas condiciones, puede causar lesiones personales o daños materiales.

Evite los derrames dejando funcionar el motor hasta que no quede combustible, o retirando la gasolina con una bomba de mano; nunca utilice un sifón.

3. Drene la gasolina del depósito de combustible. Consulte Vaciado del depósito de combustible en la página 22.
4. Vuelque el cortacésped hacia su lado **izquierdo** (filtro de aire hacia arriba) (Fig. 21).

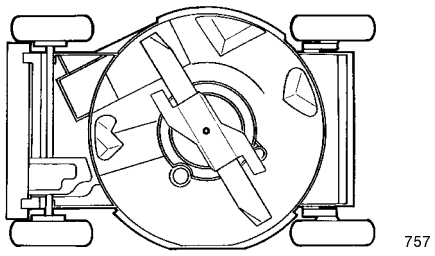

Figura 21

Important Mueva la cuchilla lo menos posible para evitar futuros problemas de arranque.

Inspección de la cuchilla

Examine cuidadosamente la cuchilla para asegurarse de que está afilada y para detectar cualquier desgaste, sobre todo en la reunión entre la parte plana y la parte curva de la cuchilla (Fig. 22A). Puesto que la arena y cualquier material abrasivo pueden desgastar el metal que conecta las partes curva y plana de la cuchilla, compruebe la cuchilla antes de utilizar el cortacésped. Si observa una hendidura o desgaste (Figuras 22B y 22C), cambie la cuchilla; consulte Cómo retirar la cuchilla en la página 19.

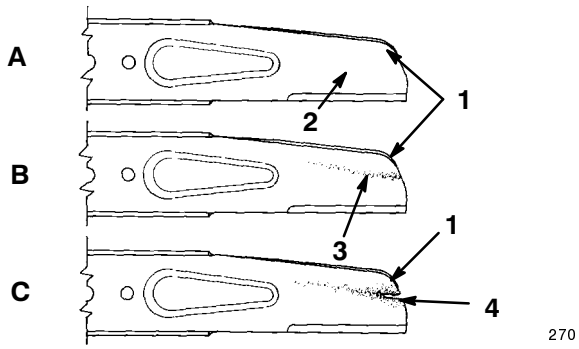

Figura 22

1. Vela
2. Parte plana de la cuchilla
3. Desgaste
4. Formación de una hendidura

Note: Inspeccione el acelerador, para asegurarse de que no está desgastado, agrietado ni dañado (Fig. 23). Cámbielo si es necesario.

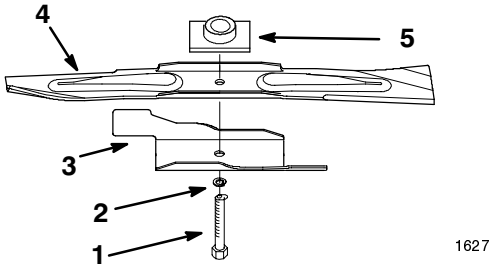

Figura 23

1. Perno de la cuchilla
2. Arandela de freno
3. Acelerador
4. Cuchilla
5. Impulsor de la cuchilla

Note: Para obtener el mejor rendimiento, instale una cuchilla nueva antes de que empiece la temporada de siega. Durante el año, lime cualquier desperfecto con el fin de mantener el filo de corte.

Danger

Una cuchilla desgastada o dañada puede romperse, y un trozo de la cuchilla podría ser arrojado a la zona donde está el operador u otra persona, provocando lesiones personales graves o la muerte.

- **Inspeccione periódicamente las cuchillas, para asegurarse de que no están desgastadas ni dañadas.**
- **Sustituya cualquier cuchilla desgastada o dañada.**

Cómo retirar la cuchilla

1. Sujete el extremo de la cuchilla usando un paño o un guante grueso.
2. Retire el perno de la cuchilla, la arandela de freno, el acelerador y la cuchilla (Fig. 23).

Cómo afilar la cuchilla

Lime el borde superior de la cuchilla para mantener el ángulo de corte original (Fig. 24A) y el radio interior del filo de corte (Fig. 24B).

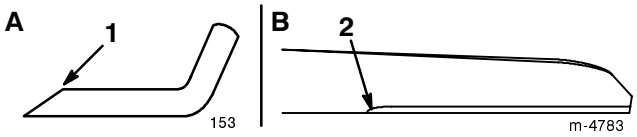

Figura 24

1. Afile con este ángulo solamente
2. Mantenga el ángulo original aquí

Note: La cuchilla permanece equilibrada si se retira la misma cantidad de material de ambos filos de corte.

Equilibrado de la cuchilla

1. Compruebe el equilibrio de la cuchilla colocando el taladro central de la cuchilla sobre un clavo o el palo de un destornillador fijado horizontalmente en un torno de banco (Fig. 25).

Note: También puede comprobar el equilibrio usando un equilibrador de cuchillas de fabricación comercial.

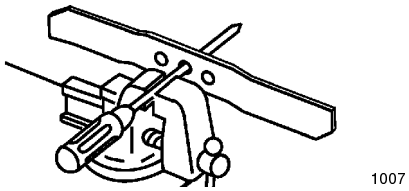

Figura 25

2. Si algún extremo de la cuchilla gira hacia abajo, lime ese extremo (no el filo de corte ni el extremo cerca del filo de corte). La cuchilla está correctamente equilibrada cuando no baja ninguno de los extremos.

Cómo instalar la cuchilla

1. Instale la cuchilla sobre el eje y el impulsor de la cuchilla, con las puntas curvas de las cuchillas hacia el cortacésped y el impulsor de la cuchilla encajado en el hueco de la cuchilla (Fig. 23).
2. Instale el acelerador, la arandela de freno y el perno de la cuchilla (Fig. 23).
3. Apriete el perno de la cuchilla a 68 Nm.

Warning

Si opera el cortacésped sin que esté colocado el acelerador, la cuchilla puede flexionarse, doblarse, o romperse, causando lesiones graves o la muerte al operador u a otras personas.

No opere el cortacésped sin acelerador.

4. Conecte el cable de la bujía.

Ajuste del cable de la transmisión autopropulsada

Cada vez que usted cambia la altura del manillar o instala un nuevo cable de transmisión autopropulsada, o si patina la correa de la transmisión autopropulsada, debe ajustar el cable de la transmisión autopropulsada.

1. Pare el motor y espere a que se detengan todas las piezas en movimiento.
2. Tire hacia atrás todo lo posible de la parte superior del manillar.
3. Afloje la tuerca de apoyo del cable (Fig. 26).

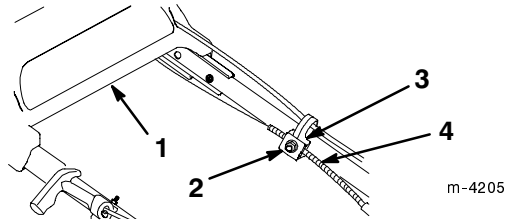

Figura 26

1. Parte superior del manillar
2. Tuerca
3. Apoyo del cable
4. Camisa del cable

4. Retire los dos pernos que fijan la cubierta de la correa y retire la cubierta de la correa (Fig. 27).

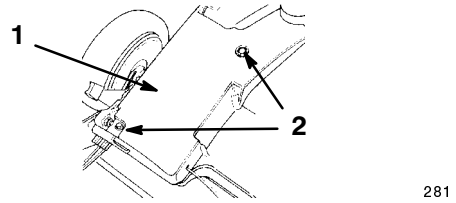

Figura 27

1. Cubierta de la correa
2. Pernos

5. Empuje hacia abajo el soporte de la transmisión hasta que entre en contacto con el cortacésped, y sujétela en esa posición (Fig. 28).

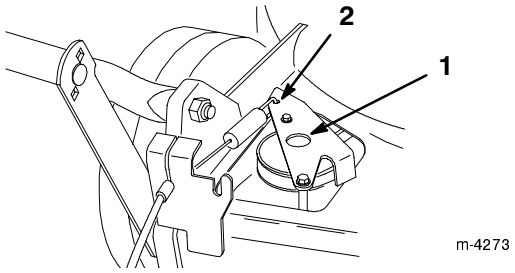

Figura 28

1. Soporte de la transmisión
2. Empuje aquí

6. Tire hacia abajo de la camisa del cable (hacia el cortacésped) para eliminar toda la holgura del cable (Fig. 26).

   Note: Cuando tire hacia abajo la camisa del cable, el tirador puede inclinarse hacia atrás.
7. Sujetando la camisa del cable, suelte el soporte de transmisión y apriete la tuerca del soporte del cable (Fig. 26).
8. Instale la cubierta de la correa.

Lubricación de la transmisión autopropulsada

1. Limpie con un trapo limpio los puntos de engrase de las palancas de ajuste de la altura de corte traseras (Fig. 29).

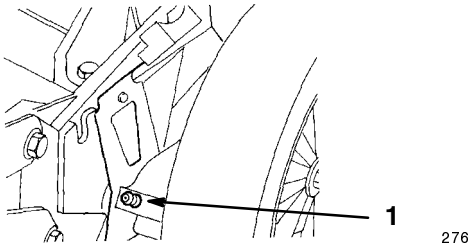

Figura 29

1. Punto de engrase

2. Conecte una pistola de engrasar a cada punto de engrase y bombee suavemente una o dos veces con grasa de litio de propósito general Nº 2 en cada punto.

Important Un exceso de grasa puede dañar las juntas e impedir que el embrague de la rueda funcione correctamente.

Limpieza de la zona de debajo de la cubierta de la correa

Mantenga la zona de debajo de la cubierta de la correa libre de residuos.

1. Pare el motor y espere a que se detengan todas las piezas en movimiento.
2. Retire los dos pernos que fijan la cubierta de la correa (Fig. 27) a la carcasa del cortacésped.
3. Levante la cubierta y cepille para eliminar todos los residuos de la zona de la correa.
4. Instale la cubierta de la correa.

Cómo cambiar la bujía

Utilice una bujía Champion *RJ19LM* o equivalente. Fije el hueco entre los electrodos en 0,76 mm. Retire la bujía para comprobar su condición después de cada 25 horas de operación.

1. Pare el motor y espere a que se detengan todas las piezas en movimiento.
2. Desconecte el cable de la bujía (Fig. 10).
3. Limpie alrededor de la bujía y retire la bujía de la culata.

Important Si la bujía está agrietada o sucia, cámbiela. No limpie los electrodos, porque podrían entrar restos en el cilindro, dañando el motor.

4. Fije el hueco entre los electrodos de la bujía nueva en 0,76 mm (Fig. 30).

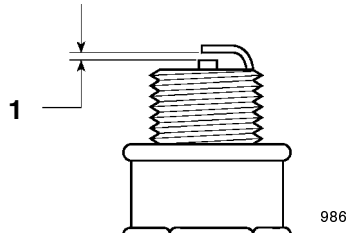

Figura 30

1. 0,030 pulg. (0,76 mm)

5. Instale la bujía y la junta. Apriete la bujía a 20 Nm.
6. Conecte el cable de la bujía (Fig. 10).

Cómo cambiar el fusible

Consulte Instalación del fusible en la página 7.

Cómo cargar la batería

Si la batería es nueva o ha estado almacenada, cárguela durante 24 horas continuamente para asegurarse de que se cargue completamente. Cargue la batería durante 24 horas cada mes (cada 25 arranques) o según sea necesario.

1. Pare el motor y espere a que se detengan todas las piezas en movimiento.
2. Desconecte el cable de la bujía (Fig. 10).
3. Quite la llave de contacto.
4. Conecte el cable del cargador de batería (suministrado con su cortacésped) al cable del arnés de cables.

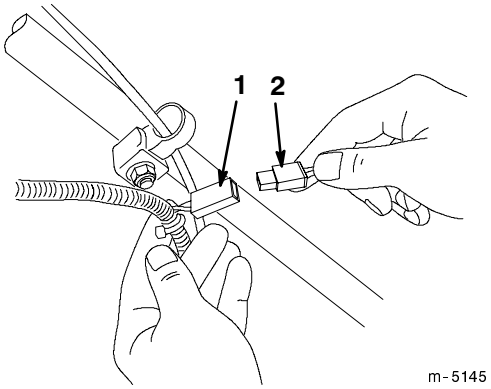

Figura 31

1. Cable del arnés de cables
2. Cable del cargador de la batería

5. Conecte el cargador a una toma de corriente de 120 VCA.
6. Cargue la batería durante el tiempo especificado
7. Desenchufe el cargador.

   Important Utilice solamente el cargador Toro; otros cargadores podrían dañar la batería. Siempre utilice el cargador en interiores y cargue la batería a temperatura ambiente (22°C) siempre que sea posible.
8. Conecte el cable de la bujía.

Cómo deshacerse de la batería

Warning

Los bornes, terminales y otros accesorios de la batería contienen plomo y compuestos de plomo, productos químicos reconocidos por el Estado de California como causantes de cáncer y daños reproductivos. ***Lávese las manos después de manejar el material.***

Important No tire baterías usadas a la basura.

Important Recicle o elimine las baterías selladas de plomo (ácido) según la normativa local.

La incineración, enterramiento o mezcla de baterías de plomo (ácido) selladas con los residuos sólidos municipales está **prohibido por la ley** en la mayoría de los lugares.

Devuelva esta batería a un centro homologado de reciclaje de baterías de plomo (ácido) selladas.

Póngase en contacto con los responsables locales de basuras si desea más información sobre la recogida, reciclaje y eliminación ecológicos de la batería.

Vaciado del depósito de combustible

1. Pare el motor y espere a que se enfríe.

Important Drene la gasolina solamente cuando el motor está frío.

2. Desconecte el cable de la bujía (Fig. 10).
3. Retire el tapón del depósito de combustible (Fig. 8).
4. Utilice una bomba de sifón para vaciar la gasolina a un recipiente de gasolina homologado y limpio.
5. Conecte el cable de la bujía.
6. Haga funcionar el motor hasta que se pare.
7. Vuelva a arrancar el motor para asegurarse de que no quede combustible en el carburador.

Almacenamiento

Para preparar el cortacésped para el almacenamiento cuando acabe la temporada de siega, siga los procedimientos de mantenimiento recomendados. Consulte Mantenimiento en la página 13.

Almacene el cortacésped en un lugar fresco y seco. Cubra el cortacésped para mantenerlo limpio y protegido.

Preparación del sistema de combustible

Warning

La gasolina puede vaporizarse si la almacena por largos periodos de tiempo, y puede explosionar si entra en contacto con llama desnuda.

- **No almacene gasolina por largos periodos de tiempo.**
- **No almacene el cortacésped con gasolina en el depósito de combustible o en el carburador en un lugar cerrado con llama desnuda. (Por ejemplo, el piloto de una caldera o un calentador de agua).**
- **Espere a que se enfríe el motor antes de guardar el cortacésped en un recinto cerrado.**

Vacíe el depósito de combustible durante la última operación de siega antes de almacenar el cortacésped.

1. Haga funcionar el cortacésped hasta que el motor se pare por haberse quedado sin gasolina.
2. Cebe el motor y arránquelo de nuevo.
3. Deje que funcione el motor hasta que se pare. Cuando ya no se puede arrancar el motor, está suficientemente seco.

Preparación del motor

1. Retire la bujía.
2. Usando una lata de aceite, añada aproximadamente una cucharada sopera de aceite al cárter a través del orificio de la bujía.
3. Gire lentamente el motor varias veces, usando la cuerda de arranque, para distribuir el aceite.
4. Instale la bujía pero **no** conecte el cable a la bujía.

Información general

1. Limpie la carcasa del cortacésped. Consulte Limpieza de los bajos de la carcasa del cortacésped en la página 14.
2. Limpie la suciedad y la broza del cilindro, de las aletas de la culata y de la carcasa del soplador.
3. Elimine los recortes de hierba, la suciedad y la grasa de las piezas externas del motor, la cubierta y la parte superior de la carcasa del cortacésped.
4. Compruebe la condición de la cuchilla. Consulte Mantenimiento de la cuchilla de corte en la página 18.
5. Apriete todos los pernos, tuercas y tornillos.
6. Lubrique las ruedas. Consulte Lubricación de la transmisión autopropulsada en la página 20.
7. Retoque todas las superficies pintadas oxidadas o descascarilladas con pintura, que puede adquirir en el Servicio Técnico Autorizado.
8. Prepare la batería para el almacenmaiento (Modelo de arranque eléctrico solamente). Cargue la batería durante 24 horas para asegurarse de que está completamente cargada (consulte Carga de la batería en la página 21), luego desenchufe el cargador de la batería y guarde el cortacésped en un lugar sin calefacción. Si es necesario almacenar el cortacésped en un lugar calentado, debe cargar la batería cada 90 días.

Cómo plegar el manillar

Warning

Si pliega o despliega incorrectamente el manillar, se podría aprisionar, estirar o dañar uno o más de los cables. Cualquier cable aprisionado, estirado o dañado puede causar un fallo de funcionamiento dando lugar a una condición operativa insegura.

- **No aprisione, estire ni dañe los cables.**
- **Maneje los cables con cuidado al plegar o desplegar el manillar.**
- **No utilice el cortacésped si uno o más de los cables está aprisionado, estirado o dañado. Póngase en contacto con su Servicio Técnico Autorizado.**

Important No retire ni afloje los pomos que fijan el manillar inferior al soporte-pivote. No pliegue el manillar superior hacia atrás.

1. Afloje los pomos que fijan el manillar superior.
2. Con cuidado, mueva hacia adelante la parte superior del manillar hasta que descanse sobre el motor (Fig. 32).

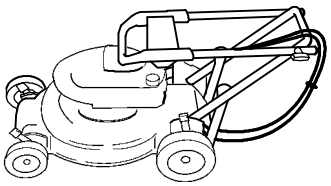

Figura 32

Después del almacenamiento

1. Despliegue con cuidado el manillar superior hasta que se acople al manillar inferior, luego apriete los pomos.

Warning

Si pliega o despliega incorrectamente el manillar, se podría aprisionar, estirar o dañar uno o más de los cables. Cualquier cable aprisionado, estirado o dañado puede causar un fallo de funcionamiento dando lugar a una condición operativa insegura.

- **No aprisione, estire ni dañe los cables.**
- **Maneje los cables con cuidado al plegar o desplegar el manillar.**
- **No utilice el cortacésped si uno o más de los cables está aprisionado, estirado o dañado. Póngase en contacto con su Servicio Técnico Autorizado.**

2. Compruebe y apriete todos los cierres.
3. Retire la bujía (Fig. 10) y haga girar el motor rápidamente usando el arrancador para eliminar el exceso de aceite del cilindro.
4. Limpie la bujía o cámbiela si está agrietada, rota o si los electrodos están desgastados.
5. Instale la bujía y apriétela a 20 Nm.
6. Realice los procedimientos de mantenimiento recomendados. Consulte Mantenimiento en la página 13.
7. Cargue la batería; consulte Cómo cargar la batería en la página 21.
8. Llene el depósito de combustible (Fig. 33) con gasolina fresca y limpia.

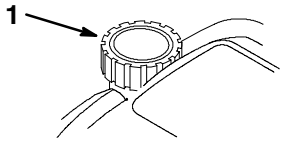

Figura 33

1. Tapón del depósito de combustible

9. Compruebe el nivel de aceite del motor
10. Conecte el cable de la bujía.

Accesorios

Es posible que su cortacésped incluya accesorios; los accesorios pueden adquirirse a su Distribuidor Autorizado. Para instalar correctamente estos accesorios, siga estas instrucciones:

Bolsa de recortes trasera

Instalación del conducto de descarga

1. Desconecte el cable de la bujía (Fig. 10).
2. Retire y guarde los cuatro pernos que fijan la tapa y el conjunto deflector al cortacésped (Fig. 34).

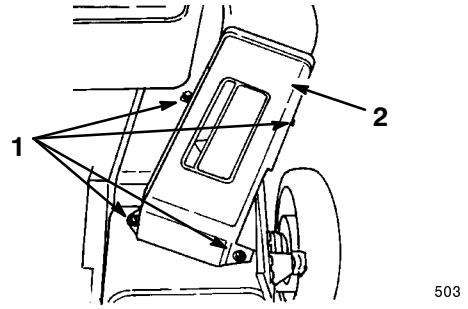

Figura 34

1. Perno (4)
2. Tapa y conjunto deflector

3. Coloque el conjunto de conducto de descarga y puerta en el cortacésped, alineando los taladros del conducto de descarga con los del cortacésped (Fig. 35).

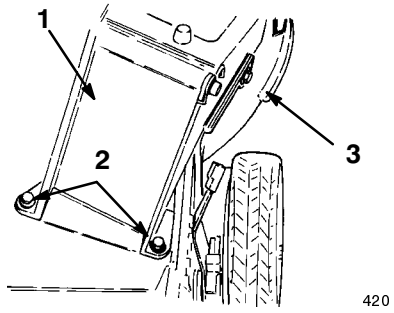

Figura 35

1. Conducto de descarga
2. Pernos verticales
3. Perno horizontal

4. Fije las esquinas delantera derecha, trasera derecha y trasera izquierda del conducto de descarga al cortacésped, usando los pernos que guardó en el paso 2. Instale el perno horizontal, más corto, en el taladro delantero derecho.
5. Fije el soporte de muelle y el conducto de descarga al cortacésped con el perno delantero izquierdo (Fig. 36).

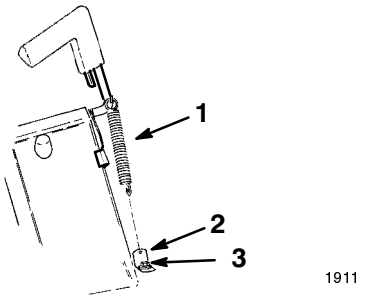

Figura 36

1. Muelle
2. Soporte de muelle
3. Perno delantero izquierdo

Note: Puede ser necesario usar un tubo de extensión (Fig. 37).

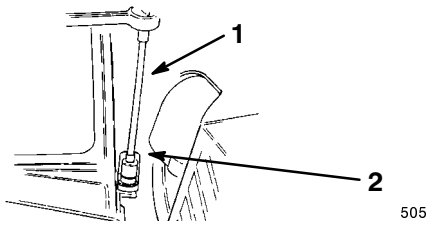

Figura 37

1. Tubo de extensión
2. Soporte de muelle

6. Enganche el extremo del muelle a través del agujero pequeño del soporte de muelle (Fig. 36).
7. Abra y cierre la puerta de descarga para asegurarse de que el muelle no entra en contacto con ninguna parte del motor, y que la puerta se cierra cuando usted suelta el tirador.

Warning

Un desgaste entre el muelle y alguna parte del motor podría causar una condición de operación insegura.

- **Asegúrese de que el muelle no entra en contacto ni con el depósito de combustible ni con ninguna parte del motor.**
- **Si el muelle entra en contacto con alguna parte del motor, no instale la bolsa en el cortacésped; póngase en contacto con un Distribuidor Autorizado antes de continuar.**

8. Conecte el cable de la bujía.

Uso de la bolsa de recortes

1. Pare el motor y espere a que se detengan todas las piezas en movimiento.
2. Asegúrese de que el tirador de la puerta de descarga está totalmente hacia adelante y que la clavija está enganchada en el cierre (Fig. 38).

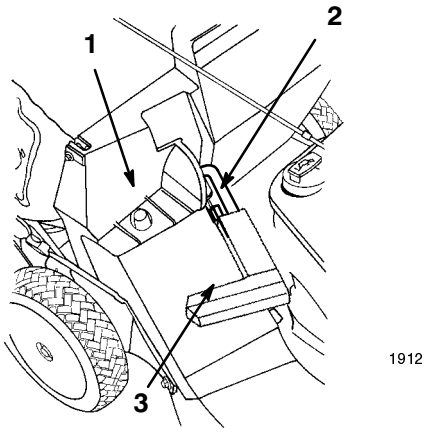

Figura 38

1. Marco de la bolsa sobre el poste de retención
2. Clavija en contacto con la placa del cierre.
3. Tirador hacia adelante del todo y puerta de descarga cerrada

3. Coloque el agujero del marco de la bolsa sobre el poste de retención en el conducto de descarga (Fig. 38).
4. Coloque la parte trasera del marco de la bolsa en la parte inferior del manillar.
5. Abra la puerta de descarga tirando hacia adelante del tirador de la puerta de descarga hasta que la clavija salga de la rampa de la puerta, y moviendo el tirador hacia atrás hasta que la clavija se bloquee en la muesca de la bolsa (Fig. 39).

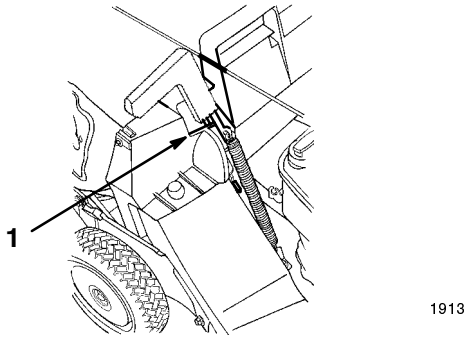

Figura 39

1. Clavija bloqueada en la muesca de la bolsa

Warning

Si la bolsa de recortes está desgastada, pueden arrojarse pequeñas piedras y otros residuos similares a la zona donde está el operador u otra persona, provocando lesiones personales graves o la muerte al operador o a la otra persona.

Compruebe frecuentemente la bolsa de recortes. Si está dañada, instale una bolsa de recambio Toro nueva.

6. Corte la hierba hasta que la bolsa esté llena.

Important No llene demasiado la bolsa.

7. Pare el motor y espere a que se detengan todas las piezas en movimiento.
8. Levante el tirador de la puerta de descarga para sacarlo de la muesca de la bolsa (Fig. 39), y muévalo hacia adelante hasta que se enganche en el cierre (Fig. 38).
9. Retire la bolsa del cortacésped y vacíe la hierba.

Asegúrese siempre de que la puerta de descarga se cierra cuando usted suelta el tirador. Si los residuos impiden que la puerta de descarga se cierre, limpie a fondo el interior del conducto de descarga y la puerta. Realice todas las operaciones de limpieza descritas en este manual.

Danger

Si la puerta de descarga no se abre por completo, el cortacésped podría arrojar objetos, causando lesiones personales graves o la muerte.

Si usted no puede cerrar la puerta de descarga porque los recortes de hierba obstruyen la zona de descarga, pare el motor, espere a que se detengan todas las piezas en movimiento y mueva el tirador de la puerta de descarga hacia adelante y hacia atrás suavemente hasta que pueda cerrar la puerta completamente. Si aún no puede cerrar la puerta de descarga, retire la obstrucción con un palo, no con la mano.

Danger

El cortacésped puede arrojar recortes de hierba y otros objetos por el conducto de descarga si éste está abierto. Los objetos arrojados con suficiente fuerza podrían causar lesiones personales graves o la muerte al operador o a otras personas.

No abra nunca la puerta del conducto de descarga con el motor en marcha.

Solución de problemas

Toro ha diseñado y fabricado su cortacésped para que funcione sin problemas. Compruebe cuidadosamente los siguientes componentes y elementos, y consulte Mantenimiento en la página 13 si desea más información. Si un problema no se soluciona, póngase en contacto con el Servicio Técnico Autorizado.

Problema	Posibles causas	Acción correctora
El motor no arranca	1. El depósito de combustible está vacío o el sistema de combustible contiene combustible viejo.	1. Drene y/o llene el depósito de combustible con gasolina fresca. Si el problema no se soluciona, póngase en contacto con el Servicio Técnico Autorizado.
	2. No se ha pulsado el cebador.	2. Pulse el cebador tres veces.
	3. El cable no está conectado a la bujía.	3. Conecte el cable de la bujía.
	4. La bujía está picada, sucia o la distancia entre los electrodos es incorrecta.	4. Inspeccione la bujía y ajuste el hueco si es necesario. Sustituya la bujía si está desgastada, sucia o agrietada.
	5. El fusible esta fundido.	5. Cambie el fusible.
	6. La carga de la batería es demasiado baja.	6. Arranque el motor manualmente, o cargue la batería y arranque el motor con el arrancador más tarde.
El motor es difícil de arrancar o pierde potencia	1. El depósito de combustible contiene combustible viejo.	1. Drene y llene el depósito de combustible con gasolina fresca.
	2. El orificio de ventilación del tapón del depósito de combustible está bloqueado.	2. Limpie el orificio de ventilación del tapón de combustible, o sustituya el tapón de combustible.
	3. El filtro del limpiador de aire está sucio y está obstruyendo el flujo de aire.	3. Limpie el prefiltro del limpiador de aire y/o cambie el filtro de papel.
	4. Los bajos de la plataforma del cortacésped contienen recortes y residuos.	4. Limpie los bajos de la plataforma del cortacésped.
	5. La bujía está picada, sucia o la distancia entre los electrodos es incorrecta.	5. Inspeccione la bujía y ajuste el hueco si es necesario. Sustituya la bujía si está desgastada, sucia o agrietada.
	6. El nivel de aceite en el cárter está bajo o el aceite está sucio.	6. Compruebe el aceite del motor. Cambie el aceite si está sucio o añada aceite si el nivel es bajo.

Problema	Posibles causas	Acción correctora
El motor no funciona suavemente	1. El cable no está conectado a la bujía.	1. Conecte el cable de la bujía.
	2. La bujía está picada, sucia o la distancia entre los electrodos es incorrecta.	2. Inspeccione la bujía y ajuste el hueco si es necesario. Sustituya la bujía si está desgastada, sucia o agrietada.
	3. El filtro del limpiador de aire está sucio y está obstruyendo el flujo de aire.	3. Limpie el prefiltro del limpiador de aire y/o cambie el filtro de papel.
El cortacésped o el motor vibra excesivamente	1. La cuchilla está doblada o desequilibrada.	1. Equilibre la cuchilla. Si la cuchilla está doblada, cámbiela.
	2. El perno de la cuchilla está suelto.	2. Apriete el perno de la cuchilla.
	3. Los bajos de la plataforma del cortacésped contienen recortes y residuos.	3. Limpie los bajos de la plataforma del cortacésped.
	4. Los pernos de montaje del motor están sueltos.	4. Apriete los pernos de montaje del motor.
Patrón de corte desigual	1. Las cuatro ruedas no están a la misma altura.	1. Ajuste las cuatro ruedas a la misma altura.
	2. La cuchilla no está afilada.	2. Afile y equilibre la cuchilla.
	3. Usted está segando repetidamente con el mismo patrón.	3. Cambie el patrón de siega.
	4. Los bajos de la plataforma del cortacésped contienen recortes y residuos.	4. Limpie los bajos de la plataforma del cortacésped.
Se atasca el conducto de descarga	1. La altura de corte es demasiado baja.	1. Eleve la altura de corte.
	2. Usted está segando demasiado deprisa.	2. Vaya más despacio.
	3. La hierba está húmeda.	3. Deje que la hierba se seque antes de segar.
	4. Los bajos de la plataforma del cortacésped contienen recortes y residuos.	4. Limpie los bajos de la plataforma del cortacésped.
El cortacésped no avanza	1. El cable de transmisión autopropulsada está mal ajustado o dañado.	1. Ajuste el cable de transmisión autopropulsada. Cambie el cable si es necesario.
	2. Hay residuos debajo de la cubierta de la correa.	2. Limpie los residuos de debajo de la cubierta de la correa.

La Garantía de Arranque de Toro

Garantía completa de cinco años en todos los motores Toro GTS®-5

Condiciones y Productos Cubiertos

The Toro Company y su afiliado, Toro Warranty Company, bajo un acuerdo entre sí, garantizan conjuntamente que su Motor Toro arrancará al primer o al segundo intento durante cinco años a partir de la fecha de compra – siempre que usted realice el mantenimiento de rutina requerido – y si esto no ocurre, lo repararemos sin cargo alguno. Esta garantía cubre el coste de piezas y mano de obra, pero usted debe pagar los costes de transporte. Esta garantía cubre los motores de cortacéspedes giratorios y productos para la nieve de Toro.

Instrucciones para Obtener Asistencia Bajo la Garantía

Si la capacidad de arranque de su Motor Toro disminuyese hasta el punto de no arrancar al primer o al segundo intento, realizados por un adulto de capacidad normal, siga estos procedimientos:

1. Póngase en contacto con algún Distribuidor Autorizado, Distribuidor Master Service o Distribuidor Toro (las Páginas Amarillas de su guía telefónica son una buena fuente de información). O llame al sistema de localización de distribuidores Toro 24 horas marcando el 1-800-421-9684.
2. Se le indicará cómo devolver su producto a ese punto de venta o a otro Distribuidor Autorizado Toro que le sea más cómodo.
3. Envíe al Distribuidor, junto con el producto, su registro de mantenimiento y el comprobante de compra.

Si por alguna razón usted no está satisfecho con el análisis que el Distribuidor ha realizado sobre la condición de arranque de su motor, o de la asistencia recibida, por favor no dude en ponerse en contacto con nosotros en la dirección siguiente:

Customer Service Department
Toro Warranty Company
8111 Lyndale Avenue South
Bloomington, MN 55420-1196
952-888-8801 ó 800-421-9684

Responsabilidades del Propietario

Usted debe mantener su Motor Toro siguiendo el calendario de mantenimiento descrito en el manual del operador. Usted debe registrar los trabajos de mantenimiento en el impreso que se incluye con el manual del operador, y guardar su comprobante de compra. Dicho mantenimiento rutinario, sea realizado por un distribuidor o por usted mismo, es por cuenta de usted.

Elementos y Condiciones No Cubiertos

No hay otra garantía expresa salvo la Garantía Toro de Cobertura Total y la cobertura especial de sistemas de emisión en algunos productos. Esta garantía no cubre:

- Cualquier reparación a productos usados con fines comerciales
- Mantenimiento normal, incluyendo cambio de bujías, filtro de aire, filtro de combustible, y ajustes al carburador.
- Cambio de aceite y lubricación
- Reparaciones o ajustes debidos a lo siguiente:
  - no se han seguido los procedimientos correctos de mantenimiento
  - la cuchilla del cortacésped giratorio o el sinfín/las palas del quitanieves han golpeado un objeto
  - existencia de contaminantes en el sistema de combustible
  - combustible o mezcla de combustible inadecuados (en caso de duda, consulte su manual del operador)
  - no se ha drenado el sistema de combustible antes de un periodo de inactividad superior a tres meses
  - mal uso, negligencia o accidentes
  - reparaciones o intentos de reparación por parte de personas no pertenecientes a un Distribuidor Autorizado.
- Hay condiciones de operación especiales que pueden requerir más de dos intentos de arranque, incluyendo las siguientes:
  - primer arranque después de un periodo extendido de inactividad o de almacenamiento estacional
  - arranque a baja temperatura, por ejemplo al inicio de la primavera o al final del otoño (sólo aplicable a cortacéspedes giratorios)
  - procedimientos de arranque incorrectos

  Si tiene dificultad al arrancar su unidad, por favor, revise el manual del operador para asegurarse de que está siguiendo los procedimientos de arranque correctos. Esto puede ahorrarle una visita innecesaria al Servicio Técnico.

Todas las reparaciones cubiertas por esta garantía deben ser realizadas por un Distribuidor Toro Autorizado usando piezas de repuesto aprobadas por Toro.

Condiciones Generales

La reparación por un Distribuidor Autorizado Toro es su único remedio bajo esta garantía.

Ni The Toro Company ni Toro Warranty Company son responsables de daños indirectos, incidentales o consecuentes en conexión con el uso de los Productos Toro cubiertos por esta garantía, incluyendo cualquier coste o gasto por la provisión de equipos de sustitución o servicio durante periodos razonables de mal funcionamiento o no utilización hasta la terminación de reparaciones bajo esta garantía.

Esta garantía le otorga a usted derechos legales específicos; es posible que usted tenga otros derechos que varían de un estado a otro.

Registro de Mantenimiento de la Garantía de Arranque

Para mantener la vigencia de la garantía de arranque, usted debe realizar el mantenimiento siguiente de acuerdo con el calendario de mantenimiento recomendado. Siga los procedimientos indicados en este manual del operador, y registre todas las actividades de mantenimiento en este impreso.

Fecha	Horas de uso	Mantenimiento del limpiador de aire (cortacéspedes solamente)	Cambio de aceite (no aplicable a motores de dos tiempos)	Lubricación de las ruedas (cortacéspedes solamente)	Verificación de la bujía	Preparación para el almacenamiento

Cortadoras de césped empujadas por el usuario a gasolina, inalámbricas eléctricas, y de 21″ para tareas comerciales

La Garantía Toro de Cobertura Total

Una garantía total
(Garantía Limitada para Uso Comercial)

Condiciones y productos cubiertos

Toro Company y su filial, Toro Warranty Company, conforme a un acuerdo conjunto, se comprometen a reparar cualquier producto Toro utilizado con fines residenciales* si presentara defectos en los materiales o mano de obra, o si dejara de funcionar debido al fallo de un componente. Los siguientes períodos de tiempo entran en vigor a partir de la fecha de la compra:

Productos	Período de Garantía
• Cortadoras empujadas por el usuario Super Recycler®	5 años de garantía completa
• Todos los demás	2 años de garantía completa
• Todas las baterías	1 año de garantía completa

Esta garantía cubre el coste de las piezas y la mano de obra, pero los costes de transporte corren a cargo del cliente.

Esta garantía se aplica a todas las cortadoras de césped de gasolina, inalámbricas, y eléctricas empujadas por el usuario.

* Un uso residencial normal se refiere al uso del producto en el terreno que rodea su hogar. El uso en más de una ubicación se considera un uso comercial y, en dicho momento, entrará en vigor la garantía para uso comercial

Garantía Limitada para Uso Comercial

Las cortadoras de césped eléctricas Toro, utilizadas para uso comercial, institucional o para alquiler están garantizadas contra los defectos de material y de mano de obra. El fallo de los componentes debido al desgaste normal no está cubierto por esta. Los siguientes períodos de tiempo entran en vigor a partir de la fecha de la compra:

Productos	Período de Garantía	
	Motor	Unidad completa
• Cortadoras de césped empujadas por el usuario, de 21″, para tareas comerciales	2 años limitada	1 año limitada
• Todos los demás	45 días limitada	45 días limitada

Instrucciones para obtener el servicio de garantía

Si cree que su producto Toro presenta un defecto de material o de mano de obra, póngase en contacto con el concesionario donde adquirió el producto o cualquier Concesionario de Servicio Autorizado o Concesionario central de servicio. Las páginas amarillas de su guía telefónica son una excelente referencia. El concesionario organizará las disposiciones necesarias para efectuar las reparaciones en su establecimiento o le recomendará otro Concesionario de Servicio Autorizado que le resulte más conveniente. Puede ser necesario presentar una prueba de compra (copia del cupón de registro, recibo de venta, etc.) para la validación de la garantía.

Si por cualquier razón no está satisfecho con el análisis del Concesionario de servicio sobre el defecto en materiales o mano de obra o si necesita referencias para un Concesionario de servicio Toro, sírvase ponerse en contacto con nosotros en la siguiente dirección:

Customer Service Department
Toro Warranty Company
8111 Lyndale Avenue South
Bloomington, MN 55420-1196
952-888-8801

Responsabilidades del propietario

Usted debe mantener su producto Toro siguiendo los procedimientos de mantenimiento descritos en el manual del operador. Dichas intervenciones de mantenimiento, tanto si las realiza Usted como un concesionario de servicio, corren a su cargo.

Piezas y condiciones no cubiertas por la garantía

No hay ninguna otra garantía explícita la cobertura del sistema especial de emisiones en algunos productos y la Garantía de Arranque Toro en los motores GTS. Esta garantía explícita no cubre

- El coste del servicio de mantenimiento normal o las piezas, tales como filtros, combustible, lubricantes, cambios de aceite, bujías, afilado de cuchillas, cuchillas muy estropeadas, ajustes de cable/varillaje o ajustes de frenos y embrague.
- Cualquier producto o pieza que haya sido alterado o mal utilizado o requiera ser sustituido o reparado debido al desgaste normal, accidentes o falta del adecuado mantenimiento.
- Reparaciones necesarias debido a combustible inadecuado, contaminantes en el sistema de combustible, o fallo para preparar debidamente el sistema de combustible antes de cualquier período de inutilización superior a tres meses.
- Reparaciones necesarias debido a un cuidado indebido de la batería, irregularidades en el suministro eléctrico, o la indebida preparación de la cortadora antes de cualquier período de inutilización.
- Gastos de recogida y entrega.

Todas las reparaciones cubiertas por esta garantía deben ser efectuadas por un Concesionario de servicio Toro autorizado utilizando piezas de repuesto homologadas Toro.

Condiciones generales

La reparación por un Concesionario de Servicio Toro Autorizado es su único remedio bajo esta garantía.

Ni Toro Company ni Toro Warranty Company son responsables por daños indirectos, incidentales o emergentes en conexión con el uso de los productos Toro cubiertos por esta garantía, incluyendo cualquier coste o gasto de proveer equipo sustitutivo o servicio durante razonables períodos de funcionamiento defectuoso o inutilización durante la realización de reparaciones cubiertas por esta garantía. Algunos países no permiten exclusiones de daños incidentales o emergentes, o limitaciones en la duración de una garantía implícita, de modo que las exclusiones y limitaciones anteriores pueden no aplicarse a usted.

Esta garantía le concede determinados derechos legales, pero puede usted tener también otros derechos que varíen de país a país.

Países distintos a Estados Unidos o Canadá

Los clientes que hayan adquirido los productos Toro exportados de los Estados Unidos, o Canadá, deben establecer contacto con su distribuidor (concesionario) Toro para obtener los criterios de garantía para su país, provincia o estado. Si, por alguna razón, no está satisfecho con la asistencia de su distribuidor o tiene dificultades para obtener la información relativa a la garantía, póngase en contacto con el importador Toro. Si, a pesar de todo, no obtiene la información necesaria, póngase en contacto directo con Toro Warranty Company.

Part No. 374-0001 Rev. A