Form No. 3444-646 Rev A

Count on it.

Manuel de l'utilisateur

Chargeur de batterie 60 V MAX pour Flex-Force Power System™

N° de modèle 81801—N° de série 321000001 et suivants

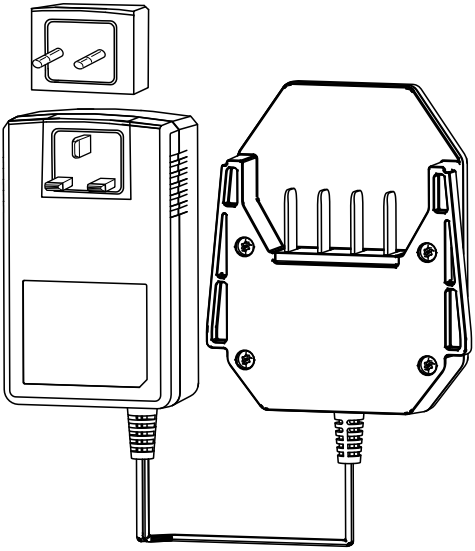

Enregistrez votre produit à www.Toro.com.
Traduction du texte d'origine (FR)

3444-646

Introduction

Ce chargeur de batterie est destiné au grand public. Le chargeur de batterie modèle 81801 est principalement conçu pour charger les batteries lithium-ion modèles 81820, 81825, 81850, 81860 et 81875. Il n'est pas conçu pour charger d'autres batteries. L'utilisation de ce produit à d'autres fins que celle prévue peut être dangereuse pour vous-même et toute personne à proximité.

Les batteries modèles 81820, 81825, 81850, 81860 et 81875 sont conçues pour être utilisées avec la plupart des produits Flex-Force Power System™ de Toro.

Lisez attentivement cette notice pour apprendre comment utiliser et entretenir correctement votre produit, et éviter ainsi de l'endommager ou de vous blesser. Vous êtes responsable de l'utilisation sûre et correcte du produit.

Pour plus d'informations, y compris des conseils de sécurité, des documents de formation, des renseignements concernant un accessoire, pour obtenir l'adresse d'un concessionnaire ou pour enregistrer votre produit, rendez-vous sur www.Toro.com.

Sécurité

CONSIGNES DE SÉCURITÉ IMPORTANTES

1. CONSERVEZ CES INSTRUCTIONS – Ce manuel contient d'importantes consignes de sécurité et d'utilisation pour les batteries modèles 81820, 81825, 81850, 81860 et 81875, et le chargeur de batterie modèle 81801.
2. Avant d'utiliser le chargeur de batterie, lisez toutes les instructions et mises en gardes qui apparaissent sur le chargeur, la batterie et le produit utilisant la batterie.
3. PRUDENCE – pour réduire les risques de blessures, chargez les batteries modèles 81820, 81825, 81850, 81860 et 81875 uniquement avec les chargeurs modèle 81801, 81802 ou 81805. Les batteries d'une autre marque peuvent exploser et causer des blessures ou des dommages matériels.

© 2021—The Toro® Company
8111 Lyndale Avenue South
Bloomington, MN 55420

Enregistrez votre produit à www.Toro.com.

Traduction du texte d'origine (FR)
Imprimé en Chine
Tous droits réservés

3444-646

4. ATTENTION – Vous pouvez causer un incendie ou un choc électrique si vous branchez le chargeur de batterie à une prise qui n'est pas de 220 à 240 V. Ne branchez pas le chargeur de batterie à une prise autre que 220 à 240 V. Pour un type de branchement différent, utilisez un adaptateur correctement configuré pour la prise, le cas échéant.
5. PRUDENCE – La batterie peut présenter un risque d'incendie ou de brûlure chimique en cas de mauvais traitement. Ne démontez pas la batterie. N'exposez pas la batterie à une température supérieure à 68 °C et ne l'incinérez pas. Remplacez toujours la batterie par une batterie Toro d'origine ; l'utilisation de tout autre type de batterie peut entraîner un incendie ou une explosion. Conservez les batteries hors de la portée des enfants et dans leur emballage d'origine jusqu'au moment de les utiliser.

I. Formation à l'utilisation

1. Ne confiez pas l'utilisation ou l'entretien de ce produit à des enfants ou à des personnes non qualifiées. Seules les personnes responsables, ayant suivi une formation, ayant lu et compris les instructions, et physiquement aptes sont autorisées à utiliser le produit.
2. N'autorisez pas les enfants à utiliser ou jouer avec la batterie ou le chargeur ; certaines législations imposent un âge minimum pour l'utilisation de ce type d'appareil.

II. Avant d'utiliser la machine

1. Utilisez les appareils uniquement avec les batteries spécifiquement prévues. L'utilisation d'autres types de batterie peut créer un risque de blessure et/ou d'incendie.
2. N'utilisez pas de batterie ou de chargeur endommagé ou modifié. Ils pourraient se comporter de manière imprévisible et causer un incendie, une explosion ou un risque de blessure.
3. Si le cordon d'alimentation du chargeur est endommagé, adressez-vous à un concessionnaire-réparateur agréé pour le remplacer.

III. Utilisation

1. N’utilisez pas de batteries non rechargeables.
2. Chargez la batterie uniquement avec le chargeur spécifié par Toro. Un chargeur convenant à un type de batterie peut créer un risque d'incendie s'il est utilisé avec une autre batterie.
3. Ne chargez la batterie que dans un endroit bien ventilé.

4. N'exposez pas la batterie ou le chargeur au feu ou à des températures supérieures à 100 °C.
5. Respectez toutes les instructions de charge et ne chargez pas la batterie à des températures hors de la plage spécifiée dans les instructions. Vous risquez sinon d'endommager la batterie et d'accroître le risque d'incendie.
6. Dans des conditions d'utilisation abusive, du liquide peut jaillir hors de la batterie ; évitez tout contact. En cas de contact accidentel avec le liquide, rincez à l'eau. En cas de contact du liquide avec les yeux, consultez un médecin. Le liquide éjecté de la batterie peut causer des irritations ou des brûlures.

IV. Entretien et remisage

1. N'autorisez pas les enfants à nettoyer ou faire l'entretien du chargeur de batterie.
2. Lorsque la batterie ne sert pas, rangez-la à l'écart d'objets métalliques tels que trombones, pièces de monnaie, clés, clous ou vis qui pourraient relier les bornes entre elles. Un court-circuit aux bornes de la batterie peut causer des brûlures ou un incendie.
3. N'essayez pas de réparer la batterie ou le chargeur. Pour assurer l'entretien sécuritaire du produit, confiez l'entretien de la batterie ou du chargeur de batterie à un concessionnaire-réparateur agréé qui utilise des pièces de rechange identiques.
4. Ne jetez pas la batterie au feu. L'élément pourrait exploser. Vérifiez si la réglementation locale impose des procédures de mise au rebut spéciales.

CONSERVEZ CES INSTRUCTIONS

Autocollants de sécurité et d'instruction

Des autocollants de sécurité et des instructions bien visibles par l'opérateur sont placés près de tous les endroits potentiellement dangereux. Remplacez tout autocollant endommagé ou manquant.

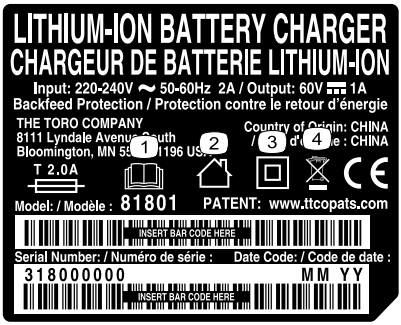

decal144-6022

144-6022

1. Lisez le *Manuel de l'utilisateur*.
2. Pour usage intérieur
3. Isolation double
4. Mettre au rebut en respectant l'environnement

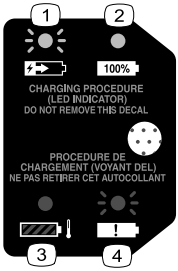

decal144-3094

144-3094

1. La batterie est en charge.
2. La batterie est complètement chargée.
3. La température de la batterie est supérieure ou inférieure à la plage de température appropriée.
4. Anomalie de charge de la batterie

Mise en service

Installation correcte de la fiche

Si nécessaire, retirez et installez la fiche correcte du chargeur correspondant à la prise, comme montré à la Figure 1.

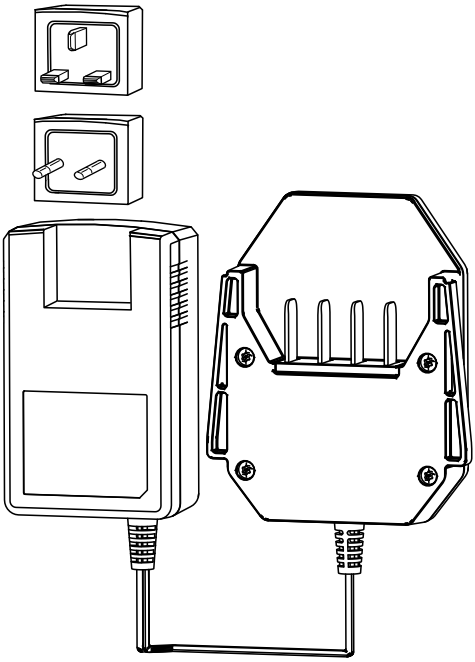

g347487

Figure 1

Vue d'ensemble du produit

Caractéristiques techniques

Chargeur de batterie

Modèle	**81801**
Type	Chargeur de batterie ion-lithium de 60 V MAX
Entrée	220 à 240 V c.a. 50-60 Hz 2,0 A max.
Sortie	60 V c.c. MAX 1,0 A

Batterie

Modèle	**81820**	**81825**	**81850**	**81860**	**81875**
Capacité de la batterie	2,0 Ah 108 Wh	2,5 Ah 135 Wh	4,0 Ah 216 Wh	6,0 Ah 324 Wh	7,5 Ah 405 Wh
Tension batterie nominale selon le fabricant = 60 V max., 54 V nominale. La tension réelle varie en fonction de la charge.					

Plages de températures adéquates

Charger la batterie entre	5 °C et 40 °C*
Utiliser la batterie entre	-30 °C et 49 °C
Ranger la batterie/le chargeur entre	5 °C et 40 °C*

*Le temps de charge sera plus long en dehors de cette plage de température. Rangez l'outil, la batterie et le chargeur dans un lieu fermé, propre et sec.

Rangez la machine, la batterie et le chargeur dans un lieu fermé, propre et sec.

Utilisation

Charge de la batterie

Important: **Chargez la batterie uniquement à une température comprise dans la plage adéquate ; voir Caractéristiques techniques (page 7).**

Remarque: À tout moment, appuyez sur le bouton indicateur de charge de la batterie pour afficher la charge actuelle (diodes).

1. Vérifiez que les évents de la batterie sont exempts de poussière et de débris.

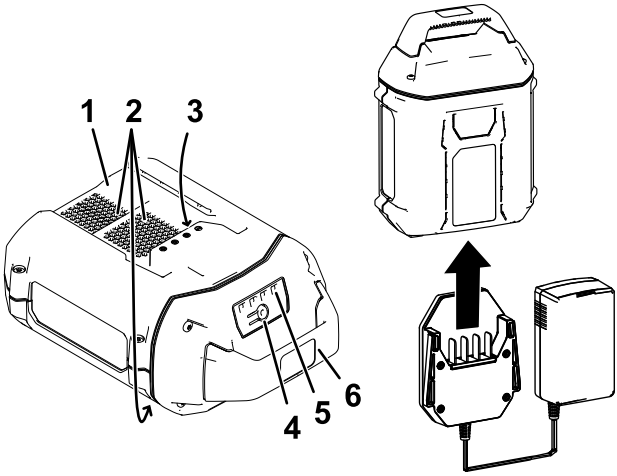

Figure 2

1. Logement de la batterie
2. Évents de la batterie
3. Bornes de la batterie
4. Bouton indicateur de charge de la batterie
5. Diodes (charge actuelle)
6. Poignée

2. Alignez le creux de la batterie (Figure 2) sur la languette du chargeur.
3. Insérez la batterie dans le chargeur jusqu'à ce qu'elle soit complètement enclenchée (Figure 2).
4. Pour retirer la batterie du chargeur, faites-la glisser vers l'arrière.

5. Reportez-vous au tableau ci-dessous pour interpréter les indications du voyant sur le chargeur de batterie.

Voyant	Indique
Éteint	Pas de batterie présente
Clignotement vert	La batterie est en charge
Vert	La batterie est chargée
Rouge	La température de la batterie et/ou du chargeur est supérieure ou inférieure à la plage appropriée.
Clignotement rouge	Anomalie de charge de la batterie*

* Voir Dépistage des défauts (page 11) pour plus d'informations.

Important: **Vous pouvez laisser la batterie dans le chargeur pendant une courte période entre deux utilisations.**

Si la batterie ne doit pas servir pendant une période prolongée, retirez-la du chargeur ; voir Remisage (page 10).

Entretien

Aucun entretien et aucune révision ne sont nécessaires dans des conditions normales de fonctionnement.

Pour nettoyer la surface de l'équipement, il suffit de l'essuyer avec un chiffon sec.

Ne démontez pas l'équipement ; s'il est endommagé, adressez-vous à votre concessionnaire-réparateur agréé.

Remisage

Important: **Rangez toujours la batterie à des températures comprises dans la plage adéquate ; voir** **Caractéristiques techniques (page 7)****.**

Important: **Si vous rangez le chargeur en fin de saison, assurez-vous qu'il est débranché et ne contient pas de batterie.**

- Débranchez le produit de l'alimentation (autrement dit, retirez la batterie) et recherchez tout dommage éventuel après utilisation.
- Ne rangez pas le chargeur en laissant la batterie dessus.
- Nettoyez le produit pour éliminer les corps étrangers.
- Ne rangez pas la machine en laissant la batterie dessus.
- Lorsqu'ils ne sont pas utilisés, rangez l'outil, la batterie et le chargeur de batterie hors de la portée des enfants.
- N'approchez pas l'outil, la batterie et le chargeur des agents corrosifs, tels les produits chimiques de jardinage et les sels de dégivrage.
- Pour réduire les risques de blessures graves, ne rangez pas la batterie à l'extérieur ou dans un véhicule.
- Rangez l'outil, la batterie et le chargeur dans un lieu fermé, propre et sec.

Dépistage des défauts

N'effectuez que les opérations décrites dans ces instructions. Tout autre travail d'inspection, d'entretien ou de réparation doit être réalisé par un centre d'entretien agréé ou autre spécialiste qualifié si vous n'arrivez pas à résoudre le problème vous-même.

Problème	Cause possible	Mesure corrective
Le chargeur de batterie ne fonctionne pas.	1. La température du chargeur est supérieure ou inférieure à la plage de température adéquate.	1. Débranchez le chargeur et placez-le dans un endroit sec où la température est comprise entre 5 °C et 40 °C.
	2. La prise sur laquelle le chargeur est branché n'est pas alimentée.	2. Adressez-vous à un électricien qualifié pour réparer la prise.
Le voyant sur le chargeur de batterie clignote en rouge.	1. Une erreur de communication s'est produite entre la batterie et le chargeur.	1. Retirez la batterie du chargeur, débranchez le chargeur de la prise et patientez 10 secondes. Rebranchez le chargeur dans la prise et insérez la batterie dans le chargeur. Si le voyant du chargeur clignote encore en rouge, répétez cette procédure. Si le voyant du chargeur de batterie clignote toujours en rouge après 2 tentatives, mettez la batterie au rebut correctement dans un centre de recyclage de batteries.
	2. La batterie est faible.	2. Mettez la batterie au rebut correctement dans un centre de recyclage de batteries.

Déclaration de confidentialité EEE/R-U

Utilisation de vos données personnelles par Toro

La société The Toro Company (« Toro ») respecte votre vie privée. Lorsque vous achetez nos produits, nous pouvons recueillir certaines données personnelles vous concernant, soit directement soit par l'intermédiaire de votre société ou concessionnaire Toro local(e). Toro utilise ces données pour s'acquitter d'obligations contractuelles, par exemple pour enregistrer votre garantie, traiter une réclamation au titre de la garantie ou vous contacter dans l'éventualité d'un rappel de produit, mais aussi à des fins commerciales légitimes, par exemple pour mesurer la satisfaction des clients, améliorer nos produits ou vous transmettre des informations sur les produits susceptibles de vous intéresser. Toro pourra partager les données personnelles que vous lui aurez communiquées avec ses filiales, concessionnaires ou autres partenaires commerciaux dans le cadre de ces activités. Nous pourrons aussi être amenés à divulguer des données personnelles si la loi l'exige ou dans le cadre de la cession, de l'acquisition ou de la fusion d'une société. Nous ne vendrons jamais vos données personnelles à aucune autre société aux fins de marketing.

Conservation de vos données personnelles

Toro conservera vos données personnelles aussi longtemps que nécessaire pour répondre aux fins susmentionnées et conformément aux dispositions légales applicables. Pour plus d'informations concernant les durées de conservation applicables, veuillez contacter legal@toro.com.

L'engagement de Toro en matière de sécurité

Vos données personnelles pourront être traitées aux États-Unis ou dans tout autre pays où la législation concernant la protection des données peut être moins rigoureuse que celle de votre propre pays de résidence. Chaque fois que nous transférerons vos données personnelles hors de votre pays de résidence, nous prendrons toutes les dispositions légales requises pour mettre en place toutes les garanties nécessaires visant à la protection et au traitement sécurisé de vos données.

Droits d'accès et de rectification

Vous pouvez être en droit de corriger ou de consulter vos données personnelles, ou encore de vous opposer à leur traitement, ou d'en limiter la portée. Pour ce faire, veuillez nous contacter par courriel à legal@toro.com. Si vous avez la moindre inquiétude concernant la manière dont Toro a traité vos données personnelles, nous vous encourageons à nous en faire part directement. Veuillez noter que les résidents européens ont le droit de porter plainte auprès de leur Autorité de protection des données.