Form No. 3444-915 Rev A

TORO®

Count on it.

Podręcznik operatora

Grabie zębate

Jednostki jezdne Sand Pro®/Infield Pro® serii 3040 oraz 5040

Model nr 08751—Numer seryjny 400000000 i wyższe

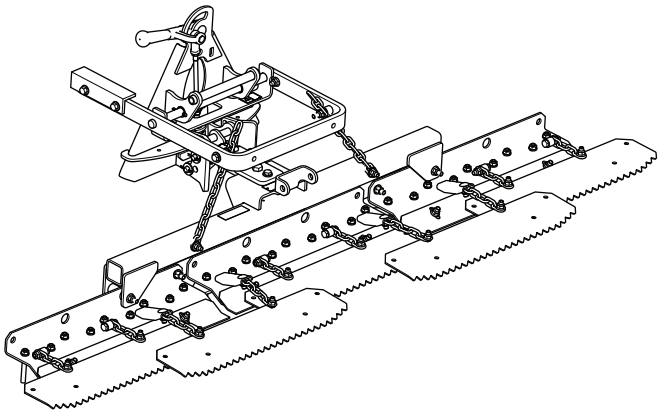

Zarejestruj produkt pod adresem www.Toro.com.
Tłumaczenie oryginału (PL)

CE

3444-915

Wprowadzenie

Należy przeczytać uważnie poniższe informacje, aby poznać zasady właściwej obsługi i konserwacji urządzenia, nie uszkodzić go i uniknąć obrażeń ciała. Odpowiedzialność za prawidłowe i bezpieczne użytkowanie produktu spoczywa na użytkowniku.

Aby uzyskać informacje na temat urządzenia i akcesoriów, znaleźć dealera lub zarejestrować swoje urządzenie, skontaktuj się bezpośrednio z firmą Toro za pomocą witryny internetowej www.Toro.com.

Aby skorzystać z serwisu, zakupić oryginalne części firmy Toro lub uzyskać dodatkowe informacje, należy skontaktować się z autoryzowanym przedstawicielem serwisowym lub biurem obsługi klienta firmy Toro. Prosimy o przygotowanie numeru modelu i numeru seryjnego produktu. Rysunek 1 przedstawia położenie oznaczenia modelu oraz numeru seryjnego na urządzeniu. Należy zapisać je w przewidzianym na to miejscu.

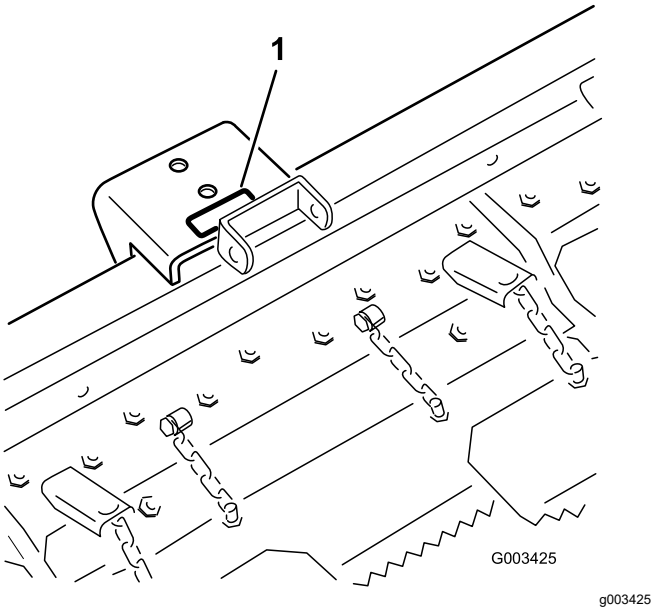

Rysunek 1

1. Położenie numeru modelu i numeru seryjnego

Model nr _____
Numer seryjny _____

Niniejsza instrukcja zawiera opis potencjalnych zagrożeń, a zawarte w niej ostrzeżenia zostały oznaczone symbolem ostrzegawczym (Rysunek 2), który sygnalizuje niebezpieczeństwo mogące spowodować poważne obrażenia lub śmierć w razie zlekceważenia zalecanych środków ostrożności.

g000502

Rysunek 2

Symbol ostrzegawczy

W niniejszej instrukcji występują dwa słowa podkreślające wagę informacji. **Ważne** zwraca uwagę na szczególne informacje techniczne, a **Uwaga** podkreśla informacje ogólne wymagające szczególnej uwagi.

Spis treści

Bezpieczeństwo 3
Naklejki informacyjne i ostrzegawcze 3
Montaż 4
1 Montaż grabi 5
2 Montaż grabi zębatych na jednostce jezdnej 6
3 Regulacja zespołu łączącego 7
Przegląd produktu 8
Działanie 9
Okres próbny 9
Wskazówki dotyczące grabienia 9
Schemat grabienia 9
Wjeżdżanie do pułapki i wyjeżdżanie z niej 9
Regulacja kąta grabi 9
Regulacja listew 10
Regulacja ograniczników śrubowych grabi 10
Korzystanie z obciążników 10
Ustawienie pozycji transportowej 11
Kontrola i czyszczenie grabi oraz jednostki jezdnej 11
Konserwacja 12
Smarowanie adaptera osprzętu 12

© 2018—The Toro® Company
8111 Lyndale Avenue South
Bloomington, MN 55420

Napisz do nas pod adres www.Toro.com.
Wydrukowano w Stanach Zjednoczonych
Wszelkie prawa zastrzeżone

Bezpieczeństwo

Naklejki informacyjne i ostrzegawcze

Etykiety dotyczące bezpieczeństwa oraz instrukcje są wyraźnie widoczne dla operatora i znajdują się w pobliżu wszystkich miejsc potencjalnego zagrożenia. Uszkodzone i brakujące etykiety należy wymienić.

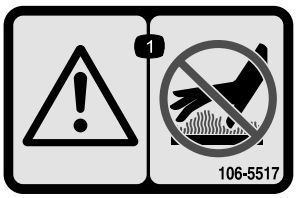

decal106-5517

106-5517

1. Ostrzeżenie – nie dotykaj gorącej powierzchni.

Montaż

Elementy luzem

Za pomocą poniższego zestawienia sprawdź, czy zostały dostarczone wszystkie elementy.

Procedura	Opis	Ilość	Sposób użycia
1	Zespół grabi zębatych Dyszel Śruba (½ x 1¾ cala) Nakrętka kołnierzowa (½ cala) Nakrętka sześciokątna (½ cala) Śruba z łbem kołnierzowym (⅜ x 1 cal) Nakrętka kołnierzowa (⅜ cala) Zespół adaptera osprzętu Zawleczka Zespół ramienia podnoszącego Sworzeń obrotu Śruba (⅜ x 1¼ cala) Przeciwnakrętka (⅜ cala)	1 1 1 1 1 1 1 1 2 1 1 1 1	Zamontuj grabie
2	Śruba (⅜ x 2½ cala) Podkładka (⅜ x ⅞ cala) Rozpórka Przeciwnakrętka (⅜ cala)	2 4 2 2	Zamocuj grabie zębate na jednostce jezdnej.
3	Nie są potrzebne żadne części	–	Wyreguluj zespół łączący.

1

Montaż grabi

Części potrzebne do tej procedury:

1	Zespół grabi zębatych
1	Dyszel
1	Śruba (½ x 1¾ cala)
1	Nakrętka kołnierzowa (½ cala)
1	Nakrętka sześciokątna (½ cala)
1	Śruba z łbem kołnierzowym (⅜ x 1 cal)
1	Nakrętka kołnierzowa (⅜ cala)
1	Zespół adaptera osprzętu
2	Zawleczka
1	Zespół ramienia podnoszącego
1	Sworzeń obrotu
1	Śruba (⅜ x 1¼ cala)
1	Przeciwnakrętka (⅜ cala)

Procedura

1. Luźno zamocuj dyszel do przedniego otworu w zespole wieszaka (Rysunek 3) za pomocą śruby (½ x 1¾ cala), nakrętki kołnierzowej (½ cala) i nakrętki sześciokątnej (½ cala).

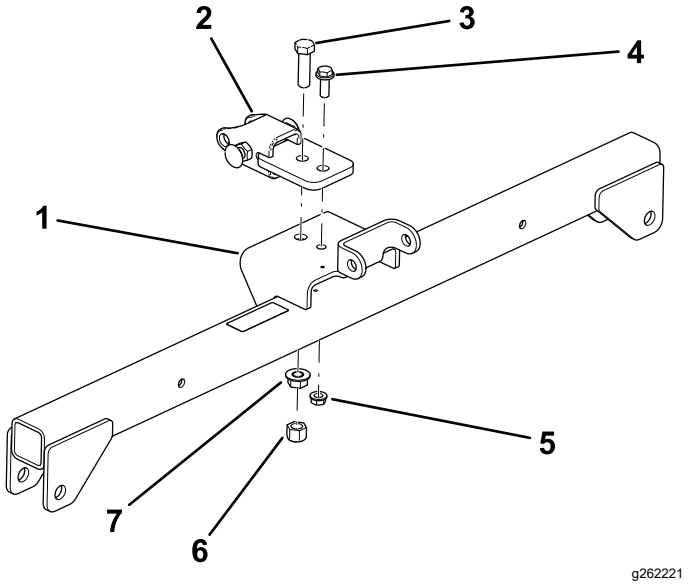

Rysunek 3

1. Zespół wieszaka
2. Dyszel
3. Śruba (½ x 1 ¾ cala)
4. Śruba (⅜ x 1 cal)
5. Nakrętka kołnierzowa (⅜ cala)
6. Nakrętka sześciokątna (½ cala)
7. Nakrętka kołnierzowa (½ cala)

2. Luźno zamocuj rurę z wypustem do tylnego otworu w zespole wieszaka za pomocą śruby z łbem kołnierzowym (⅜ x 1 cal) i nakrętki kołnierzowej (⅜ cala).

   Dokręć nakrętki w następujący sposób:

   - Nakrętka kołnierzowa (½ cala) — od 104 do 126 N·m
   - Nakrętka sześciokątna (½ cala) — od 91 do 113 N·m
   - Nakrętka kołnierzowa (⅜ cala) — od 22 do 27 N·m

3. Ustaw ramię podnoszące ze wspornikiem na adapterze osprzętu (Rysunek 4) i połącz je za pomocą sworznia obrotu w sposób pokazany na Rysunek 5.

   Informacja: Podczas przesuwania adaptera osprzętu użyj uchwytu umieszczonego z tyłu adaptera (Rysunek 4).

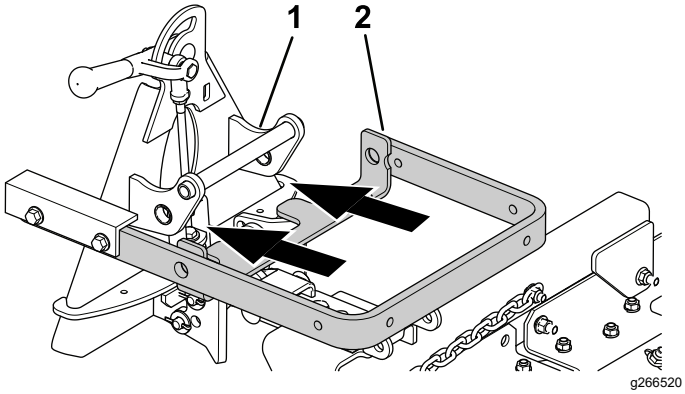

Rysunek 4

1. Adapter osprzętu
2. Ramię podnoszące

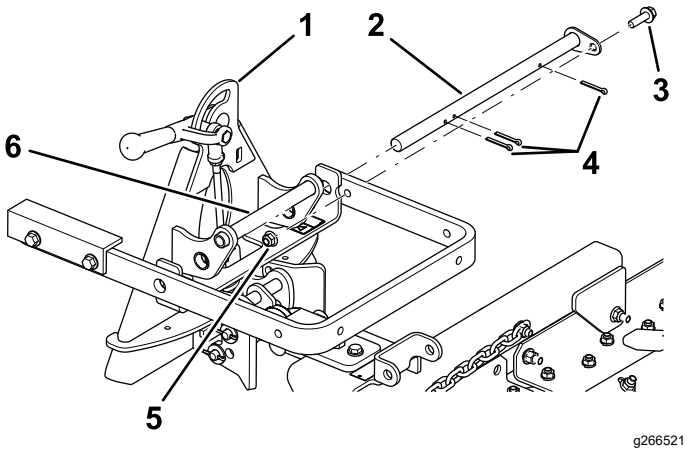

Rysunek 5

1. Adapter osprzętu
2. Sworzeń obrotu
3. Zawleczki sworzni
4. Śruba (⅜ x 1¼ cala)
5. Przeciwnakrętka (⅜ cala)
6. Uchwyt

4. Zamocuj sworzeń obrotu (Rysunek 5) za pomocą 3 zawleczek i śruby (⅜ x 1¼ cala) oraz przeciwnakrętki (⅜ cala).

2

Montaż grabi zębatych na jednostce jezdnej

Części potrzebne do tej procedury:

2	Śruba (⅜ x 2½ cala)
4	Podkładka (⅜ x ⅞ cala)
2	Rozpórka
2	Przeciwnakrętka (⅜ cala)

Procedura

1. Zdemontuj wszelki osprzęt, jaki może być zamocowany z tyłu maszyny.
2. Opuść adapter jednostki jezdnej i cofając wjedź nią na pozycję przed adapterem osprzętu.

   Informacja: Upewnij się, że dźwignia blokady jest przekręcona w stronę lewą (w pozycję odblokowania) patrząc od tyłu maszyny.
3. Nasuń adapter osprzętu na adapter jednostki jezdnej.

   Ważne: **Długie ramię zespołu ramienia podnoszącego musi znajdować się pod zespołem tylnej ramy jednostki jezdnej (Rysunek 6).**

   ⚠ OSTROŻNIE

   Niebezpieczeństwo zakleszczenia palców pomiędzy adapterami osprzętu i jednostki jezdnej.

   Zawsze podnoś i przesuwaj osprzęt za pomocą uchwytu z tyłu adaptera osprzętu (Rysunek 6).
4. Przekręć dźwignię blokady w prawo, aby zablokować obydwa adaptery względem siebie.
5. Zamocuj górne ogniwo każdego z łańcuchów od zewnętrznej strony ramienia podnoszącego (Rysunek 6) za pomocą śruby (⅜ x 2½ cala), 2 podkładek (⅜ x ⅞ cala), rozpórki i nakrętki (⅜ cala).

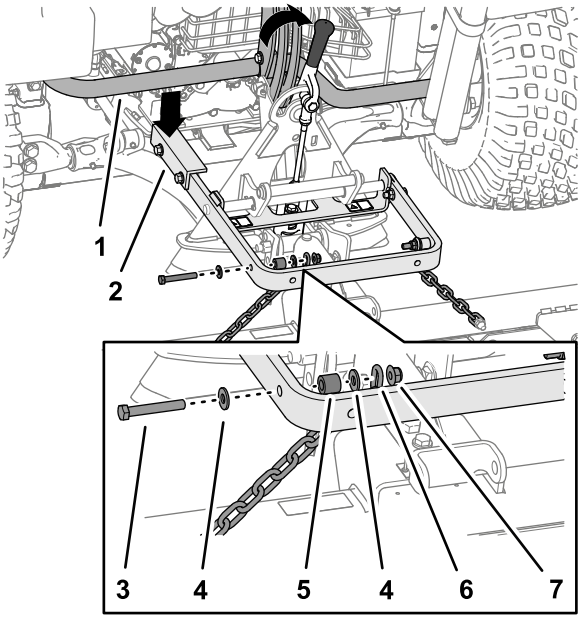

g220791

Rysunek 6

1. Rama rurowa jednostki jezdnej
2. Długie ramię zespołu ramienia podnoszącego
3. Śruba (⅜ x 2½ cala)
4. Podkładka (⅜ x ⅞ cala)
5. Rozpórka
6. Łańcuch
7. Przeciwnakrętka (⅜ cala)

Informacja: Poprawne działanie grabi wymaga, aby po opuszczeniu grabi do dolnej pozycji (roboczej) łańcuchy nie były naprężone.

Informacja: Upewnij się, że wszystkie grabie wykańczające nakładają się prawidłowo, układając płasko bez żadnych splątanych lub skręconych łańcuchów.

3

Regulacja zespołu łączącego

Nie są potrzebne żadne części

Procedura

1. Po zamontowaniu grabi i podłączeniu do jednostki jezdnej podnieś osprzęt.
2. Zmierz odstęp między grubą podkładką a oparciem jarzma podnoszenia na adapterze osprzętu w sposób pokazany na Rysunek 7.

   Informacja: Łącznik jest prawidłowo wyregulowany, jeśli pomiar wykaże luz od 1,5 do 2 mm między grubą podkładką a oparciem na jarzmie podnoszenia (Rysunek 7).

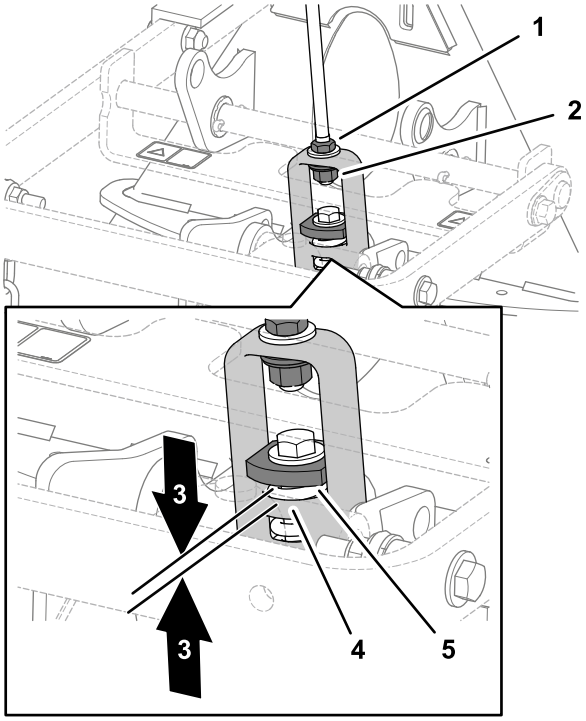

g220790

Rysunek 7

1. Nakrętka zabezpieczająca
2. Nakrętka regulacyjna
3. Od 1,5 do 2 mm
4. Oparcie na jarzmie podnoszenia
5. Gruba podkładka

3. Jeżeli szerokość odstępu jest inna niż wymagana, poluzuj przeciwnakrętkę, a następnie dokręć lub poluzuj nakrętkę regulacyjną na zespole łączącym tak, aby uzyskać odpowiedni odstęp (Rysunek 7).

Przegląd produktu

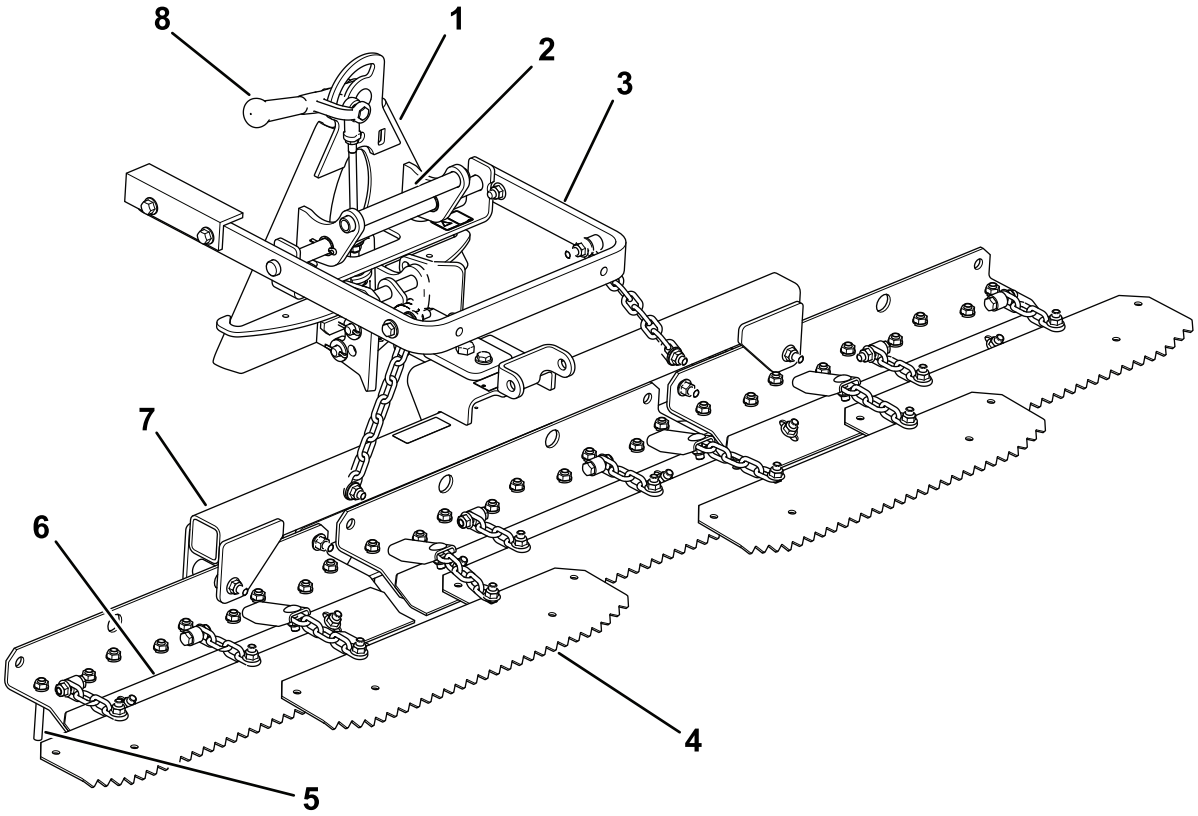

g262222

Rysunek 8

1. Adapter osprzętu
2. Uchwyt
3. Ramię podnoszące
4. Grabie wykańczające
5. Ząb
6. Listwa
7. Wieszak grabi zębatych
8. Dźwignia blokady

Działanie

Przed przystąpieniem do grabienia pułapki piaskowej należy przeczytać ten rozdział. Istnieją różne czynniki określające konieczność przeprowadzenia regulacji grabi zębatych. Struktura i głębokość piasku, zawartość wilgoci, obecność chwastów oraz stopień ubicia mogą się różnić w zależności od pól, a nawet różnych bunkrów na tym samym polu. Należy dostosować ustawienia grabi w celu uzyskania najlepszych rezultatów na swoim obszarze.

Okres próbny

Grabienie należy przećwiczyć na dużej i poziomej pułapce na danym polu golfowym. Należy poćwiczyć ruszanie, zatrzymywanie się, skręcanie, podnoszenie i opuszczanie grabi, wjeżdżanie na obszar pułapki, wyjeżdżanie z niego itp. Próby wykonuj przy umiarkowanej prędkości obrotowej oraz niskiej prędkości jazdy. Przećwiczenie tego rodzaju jazdy pozwoli nabrać pewności przy użytkowaniu maszyny.

Informacja: Nie cofaj jednostką jezdną z opuszczonym osprzętem. Może to spowodować uszkodzenie osprzętu.

Wskazówki dotyczące grabienia

Jeżeli piasek jest wystarczająco głęboki, na obszarach poziomych możesz grabić aż do krawędzi pułapki.

Jeżeli piasek przechodzi na obszar pokryty trawą, w celu uniknięcia naruszania głębszych warstw gleby należy zachować odpowiednią odległość od krawędzi bunkra.

Nie grab zbyt blisko krótkiego i stromego zbocza. Piasek będzie tylko przesypywał się w kierunku niższej części bunkra.

Na stromych zboczach i małych zagłębieniach konieczne może być skorygowanie wyglądu za pomocą grabi ręcznych.

Schemat grabienia

Pułapkę należy grabić zgodnie ze schematem przedstawionym na Rysunek 9. Schemat ten pozwala uniknąć niepotrzebnego nakładania się torów jazdy i ograniczy ubijanie do minimum, a ponadto umożliwia tworzenie starannych, atrakcyjnych motywów na powierzchni pułapki.

Wjedź na pułapkę, jadąc na wprost wzdłuż dłuższego wymiaru od najłagodniejszej strony. Przejedź przez środek pułapki, dojeżdżając prawie do końca, skręć w dowolną stronę możliwie najostrzej i jedź z powrotem wzdłuż trasy pierwszego przejazdu. Prowadź maszynę po trasie rozszerzającej się spirali w sposób pokazany na rysunku i wyjedź z pułapki pod kątem prostym na poziomy teren.

Strome, krótkie stoki i niewielkie zagłębienia grab ręcznie.

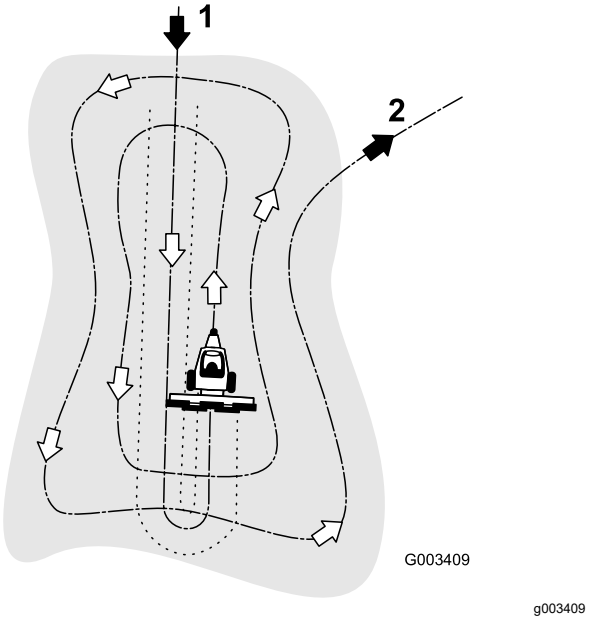

Rysunek 9

1. Wjedź na pułapkę, jadąc na wprost wzdłuż dłuższego wymiaru od strony poziomego terenu.
2. Wyjedź z pułapki pod kątem prostym na poziomy teren.

Wjeżdżanie do pułapki i wyjeżdżanie z niej

Podczas wjeżdżania do pułapki nie opuszczaj grabi, zanim grabie nie znajdą się nad piaskiem. Zapobiegnie to wyrywaniu murawy lub nagarnianiu do pułapki ścinków trawy lub innych zanieczyszczeń. Opuść grabie, gdy maszyna się porusza.

Podczas wyjeżdżania rozpocznij unoszenie grabi, gdy przednie koła opuszczą obszar pułapki. Podczas wyjeżdżania grabie będą się unosić i nie będą wygarniać piasku z pułapki na trawę.

Po krótkim czasie, dzięki zdobytemu doświadczeniu i ćwiczeniom operator będzie w stanie wyczuć właściwy moment wjeżdżania do pułapki i wyjeżdżania z niej.

Regulacja kąta grabi

Położenie grabi można dostosować tak, aby zwiększyć lub zmniejszyć ich oddziaływanie na piasek. W celu uzyskania bardziej agresywnego ustawienia należy zamontować dyszel i grabie w sposób pokazany na poniższych ilustracjach.

Ustawienie najmniejszego zagłębienia zębów

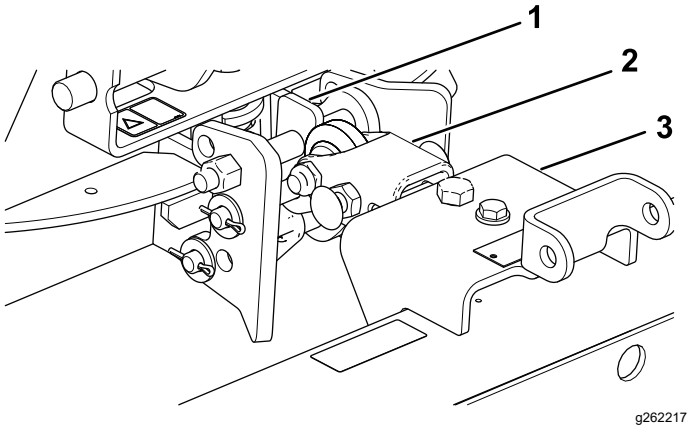

Rysunek 10

1. Płaska strona u góry
2. Dyszel
3. Grabie

1. Zamontuj zespół zaczepu tak, aby płaska strona była u góry (Rysunek 10).
2. Zamontuj dyszel od spodu zespołu wieszaka (Rysunek 10).

Ustawienie największego zagłębienia zębów

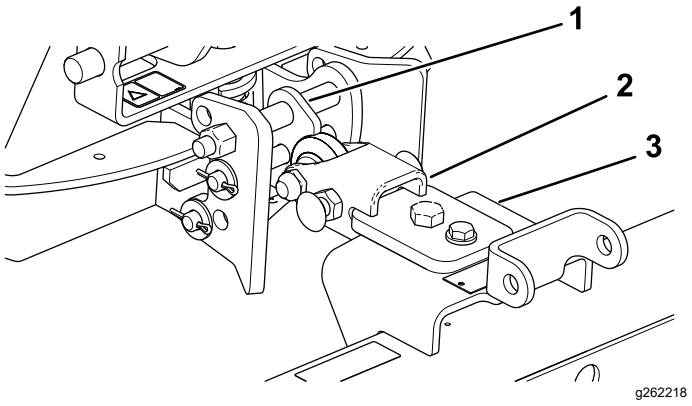

Rysunek 11

1. Klin u góry
2. Dyszel
3. Grabie

1. Zamontuj zespół zaczepu tak, aby strona z klinem była u góry (Rysunek 11).
2. Zamontuj dyszel od góry zespołu wieszaka (Rysunek 11).

Regulacja listew

Możesz dostosować długość listew, aby zwiększyć lub zmniejszyć stopień penetracji przez zęby.

Poluzuj śruby mocujące listwy, przesuń listwę w górę lub w dół do wybranego położenia, a następnie dokręć śruby (Rysunek 12).

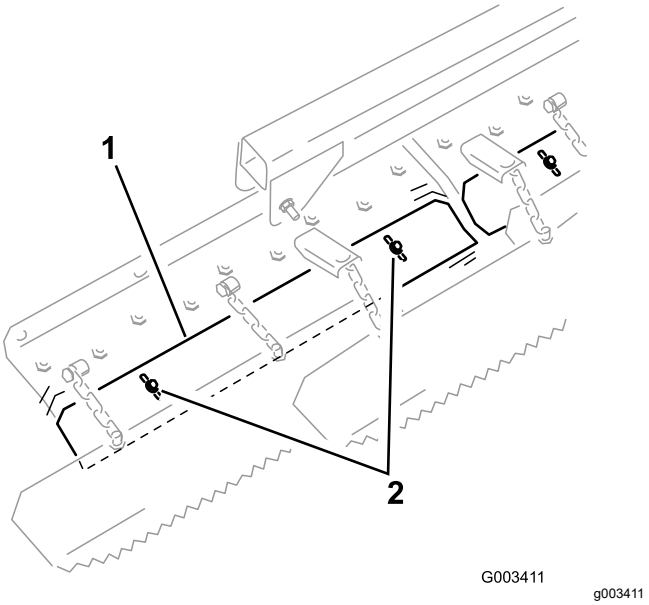

Rysunek 12

1. Listwa
2. Śruby mocujące

Regulacja ograniczników śrubowych grabi

Poluzuj nakrętki zabezpieczające i obróć ograniczniki śrubowe grabi (Rysunek 13), aby ograniczyć wychylanie grabi na boki. Dokręć nakrętki zabezpieczające w celu zablokowania położenia.

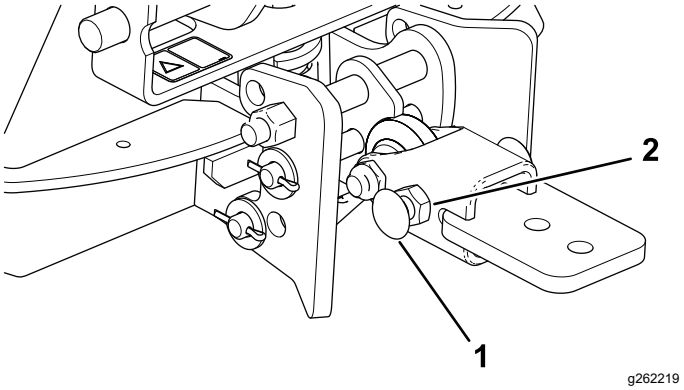

Rysunek 13

1. Ogranicznik śrubowy (2)
2. Nakrętka zabezpieczająca (2)

Korzystanie z obciążników

Jeżeli piasek jest wilgotny lub gruby, lub jeśli w bunkrach znajdują się głębokie ślady, można założyć

opcjonalne obciążniki na grabie wykańczające. Należy zamówić część nr 18-7570 u autoryzowanego dystrybutora Toro.

Ustawienie pozycji transportowej

Wykonaj poniższą procedurę w celu uniesienia grabi na czas transportu:

1. Opuść grabie i zespół podnoszący tak nisko, jak to możliwe.
2. Odłącz łańcuchy od ramion podnoszenia i zamocuj je w wyższej pozycji.

Informacja: Właściwe funkcjonowanie grabi będzie możliwe po ustawieniu łańcuchów w początkowej, luźnej pozycji.

Kontrola i czyszczenie grabi oraz jednostki jezdnej

Po grabieniu maszynę należy dokładnie umyć. Po każdym użyciu należy spłukać piasek, gdyż maszyna jest używana głównie w piasku, a ma on właściwości ścierne. W przypadku częstego mycia maszyny (zanim będzie on mógł zbrylić się) należy ją spłukać strumieniem wody z węża ze zdjętą dyszą. Woda pod wysokim ciśnieniem mogłaby spowodować dostanie się piasku do miejsc wrażliwych na zużycie, w których piasek zachowywałby się jak ścierniwo.

Informacja: Jeżeli adapter osprzętu przywrze do adaptera jednostki jezdnej, należy wsunąć łapkę do gwoździ lub wkrętak w szczelinę i rozpierając rozłączyć elementy (Rysunek 14).

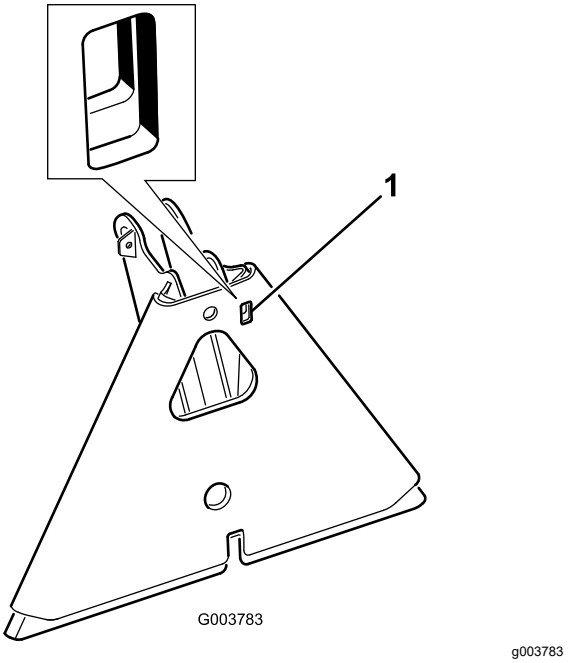

Rysunek 14

1. Otwór

Konserwacja

Smarowanie adaptera osprzętu

Jeżeli dźwignia blokująca adaptera osprzętu nie chce się łatwo i swobodnie poruszać, należy ją lekko posmarować smarem w miejscach wskazanych na Rysunek 15.

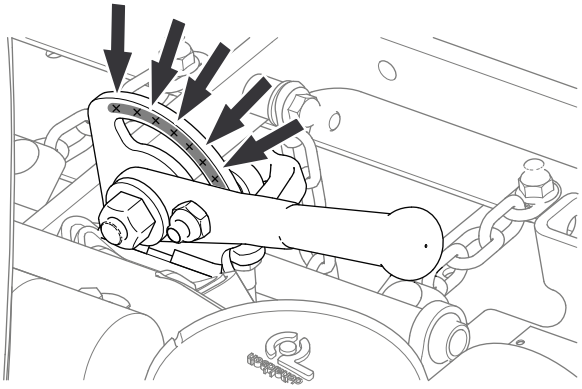

g220788

Rysunek 15

Notatki:

Notatki:

Polityka ochrony prywatności (Europa)

Informacje gromadzone przez firmę Toro
Toro Warranty Company (Toro) szanuje prywatność użytkownika. W celu przetwarzania Twojego zgłoszenia naprawy gwarancyjnej i kontaktowania się z Tobą w przypadku wycofania produktu z rynku, prosimy o udostępnienie nam pewnych danych osobowych, bezpośrednio lub za pośrednictwem lokalnego oddziału firmy Toro lub sprzedawcy.

System gwarancyjny firmy Toro mieści się na serwerach znajdujących się w Stanach Zjednoczonych, gdzie przepisy dotyczące ochrony prywatności mogą nie zapewniać takiej samej ochrony, jaka obowiązuje w kraju użytkownika.

UDOSTĘPNIAJĄC NAM DANE OSOBOWE, UŻYTKOWNIK WYRAŻA ZGODĘ NA PRZETWARZANIE DANYCH OSOBOWYCH W SPOSÓB OPISANY W POWIADOMIENIU DOTYCZĄCYM PRYWATNOŚCI.

Sposób, w jaki Toro wykorzystuje informacje
Firma Toro może używać Twoich danych osobowych do przetwarzania zgłoszeń napraw gwarancyjnych oraz kontaktowania się z Tobą w przypadku wycofania produktu z rynku lub z wszelkich innych powodów, o których Cię informujemy. Firma Toro może w związku z tymi działaniami udostępniać informacje użytkownika firmom od siebie zależnym, przedstawicielom lub innym partnerom biznesowym. Nie przekażemy Twoich danych osobowych żadnej innej firmie. Zastrzegamy sobie prawo do ujawnienia danych osobowych w celu zapewnienia zgodności z obowiązującymi przepisami i żądaniami właściwych organów władzy, zapewnienia prawidłowego funkcjonowania poszczególnych systemów oraz w celu ochrony własnych interesów lub innych użytkowników.

Przechowywane danych osobowych
Dane osobowe są przechowywane tak długo, jak jest to niezbędne dla celów, do których zostały pierwotnie pozyskane, dla innych zgodnych z prawem celów (takich jak zgodność z przepisami) lub jest to wymagane przez odpowiednie prawo.

Troska firmy Toro o zapewnienie ochrony danych osobowych
Podejmujemy odpowiednie środki ostrożności w celu zapewnienia bezpieczeństwa Twoich danych osobowych. Podejmujemy również działania mające na celu utrzymanie dokładności i aktualności danych osobowych.

Dostęp i poprawianie danych osobowych
Jeśli chcesz sprawdzić lub poprawić swoje dane osobowe, prosimy o kontakt drogą elektroniczną na adres: legal@toro.com.

Australijskie prawo konsumenta

Klienci z Australii mogą znaleźć szczegółowe dane, związane z australijskim prawem konsumenta wewnątrz opakowania lub uzyskać te dane u przedstawiciela firmy Toro.

Gwarancja Toro

Dwuletnia ograniczona gwarancja

Warunki i produkty objęte gwarancją

The Toro Company i jej firma zależna, Toro Warranty Company, na mocy zawartego porozumienia wspólnie gwarantują, że posiadany produkt komercyjny Toro („Produkt") będzie wolny od wad materiałowych i wykonania przez okres dwóch lat lub 1500 godzin użytkowania, zależnie od tego, który z nich minie wcześniej. Niniejsza gwarancja ma zastosowanie do wszystkich produktów z wyjątkiem aeratorów (patrz osobne klauzule gwarancyjne na te produkty). Jeżeli spełnione są warunki gwarancji, Produkt zostanie przez nas naprawiony bezpłatnie (dotyczy to także diagnostyki, robocizny, części i transportu). Gwarancja rozpoczyna się w dniu dostawy Produktu do pierwszego nabywcy detalicznego.
* Dotyczy Produktów wyposażonych w licznik godzin.

Instrukcja korzystania z serwisu gwarancyjnego

Użytkownik jest odpowiedzialny za natychmiastowe powiadomienie dystrybutora lub sprzedawcy produktów komercyjnych, u którego zakupił Produkt, o istnieniu warunków spełniających wymagania gwarancyjne. Jeśli potrzebujesz pomocy w zlokalizowaniu dystrybutora lub autoryzowanego sprzedawcy albo masz pytania dotyczące praw lub obowiązków gwarancyjnych, możesz skontaktować się z nami:

Toro Commercial Products Service Department
Toro Warranty Company
8111 Lyndale Avenue South
Bloomington, MN 55420-1196

952–888–8801 lub 800–952–2740
E-mail: commercial.warranty@toro.com

Obowiązki właściciela

Właściciel Produktu jest odpowiedzialny za realizację niezbędnych czynności konserwacyjnych i regulacyjnych zgodnie z informacjami w *Instrukcji obsługi*. Niewykonywanie wymaganych czynności konserwacyjnych i regulacyjnych może być podstawą do odrzucenia roszczeń gwarancyjnych.

Elementy i sytuacje nie objęte gwarancją

Nie wszystkie uszkodzenia i usterki Produktu, które wystąpią w okresie gwarancyjnym, są wadami materiałowymi lub wykonania. Gwarancja nie obejmuje następujących elementów:

- Uszkodzeń Produktu wynikających z używania nieoryginalnych części zamiennych Toro, instalacji i eksploatacji dodatkowego wyposażenia oraz zmodyfikowanych akcesoriów wyprodukowanych przez inne firmy niż Toro. Elementy te mogą być objęte gwarancją ich producenta.
- Uszkodzeń Produktu wynikających z niewykonywania zalecanych czynności konserwacyjnych i/lub regulacyjnych. Nieprawidłowa konserwacja produktu Toro niezgodnie z zaleceniami przedstawionymi w *Instrukcji obsługi* może spowodować odrzucenie roszczeń gwarancyjnych.
- Uszkodzeń Produktu wynikających z użytkowania produktu w sposób agresywny, niedbały lub lekkomyślny.
- części podlegających zużyciu w następstwie używania, chyba że okażą się wadliwe. Przykłady części podlegających zużyciu w trakcie normalnego działania produktu obejmują w szczególności klocki, okładziny hamulcowe, okładziny sprzęgła, ostrza, wrzeciona, rolki i łożyska (zamknięte lub wymagające smarowania), dolne noże, świece zapłonowe, kółka samonastawne i łożyska, opony, filtry, paski oraz niektóre części spryskiwacza, takie jak membrany, dysze, zawory zwrotne itp.;
- Uszkodzeń powstałych w wyniku wpływów zewnętrznych. Do warunków uznawanych za będące wpływami zewnętrznymi należą m.in. pogoda, praktyki przechowywania, zanieczyszczenia, stosowanie niedozwolonego płynu chłodzącego, smarów, dodatków, wody, substancji chemicznych itp.
- uszkodzeń lub problemów wynikających z nieprawidłowego paliwa (benzyny, oleju napędowego lub oleju napędowego bio) niezgodnego z odpowiednimi normami branżowymi;
- normalnego poziomu hałasu, drgań i zużycia;
- Normalne zużycie obejmuje m. in. uszkodzenia foteli w wyniku zużycia lub przetarcia, zużycie powierzchni malowanych, rysy na etykietach i szybach itp.

Części

Części zaplanowane do wymiany w ramach wymaganej konserwacji są objęte gwarancją przez okres do planowego czasu wymiany dla danej części. Części wymienione w ramach gwarancji objęte są gwarancją przez cały okres trwania pierwotnej gwarancji na produkt i stają się własnością Toro. Ostateczną decyzję o naprawie istniejącej części lub jej wymianie podejmuje firma Toro. Do napraw gwarancyjnych mogą być używane odnawiane części.

Gwarancja na akumulatory głębokiego rozładowania i akumulatory litowo-jonowe:

Akumulatory głębokiego rozładowania i akumulatory litowo-jonowe mają określoną ogólną liczbę kilowatogodzin, które mogą dostarczyć w okresie eksploatacji. Metody użytkowania, ładowania i konserwacji mogą wydłużyć lub skrócić całkowity okres eksploatacji akumulatora. Jako że akumulatory w tym produkcie zużywają się, ilość pracy użytecznej pomiędzy ładowaniami będzie powoli zmniejszać się, aż akumulator całkowicie się zużyje. Wymiana akumulatorów zużytych w trakcie normalnej eksploatacji jest obowiązkiem właściciela produktu. W czasie normalnego okresu gwarancyjnego na produkt potrzebna może być wymiana akumulatora na koszt właściciela. Uwaga (dotyczy tylko akumulatorów litowo-jonowych): akumulatory litowo-jonowe mają jedynie częściową proporcjonalną gwarancję od 3 do 5 lat, zależnie od czasu eksploatacji i zużytych kilowatogodzin. Aby uzyskać więcej informacji, zapoznaj się z *instrukcją obsługi*.

Konserwacja realizowana jest na koszt właściciela.

Regulowanie, smarowanie, czyszczenie i polerowanie silnika, wymiana filtrów i chłodziwa oraz realizacja zalecanych czynności konserwacyjnych to normalne procedury serwisowe Toro, które właściciel musi realizować na własny koszt.

Warunki ogólne

Urządzenia objęte niniejszą gwarancją mogą być naprawiane wyłącznie przez autoryzowanych dystrybutorów i sprzedawców produktów Toro.

Firmy The Toro Company i Toro Warranty nie ponoszą odpowiedzialności za pośrednie, przypadkowe ani wynikowe szkody związane z użytkowaniem produktów Toro objętych tą gwarancją, w tym za jakiekolwiek koszty i wydatki związane z zapewnieniem maszyn lub usług zastępczych w uzasadnionych okresach występowania usterek lub braku eksploatacji w oczekiwaniu na naprawę w ramach gwarancji. Oprócz gwarancji emisji zanieczyszczeń, o której mowa poniżej, w stosownych przypadkach nie ma innych wyraźnych gwarancji. Wszelkie domniemane gwarancje dotyczące wartości handlowej i przydatności do określonych zastosowań są ograniczone do okresu objętego niniejszą gwarancją.

Niektóre kraje nie zezwalają na wyłączenie szkód przypadkowych lub wynikowych lub ograniczeń dotyczących okresu trwania domniemanych gwarancji, więc powyższe wyłączenia i ograniczenia mogą nie mieć zastosowania. Niniejsza gwarancja udziela określonych praw, a w zależności od kraju właścicielowi mogą przysługiwać także inne prawa.

Uwaga dotycząca gwarancji silnika:

Układ kontroli emisji spalin w Produkcie może być objęty osobną gwarancją spełniającą wymagania ustalone przez amerykańską Agencję Ochrony Środowiska (Environmental Protection Agency; EPA) i/lub Kalifornijską Radę Ochrony Czystości Powietrza (California Air Resources Board; CARB). Ograniczenia określone powyżej nie mają zastosowania do gwarancji na układ kontroli emisji spalin. Szczegółowe informacje można znaleźć w dokumencie Engine Emission Control Warranty Statement dołączonym do Produktu lub zawartym w dokumentacji producenta silnika

Wszystkie kraje oprócz USA i Kanady

Klienci, którzy zakupili produkt Toro wyeksportowany ze Stanów Zjednoczonych lub z Kanady, powinni skontaktować się z lokalnym dystrybutorem lub sprzedawcą produktów Toro w celu uzyskania informacji o warunkach gwarancyjnych obowiązujących w danym kraju. Jeżeli są Państwo z jakichkolwiek przyczyn niezadowoleni z usług Dystrybutora lub mają Państwo trudności z uzyskaniem informacji na temat gwarancji, proszę skontaktować się z dystrybutorem Toro.