Form No. 3444-917 Rev A

Zestaw do mieszanek chemicznych

Zraszacz murawy Multi Pro® serii 1750 z rocznika 2015 lub nowszy

Model nr 41158—Numer seryjny 315000001 i wyższe

Podręcznik operatora

Aby skorzystać z serwisu, zakupić oryginalne części firmy Toro lub uzyskać dodatkowe informacje, należy skontaktować się z autoryzowanym przedstawicielem serwisowym lub biurem obsługi klienta firmy Toro. Prosimy o przygotowanie numeru modelu i numeru seryjnego produktu. Rysunek 1 przedstawia lokalizację numeru modelu i numeru seryjnego na maszynie.

Zestaw ten zaprojektowano z myślą o pomocy w mieszaniu substancji chemicznych przy przygotowywaniu zabiegów zraszania murawy starannie utrzymanych trawników w parkach, na polach golfowych, boiskach sportowych oraz na terenach komercyjnych. Stanowi dedykowany osprzęt do pojazdu do zraszania trawników i jest przeznaczony do użytku przez profesjonalnych operatorów do zastosowań komercyjnych.

Niniejszy produkt spełnia wymagania stosownych dyrektyw europejskich. Więcej informacji zawiera deklaracja włączenia na końcu niniejszej broszury.

Przeczytaj uważnie niniejszy podręcznik, aby poznać zasady właściwej obsługi i konserwacji tego urządzenia. Dzięki zawartym tu informacjom można zapobiec obrażeniom ciała i uszkodzeniu produktu. Mimo że produkty firmy Toro są projektowane i wytwarzane z uwzględnieniem bezpieczeństwa, odpowiedzialność za prawidłowe i bezpieczne użytkowanie produktu spoczywa na użytkowniku.

Z firmą Toro można skontaktować się bezpośrednio poprzez stronę www.Toro.com w kwestiach dotyczących materiałów szkoleniowych z zakresu bezpieczeństwa oraz eksploatacji produktu, informacji na temat akcesoriów, pomocy w znalezieniu autoryzowanego sprzedawcy lub rejestracji urządzenia.

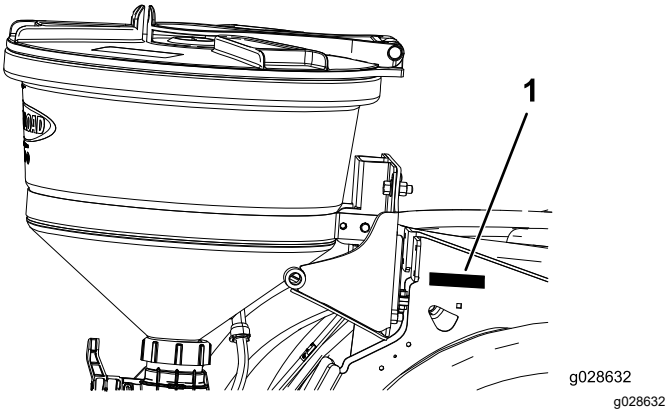

Rysunek 1

1. Tabliczka z nazwą modelu i numerem seryjnym

Model nr _____

Numer seryjny _____

⚠ OSTRZEŻENIE

KALIFORNIA
Propozycja 65 ostrzeżenie

Użycie tego produktu może skutkować narażeniem się na działanie związków chemicznych uznanych w Stanie Kalifornia za wywołujące raka, uszkodzenia płodu lub działające szkodliwie dla rozrodczości.

© 2015—The Toro® Company
8111 Lyndale Avenue South
Bloomington, MN 55420

Zarejestruj produkt pod adresem www.Toro.com.

CE

Tłumaczenie oryginału (PL)
Wydrukowano w Stanach Zjednoczonych
Wszelkie prawa zastrzeżone

3444-917

Bezpieczeństwo

Niniejsza instrukcja zawiera opis potencjalnych zagrożeń, a zawarte w niej ostrzeżenia zostały oznaczone symbolem ostrzegawczym (Rysunek 2), który sygnalizuje niebezpieczeństwo, mogące spowodować poważne obrażenia lub śmierć w razie zlekceważenia zalecanych środków ostrożności.

g000502

Rysunek 2

1. Symbol ostrzegawczy

W niniejszej instrukcji występują dwa słowa podkreślające wagę informacji. **Ważne** zwraca uwagę na szczególne informacje techniczne, a **Uwaga** podkreśla informacje ogólne wymagające szczególnej uwagi.

⚠ OSTRZEŻENIE

Substancje chemiczne używane w układzie zraszania mogą być niebezpieczne i toksyczne dla operatora, osób postronnych, zwierząt, roślin, gleby oraz innego mienia.

- **Uważnie przeczytaj etykiety przedstawiające zagrożenia chemiczne oraz karty charakterystyki substancji (MSDS) dla wszystkich używanych środków chemicznych i stosuj się do nich, a także stosuj środki ochrony osobistej zgodne z zaleceniami producenta substancji chemicznych. W celu ochrony przed kontaktem ze środkami chemicznymi korzystaj z właściwych środków ochrony osobistej, takich jak na przykład ochrona twarzy i oczu, rękawice, oraz innego sprzętu.**
- **Pamiętaj, że używany może być więcej niż jeden środek chemiczny na raz, zapoznaj się z informacjami na opakowaniu każdego z nich.**
- **Zrezygnuj z używania zraszacza lub pracy z nim, jeżeli takie informacje nie są dostępne!**
- **Przed rozpoczęciem pracy z systemem zraszania upewnij się, że układ został trzykrotnie przepłukany i zneutralizowany zgodnie z zaleceniami producenta środków chemicznych.**
- **Upewnij się, że w pobliżu znajduje się wystarczający zapas czystej wody i mydła. Natychmiast zmyj wszelkie substancje chemiczne, z jakimi będzie miało styczność Twoje ciało.**

Naklejki informacyjne i ostrzegawcze

Etykiety dotyczące bezpieczeństwa oraz instrukcje są wyraźnie widoczne dla operatora i znajdują się w pobliżu wszystkich miejsc potencjalnego zagrożenia. Uszkodzone i zagubione etykiety należy wymienić.

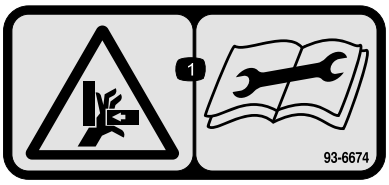

decal93-6674

93-6674

1. Niebezpieczeństwo zmiażdżenia, ręka — przed serwisowaniem lub wykonywaniem czynności konserwacyjnych należy przeczytać instrukcję.

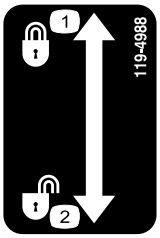

decal119-4988

119-4988

1. Zablokowane
2. Odblokowane

Montaż

Elementy luzem

Za pomocą poniższego zestawienia sprawdź, czy zostały dostarczone wszystkie elementy.

Procedura	Opis	Ilość	Sposób użycia
1	Montaż ramy wsporczej	1	Zamontuj ramę.
	Gruby kwadratowy element dystansowy	2	
	Cienki kwadratowy element dystansowy	2	
	Śruba zamkowa (⅜ x 1½ cala)	2	
	Nakrętka zabezpieczająca kołnierzowa (⅜ cala)	1	
	Prawe ramię łoża	1	
	Lewe ramię łoża	1	
	Sworzeń osi obrotu	2	
	Śruba (⅜ x 1¼ cala)	2	
	Przeciwnakrętka (⅜ cala)	2	
	Uchwyt	2	
	Podkładka płaska	2	
	Zawleczka	2	
	Zespół płyty tylnej	1	
	Tuleja kołnierzowa (średnica wewnętrzna 1½ cala)	2	
	Tuleja kołnierzowa (średnica wewnętrzna ¾ cala)	2	
	Śruba ustalająca	2	
2	Sprężyna	2	Zamontuj elementy blokujące.
3	Uchwyt	1	Zamontuj pompę strumieniową.
	Śruba imbusowa (nr 10-24 x ½ cala)	2	
	Słupek zaczepu	1	
	Zatrzask sprężynowy	1	
	Śruba (nr 10-24 x ½ cala)	2	
	Nakrętka zabezpieczająca (nr 10-24)	2	
	Pompa strumieniowa	1	
	Śruba kołnierzowa (5/16 x ¾ cala)	2	
	Nakrętka zabezpieczająca kołnierzowa (5/16 cala)	2	
	Dźwignia zaczepu	1	
	Śruba (⅜ x 1 cal)	4	
	Nakrętka kołnierzowa ząbkowana (⅜ cala)	4	
	Trójnik i zawór spustowy	1	
	Uszczelka	1	
	Obejma kołnierza	1	
4	Złączka grodziowa	1	Zamontuj wąż pompy strumieniowej.
	O-ring	1	
	Pierścień blokujący	1	

Procedura	Opis	Ilość	Sposób użycia
5	Zawór pompy strumieniowej Wąż zasilający — 86 cm Element ustalający Wąż obejściowy pompy strumieniowej — 65 cm Wąż wlotowy — 22 cm Obejma kołnierza Uszczelka Wspornik zaworu pompy strumieniowej Śruba kołnierzowa (5/16 x 3/4 cala) Nakrętka zabezpieczająca kołnierzowa (¼ cala)	1 1 2 1 1 1 1 1 1 4	Zamontuj zawór pompy strumieniowej.
6	Wąż zbiornika — 141 cm Element ustalający Obejma kołnierza Uszczelka	1 1 2 2	Podłącz węże zaworu pompy strumieniowej.
7	Lanca ssawna i wąż (osprzęt opcjonalny)	1	Dokończ instalację.

Informacja: Lewą i prawą stronę maszyny należy ustalić ze standardowego stanowiska operatora.

1

Montaż ramy

Części potrzebne do tej procedury:

1	Montaż ramy wsporczej
2	Gruby kwadratowy element dystansowy
2	Cienki kwadratowy element dystansowy
2	Śruba zamkowa (⅜ x 1½ cala)
1	Nakrętka zabezpieczająca kołnierzowa (⅜ cala)
1	Prawe ramię łoża
1	Lewe ramię łoża
2	Sworzeń osi obrotu
2	Śruba (⅜ x 1¼ cala)
2	Przeciwnakrętka (⅜ cala)
2	Uchwyt
2	Podkładka płaska
2	Zawleczka
1	Zespół płyty tylnej
2	Tuleja kołnierzowa (średnica wewnętrzna 1½ cala)
2	Tuleja kołnierzowa (średnica wewnętrzna ¾ cala)
2	Śruba ustalająca

Montaż ramy wsporczej na zbiorniku

1. Zaparkuj maszynę na płaskim terenie, zaciągnij hamulec postojowy, wyłącz pompę, wyłącz silnik i wyjmij kluczyk ze stacyjki.
2. Zdemontuj elementy mocujące tylne pasy zbiornika u góry zbiornika.

   Informacja: Zachowaj wszystkie części.
3. Włóż 2 śruby zamkowe (⅜ x 1½ cala) po wewnętrznej stronie otworów w tylnym pasie zbiornika z lewej strony.
4. Zamontuj wcześniej zdjęte elementy mocujące pasy zbiornika, aby zamocować je do zbiornika.

   Informacja: Upewnij się, że pas jest przymocowany do zbiornika. Nie dokręcaj pasa zbyt mocno.
5. Załóż 2 kwadratowe elementy dystansowe na wcześniej założonych śrubach zamkowych (Rysunek 3).

   Informacja: Użyj odpowiedniej liczby i grubości kwadratowych elementów dystansowych, aby rama była zlicowana ze zbiornikiem.

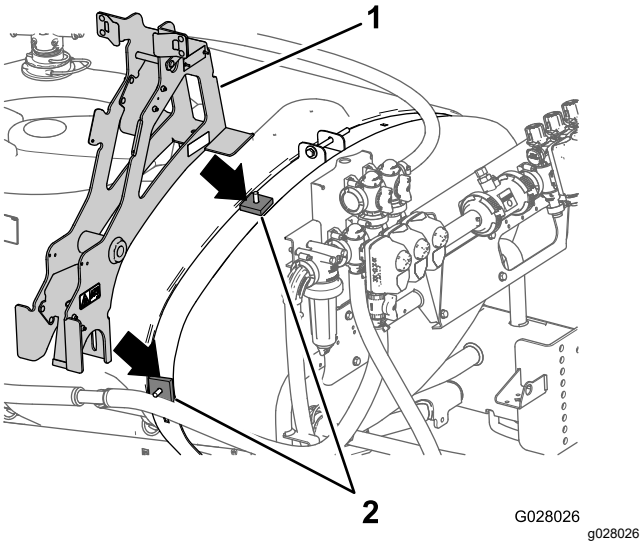

Rysunek 3

1. Zespół głównej ramy wsporczej
2. Kwadratowe elementy dystansowe

6. Zamontuj główną ramę wsporczą na kwadratowych elementach dystansowych i śrubach zamkowych w sposób pokazany na Rysunek 3.

   Informacja: Wyreguluj elementy dystansowe według potrzeby tak, aby rama była zlicowana ze zbiornikiem.
7. Zamocuj główną ramę wsporczą do pasa zbiornika (Rysunek 4) za pomocą 2 nakrętek zabezpieczających kołnierzowych (⅜ cala).

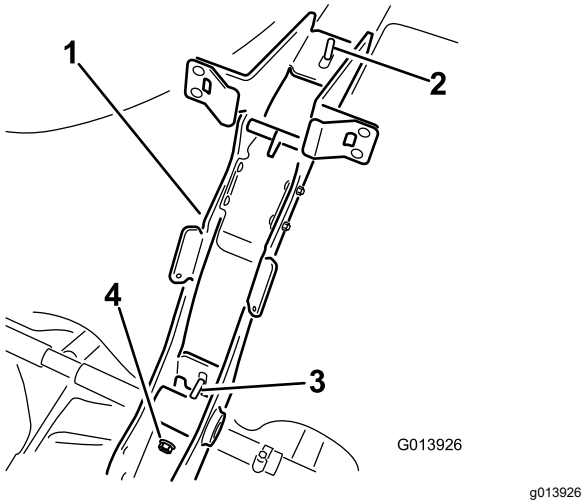

Rysunek 4

1. Zespół głównej ramy wsporczej
2. Gwinty śruby zamkowej (położenie górne)
3. Gwinty śruby zamkowej (położenie dolne)
4. Nakrętka zabezpieczająca kołnierzowa (⅜ cala)

Przygotowanie ramion łoża

1. Zamontuj sworzeń osi obrotu przez górny otwór w ramieniu łoża (Rysunek 5).

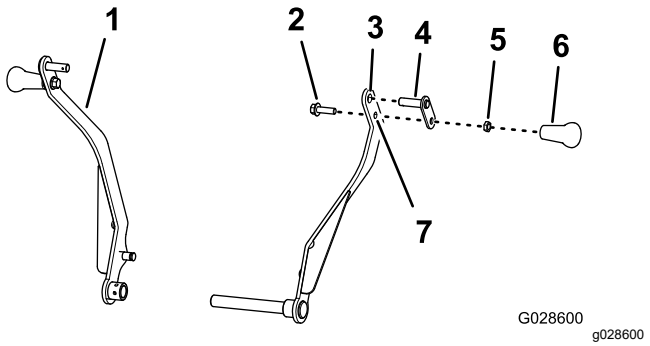

Rysunek 5

1. Ramię łoża (lewe)
2. Śruba (⅜ x 1¼ cala)
3. Górny otwór (ramię łoża — lewe)
4. Sworzeń osi obrotu
5. Przeciwnakrętka (⅜ cala)
6. Uchwyt
7. Dolny otwór (ramię łoża — lewe)

2. Nałóż środek do zabezpieczania gwintów o średniej sile na gwinty śruby (⅜ x 1¼ cala).
3. Włóż śrubę (⅜ x 1¼ cala) przez dolny otwór w ramieniu łoża i element ustalający sworznia osi obrotu (Rysunek 5), i przykręć przeciwnakrętką (⅜ cala), a następnie dokręć przeciwnakrętkę momentem od 15 do 17 Nm.
4. Nakręć uchwyt na śrubę (⅜ x 1¼ cala) i dokręć uchwyt do przeciwnakrętki, a następnie dokręć uchwyt ręcznie (Rysunek 5).
5. Powtórz kroki od 1 do 4 na drugim ramieniu łoża (Rysunek 5).

Montaż ramion łoża na ramie wsporczej

1. Wsuń tuleję kołnierzową (średnica wewnętrzna ¾ cala) do każdego końca rury osi obrotu w głównej ramie wsporczej (Rysunek 6).

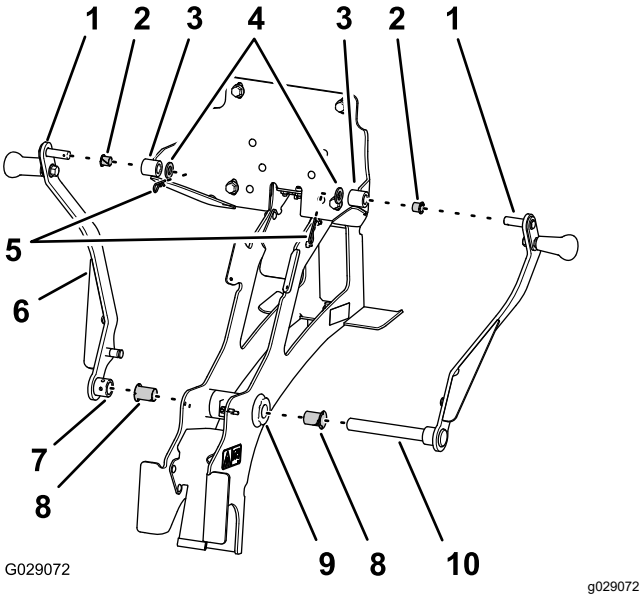

Rysunek 6

1. Górne sworznie osi obrotu (1/2 cala)
2. Tuleja kołnierzowa (średnica wewnętrzna 1½ cala)
3. Piasty (płyta tylna — lewa i prawa)
4. Podkładki (½ cala)
5. Zawleczki
6. Ramię łoża (lewe)
7. Piasta (lewe ramię łoża)
8. Rura osi obrotu (główna rama wsporcza)
9. Tuleja kołnierzowa (średnica wewnętrzna ¾ cala)
10. Dolny sworzeń osi obrotu (¾ cala — prawe ramię łoża)

2. Wsuń tuleję kołnierzową (średnica wewnętrzna ½ cala) w lewą i prawą piastę płyty tylnej (Rysunek 6).

   Informacja: Upewnij się, że kołnierz tulei jest zrównany z zewnętrzną stroną piast.
3. Zamontuj dolny sworzeń osi obrotu prawego ramienia łoża przez tuleję kołnierzową po prawej stronie rury osi obrotu i osi (Rysunek 6).

   Informacja: Zrównaj górny sworzeń osi obrotu ramienia z prawą piastą płyty tylnej.
4. Zamontuj górny sworzeń osi obrotu prawego ramienia łoża przez prawą piastę płyty tylnej (Rysunek 6).
5. Zamocuj górny sworzeń osi obrotu do płyty tylnej za pomocą podkładek (½ cala) i zawleczki (Rysunek 6).
6. Zamontuj piastę lewego ramienia łoża na końcu dolnego sworznia osi obrotu prawego ramienia łoża wysuniętego w lewo od lewej tulei kołnierzowej w rurze czopa (Rysunek 6).

   Informacja: Zrównaj górny sworzeń osi obrotu ramienia z lewą piastą płyty tylnej.

7. Zamontuj górny sworzeń osi obrotu lewego ramienia łoża przez lewą piastę płyty tylnej (Rysunek 6).
8. Zamocuj górny sworzeń osi obrotu lewego ramienia łoża do płyty tylnej za pomocą podkładki (½ cala) i zawleczki (Rysunek 6).
9. Przykręć 2 śruby ustalające do lewego ramienia w dolnym punkcie przegubu (Rysunek 7).

   Informacja: Nie dokręcaj jeszcze śruby ustalającej, aby umożliwić późniejszą regulację układu łoża.

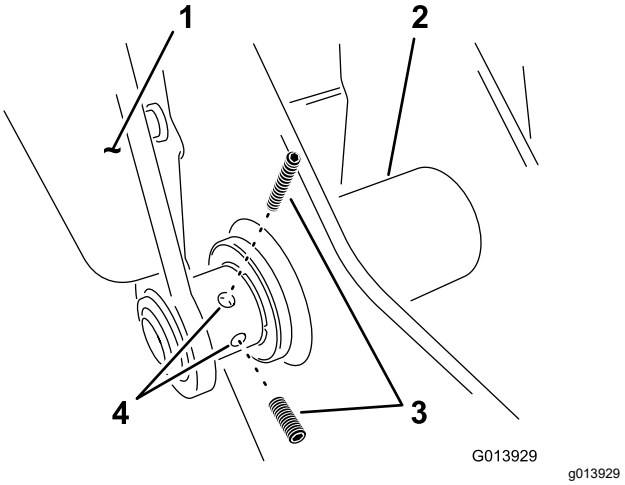

Rysunek 7

1. Ramię łoża (lewe)
2. Rura osi obrotu
3. Śruba ustalająca
4. Otwory w ramieniu łoża

2

Montaż elementów blokujących

Części potrzebne do tej procedury:

2	Sprężyna

Montaż sprężyn

1. Zamontuj sprężynę w otworze w dolnym końcu wypustu kątowego z boku zespołu ramy (Rysunek 8).

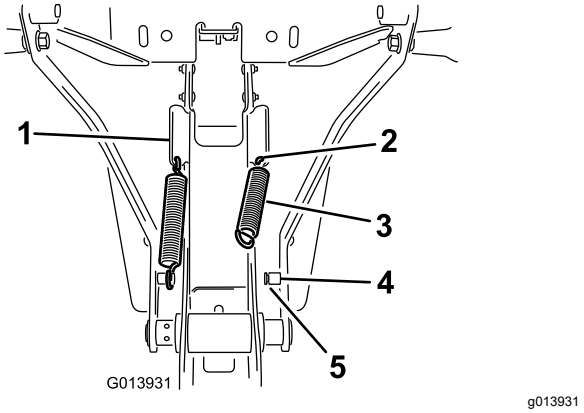

Rysunek 8

1. Wypust kątowy
2. Otwór w wypuście
3. Sprężyna
4. Słupek
5. Rowek

2. Zamocuj koniec sprężyny w otworze w wypuście kątowym i zaczep drugi koniec o słupek sprężyny (Rysunek 8).
3. Upewnij się, że koniec sprężyny jest prawidłowo osadzony w rowku słupka (Rysunek 8).
4. Powtórz czynności od 1 do 3 po drugiej stronie.
5. Dokręć 2 śruby ustalające w lewym ramieniu.

Regulacja położenia dyszla

W celu regulacji dyszla ustaw zespół łoża w górnej pozycji transportowej.

- Unieś uchwyty, aby unieść zespół, jednocześnie lekko nachylając go w kierunku zbiornika.
- Prowadź dyszel pod poprzeczką za przyspawany wypust w górnej części zespołu ramy.
- Pozwól, aby zespół odchylił się w dół, w kierunku zbiornika.

1. Upewnij się, że plastikowe ograniczniki stykają się z uchwytami sprężyn, dociśnij wystarczająco mocno zespół płyty tylnej łoża, aby docisnąć uchwyty sprężyn na środku (Rysunek 9).

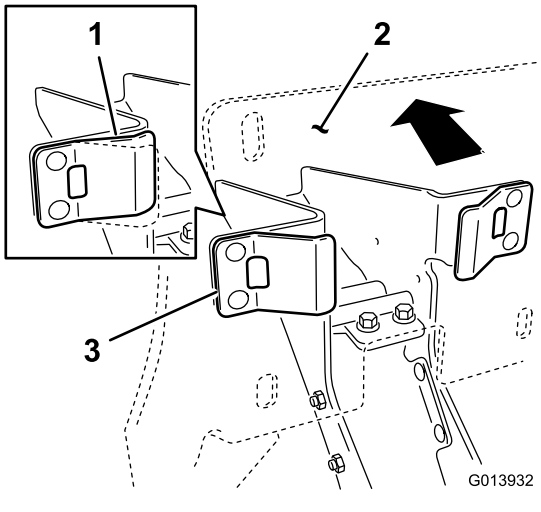

g013932

Rysunek 9

1. Obciążony uchwyt sprężyny
2. Płyta tylna
3. Uchwyt sprężyny

2. Utrzymując docisk płyty tylnej, przesuń dyszel do siebie, aż zakrzywiony koniec płyty dyszla dotknie poprzeczki (Rysunek 10).

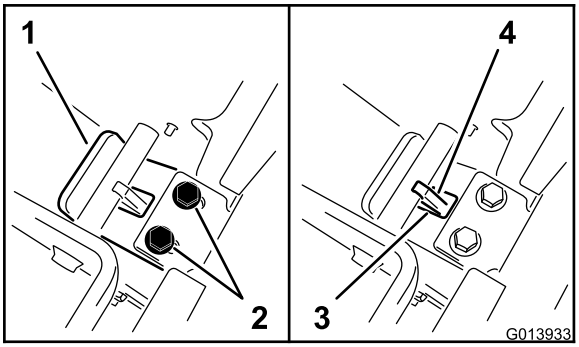

g013933

Rysunek 10

1. Zakrzywiony koniec płyty dyszla
2. Elementy mocujące
3. Otwór w płycie
4. Wypust spawany

3. Dokręć elementy mocujące w dyszlu, aby zabezpieczyć jego położenie, a następnie zwolnij nacisk na płytę tylną.

   Informacja: Sprawdź, czy w łożu nie ma żadnego luzu. Powinno być ciasno dociśnięte do zespołu ramy. Tę procedurę można powtórzyć po zamontowaniu pompy strumieniowej w celu wyregulowania położenia zablokowanego.

3

Montaż pompy strumieniowej

Części potrzebne do tej procedury:

1	Uchwyt
2	Śruba imbusowa (nr 10-24 x ½ cala)
1	Słupek zaczepu
1	Zatrzask sprężynowy
2	Śruba (nr 10-24 x ½ cala)
2	Nakrętka zabezpieczająca (nr 10-24)
1	Pompa strumieniowa
2	Śruba kołnierzowa (5/16 x ¾ cala)
2	Nakrętka zabezpieczająca kołnierzowa (5/16 cala)
1	Dźwignia zaczepu
4	Śruba (⅜ x 1 cal)
4	Nakrętka kołnierzowa ząbkowana (⅜ cala)
1	Trójnik i zawór spustowy
1	Uszczelka
1	Obejma kołnierza

Montaż uchwytu pompy strumieniowej

Informacja: Dźwignię i słupek zaczepu można zamontować po lewej lub prawej stronie uchwytu pompy strumieniowej.

1. Zamontuj słupek zaczepu do uchwytu pompy strumieniowej (Rysunek 11) za pomocą 2 śrub imbusowych (nr 10-24 x ½ cala).

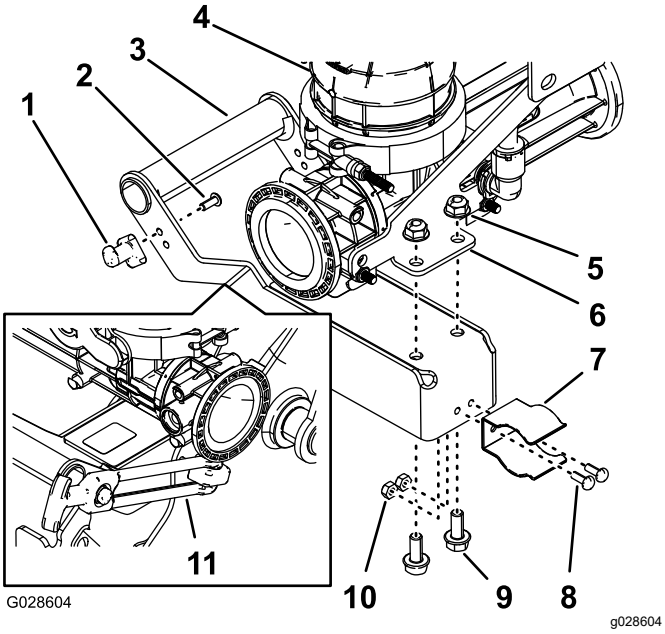

Rysunek 11

1.	Słupek zaczepu	7.	Zatrzask sprężynowy
2.	Śruba imbusowa (nr 10-24 x ½ cala)	8.	Śruba (nr 10-24 x ½ cala)
3.	Uchwyt pompy strumieniowej	9.	Śruba kołnierzowa (5/16 x ¾ cala)
4.	Zespół pompy strumieniowej	10.	Nakrętka zabezpieczająca (nr 10-24)
5.	Nakrętka zabezpieczająca kołnierzowa	11.	Dźwignia zaczepu
6.	Płyta montażowa (pompa strumieniowa)		

2. Zamontuj zatrzask sprężynowy do dźwigni zaczepu (Rysunek 11) za pomocą 2 śrub (nr 10-24 x ½ cala) i 2 nakrętek zabezpieczających (nr 10-24).
3. Zamontuj dźwignię do płyty montażowej pompy strumieniowej (Rysunek 11) za pomocą 2 śrub kołnierzowych (5/16 x ¾ cala) i nakrętek zabezpieczających kołnierzowych (5/16 cala).
4. Opuść łoże do dolnego położenia.

Montaż pompy strumieniowej do zraszacza

1. Ustaw otwory w płycie montażowej pompy strumieniowej równo z otworami w ramie wsporczej łoża (Rysunek 12).

   Informacja: Elementy mocujące muszą być wystarczająco luźne, aby mogły przemieszczać się w otworach podłużnych, gdy pompa strumieniowa jest początkowo podnoszona do pozycji transportowej. Umożliwia to regulację skoku i ustawienia pompy strumieniowej.

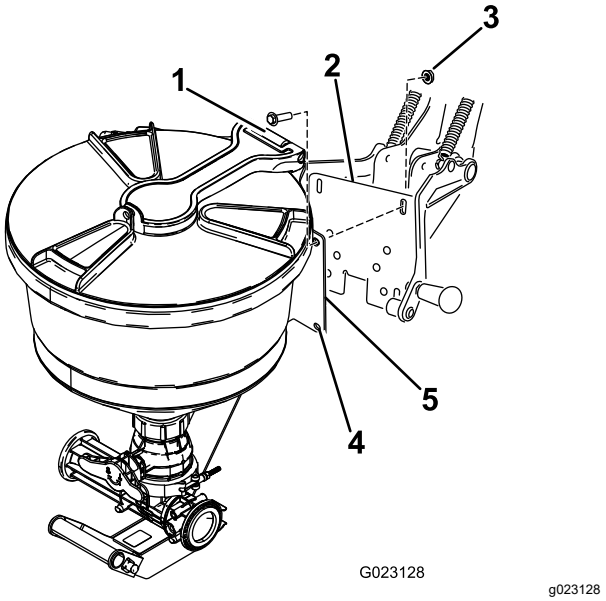

Rysunek 12

1.	Śruba (⅜ x 1 cal)	4.	Otwór montażowy zespołu pompy strumieniowej
2.	Płyta tylna	5.	Mocowanie zespołu pompy strumieniowej
3.	Nakrętka kołnierzowa ząbkowana (⅜ cala)		

2. Przykręć 4 śruby (⅜ x 1 cal) i nakrętki zabezpieczające (⅜ cala), aby zamontować pompę strumieniową.

   Informacja: Na tym etapie nie dokręcaj śrub.

3. Aby ostrożnie unieść pompę strumieniową w zespole łoża do pozycji transportowej, wykonaj następujące czynności:
   A. Unieś dolną dźwignię, aby podnieść pompę strumieniową, jednocześnie lekko przechylając ją w kierunku zbiornika.
   B. Prowadź dyszel pod poprzeczką za przyspawany wypust w górnej części zespołu ramy.
   C. Następnie obróć zespół w kierunku zbiornika, uważając, aby ustawić zatrzask

sprężynowy równo z dużą rurą osi obrotu w dolnej części ramy.

D. Popchnij, aż zatrzask sprężyny zatrzaśnie się na rurze osi obrotu w sposób pokazany na Rysunek 13.

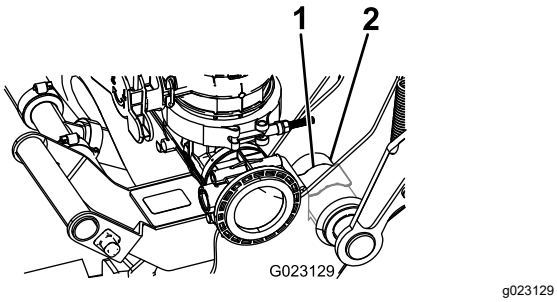

Rysunek 13

1. Zatrzask sprężynowy
2. Rura osi obrotu

4. Sprawdź wysokość pompy strumieniowej na płycie tylnej łoża i wyreguluj ją w razie potrzeby.
5. Dokręć elementy mocujące pompę strumieniową do łoża.

   Informacja: Dokręć elementy mocujące momentem o wartości 36–45 Nm.
6. Dokręć 2 śruby ustalające na lewym ramieniu osi obrotu, patrz Rysunek 7 w Montaż ramion łoża na ramie wsporczej (Strona 7).
7. Sprawdź ogólne położenie zespołu pompy strumieniowej na pasie zbiornika.

   Informacja: Pompa strumieniowa powinna być ustawiona pionowo w położeniu transportowym. Poluzuj dolną nakrętkę zabezpieczającą na zespole ramy mocującą ją do zbiornika. Nie odkręcaj nakrętki zabezpieczającej. W razie potrzeby wyreguluj położenie i dokręć nakrętkę zabezpieczającą. Upewnij się, że pas jest przymocowany do zbiornika.

Montaż trójnika i zaworu spustowego

1. Ustaw kołnierz górnego trójnika równo z przednim kołnierza pompy strumieniowej (Rysunek 14).

   Informacja: Upewnij się, że dźwignia zaworu spustowego znajduje się na zewnątrz.

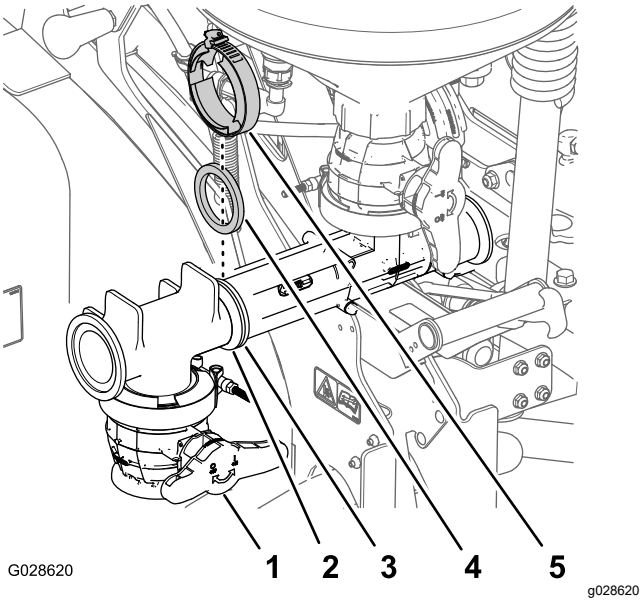

Rysunek 14

1. Zawór spustowy
2. Kołnierz (trójnik)
3. Kołnierz przedni (pompa strumieniowa)
4. Uszczelka
5. Obejma kołnierza

2. Zamocuj trójnik do pompy strumieniowej z wykorzystaniem uszczelki i obejmy kołnierza (Rysunek 14).

4

Montaż złączki grodziowej do zbiornika zraszacza

Części potrzebne do tej procedury:

1	Złączka grodziowa
1	O-ring
1	Pierścień blokujący

Wiercenie otworów w zbiorniku

1. Odszukaj przednią lokalizację na górze zbiornika, pokazaną na Rysunek 15.

   Informacja: Odszukaj oznaczenie wiercenia na środku formowanego okręgu.

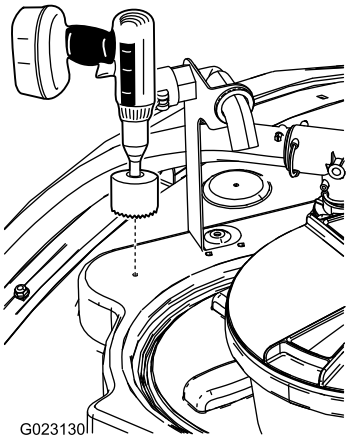

g023130

Rysunek 15

2. Używając otwornicy 9 cm, wywierć otwór na każdym oznaczeniu wiercenia (Rysunek 15).

   Informacja: Konieczne będzie nieznaczne zwiększenie średnicy na zmieszczenie grodzi.

3. Po wywierceniu otworu usuń szorstkie krawędzie otworu i wszelkie zanieczyszczenia, które przedostały się do głównego zbiornika podczas wiercenia.

Montaż złączki grodziowej

1. Otwórz pokrywę zbiornika głównego i wyjmij sito filtra.
2. Zamontuj złączkę grodziową i pierścień uszczelniający od wewnątrz zbiornika przez uprzednio wycięty otwór (Rysunek 16).

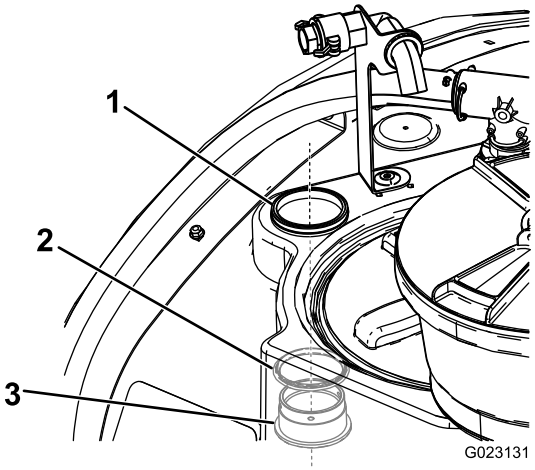

g023131

Rysunek 16

1. Pierścień blokujący
2. O-ring
3. Złączka grodziowa

3. Zabezpiecz złączkę grodziową na zbiorniku za pomocą pierścienia blokującego.

5

Montaż zaworu pompy strumieniowej

Części potrzebne do tej procedury:

1	Zawór pompy strumieniowej
1	Wąż zasilający — 86 cm
2	Element ustalający
1	Wąż obejściowy pompy strumieniowej — 65 cm
1	Wąż wlotowy — 22 cm
1	Obejma kołnierza
1	Uszczelka
1	Wspornik zaworu pompy strumieniowej
1	Śruba kołnierzowa (5/16 x 3/4 cala)
4	Nakrętka zabezpieczająca kołnierzowa (¼ cala)

Przygotowanie do montażu zaworu pompy strumieniowej

1. Zdejmij obejmę kołnierza, uszczelkę, kolanko i wąż wlotowy z głowicy filtra ciśnieniowego (A na Rysunek 17).

   Informacja: Zachowaj uszczelkę i obejmę kołnierza do wykorzystania w późniejszym montażu.

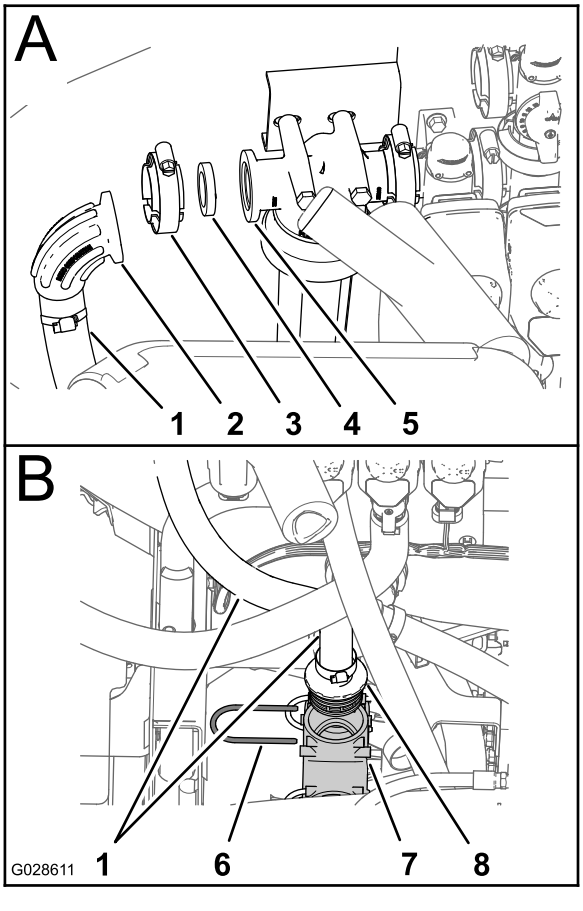

Rysunek 17

1. Wąż wlotowy
2. Kolanko
3. Obejma kołnierza
4. Uszczelka
5. Głowica filtra ciśnieniowego
6. Element ustalający
7. Trójnik dolny
8. Króciec prosty do węża (wąż wlotowy)

2. Zdejmij element ustalający mocujący króciec prosty węża wlotowego do dolnego trójnika układu zraszacza i zdejmij wąż wlotowy z maszyny (B na Rysunek 17)

   Informacja: Zachowaj element ustalający do późniejszego montażu; wyrzuć kolanko, wąż i króciec prosty do węża.

3. Załóż kolanko 90° węża zasilającego pompy na dolnym króćcu zaworu pompy strumieniowej (Rysunek 18).

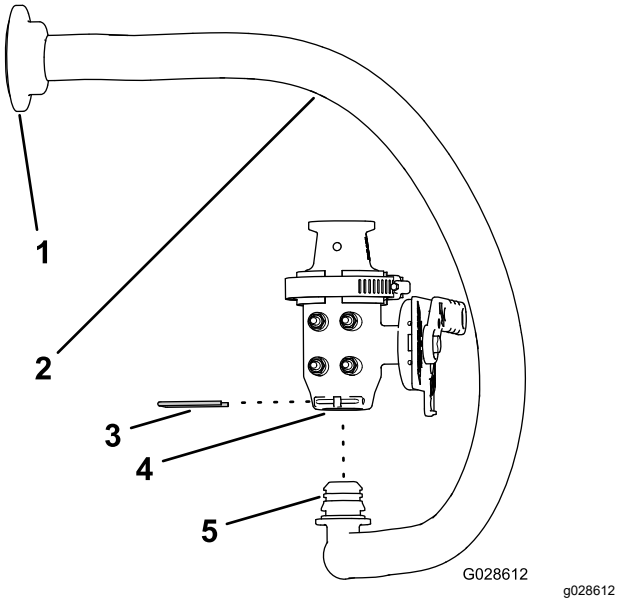

Rysunek 18

1. Kształtka kołnierzowa (wąż zasilający pompy strumieniowej)
2. Wąż zasilający pompy strumieniowej — 86 cm
3. Element ustalający
4. Dolny wlot (zawór pompy strumieniowej)
5. Kolanko 90° (wąż zasilający pompy strumieniowej)

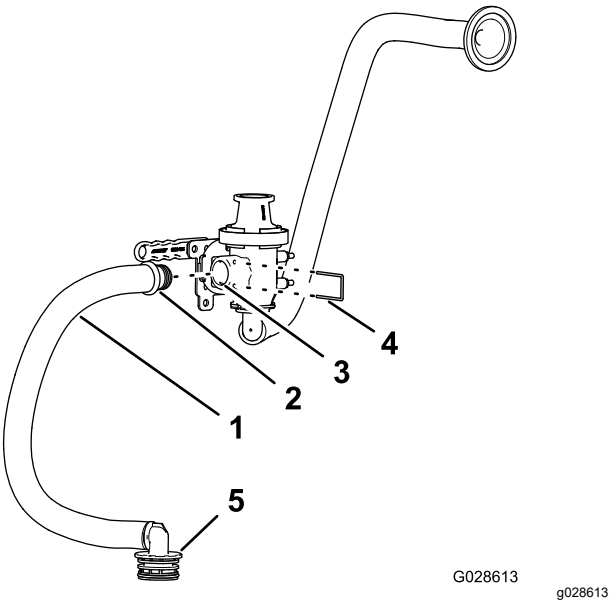

Rysunek 19

1. Wąż obejściowy pompy strumieniowej — 65 cm
2. Kształtka prosta (wąż obejściowy pompy strumieniowej)
3. Króciec boczny (zawór pompy strumieniowej)
4. Element ustalający
5. Kolanko 90° z króćcem do węża (wąż obejściowy pompy strumieniowej)

4. Zamocuj kolanko na zaworze za pomocą elementu ustalającego (Rysunek 18).
5. Zamontuj prostą złączkę węża obejścia pompy strumieniowej na bocznym króćcu zaworu pompy (Rysunek 19).
6. Zamocuj króciec prosty na zaworze za pomocą elementu ustalającego (Rysunek 19).
7. Ustaw uszczelkę i króciec prosty kołnierzowy nowego węża wlotowego równo z kołnierzem adaptera znajdującego się na górze zaworu pompy strumieniowej (Rysunek 20).

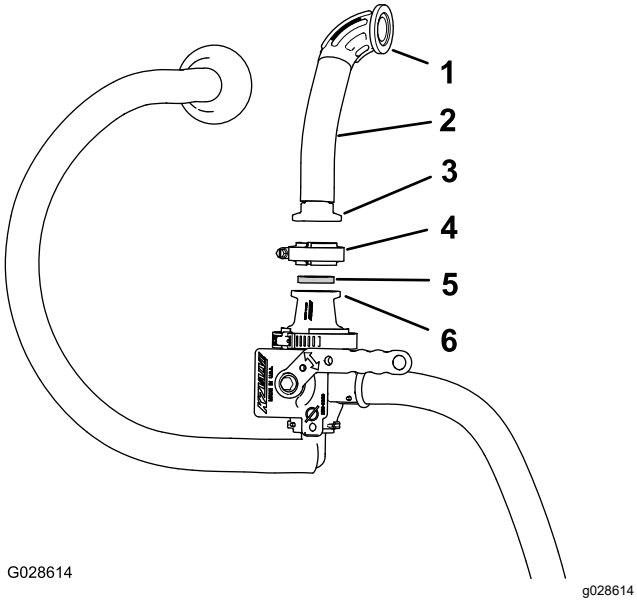

Rysunek 20

1. Króciec kołnierzowy 90° (wąż wlotowy)
2. Wąż wlotowy — 22 cm
3. Króciec prosty kołnierzowy (wąż wlotowy)
4. Obejma kołnierza
5. Uszczelka
6. Kołnierz (adapter)

8. Zamocuj króciec prosty kołnierzowy na zaworze za pomocą obejmy kołnierza (Rysunek 20).

Montaż zaworu pompy strumieniowej i wspornika

1. Odkręć śrubę mocującą zacisk R podpierający wąż do przepustnicy mieszającej ze wspornika na rurze montażowej (Rysunek 21).

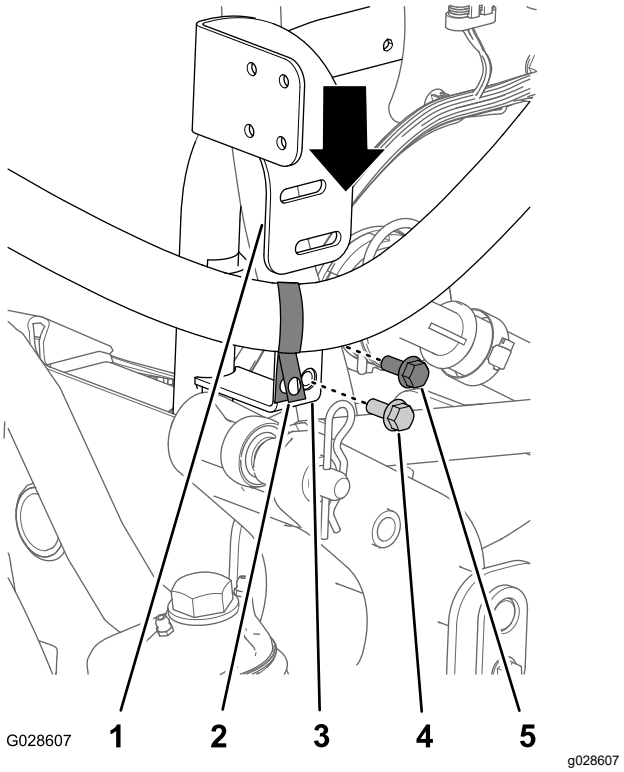

Rysunek 21

1. Wspornik zaworu pompy strumieniowej
2. Zacisk R
3. Wspornik (rura montażowa)
4. Śruba kołnierzowa (5/16 x 3/4 cala)
5. Śruba (zraszacz)

2. Ustaw wspornik zaworu pompy strumieniowej pomiędzy zaciskiem R i wężem a wspornikiem rury montażowej (Rysunek 21).
3. Ustaw otwory we wsporniku zaworu pompy strumieniowej równo z otworami we wsporniku rury montażowej (Rysunek 21).
4. W dolnych otworach we wspornikach zamontuj wspornik zaworu pompy strumieniowej z otworami we wsporniku rury montażowej (Rysunek 21) za pomocą śruby z łbem kołnierzowym (5/16 x ¾ cala).
5. W górnych otworach we wspornikach zamocuj zacisk R i wspornik zaworu pompy strumieniowej do wspornika rury montażowej za pomocą śruby wykręconej w kroku 1 (Rysunek 21).
6. Ustaw śruby dwustronne zaworu pompy strumieniowej równo z otworami we wsporniku zaworu pompy strumieniowej i zamocuj zawór do wspornika (Rysunek 22) za pomocą 4 nakrętek zabezpieczających kołnierzowych (¼ cala).

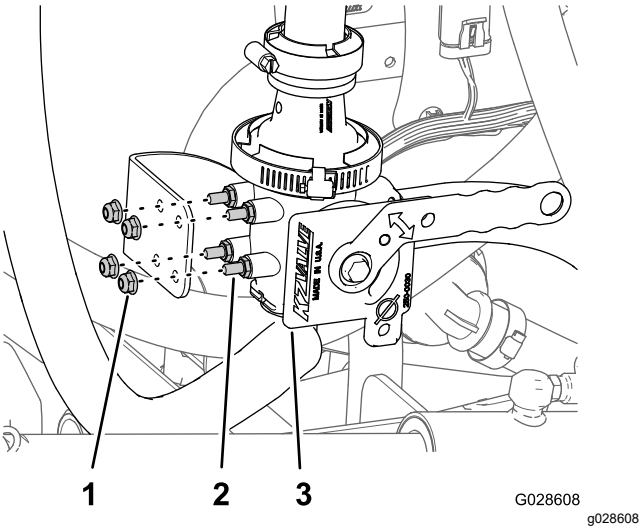

Rysunek 22

1. Nakrętki zabezpieczające kołnierzowa (¼ cala)
2. Śruby dwustronne
3. Zawór pompy strumieniowej

6

Podłączanie węży pompy strumieniowej

Części potrzebne do tej procedury:

1	Wąż zbiornika — 141 cm
1	Element ustalający
2	Obejma kołnierza
2	Uszczelka

Podłączanie węża zbiornika

1. Załóż kolanko 90° z króćcem do węża na złączkę grodziową (Rysunek 23) zamontowaną w kroku 2 w Montaż złączki grodziowej (Strona 12).

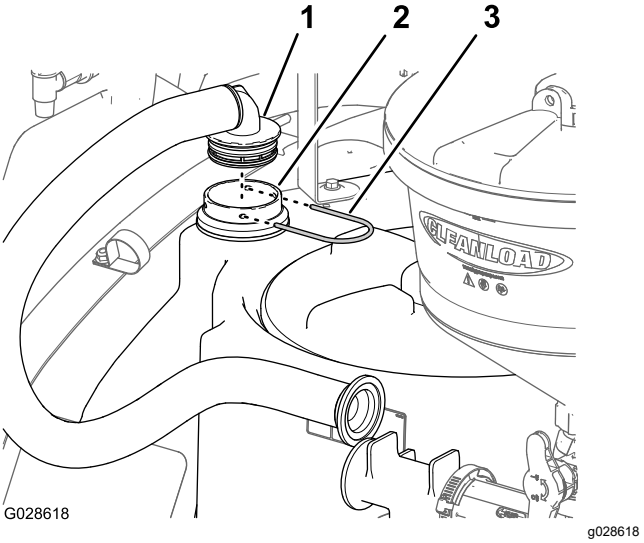

Rysunek 23

1. Kolanko 90° z króćcem do węża (wąż zbiornika)
2. Złączka grodziowa
3. Element ustalający

2. Zamocuj kolanko 90° na złączce grodziowej, używając elementu ustalającego (Rysunek 23).
3. Ustaw złączkę kołnierzową węża zbiornika równo z przednim kołnierzem złączki spustowej trójnika (Rysunek 24).

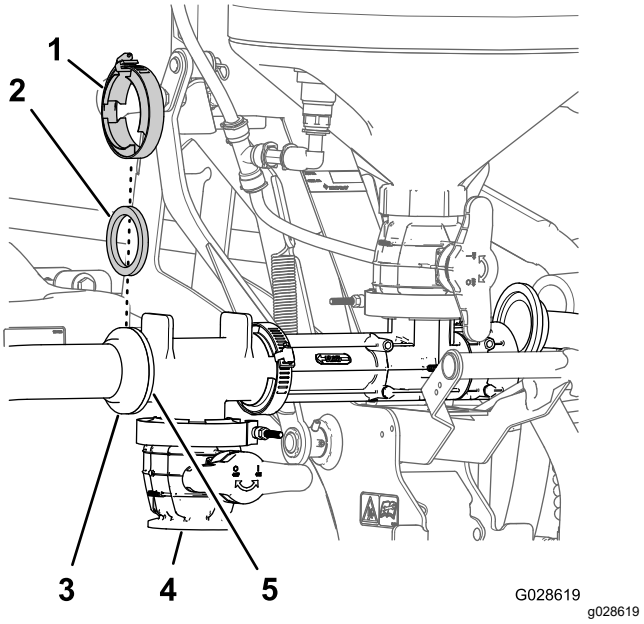

Rysunek 24

1. Obejma kołnierza
2. Uszczelka
3. Złączka kołnierzowa (wąż zbiornika)
4. Zawór spustowy
5. Kołnierz przedni (złączka spustowa trójnika)

4. Zamocuj wąż zbiornika do trójnika za pomocą uszczelki i obejmy kołnierza (Rysunek 24).

5. Unieś i opuść pompę strumieniową, aby upewnić się, że wąż zbiornika nie zahacza o inne części zraszacza (Rysunek 24).

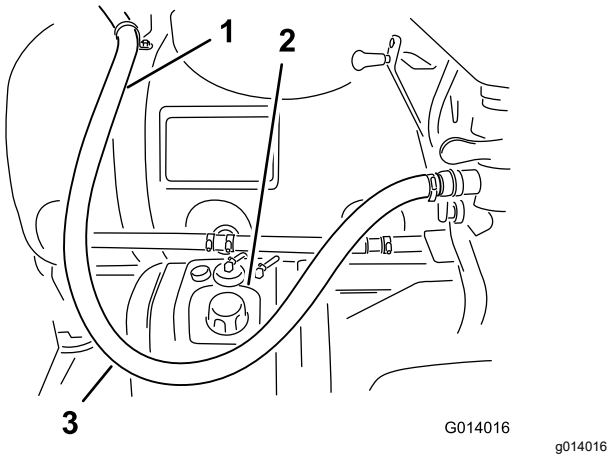

Rysunek 25

1. Wąż zbiornika
2. Zbiornik paliwa
3. Luz na wężu

Podłączanie węża zasilającego

1. Ustaw złączkę kołnierzową węża zasilającego równo z kołnierzem pompy strumieniowej (Rysunek 26).

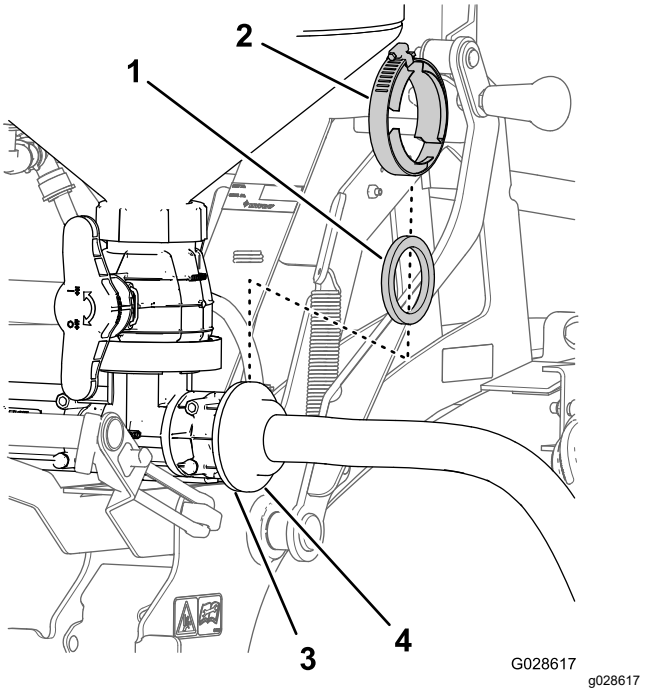

Rysunek 26

1. Uszczelka
2. Obejma kołnierza
3. Kołnierz (pompa strumieniowa)
4. Złączka kołnierzowa (wąż zasilający)

2. Zamocuj wąż zasilający do pompy strumieniowej za pomocą uszczelki i obejmy kołnierzowej (Rysunek 26).

Podłączanie węża obejścia pompy strumieniowej

1. Załóż kolanko 90° z króćcem na wąż obejścia pompy strumieniowej na dolny trójnik (Rysunek 27), przy którym pracowałeś w kroku 2 w Przygotowanie do montażu zaworu pompy strumieniowej (Strona 13).

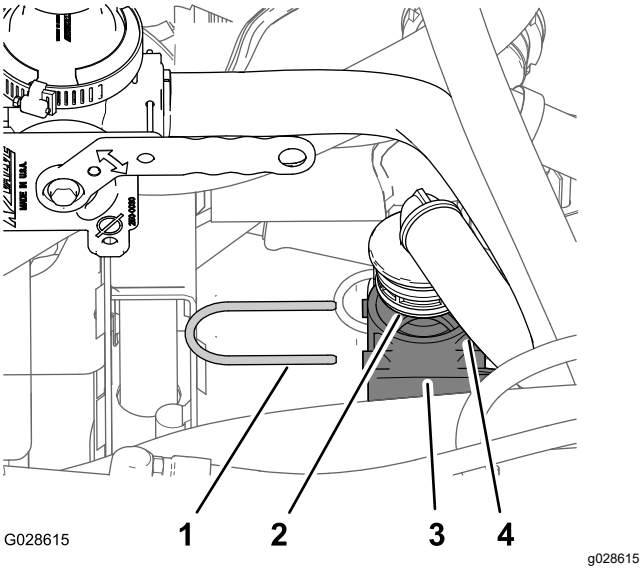

Rysunek 27

1. Element ustalający
2. Kolanko 90° z króćcem do węża (wąż obejściowy pompy strumieniowej)
3. Trójnik dolny
4. Wąż obejścia pompy strumieniowej

2. Zamocuj kolanko 90° na dolnym trójniku za pomocą elementu ustalającego (Rysunek 27) zdjętego w kroku 2 w Przygotowanie do montażu zaworu pompy strumieniowej (Strona 13).

Podłączanie węży wlotowych

1. Ustaw kołnierz kolanka 90° węża wlotowego równo z kołnierzem głowicy filtra ciśnieniowego (Rysunek 28).

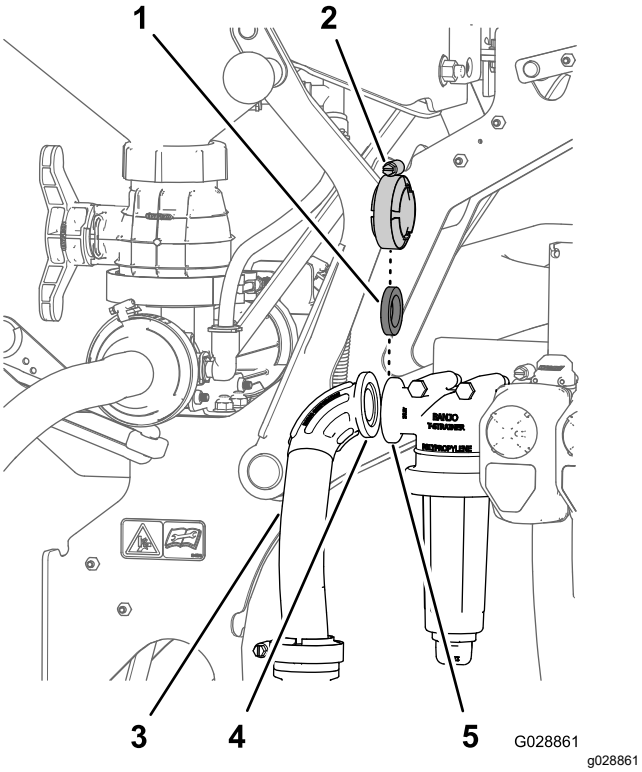

Rysunek 28

1. Uszczelka
2. Obejma kołnierza
3. Wlot
4. Kołnierz (głowica filtra ciśnieniowego)
5. Kołnierz (kolanko 90° — wąż wlotowy)

2. Zamocuj wąż wlotowy do głowicy filtra ciśnieniowego za pomocą uszczelki i obejmy kołnierza (Rysunek 28) zdemontowanych w kroku 1 w Przygotowanie do montażu zaworu pompy strumieniowej (Strona 13).

7

Kończenie instalacji

Części potrzebne do tej procedury:

1	Lanca ssawna i wąż (osprzęt opcjonalny)

Procedura

Informacja: Lanca ssawna i wąż stanowią osprzęt opcjonalny. Aby uzyskać szczegółowe informacje, skontaktuj się z autoryzowanym dystrybutorem firmy Toro.

Zachowaj lancę ssawną i wąż do późniejszego wykorzystania. Zapoznaj się z pozostałą dokumentacją dotyczącą obsługi Zestawu do mieszanek chemicznych i zachowaj ją.

Działanie

⚠ OSTROŻNIE

Substancje chemiczne są niebezpieczne i mogą spowodować obrażenia ciała.

- **Przeczytaj wskazówki na etykietach środków chemicznych przed posługiwaniem się nimi. Zawsze przestrzegaj wszystkich zaleceń i ostrzeżeń ich producentów.**
- **Unikaj kontaktu środków chemicznych ze skórą. Jeśli tak jednak się stanie, obficie przemyj narażony obszar wodą z mydłem.**
- **Noś okulary ochronne i inny sprzęt ochrony osobistej zalecany przez producenta środka chemicznego.**

Elementy sterowania

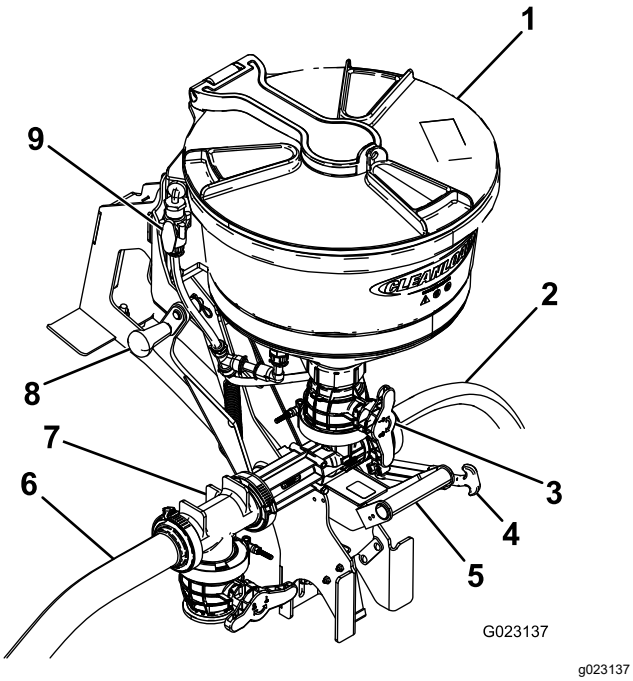

Rysunek 29

1. Pokrywa
2. Wąż zasilający
3. Zawór główny (zawór leja)
4. Pas transportowy
5. Dolny uchwyt
6. Wąż zbiornika
7. Zawór „T”
8. Górny uchwyt
9. Zawór płukania

Pokrywa

Obróć pokrywę w lewo, aby ją otworzyć. Całkowicie zamknij pokrywę, a następnie obróć ją w prawo, aby ją zablokować. Przed podniesieniem pompy strumieniowej do pozycji transportowej należy zamknąć i zablokować pokrywę.

Uchwyty i pas transportowy

Górny i dolny uchwyt służą do unoszenia i opuszczania pompy strumieniowej oraz blokowania jej w pozycji transportowej.

Zawór główny

Zawór główny służy do wprowadzania substancji chemicznych z pompy strumieniowej do węża prowadzącego do głównego zbiornika.

Myjka butelki

Króciec do płukania butelki znajduje się wewnątrz zbiornika pompy strumieniowej. Gdy przełącznik pompy strumieniowej jest włączony, króciec do płukania butelki znajduje się pod ciśnieniem i jest zasilany przez zawartość głównego zbiornika.
W celu przepłukania butelki odwróć pojemnik z substancją chemiczną nad króćcem i wciśnij myjkę krawędzią pojemnika. Naciskaj w dół, aby uruchomić myjkę i przepłukać wnętrze pojemnika z substancją chemiczną.

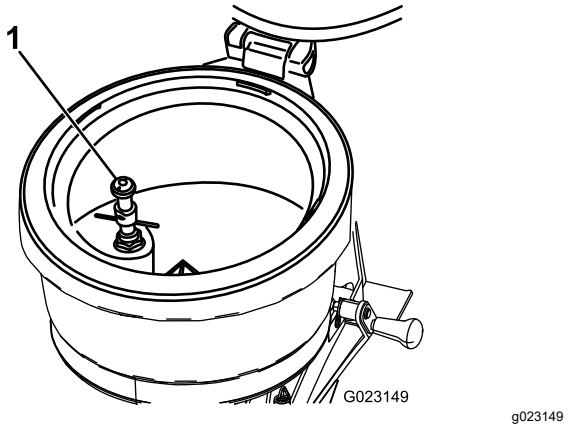

Rysunek 30

1. Myjka butelki

Zawór płukania

Zawór płukania umożliwia przepłukanie wnętrza zbiornika pompy strumieniowej. Gdy przełącznik pompy strumieniowej jest włączony, zawór płukania znajduje się pod ciśnieniem i jest zasilany przez zawartość głównego zbiornika. Aby otworzyć zawór, obróć dźwignię o 90° w lewo. Spowoduje to podanie wody do zbiornika. Obróć dźwignię o 90° w prawo, aby zamknąć zawór.

Opuszczanie i podnoszenie pompy strumieniowej

Opuszczanie pompy strumieniowej

1. Chwyć uchwyt pompy strumieniowej i pociągnij za dźwignię zaczepu, aby zdjąć go ze słupka (Rysunek 31 oraz Rysunek 32).

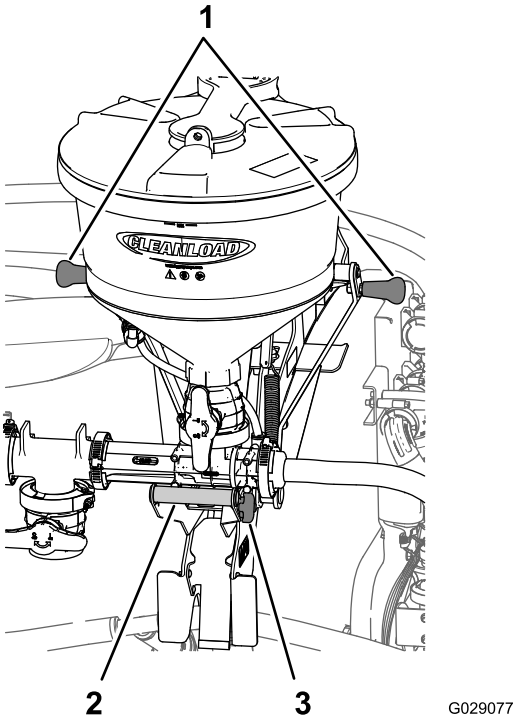

Rysunek 31

1. Uchwyty (góra łoża)
2. Uchwyt pompy strumieniowej
3. Dźwignia zaczepu

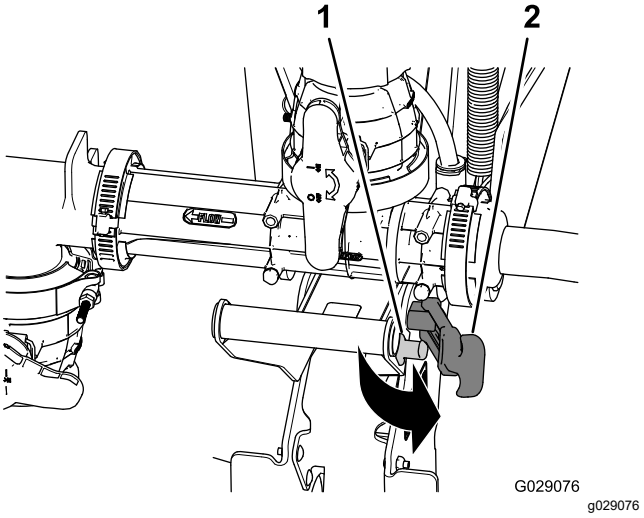

Rysunek 32

1. Słupek zaczepu
2. Dźwignia zaczepu

2. Chwyć uchwyt pompy strumieniowej na górze łoża razem z uchwytem pompy strumieniowej i ciągnij za uchwyt pompy strumieniowej, aż zacisk sprężynowy zwolni się z rury osi obrotu (Rysunek 31 oraz Rysunek 33).

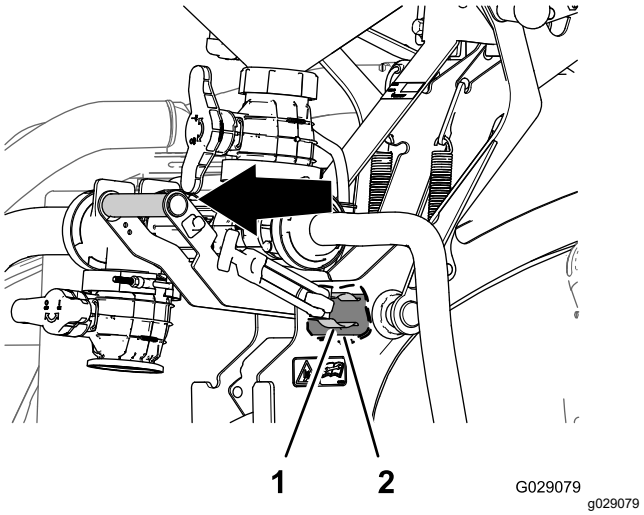

Rysunek 33

1. Zatrzask sprężynowy
2. Rura osi obrotu

3. Pociągnij uchwyt pompy strumieniowej na zewnątrz i w dół, aż hak zatrzasku po wewnętrznej stronie płyty tylnej odsunie się od pręta zatrzasku głównego zespołu ramy wsporczej (Rysunek 34).

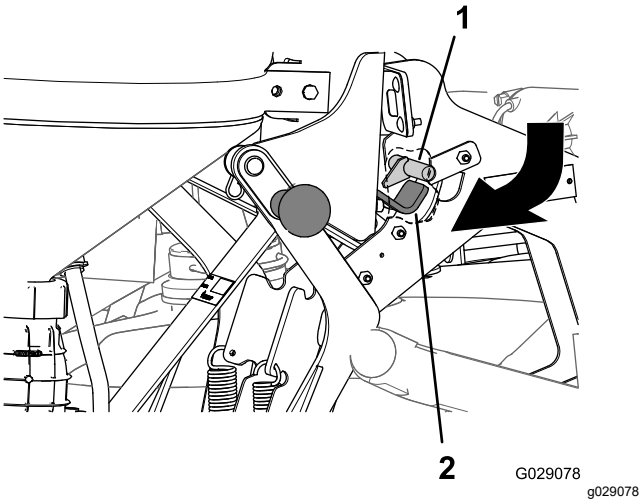

Rysunek 34

1. Pręt zatrzasku (główna rama wsporcza)
2. Zatrzask (płyta tylna)

4. Opuść całkowicie pompę strumieniową, trzymając uchwyt pompy strumieniowej delikatnie na zewnątrz (Rysunek 35).

   Informacja: W celu ustawienia haka zatrzasku pod płytką sprężystą u dołu głównej ramy wsporczej należy przechylić dolną część pompy strumieniowej na zewnątrz.

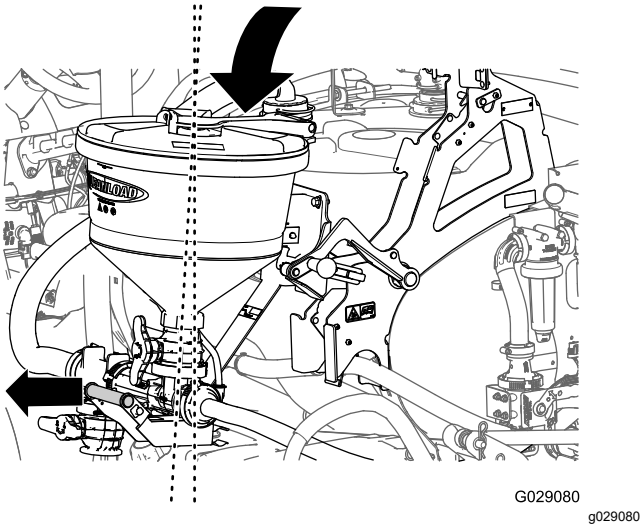

Rysunek 35

5. Gdy zatrzask płyty tylnej znajdzie się pod płytką sprężystą (A na Rysunek 36), obróć uchwyt pompy strumieniowej do wewnątrz, tak aby część haka zatrzasku ustawiła się równo za płytką sprężystą (B na Rysunek 36).

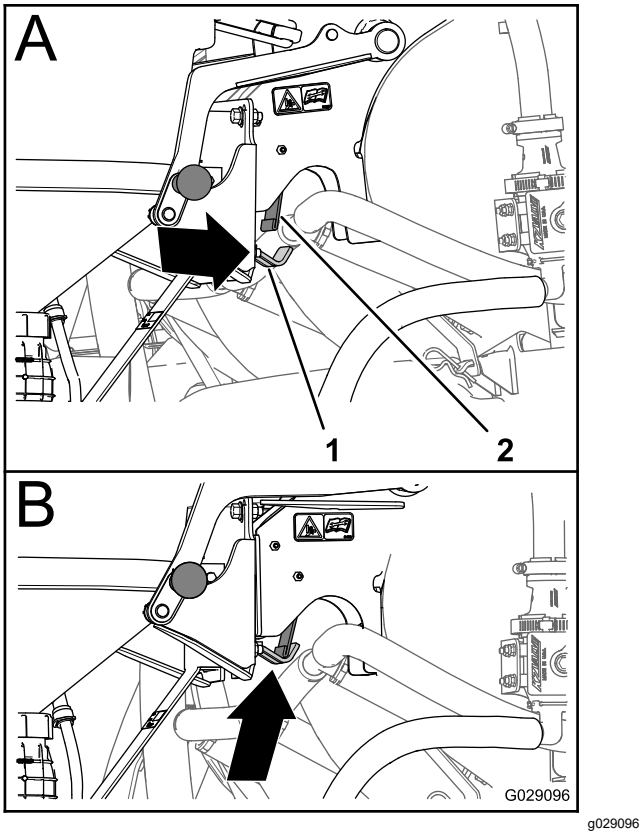

Rysunek 36

1. Hak zaczepu
2. Płytka sprężysta

Podnoszenie pompy strumieniowej

1. Chwyć uchwyt na górze łoża razem z uchwytem pompy strumieniowej i ciągnij uchwyt pompy strumieniowej na zewnątrz, aż część haka zatrzasku ustawi się na zewnątrz płytki sprężystej (Rysunek 33 oraz Rysunek 36).
2. Podnieś pompę strumieniową, trzymając uchwyt pompy strumieniowej delikatnie na zewnątrz (Rysunek 35).

   Informacja: W razie potrzeby przechyl górną część pompy strumieniowej do wewnątrz, tak aby można było ustawić zatrzask po wewnętrznej stronie płyty tylnej pod prętem zatrzasku zespołu głównej ramy wsporczej.
3. Popchnij uchwyty u góry łoża, aż część haka zatrzasku ustawi się za prętem zatrzasku głównej ramy wsporczej (Rysunek 34).
4. Popchnij uchwyt pompy strumieniowej, tak aby hak podniósł się do pręta zatrzasku, a zatrzask sprężynowy w pełni osadził się wokół rury osi obrotu (Rysunek 33).
5. Naciągnij uchwyt zatrzasku na słupek zatrzasku (Rysunek 32).

Zabezpieczenie darni podczas obsługi nieruchomej maszyny

Ważne: **W pewnych warunkach wysoka temperatura silnika, chłodnicy i tłumika może uszkodzić trawę podczas pracy nieruchomego zraszacza. Nieruchome tryby pracy to między innymi mieszanie zawartości zbiornika, opryskiwanie ręczne lub używanie wysięgnika ręcznego.**

Stosuj następujące środki ostrożności:

- **Unikaj** zraszania z nieruchomej maszyny w warunkach wysokiej temperatury lub niskiej wilgotności, ponieważ w takich okresach trawa może być bardziej narażona na uszkodzenia.
- **Unikaj** parkowania maszyny na trawie podczas zraszania stacjonarnego. W miarę możliwości zaparkuj maszynę na drodze dla wózków.
- **Zminimalizuj** czas pozostawania maszyny na danym obszarze trawy. Zarówno czas, jak i temperatura wpływają na ilość trawy, która może ulec uszkodzeniu.
- **Ustaw najniższe możliwe obroty silnika** pozwalające uzyskać wymagane ciśnienie i przepływ. Ograniczy to generowane ciepło i prędkość powietrza z wentylatora chłodnicy.
- **Pozwól, aby podczas pracy nieruchomej maszyny ciepło** wydostawało się do góry z komory silnika zamiast dołem pojazdu. W tym celu podnieś osłonę silnika/zespół foteli. Więcej informacji na temat podnoszenia zespołów foteli można znaleźć w *instrukcji obsługi*.

Informacja: Dla uzyskania dodatkowej ochrony cieplnej rozłóż koc termiczny pod pojazdem podczas pracy nieruchomej maszyny. Skontaktuj się z autoryzowanym dystrybutorem Toro, aby uzyskać zestaw koca termicznego Toro do zraszaczy murawy.

Obsługa pompy strumieniowej

Poniższa procedura zakłada następujące stany robocze przy standardowym mieszaniu zbiornika: zraszacz jest uruchamiany i pracuje, pompa jest załączona i ustawiona na wybrane ciśnienie, a przepustnica znajduje się w położeniu środkowym.

Uruchamianie pompy strumieniowej

Informacja: Przed uruchomieniem pompy strumieniowej zamknij zawór leja i zawory kulowe płukania leja.

1. Opuść pompę strumieniową.
2. Otwórz pokrywę, aby sprawdzić, czy nie znajdują się w niej ciała obce, które mogą obniżyć wydajność lub zanieczyścić układ.
3. Zamknij i zablokuj pokrywę, obracając ją w prawo.
4. Obróć zawór pompy strumieniowej, aby otworzyć obieg pompy strumieniowej.
5. Otwórz zawór leja (czerwona rączka) znajdujący się w dolnej części leja.
6. Odblokuj i powoli otwórz pokrywę, obracając ją w lewo.

Ładowanie ciekłej lub sproszkowanej substancji chemicznej do leja

1. Wlej/wsyp wymaganą ilość substancji chemicznej do leja.

   Informacja: Uważaj, aby ciekłe lub sproszkowane substancje chemiczne nie wydostawały się na zewnątrz leja.
2. W stosownych przypadkach przepłucz opróżnione pojemniki po substancjach chemicznych. Umieść otwór pojemnika nad zaworem płukania pojemnika i naciśnij w dół.

   Informacja: Uruchomi to zawór płukania i umożliwi przepłukanie pojemnika.
3. Zamknij i zablokuj pokrywę, obracając ją w prawo. Otwórz zawór kulowy płukania i uruchom go na 20 sekund w celu przepłukania leja.

   Informacja: Zamknij zawór kulowy i zablokuj taśmą blokującą.
4. Otwórz pokrywę i sprawdź czy nie występują pozostałości substancji chemicznej.
5. Powtarzaj krok 3 według potrzeb.
6. Zamknij zawór leja.

Załadunek substancji chemicznych przy pomocy lancy ssawnej (osprzęt opcjonalny)

Informacja: Siła ssania lancy zależy od ciśnienia i przepływu pompy strumieniowej. Aby uzyskać

najlepsze rezultaty, stosuj maksymalnie ciśnienie 10 barów.

1. Wsuwaj korpus lancy ssawnej do pompy strumieniowej, aż pierścień uszczelniający zamknie wylot leja.

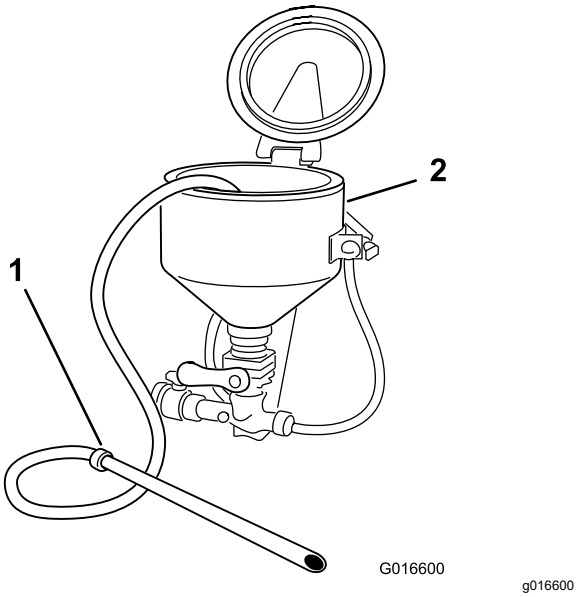

Rysunek 37

1. Lanca ssawna
2. Pompa strumieniowa

2. Swobodnym końcem lancy przebij worek lub pojemnik w celu pobrania sproszkowanej lub ciekłej substancji chemicznej.
3. Umieść koniec lancy w czystym pojemniku z wodą, aby przepłukać zespół lancy.
4. Wyjmij korpus lancy z pompy strumieniowej i spuść resztki płynu do leja.
5. Zamknij zawór leja (czerwona rączka).

Wyłączanie pompy strumieniowej

1. Zamknij wszystkie zawory.

   Informacja: Najpierw zamknij zawór leja.

2. Usuń wszelkie pozostałości substancji chemicznych.
3. Zamknij i zablokuj pokrywę leja, obracając ją w prawo.
4. Ustaw zawór mieszania z powrotem w pozycji całkowicie otwartej.
5. Zamknij zawór pompy strumieniowej.
6. Ustaw pompę strumieniową w położeniu transportowym i zablokuj ją pasem transportowym.

Rozwiązywanie problemów

Problem	Możliwa przyczyna	Usuwanie usterek
Niska moc pompy.	1. Brak przepływu i ciśnienia do układu pompy strumieniowej. 2. Wąż wylotowy/wlotowy jest zatkany. 3. Na wylocie pompy strumieniowej znajdują się kolanka lub inne elementy ograniczające przepływ.	1. Zwiększ prędkość pompy. Obróć przepustnicę mieszadła w kierunku pozycji zamkniętej. 2. Zdemontuj węże i oczyść je. 3. Stosuj tylko szerokie łuki z węży elastycznych.
Nie działa płukanie.	1. Dysza do płukania butelek jest zatkana. 2. Trójnik płukania jest zatkany.	1. Zdemontuj obrotową część dyszy z zespołu dolnego zaworu i płucz, aż dysza zostanie oczyszczona. 2. Zdemontuj trójnik płukania i wyczyść, aż króćce zostaną oczyszczone.
Na armaturze występują nieszczelności.	1. Armatura jest uszkodzona. 2. Uszczelnienie gwintów uległo zużyciu.	1. Sprawdź armaturę pod kątem pęknięć. W razie potrzeby wymień armaturę. 2. Zdemontuj złącze i uszczelnij je masą uszczelniającą w przypadku wycieku na gwincie.

Notatki:

Notatki:

Lista międzynarodowych dystrybutorów

Dystrybutor:	Kraj:	Numer telefonu:	Dystrybutor:	Kraj:	Numer telefonu:
Agrolanc Kft	Węgry	36 27 539 640	Maquiver S.A.	Kolumbia	57 1 236 4079
Balama Prima Engineering Equip.	HongKong	852 2155 2163	Maruyama Mfg. Co. Inc.	Japonia	81 3 3252 2285
B-Ray Corporation	Korea	82 32 551 2076	Mountfield a.s.	Republika Czeska	420 255 704 220
Casco Sales Company	Portoryko	787 788 8383	Mountfield a.s.	Słowacja	420 255 704 220
Ceres S.A.	Kostaryka	506 239 1138	Munditol S.A.	Argentyna	54 11 4 821 9999
CSSC Turf Equipment (pvt) Ltd.	Sri Lanka	94 11 2746100	Norma Garden	Rosja	7 495 411 61 20
Cyril Johnston & Co.	Irlandia Północna	44 2890 813 121	Oslinger Turf Equipment SA	Ekwador	593 4 239 6970
Cyril Johnston & Co.	Republika Irlandii	44 2890 813 121	Oy Hako Ground and Garden Ab	Finlandia	358 987 00733
Equiver	Meksyk	52 55 539 95444	Parkland Products Ltd.	Nowa Zelandia	64 3 34 93760
Femco S.A.	Gwatemala	502 442 3277	Perfetto	Polska	48 61 8 208 416
ForGarder OU	Estonia	372 384 6060	Pratoverde SRL.	Włochy	39 049 9128 128
G.Y.K. Company Ltd.	Japonia	81 726 325 861	Prochaska & Cie	Austria	43 1 278 5100
Geomechaniki of Athens	Grecja	30 10 935 0054	RT Cohen 2004 Ltd.	Izrael	972 986 17979
Golf international Turizm	Turcja	90 216 336 5993	Riversa	Hiszpania	34 9 52 83 7500
Guandong Golden Star	Chiny	86 20 876 51338	Lely Turfcare	Dania	45 66 109 200
Hako Ground and Garden	Szwecja	46 35 10 0000	Solvert S.A.S.	Francja	33 1 30 81 77 00
Hako Ground and Garden	Norwegia	47 22 90 7760	Spyros Stavrinides Limited	Cypr	357 22 434131
Hayter Limited (U.K.)	Wielka Brytania	44 1279 723 444	Surge Systems India Limited	Indie	91 1 292299901
Hydroturf Int. Co Dubai	Zjednoczone Emiraty Arabskie	97 14 347 9479	T-Markt Logistics Ltd.	Węgry	36 26 525 500
Hydroturf Egypt LLC	Egipt	202 519 4308	Toro Australia	Australia	61 3 9580 7355
Irrimac	Portugalia	351 21 238 8260	Toro Europe NV	Belgia	32 14 562 960
Irrigation Products Int'l Pvt Ltd.	Indie	0091 44 2449 4387	Valtech	Maroko	212 5 3766 3636
Jean Heybroek b.v.	Holandia	31 30 639 4611	Victus Emak	Polska	48 61 823 8369

Polityka ochrony prywatności (Europa)

Informacje gromadzone przez firmę Toro
Toro Warranty Company (Toro) szanuje prywatność użytkownika. W celu przetwarzania Twojego zgłoszenia naprawy gwarancyjnej i kontaktowania się z Tobą w przypadku wycofania produktu z rynku, prosimy o udostępnienie nam pewnych danych osobowych, bezpośrednio lub za pośrednictwem lokalnego oddziału firmy Toro lub sprzedawcy.

System gwarancyjny firmy Toro mieści się na serwerach znajdujących się w Stanach Zjednoczonych, gdzie przepisy dotyczące ochrony prywatności mogą nie zapewniać takiej samej ochrony, jaka obowiązuje w kraju użytkownika.

UDOSTĘPNIAJĄC NAM DANE OSOBOWE, UŻYTKOWNIK WYRAŻA ZGODĘ NA PRZETWARZANIE DANYCH OSOBOWYCH W SPOSÓB OPISANY W POWIADOMIENIU DOTYCZĄCYM PRYWATNOŚCI.

Sposób, w jaki Toro wykorzystuje informacje
Firma Toro może używać Twoich danych osobowych do przetwarzania zgłoszeń napraw gwarancyjnych oraz kontaktowania się z Tobą w przypadku wycofania produktu z rynku lub z wszelkich innych powodów, o których Cię informujemy. Firma Toro może w związku z tymi działaniami udostępniać informacje użytkownika firmom od siebie zależnym, przedstawicielom lub innym partnerom biznesowym. Nie przekażemy Twoich danych osobowych żadnej innej firmie. Zastrzegamy sobie prawo do ujawnienia danych osobowych w celu zapewnienia zgodności z obowiązującymi przepisami i żądaniami właściwych organów władzy, zapewnienia prawidłowego funkcjonowania poszczególnych systemów oraz w celu ochrony własnych interesów lub innych użytkowników.

Przechowywane danych osobowych
Dane osobowe są przechowywane tak długo, jak jest to niezbędne dla celów, do których zostały pierwotnie pozyskane, dla innych zgodnych z prawem celów (takich jak zgodność z przepisami) lub jest to wymagane przez odpowiednie prawo.

Troska firmy Toro o zapewnienie ochrony danych osobowych
Podejmujemy odpowiednie środki ostrożności w celu zapewnienia bezpieczeństwa Twoich danych osobowych. Podejmujemy również działania mające na celu utrzymanie dokładności i aktualności danych osobowych.

Dostęp i poprawianie danych osobowych
Jeśli chcesz sprawdzić lub poprawić swoje dane osobowe, prosimy o kontakt pocztą elektroniczną na adres: legal@toro.com.

Australijskie prawo konsumenta

Klienci z Australii mogą znaleźć szczegółowe dane, związane z australijskim prawem konsumenta wewnątrz opakowania lub uzyskać te dane u przedstawiciela firmy Toro.

Ogólna gwarancja na produkty Toro

Dwuletnia ograniczona gwarancja

Warunki i produkty objęte gwarancją

The Toro Company i jej firma zależna, Toro Warranty Company, na mocy zawartego porozumienia wspólnie gwarantują, że posiadany produkt komercyjny Toro („Produkt") będzie wolny od wad materiałowych i wykonania przez okres dwóch lat lub 1500 godzin użytkowania, zależnie od tego, który z nich minie wcześniej. Niniejsza gwarancja ma zastosowanie do wszystkich produktów z wyjątkiem aeratorów (patrz osobne klauzule gwarancyjne na te produkty). Jeżeli spełnione są warunki gwarancji, Produkt zostanie przez nas naprawiony bezpłatnie (dotyczy to także diagnostyki, robocizny, części i transportu). Gwarancja rozpoczyna się w dniu dostawy Produktu do pierwszego nabywcy detalicznego.
* Dotyczy Produktów wyposażonych w licznik godzin.

Instrukcja korzystania z serwisu gwarancyjnego

Użytkownik jest odpowiedzialny za natychmiastowe powiadomienie dystrybutora lub sprzedawcy produktów komercyjnych, u którego zakupił Produkt, o istnieniu warunków spełniających wymagania gwarancyjne. Jeśli potrzebujesz pomocy w zlokalizowaniu dystrybutora lub autoryzowanego sprzedawcy albo masz pytania dotyczące praw lub obowiązków gwarancyjnych, możesz skontaktować się z nami:

Toro Commercial Products Service Department
Toro Warranty Company
8111 Lyndale Avenue South
Bloomington, MN 55420-1196

952–888–8801 lub 800–952–2740
E-mail: commercial.warranty@toro.com

Obowiązki właściciela

Właściciel Produktu jest odpowiedzialny za realizację niezbędnych czynności konserwacyjnych i regulacyjnych zgodnie z informacjami w *Instrukcji obsługi*. Niewykonywanie wymaganych czynności konserwacyjnych i regulacyjnych może być podstawą do odrzucenia roszczeń gwarancyjnych.

Elementy i sytuacje nie objęte gwarancją

Nie wszystkie uszkodzenia i usterki Produktu, które wystąpią w okresie gwarancyjnym, są wadami materiałowymi lub wykonania. Gwarancja nie obejmuje następujących elementów:

- Uszkodzeń Produktu wynikających z używania nieoryginalnych części zamiennych Toro, instalacji i eksploatacji dodatkowego wyposażenia oraz zmodyfikowanych akcesoriów wyprodukowanych przez inne firmy niż Toro. Elementy te mogą być objęte gwarancją ich producenta.
- Uszkodzeń Produktu wynikających z niewykonywania zalecanych czynności konserwacyjnych i/lub regulacyjnych. Nieprawidłowa konserwacja produktu Toro niezgodnie z zaleceniami przedstawionymi w *Instrukcji obsługi* może spowodować odrzucenie roszczeń gwarancyjnych.
- Uszkodzeń Produktu wynikających z użytkowania produktu w sposób agresywny, niedbały lub lekkomyślny.
- części podlegających zużyciu w następstwie używania, chyba że okażą się wadliwe. Do części eksploatacyjnych i zużywających się w trakcie normalnego użytkowania Produktu należą m.in. klocki i okładziny hamulcowe, okładziny sprzęgła, ostrza, wrzeciona, rolki i łożyska (zamknięte lub wymagające smarowania), przeciwnoże, świece zapłonowe, kółka samonastawne i łożyska, opony, filtry, paski oraz niektóre części spryskiwacza, takie jak membrany, dysze, zawory zwrotne itp.;
- Uszkodzeń powstałych w wyniku wpływów zewnętrznych. Do warunków uznawanych za będące wpływami zewnętrznymi należą m.in. pogoda, praktyki przechowywania, zanieczyszczenia, stosowanie niedozwolonego płynu chłodzącego, smarów, dodatków, wody, substancji chemicznych itp.
- uszkodzeń lub problemów wynikających z nieprawidłowego paliwa (benzyny, oleju napędowego lub oleju napędowego bio) niezgodnego z odpowiednimi normami branżowymi;
- normalnego poziomu hałasu, drgań i zużycia;
- Normalne zużycie obejmuje m. in. uszkodzenia foteli w wyniku zużycia lub przetarcia, zużycie powierzchni malowanych, rysy na etykietach i szybach itp.

Części

Części zaplanowane do wymiany w ramach wymaganej konserwacji są objęte gwarancją przez okres do planowego czasu wymiany dla danej części. Części wymienione w ramach gwarancji objęte są gwarancją przez cały okres trwania pierwotnej gwarancji na produkt i stają się własnością Toro. Ostateczną decyzję o naprawie istniejącej części lub jej wymianie podejmuje firma Toro. Do napraw gwarancyjnych mogą być używane odnawiane części.

Gwarancja na akumulatory głębokiego rozładowania i akumulatory litowo-jonowe:

Akumulatory głębokiego rozładowania i akumulatory litowo-jonowe mają określoną ogólną liczbę kilowatogodzin, które mogą dostarczyć w okresie eksploatacji. Metody użytkowania, ładowania i konserwacji mogą wydłużyć lub skrócić całkowity okres eksploatacji akumulatora. Jako że akumulatory w tym produkcie zużywają się, ilość pracy użytecznej pomiędzy ładowaniami będzie powoli zmniejszać się, aż akumulator całkowicie się zużyje. Wymiana akumulatorów zużytych w trakcie normalnej eksploatacji jest obowiązkiem właściciela produktu. W czasie normalnego okresu gwarancyjnego na produkt potrzebna może być wymiana akumulatora na koszt właściciela. Uwaga (dotyczy tylko akumulatorów litowo-jonowych): akumulatory litowo-jonowe mają jedynie częściową proporcjonalną gwarancję od 3 do 5 lat, zależnie od czasu eksploatacji i zużytych kilowatogodzin. Aby uzyskać więcej informacji, zapoznaj się z *instrukcją obsługi*.

Konserwacja realizowana jest na koszt właściciela.

Regulowanie, smarowanie, czyszczenie i polerowanie silnika, wymiana filtrów i chłodziwa oraz realizacja zalecanych czynności konserwacyjnych to normalne procedury serwisowe Toro, które właściciel musi realizować na własny koszt.

Warunki ogólne

Urządzenia objęte niniejszą gwarancją mogą być naprawiane wyłącznie przez autoryzowanych dystrybutorów i sprzedawców produktów Toro.

Firmy The Toro Company i Toro Warranty nie ponoszą odpowiedzialności za pośrednie, przypadkowe ani wynikowe szkody związane z użytkowaniem produktów Toro objętych tą gwarancją, w tym za jakiekolwiek koszty i wydatki związane z zapewnieniem maszyn lub usług zastępczych w uzasadnionych okresach występowania usterek lub braku eksploatacji w oczekiwaniu na naprawę w ramach gwarancji. Oprócz gwarancji emisji zanieczyszczeń, o której mowa poniżej, w stosownych przypadkach nie ma innych wyraźnych gwarancji. Wszelkie domniemane gwarancje dotyczące wartości handlowej i przydatności do określonych zastosowań są ograniczone do okresu objętego niniejszą gwarancją.

Niektóre kraje nie zezwalają na wyłączenie szkód przypadkowych lub wynikowych lub ograniczeń dotyczących okresu trwania domniemanych gwarancji, więc powyższe wyłączenia i ograniczenia mogą nie mieć zastosowania. Niniejsza gwarancja udziela określonych praw, a w zależności od kraju właścicielowi mogą przysługiwać także inne prawa.

Uwaga dotycząca gwarancji silnika:

Układ kontroli emisji spalin w Produkcie może być objęty osobną gwarancją spełniającą wymagania ustalone przez amerykańską Agencję Ochrony Środowiska (Environmental Protection Agency; EPA) i/lub Kalifornijską Radę Ochrony Czystości Powietrza (California Air Resources Board; CARB). Ograniczenia określone powyżej nie mają zastosowania do gwarancji na układ kontroli emisji spalin. Szczegółowe informacje można znaleźć w dokumencie Engine Emission Control Warranty Statement dołączonym do Produktu lub zawartym w dokumentacji producenta silnika

Wszystkie kraje oprócz USA i Kanady

Klienci, którzy zakupili produkt Toro wyeksportowany ze Stanów Zjednoczonych lub z Kanady, powinni skontaktować się z lokalnym dystrybutorem lub sprzedawcą produktów Toro w celu uzyskania informacji o warunkach gwarancyjnych obowiązujących w danym kraju. Jeżeli są Państwo z jakichkolwiek przyczyn niezadowoleni z usług Dystrybutora lub mają Państwo trudności z uzyskaniem informacji na temat gwarancji, proszę skontaktować się z dystrybutorem Toro.